OBSAH

Zveřejněné přihlášky vynálezů	3
Udělené patenty (č. 286166 - 286263)	113
Zapsané užitné vzory (č. 9405 - 9516)	130
Zapsané průmyslové vzory (č. 29235 - 29304)	145
Zapsané topografie (č.)	
Úřední rozhodnutí a oznámení	192

CONTENS

Published Patent Application	3
Granted Patents (Nr. 286166 - 286263)	113
Registred Utility Models (Nr. 9405 - 9516)	130
Registred Industrial Designs (Nr. 29235 - 29304)	145
Registred Topographies (Nr.)	
Official decisions and announcements	192

INHALT

Veröffentliche Patentanmeldungen	3
Erteile Patente (Num. 286166 - 286263)	113
Eingeschriebene Gebrauchsmuster (Num. 9405 - 9516)	130
Eingeschriebene Uhreberscheine (Num. 29235 - 29304)	145
Eingeschriebene Topographien (Num.)	
Amtliche Entscheidungen und Mitteilungen	192

SOMMAIRE

Demandes de brevet publiées	3
Brevets delivrés (286166 - 286263)	113
Modöles d'utilité enregistrées (9405 - 9516)	130
Dessins ou modöles industriels enregistrées (29235 - 29304)	145
Topographies enregistrées	
Decisions et notifications officielles	192

СОДЕРЖАНИЕ

Опубликованние заявки на изобретения	3
Выданые патенты (№ 286166 - 286263)	113
Зарегистрованные полезные модели (№ 9405 - 9516)	130
Зарегистрованные промышденные образцы (№ 29235 - 29304)	145
Зарегистрованные топографии	
Официвльные решения и сообщения	192

VĚSTNÍK
ÚŘADU PRŮMYSLOVÉHO VLASTNICTVÍ

Číslo 2 *Praha - 16. února 2000*

Kódy pro označování jednotlivých druhů dokumentů

Přihlášky vynálezů zveřejněné podle zákona č. 527/1990 Sb.	- kód A3	Zapsaná autorská osvědčení po odtajnění	- kód B1
Udělené patenty podle zákona č. 527/1990 Sb.	- kód B6	Zapsané užitné vzory podle zákona č. 478/1992 Sb.	- kód U1

Číselné INID kódy pro označování bibliografických dat

(11) -	číslo dokumentu / zápisu	(51) -	mezinárodní patentové třídění / Locarnské třídění průmyslových vzorů
(15) -	datum zápisu průmyslového vzoru	(54) -	název
(21) -	číslo přihlášky	(55) -	vyobrazení průmyslového vzoru
(22) -	datum podání přihlášky	(57) -	anotace
(23) -	údaje o výstavní prioritě	(71) -	jméno (název) přihlašovatele
(28) -	počet vnějších úprav průmyslových vzorů	(72) -	jméno původce
(31) -	číslo prioritní přihlášky	(73) -	jméno (název) majitele patentu
(32) -	datum podání prioritní přihlášky	(74) -	jméno zástupce
(33) -	země priority	(86) -	číslo mezinárodní přihlášky
(40) -	datum zveřejnění přihlášky vynálezu	(87) -	číslo mezinárodního zveřejnění
(45) -	datum zveřejnění zapsaného průmyslového vzoru		
(47) -	datum zveřejnění uděleného patentu a zapsaného užitného vzoru a datum zápisu užitného vzoru		

Kódy pro kódování záhlaví oznámení publikovaných ve Věstníku (Standard WIPO ST 17)

BB9A	zveřejněné přihlášky vynálezů	MK4A	zánik patentů uplynutím doby platnosti
FG1K	zapsané užitné vzory	MK4F	zánik autorských osvědčení uplynutím doby platnosti
FG4A	udělené patenty	MK4Q	zánik průmyslového vzoru uplynutím doby platnosti
FG4Q	zapsané průmyslové vzory	MM4A	zánik patentů pro nezaplacení ročních poplatků
LD3K	částečný výmaz užitného vzoru	MM4F	zánik autorských osvědčení pro nezaplacení ročních poplatků
LD4Q	částečný výmaz průmyslového vzoru	ND1K	prodloužení platnosti užitného vzoru
MA4A	zánik patentu vzdáním se	ND4Q	prodloužení platnosti průmyslového vzoru
MA4F	zánik autorských osvědčení vzdáním se	PA4A	změna autorského osvědčení na patent
MC3K	výmaz užitného vzoru	PC9A	změna dispozičního práva k vynálezu
MC4A	zrušení patentu	PD1K	převod práv a ostatní změny majitelů užitných vzorů
MC4F	zrušení autorského osvědčení	PD4A	převod práv a ostatní změny majitelů patentů
MC4Q	výmaz průmyslového vzoru	PD4Q	převod práv a ostatní změny majitelů průmyslových vzorů
MH1K	zánik užitného vzoru vzdáním se nároků	QA9A	nabídka licence
MH4A	částečné zrušení patentu	SB4A	zapsané patenty do rejstříku po odtajnění
MH4F	částečné zrušení autorského osvědčení	SB4F	zapsaná autorská osvědčení do rejstříku po odtajnění
MH4Q	zánik průmyslového vzoru vzdáním se nároků		
MK1K	zánik užitného vzoru uplynutím doby platnosti		

Opravy Změny Různé

Opravy u přihlášek vynálezů s žádostí o udělení patentu

HA9A	jmenování vynálezce	HF9A	oprava dat
HB9A	oprava jmen	HG9A	oprava chyb v třídění
HC9A	změna jmen	HH9A	oprava nebo změna všeobecně
HD9A	oprava adres	HK9A	tiskové chyby v úřed. věstnících
HE9A	změna adres		

Opravy u udělených ochranných dokumentů

patenty	autorská osvědčení	užitné vzory	průmyslové vzory	
TA4A	TA4F	TA1K	TA4Q	jmenování vynálezce
TB4A	TB4F	TB1K	TB4Q	oprava jmen
TC4A	TC4F	TC1K	TC4Q	změna jmen
TD4A	TD4F	TD1K	TD4Q	oprava adres
TE4A	TE4F	TE1K	TE4Q	změna adres
TF4A	TF4F	TF1K	TF4Q	oprava dat
TG4A	TG4F	TG1K	TG4Q	oprava chyb v třídění
TH4A	TH4F	TH1K	TH4Q	oprava nebo změna všeobecně
TK9A	TK9F	TK1K	TK4Q	tiskové chyby v úřed. věstnících

Dvoupísmenné označování zemí a mezinárodních organizací

Kód:	Země
AT	Rakousko
AU	Austrálie
BE	Belgie
CA	Kanada
CH	Švýcarsko
CZ	Česká republika
DE	Spolková republika Německo
DK	Dánsko
EP	Evropský patent
ES	Španělsko
FI	Finsko
FR	Francie
GB	Velká Británie
HK	Hong Kong
HR	Chorvatsko
HU	Maďarsko
IE	Irsko
IL	Izrael
IN	Indie
IT	Itálie
JP	Japonsko
KR	Jižní Korea
LI	Lichtenštejnsko
LU	Lucembursko
NL	Holandsko
NO	Norsko
PL	Polsko
RU	Ruská federace
SE	Švédsko
SK	Slovenská republika
ST	Skotsko
TR	Turecko
TW	Tchajwan
US	Spojené státy americké
VG	Panenské ostrovy (Britské)
ZA	Jihoafrická republika

BB9A Zveřejněné přihlášky vynálezů uspořádané podle čísel

Dále uvedené přihlášky vynálezů byly zveřejněny dnem, uvedeným ve Věstníku podle zákona o vynálezech, průmyslových vzorech a zlepšovacích návrzích č. 527/1990 S b., platného od 1. 1. 1991 a jsou k dispozici v patentové knihovně Úřadu průmyslového vlastnictví, Antonína Čermáka 2a, PSČ 160 00, Praha 6.

1981-5398	G11B 20/10	1998-2721	C07D 257/02	1999-2225	A61K 9/12
1990-3095	A61K 7/08	1998-2838	F01D 1/34	1999-2230	F16L 37/04
1993-925	C07D 457/02	1998-2948	B24B 7/24	1999-2243	B01D 53/94
1995-2384	A61J 1/06	1998-3034	B61F 5/22	1999-2246	C09B 29/03
1996-1033	A61N 5/06	1998-3138	B62K 3/00	1999-2260	B01D 53/22
1996-1274	C12N 15/16	1998-3220	C22C 38/38	1999-2269	A61F 13/15
1996-2724	H01L 21/603	1998-3335	C08L 23/26	1999-2276	A23G 1/00
1996-3116	F16P 1/04	1998-3435	A47L 5/24	1999-2303	A61F 7/03
1996-3378	B32B 27/32	1998-3452	C14B 15/00	1999-2304	A01C 7/08
1997-351	H02K 41/02	1998-3506	C08J 3/03	1999-2325	B30B 15/02
1997-860	B61L 3/12	1998-3682	C23F 11/00	1999-2341	C07C 251/60
1997-908	C12N 15/32	1998-3704	C08L 67/02	1999-2356	B61B 7/00
1997-2012	H04B 7/26	1998-3751	A47K 10/42	1999-2368	B30B 15/32
1997-3111	B62K 23/02	1998-3829	H04N 1/32	1999-2377	A61F 7/03
1997-3432	G06T 1/00	1998-3898	B61D 17/04	1999-2379	A61F 7/03
1997-3488	C08L 9/06	1998-4200	G02B 6/36	1999-2429	A61K 7/50
1997-4001	C02F 1/24	1998-4203	A61K 9/00	1999-2434	B66B 11/04
1998-140	C08L 77/00	1998-4288	C08K 5/14	1999-2445	A01G 25/16
1998-218	B32B 17/10	1999-58	B27G 13/00	1999-2447	A61K 41/00
1998-418	H04O 7/20	1999-86	E06B 3/02	1999-2477	C07J 1/00
1998-736	F15B 13/042	1999-119	C07D 471/04	1999-2485	B60R 22/18
1998-1066	F16L 21/02	1999-187	D01D 5/247	1999-2492	F01D 11/00
1998-1120	B60R 25/00	1999-266	C07C 219/12	1999-2496	C07D 401/12
1998-1425	F28C 3/08	1999-280	C12N 15/11	1999-2509	B60M 1/28
1998-1441	C08J 5/14	1999-413	F16L 27/12	1999-2517	C09J 197/02
1998-1567	A47B 77/08	1999-472	E02D 5/04	1999-2519	C09J 197/02
1998-1640	A61N 2/02	1999-497	B42D 3/12	1999-2530	A44B 1/28
1998-1673	C03B 37/05	1999-521	A61K 31/40	1999-2531	B01J 23/10
1998-1728	A47L 9/24	1999-567	F02M 69/04	1999-2536	H01O 1/32
1998-1737	F21V 5/02	1999-568	B60K 41/02	1999-2543	F23G 5/02
1998-1821	E06B 3/44	1999-601	C07D 211/94	1999-2544	G03G 9/00
1998-2078	F24D 3/10	1999-618	A47F 5/025	1999-2546	C12O 1/68
1998-2114	G05D 13/32	1999-619	C07D 237/22	1999-2547	A61M 5/30
1998-2116	H03K 17/00	1999-633	B21D 53/28	1999-2560	A61K 9/22
1998-2196	C07D 403/14	1999-732	B05B 13/06	1999-2566	A61K 7/08
1998-2199	G06K 19/07	1999-819	A47J 43/08	1999-2567	A61K 7/06
1998-2201	B65D 65/38	1999-867	C07D 311/22	1999-2578	C07D 209/08
1998-2209	A62D 3/00	1999-892	G02B 3/14	1999-2582	B60R 25/04
1998-2210	D03C 7/02	1999-912	C08L 51/00	1999-2585	C07C 319/26
1998-2213	E21F 13/08	1999-969	C07H 17/08	1999-2599	A61L 2/24
1998-2218	B65D 41/40	1999-980	A47B 88/00	1999-2600	F23K 3/14
1998-2232	A61M 5/178	1999-985	C07D 209/52	1999-2602	B32B 31/26
1998-2233	A61M 5/178	1999-1166	E05C 7/06	1999-2606	B60J 5/04
1998-2255	B23O 3/12	1999-1225	C09C 1/48	1999-2608	F16B 13/06
1998-2256	B01D 21/00	1999-1237	A47H 1/08	1999-2611	A61B 19/00
1998-2269	D01H 13/20	1999-1250	C09C 3/08	1999-2617	C09K 9/00
1998-2281	C02F 1/42	1999-1251	C09C 3/08	1999-2632	A01N 43/54
1998-2282	C01B 13/11	1999-1560	A01H 1/00	1999-2633	F02C 7/06
1998-2286	B60R 25/00	1999-1651	A61K 38/26	1999-2634	A61M 25/01
1998-2316	F16F 15/24	1999-1660	C07C 67/347	1999-2649	H04B 5/00
1998-2317	F16F 15/24	1999-1662	F27B 1/21	1999-2651	A61K 38/46
1998-2330	E01D 19/08	1999-1677	F02M 61/18	1999-2684	B60N 3/00
1998-2331	B60N 2/48	1999-1682	H04M 15/00	1999-2707	G01B 11/24
1998-2332	A41D 13/00	1999-1717	B41F 21/06	1999-2711	B61L 1/20
1998-2358	A23P 1/10	1999-1766	F15C 4/00	1999-2716	E04B 1/58
1998-2359	C02F 1/56	1999-1769	B66D 1/00	1999-2722	D21H 17/71
1998-2360	C08L 17/00	1999-1787	G07D 9/00	1999-2724	H01L 21/26
1998-2363	F24J 2/12	1999-1788	B23C 5/22	1999-2729	C09K 11/06
1998-2372	A01K 5/02	1999-1789	B23C 5/22	1999-2730	C09K 11/06
1998-2379	B64C 27/20	1999-1793	B60K 41/14	1999-2731	C09K 11/06
1998-2381	E02B 15/00	1999-1796	C08J 3/05	1999-2732	C09K 11/06
1998-2388	A61K 9/127	1999-1815	C09B 67/32	1999-2748	D21H 17/71
1998-2397	A01N 33/02	1999-1826	B66B 5/04	1999-2752	D01H 4/38
1998-2410	G02B 27/22	1999-1851	C07C 313/04	1999-2765	C07D 265/18
1998-2428	F01L 7/02	1999-1855	B01J 38/56	1999-2767	C07C 213/04
1998-2429	H04N 17/00	1999-1863	G01L 19/00	1999-2775	C12N 15/00
1998-2440	A46B 11/02	1999-1876	C07D 401/04	1999-2784	A61K 31/55
1998-2447	D21H 17/23	1999-1878	C09D 183/04	1999-2788	C07C 323/40
1998-2470	E21C 33/00	1999-1896	B23C 3/05	1999-2810	F16L 41/14
1998-2489	E04B 2/28	1999-1998	A46B 9/04	1999-2818	G01B 21/20
1998-2505	F16H 15/24	1999-2162	F01D 5/32	1999-2820	G01B 11/24
1998-2521	H02K 19/06	1999-2168	A61K 31/5383	1999-2822	A61K 41/00
1998-2540	C09K 5/00	1999-2174	A61F 13/15	1999-2825	C07C 231/22
1998-2541	B09B 3/00	1999-2196	C07F 9/58	1999-2835	C07D 405/14
1998-2542	B09B 3/00	1999-2202	C07D 401/12	1999-2837	G07C 9/00
1998-2588	A61K 31/282	1999-2204	C07D 487/04	1999-2839	C07C 231/12
1998-2659	C07D 453/02	1999-2206	C07D 241/18	1999-2848	C12P 19/18

1999-2850	H01F 27/28
1999-2851	C07D 409/06
1999-2852	C07D 409/06
1999-2869	C07D 265/18
1999-2872	C12O 1/54
1999-2876	G06F 17/30
1999-2877	C07C 29/62
1999-2885	A61K 31/431
1999-2894	B66B 1/24
1999-2896	A61K 31/485
1999-2897	G02B 6/36
1999-2907	B29B 7/74
1999-2914	A61K 31/44
1999-2924	C07D 277/34
1999-2934	A61K 38/17
1999-2965	H04N 5/913
1999-2966	H03M 5/14
1999-2967	C07D 401/14
1999-2970	A23N 15/04
1999-2976	C12N 15/82
1999-2981	D06P 1/52
1999-2986	A61K 31/18
1999-2990	B60R 11/02
1999-3014	C07D 471/04
1999-3028	C07C 227/18
1999-3032	C12N 15/57
1999-3034	C07D 277/68
1999-3040	B60J 10/12
1999-3044	C07D 243/08
1999-3045	C07C 215/64
1999-3046	C07C 215/64
1999-3051	C07H 17/08
1999-3055	G06F 11/00
1999-3058	A21D 13/00
1999-3061	C12N 15/12
1999-3076	G01N 5/00
1999-3077	B65D 81/26
1999-3079	B62D 61/12
1999-3083	A61K 7/42
1999-3095	C07D 209/00
1999-3099	F27D 1/16
1999-3104	B32B 5/14
1999-3106	C07H 15/04
1999-3107	A23L 1/19
1999-3108	C07D 211/60
1999-3111	C07D 241/20
1999-3128	A61K 31/4439
1999-3134	A61K 7/06
1999-3147	C07D 403/06
1999-3162	C12N 15/90
1999-3179	C09D 5/00
1999-3211	A61K 38/04
1999-3220	A62C 35/00
1999-3233	A61K 9/16
1999-3249	A23G 9/00
1999-3273	G09F 15/00
1999-3280	C07D 201/16
1999-3282	C07D 471/04
1999-3287	A61M 15/00
1999-3292	A61F 13/15
1999-3298	A61M 15/00
1999-3328	A61K 7/48
1999-3331	A61K 7/48
1999-3337	H01L 41/04
1999-3338	C07D 471/04
1999-3346	A23L 1/30
1999-3364	C07D 235/30
1999-3375	A61L 31/00
1999-3379	B32B 27/12
1999-3384	A61K 38/17
1999-3406	A61K 47/00
1999-3417	C07C 311/29
1999-3423	A61F 11/00
1999-3465	A23L 2/52
1999-3479	A23L 1/305
1999-3493	C12N 15/34
1999-3502	C07D 213/85
1999-3504	C07C 67/38
1999-3505	A61K 7/48
1999-3524	C07D 239/80
1999-3534	C07J 41/00
1999-3571	A61K 38/36
1999-3582	C12N 15/53
1999-3588	H01R 4/02
1999-3598	C12N 15/12
1999-3601	C07D 471/04
1999-3611	A61K 38/00
1999-3672	B27F 1/02
1999-3674	C07D 498/10
1999-3675	C07D 413/12
1999-3696	A01N 43/653
1999-3697	A01N 43/90
1999-3699	C07D 257/04
1999-3717	C07D 401/14
1999-3728	C07C 255/00
1999-3748	C07B 57/00
1999-3755	A61M 15/00
1999-3784	H01H 9/18
1999-3795	C07D 201/16
1999-3800	G06K 5/00
1999-3801	G07D 7/00
1999-3813	C07C 229/22
1999-3828	G01F 1/40
1999-3907	C07D 305/12
1999-3910	C12N 15/11
1999-3920	A61K 35/78
1999-3923	C07D 487/22
1999-3953	C12N 9/99
1999-3965	C12N 15/00
1999-4006	C07D 403/12
1999-4020	C07D 491/14
1999-4030	C07C 205/45
1999-4035	A61K 39/395
1999-4073	C07H 17/08
1999-4096	A61K 47/40
1999-4120	A61K 9/00
1999-4121	C12P 17/06
1999-4123	A61L 27/00
1999-4124	A61K 9/12
1999-4147	C07D 451/02
1999-4148	A61K 9/16
1999-4177	A61M 15/08
1999-4185	C07C 279/12

7 (51) **A 01 C 7/08, A 01 C 7/20, A 01 B 49/04**
(21) **1999-2304**
(71) KUHN S. A., Saverne, FR;
(72) Kirch Michel, Keskastel, FR;
Oberle Edmond, Haegen, FR;
(54) **Secí stroj**
(22) 23.06.1999
(32) 25.06.1998
(31) 1998/9808189
(33) FR
(57) Secí stroj sestává z rámu /53/ a z ústrojí /56/ pro výsev osiva do půdy, které obsahuje alespoň jednu první nosnou konstrukci /61/ a jednu druhou nosnou konstrukci /61´/ a alespoň jeden referenční orgán /17, 17´/. Referenční orgány /17, 17´/ jsou tvořeny přítlačnými válečky /34, 34´/ připojenými na rotační talířové brány /14, 14´/, které jsou součástí jednotky pro zpracování půdy. Alespoň jedno první a druhé opěrné ústrojí /86, 86´/ se opírá o první a druhý referenční orgán /17, 17´/ a je spojeno s první a druhou nosnou konstrukcí /61, 61´/ tak, aby omezovalo její pohyb. Alespoň jedno třetí opěrné ústrojí /88/ se opírá alespoň o jeden z referenčních orgánů /17, 17´/, takže je tím omezován pohyb jedné z nosných konstrukcí /61, 61´/ a/nebo centrální nosné konstrukce /60/.
(74) Toningerová Daniela, P.O.Box 14, Praha 412, 143 01;

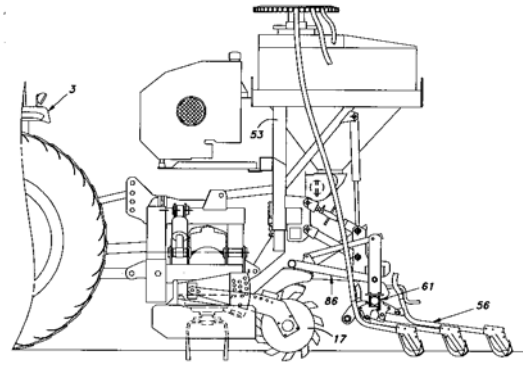

7 (51) **A 01 G 25/16, A 01 G 25/06, A 01 G 25/02**
(21) **1999-2445**
(71) VESELÝ Otto, České Budějovice, CZ;
(72) Veselý Otto, České Budějovice, CZ;
(54) **Zařízení pro nízkotlaké regulace průtoků kapalin z trubních otvorů**
(22) 09.07.1999
(57) Zařízení sestává z alespoň jedné trubní komory (1), v níž spodní část tvoří proměnný objem kapaliny (4), nad níž je vytvořen proměnný objem tekutiny s výhodou vzdušiny (5). Proměnný objem kapaliny (4) je spojen vývodem (3) s vnějším zvoleným prostředím. Usměrňovaným vstupem tlaků a průtoků kapaliny (4) a nebo tekutiny s výhodou vzdušiny (5) do trubní komory (1), dochází k regulovaným výtokům ze všech vývodů (3) do zvoleného prostředí v požadovaném množství a čase.

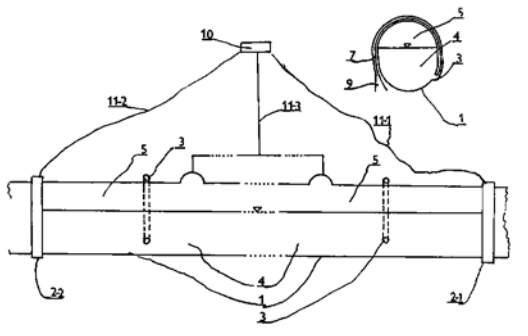

7 (51) **A 01 H 1/00, C 12 N 7/00, C 12 P 21/02, C 07 H 21/04**
(21) **1999-1560**
(71) BOARD OF TRUSTEES OF THE UNIVERSITY OF KENTUCKY, Lexington, KY, US;
(72) Xu Dongmei, Lexington, KY, US;
Nielsen Mark T., Lexington, KY, US;
Collins Glenn B., Lexington, KY, US;
(54) **Způsob získání odolnosti rostlin zprostředkované obalovým proteinem**
(22) 04.11.1997
(32) 04.11.1996
(31) 1996/030078
(33) US
(86) PCT/US97/20025
(87) WO 98/19518
(57) Způsobem lze vytvořit transgenní rostlinu, která vykazuje zvýšenou rezistenci k chorobě způsobené viry. Je založen na tranformaci buněk rostliny molekulou nukleové kyseliny kódující gen pro obalový protein viru. Způsob lze obecně aplikovat na jakoukoliv rostlinu a) mající genotyp nebo kultivar se zvýšenou rezistencí k virovému patogenu, a b) kterou lze infikovat virem, jehož gen pro obalový protein se použije pro rezistenci mediovanou obalovým proteinem (CPMR).
(74) PATENTSERVIS PRAHA a.s., Jivenská 1, Praha 4, 140 00;

7 (51) **A 01 K 5/02**
(21) **1998-2372**
(71) RACEK Vlastimil, Dražice, CZ;
(72) Racek Vlastimil ml., Opařany, CZ;
Fuka Antonín, Stádlec, CZ;
(54) **Rotační krmící zařízení, zejména pro prasata**
(22) 28.07.1998
(57) Krmicí zařízení sestává z boxového stojanu /18/ s korytem /20/, na kterém je usazeno těleso /9/ dávkovače. V něm je umístěn rozvaděč /14/ vody a pohon /11/ napojený na převod /7/ s otáčkovým čidlem /16/ uspořádaným na hřídeli /12/. Hřídel /12/ je spojen s dávkovacím zařízením /4/, na němž je usazen gravitační zásobník /1/, přičemž mezi dávkovacím zařízením /4/ a tělesem /9/ dávkovače jsou symetricky upraveny výpadové otvory /5/. Dávkovací zařízení /4/ je tvořeno plnicím kotoučem /22/ nejméně s jedním vstupním otvorem /23/ a výpadovým kotoučem /24/ s nejméně jedním výstupním otvorem /25/ upevněnými na hřídeli /12/. Mezi plnicí kotouč /22/ a výpadový kotouč /24/ je do tělesa /9/ dávkovače pevně usazen dávkovací prstenec /3/ s kalibrovanými komorami /26/ situovanými nad výpadovými otvory /5/.
(74) Koňák Antonín, Karla Čapka 808, Milevsko, 399 01;

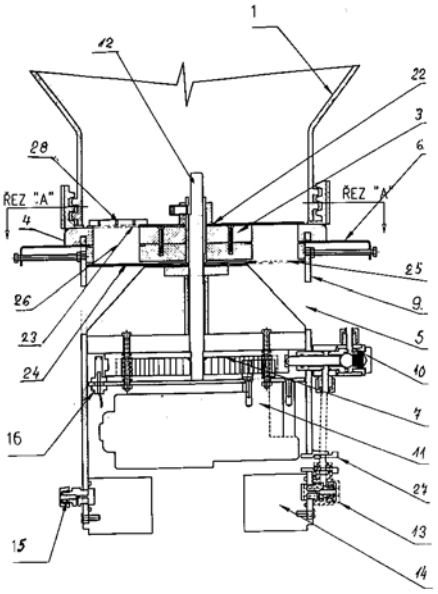

7 (51) **A 01 N 33/02, A 01 N 25/02**
(21) **1998-2397**
(71) LYBAR, A. S., Rtyně nad Bílinou, CZ;
(72) Moravec Josef Ing., Teplice, CZ;
(54) **Kožní přípravky repelentní s obsahem pyrethroidů**
(22) 30.07.1998
(57) Kožní přípravky repelentní s obsahem pyrethroidů vyznačené tím, že sestávají z 5,00 až 35,00 hmotnostních % repelentní účinné látky a nebo směsi repelentních účinných látek, zejména diethyltoluamidu, butylacetylaminoethylpropionátu, butylacetanilidu, diethylbenzamidu, 0,01 až 2,00 hmotnostních % syntetického pyrethroidu, s výhodou permethrinu, zbytek do 100 hmotnostních % tvoří rozpouštědla, zejména voda a ethylakohol, surfaktanty, případně plyny a pomocné látky.

---

7 (51) **A 01 N 43/54, // (A 01 N 43/54, A 01 N 61:00, A 01 N 55:00, A 01 N 47:38, A 01 N 43:84, A 01 N 43:653, A 01 N 43:54, A 01 N 37:50)**
(21) **1999-2632**
(71) E. I. DU PONT DE NEMOURS AND COMPANY, Wilmington, DE, US;
(72) Crompton Martina Cajnar, Elkton, MD, US;
Foor Stephen Ray, Hockessin, DE, US;
Julis Anthony Jay, Wilmongton, DE, US;
(54) **Fungicidní kompozice a způsob kontroly rostlinných onemocnění způsobených houbami**
(22) 26.01.1998
(32) 30.01.1997
(31) 1997/036063
(33) US
(86) PCT/US98/01381
(87) WO 98/33381
(57) Kombinace, které obsahují /1/ alespoň jednu sloučeninu zvolenou z chinazolinů obecného vzorce /I/, jeji N-oxidů a zemědělsky vhodných solí a /2/ alespoň jednu sloučeninu zvolenou ze: /a/ sloučenin působících na bc_1 komplex fungálních mitochondrických respiračních míst elektronového přenosu a /b/ sloučenin, které kontrolují fungální onemocnění inhibicí biosyntézy sterolu, přičemž symboly D, R^1, R^2, R^3 a R^4 mají specifický význam. Kompozice, které obsahují fungicidně účinné množství kombinací sloučenin podle vynálezu a způsob kontroly rostlinných onemocnění způsobených fungálními rostlinnými patogeny. Způsob zahrnuje aplikaci fungicidně účinného množství kombinací sloučenin podle vynálezu na rostlinu, její části, semeno nebo semenáč.
(74) Čermák Karel Dr., Národní 32, Praha 1, 110 00;

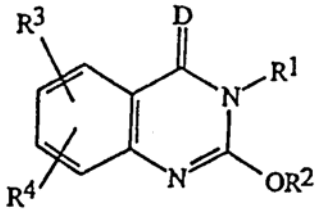

---

7 (51) **A 01 N 43/653**
(21) **1999-3696**
(71) BAYER AKTIENGESELLSCHAFT, Leverkusen, DE;
(72) Dutzmann Stefan, Langenfeld, DE;
Stenzel Klaus, Düsseldorf, DE;
Jautelat Manfred, Burscheid, DE;
(54) **Fungicidní prostředek, způsob hubení hub a použití tohoto fungicidního prostředku**
(22) 06.04.1998
(32) 18.04.1997
(31) 1997/19716257
(33) DE
(86) PCT/EP98/01986
(87) WO 98/47367
(57) Kombinace fungicidních účinných látek, které obsahují 2-[2-(1-chlorcyklopropyl)-3-(2-chlorfenyl)-2-hydroxypropyl]-2,4-dihydro-[1,2,4]-triazol-3-thion vzorce I a další fungicidní účinné látky, např. propineb, fenhexamid, bendicar, spiroxamin a azoxystrobin ,které jsou velmi vhodné pro hubení fytopatogenních hub. Způsob hubení fytopatogenních hub spočívá v aplikaci uvedených fungicidních kombinací na houby nebo na jejich životní prostředí.
(74) Všetečka Miloš JUDr., Hálkova 2, Praha 2, 120 00;

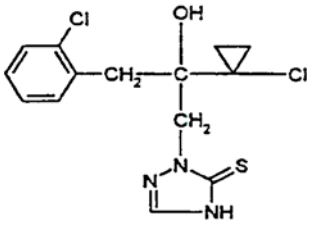

(I)

---

7 (51) **A 01 N 43/90**
(21) **1999-3697**
(71) BAYER AKTIENGESELLSCHAFT, Leverkusen, DE;
(72) Stenzel Klaus, Düsseldorf, DE;
Dutzmann Stefan, Langenfeld, DE;
Mauler-Machnik Astrid, Leichlingen, DE;
Assmann Lutz, Eutin, DE;
(54) **Fungicidní prostředek, způsob hubení hub a použití tohoto fungicidního prostředku**
(22) 06.04.1998
(32) 18.04.1997
(31) 1997/19716256
(33) DE
(86) PCT/EP98/01987
(87) WO 98/47370
(57) Kombinace fungicidních účinných látek, které obsahuje halogen-benzimidazol vzorce I, ve kterém Z znamená atom chloru nebo bromu a další fungicidní účinné látky, které jsou velmi vhodné pro hubení fytopatogenních hub. Způsob hubení hub, který spočívá v aplikaci fungicidní kombinace na houby nebo jejich životní prostředí.
(74) Všetečka Miloš JUDr., Hálkova 2, Praha 2, 120 00;

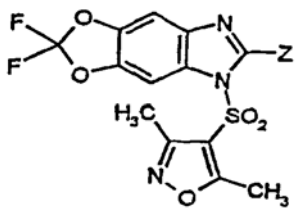

(I)

---

7 (51) **A 21 D 13/00, A 21 D 15/00, A 21 D 8/06**
(21) **1999-3058**
(71) UNILEVER N. V., Rotterdam, NL;
(72) Reeves Joanna, Sharnbrook, GB;
Tricarico Toni, Caivano, IT;
(54) **Oplatkový výrobek**
(22) 13.02.1998
(32) 27.02.1997

(31) 1997/97200556
(33) EP
(86) PCT/EP98/00820
(87) WO 98/37767
(57) Křupavý, přibližně kruhový oplatkový výrobek, přičemž ze dvou povrchů této oplatky má každý vzor vytvořený rýhami, kde první povrch má vzor zahrnující alespoň dva síťové vzory navrstvené vzájemně na sobě, přičemž jedna síť je uložena pod úhlem přibližně 45 ° vzhledem k druhé, a druhý povrch má jeden síťový vzor, přičemž tento vzor je uložen pod úhlem 45 ° vzhledem ke spodní síti na prvním povrchu.
(74) Korejzová Zdenka JUDr., Spálená 29, Praha 1, 110 00;

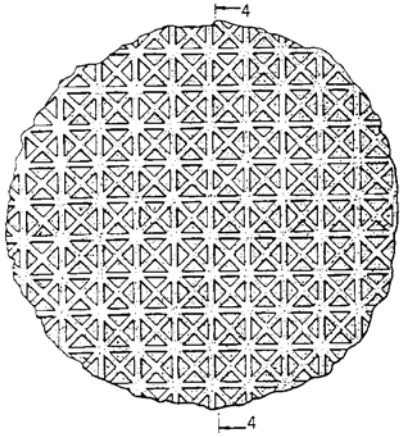

---

7 (51) **A 23 G 1/00, A 23 G 3/00**
(21) **1999-2276**
(71) SOCIÉTÉ DES PRODUITS NESTLÉ S. A., Vevey, CH;
(72) Manez Angel, Marines Valencia, ES; Berfuss David, Worthington, OH, US;
(54) **Způsob výroby složené hmoty**
(22) 22.06.1999
(32) 22.06.1998
(31) 1998/102217
(33) US
(57) Způsob výroby složené hmoty vhodné pro výrobu složených polev a náhražek čokolády, který zahrnuje mísení kakaového prášku získaného z kakaových bobů bez jakéhokoliv zpracování pražením s cukrářským tukem a pražení směsi kakaového prášku a cukrářského tuku za získání složené hmoty.
(74) Korejzová Zdenka JUDr., Spálená 29, Praha 1, 110 00;

---

7 (51) **A 23 G 9/00**
(21) **1999-3249**
(71) UNILEVER N. V., Rotterdam, NL;
(72) Darling Donald Frank, Sao Paulo, BR; Hoddle Andrew, Sharnbrook, GB;
(54) **Způsob výroby mraženého potravinářského produktu**
(22) 12.03.1998
(32) 14.03.1997
(31) 1997/97301733
(33) EP
(86) PCT/EP98/01575
(87) WO 98/41106
(57) Způsob výroby mraženého potravinářského produktu s obsahem peptidu AFP spočívá v tom, že se produkt nejprve alespoň částečně předběžně zmrazí v podstatě v nepřítomnosti ATP a pak se tyto bílkoviny k produktu přidají. Součást řešení tvoří také výsledný produkt, který je méně křehký než produkty, vyrobené obvyklým způsobem.
(74) Korejzová Zdenka JUDr., Spálená 29, Praha 1, 110 00;

---

7 (51) **A 23 L 1/19, A 23 D 7/005**
(21) **1999-3107**
(71) MENKEN DAIRY FOOD B. V., Oud Gastel, NL;
(72) Meijer Margarethe Jennie, Zevenbergen, NL;
(54) **Jedlá sprejová emulze balená v tlakové nádobě**
(22) 31.03.1999
(32) 07.04.1998
(31) 1998/1008829
(33) NL
(86) PCT/NL99/00194
(87) WO 99/51112
(57) Emulze, která obsahuje mléčný tuk a je balena do tlakových nádob, kde tato tlaková nádoba má výstupní prostředky umožňující výstup emulze v našlehané formě, k přípravě sprejového výrobku podobného smetaně, kde emulze také obsahuje jeden nebo více typů tukových složek, které si vzájemně odpovídají. Způsob výroby emulze spočívá ve smíchání složek a homogenizaci vzniklé směsi tak, aby si distribuce velikosti částic tukových složek po homogenizaci vzájemně odpovídaly.
(74) Kania František Ing., Mendlovo nám. 1a, Brno, 603 00;

---

7 (51) **A 23 L 1/305**
(21) **1999-3479**
(71) SIGMA-TAU HEALTHSCIENCE S. P. A., Pomezia, IT;
(72) Cavazza Claudio, Rome, IT;
(54) **Doplňková výživa pro snažší adaptaci kosterního svalstva vyčerpaného zatěžujícími výkony a paralyzování únavy asthenických jedinců**
(22) 27.03.1998
(32) 01.04.1997
(31) 1997RM/000185
(33) IT
(86) PCT/IT98/00069
(87) WO 98/43499
(57) Doplňková výživa pro usnadnění adaptace kosterního svalstva jedinců podstupujících program s vyčerpávajícími zátěžovými výkony a proti únavnosti a zemdlenosti asthenických jedinců, obsahující kombinaci L-karnitinu, acetyl-L-karnitinu a propionyl-L-karnitinu jako základní účinnou složku. Volitelnými přísadami jsou isovaleryl-L-karnitin, rozvětvené aminokyseliny a kreatin a/nebo fosfokreatin.
(74) Vandělíková Jana Ing., Petrská 12, Praha 1, 110 00;

---

7 (51) **A 23 L 1/30, A 23 L 1/302, A 23 L 1/305**
(21) **1999-3346**
(71) SIGMA-TAU INDUSTRIE FARMACEUTICHE RIUNITE S. P. A., Rome, IT;
(72) Cavazza Claudio, Rome, IT;
(54) **Léčebně nutriční přípravek pro diabetiky**
(22) 10.03.1998
(32) 20.03.1997
(31) 1997RM/000155
(33) IT
(86) PCT/IT98/00049
(87) WO 98/41113
(57) Léčebně nutriční přípravek pro diabetiky je zdravotní výživa pro diabetiky obsahující jako charakteristické aktivní složky kyselinu γ-linoleovou a nejméně jeden alkanoyl-L-karnitin, např, acetyl-L-karnitin a/nebo propionyl-L-karnitin.
(74) Vandělíková Jana Ing., Petrská 12, Praha 1, 110 00;

7 (51) **A 23 L 2/52**
(21) **1999-3465**
(71) HUSZ Georg Béla, Kottingbrunn, AT;
(72) Husz Georg Béla, Kottingbrunn, AT;
(54) **Nápoj, kombinace koncentrátů k jeho výrobě a způsob výroby nápoje**
(22) 15.04.1998
(32) 16.04.1997
(31) 1997/655
(33) AT
(86) PCT/AT98/00095
(87) WO 98/46092
(57) Nápoj s povzbuzujícím účinkem obsahuje 3,5,5-trimetylhexanal, kyselinu askorbovou, železo v iontové a/nebo komplexní formě vztaženo na 1 litr v následujících množstvích: kofein 100 mg/l až 180 mg/l, kyselina askorbová 200 mg/l až 350 mg/l, železo 5 mg/l až 10 mg/l, 3,5,5-trimetylhexanal 0,5 µl/l až 1,5 µl/l..
(74) Malůšek Jiří Ing., Mendlovo nám. 1a, Brno, 603 00;

---

7 (51) **A 23 N 15/04**
(21) **1999-2970**
(71) NICHOLSON MACHINERY LIMITED, Near Downham Market, GB;
(72) Nicholson David, Near Downham Market, GB;
(54) **Přístroj na odstranění natí a kořenů ze zemědělských plodin a způsob jeho použití**
(22) 13.01.1999
(32) 13.01.1998
(31) 1998/9800661
(33) GB
(86) PCT/GB99/00098
(87) WO 99/35922
(57) Stroj na odstranění kořenů a natí ze zemědělských plodin obsahuje dvojici v protisměru se otáčejících koleček, umístěných tak, aby mezi sebou přesně vymezovala prostor pro stisk, a prostředek pro otáčení koleček, přičemž alespoň jedno kolečko je ve tvaru polygonálního spirálového hranolu.
(74) PATENTSERVIS PRAHA a.s., Jivenská 1, Praha 4, 140 00;

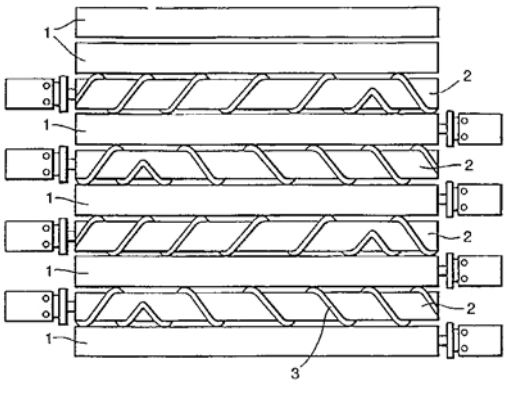

---

7 (51) **A 23 P 1/10, A 23 L 1/32, A 23 L 3/16**
(21) **1998-2358**
(71) ŠVÁB Jiří, Kladno, CZ;
(72) Šváb Jiří, Kladno, CZ;
(54) **Zařízení na výrobu dlouhých vajec**
(22) 27.07.1998
(57) Zařízení na výrobu dlouhých vajec, tvořené jednotlivými svisle orientovanými varnými formami /1/ s nejméně jedním dávkovačem /15, 16/ vaječné hmoty, přičemž jednotlivé varné formy /1/ jsou ze své spodní strany uzavřeny a jsou upraveny ve varném meziprostoru /2/, napojeném na ohřívací nádobu /3/ varného média.
(74) Belfín Vladimír Ing., P.O.BOX 117, Kladno, 272 80;

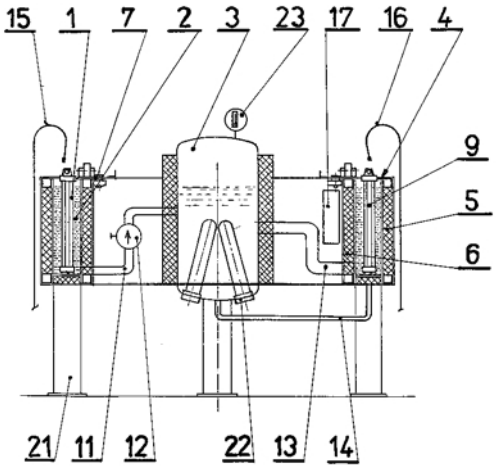

---

6 (51) **A 41 D 13/00, B 65 B 55/20**
(21) **1998-2332**
(71) HANULIAK Alojz Ing., Brno, CZ;
(72) Hanuliak Alojz Ing., Brno, CZ;
(54) **Ochranný prvek proti mechanickému rázu**
(22) 24.07.1998
(57) Pro chrániče proti mechanickému rázu, zejména pro použití jako součást sportovní výstroje, je určen ochranný prvek opatřený tuhou, částečně ohebnou, výztužnou vrstvou /1/ se soustavou vypuklých a/nebo vydutých elementů /2/, s výhodou ve tvaru kulové úseče. Výztužná vrstva /1/ je po obou plochách kryta poddajnou vrstvou /3, 5/ z pěnového polyuretanu. Vnější poddajná vrstva /3/ je alespoň částečně pokryta ochrannou vrstvou /4/ z ohebného materiálu.
(74) Žák Vítězslav Ing., Lidická 51, Brno, 602 00;

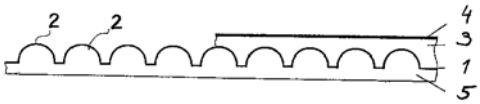

---

6 (51) **A 44 B 1/28**
(21) **1999-2530**
(71) YKK EUROPE LTD., London, GB;
(72) Pferdehirt Thomas, Wuppertal, DE;
(54) **Kloboučkový nýt**
(22) 15.07.1999
(32) 30.07.1998
(31) 1998/19834458
(33) DE
(57) Kloboučkový nýt je tvořený s kloboučkem /10/, který má volnou horní stranu /14/, dolní stranu /18/ a nýtovou část, která je tvořena nýtovým dříkem /22/ a nýtovou přírubou /24/. Nýtová část /20/ je uspořádána příčně vzhledem k ose /23/ nýtového dříku /22/ a nýtové příruby /24/, spojené s dolní stranou /18/ kloboučku /10/. Podstatou řešení je, že nýtová část /20/ je na straně nýtové příruby /24/, odvrácené od dolní části kloboučku /10/, opatřena zpevňovacím prvkem /26/.
(74) Sedlák Zdeněk Ing., Mendlovo nám. 1a, Brno, 603 00;

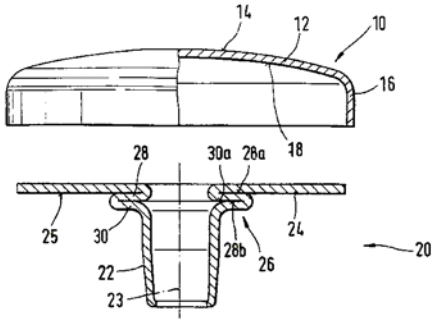

6 (51) **A 46 B 11/02, A 46 B 5/00**
(21) **1998-2440**
(71) KUTÍLEK Karel, Frýdlant, CZ;
(72) Kutílek Karel, Frýdlant, CZ;
(54) **Zubní kartáček**
(22) 04.08.1998
(57) Zubní kartáček /1/ je tvořen výměnnou hlavicí /3/ se štětinami /4/ a podlouhlým tělesem /2/. Podstatou řešení je, že v podlouhlém tělesu /2/ je vytvořena dutina /5/, v níž je umístěn subvně uložený píst /6/. S pístem /6/ je výhodně spojena ovládací ploška /8/, umístěná vně podlouhlého tělesa /2/, v jehož stěně /12/ je v místě pod ovládací ploškou /8/ vytvořen podélný výřez /7/. Podél výřezu /7/ jsou v roztečích ve stěně /12/ podlouhlého tělesa /2/ vytvořeny aretační zářezy /9/. Ve stěně /12/ podlouhlého tělesa /2/ je vytvořen plnicí nebo odvzdušňovací otvor /11/. V jiném výhodné provedení je dutina /5/ vytvořena i ve výměnné hlavici /3/. Do dutiny /5/ ve výměnné hlavici /3/ jsou zaústěny otvory /10/, procházející stěnou /12/ do prostoru štětin /4/.
(74) Strnad Václav Ing., Rychtářská 375/31, Liberec 14, 460 14;

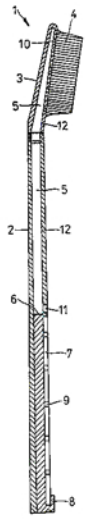

6 (51) **A 46 B 9/04, B 29 C 45/14, B 29 C 45/16**
(21) **1999-1998**
(71) THE PROCTER & GAMBLE COMPANY, Cincinnati, OH, US;
(72) Cann David Victor, Nr. Chertsey, GB;
O´neil Kilian John, Staines, GB;
Stark Roland, Warfield, GB;
(54) **Zubní kartáček a způsob výroby**
(22) 12.12.1997
(32) 24.12.1996
(31) 1996/9626862
(33) GB
(86) PCT/US97/22683
(87) WO 98/27847
(57) Řešením je způsob výroby dvousložkového pružně ohebného spoje na osobním čistícím nástroji /1/. kdy elastomer /7/ se vstřikuje do prázdného prostoru polotovaru plastového držadla /5/ nebo hlavy /2/ při teplotě přinejmenším 245°C, v důsledku čehož se elastomer /7/ spojuje s plastem a vytváří pružně ohebný spoj. Osobní čistící nástroj /1/ obsahuje pružně ohebný spoj mezi plastovým materiálem majícím bod měknutí podle Vicata nižší než 245°C a elastomerem /7/, přičemž elastomer /7/ se spojuje s plastovým materiálem tak, aby se tento elastomer /7/ mohl natahovat do 120 % své nenamáhané délky bez oddělování elastomeru /7/ od plastu.
(74) PATENTSERVIS PRAHA a.s., Jivenská 1, Praha 4, 140 00;

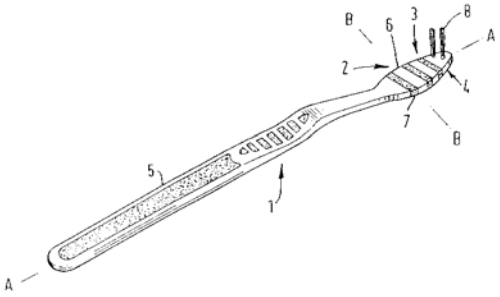

7 (51) **A 47 B 77/08**
(21) **1998-1567**
(71) VESELÝ Tomáš, Praha, CZ;
(72) Veselý Tomáš, Praha, CZ;
(54) **Skříňka kuchyňského zařízení**
(22) 20.05.1998
(57) Skříňka kuchyňského zařízení obsahuje spodní, čelní, zadní a boční desky, přičemž čelní deska /1/ je opatřena otvorem s dvířky /2/, zatímco spodní deska je opatřena nejméně jedním pojezdovým výsuvem /8/, na němž je připevněna výsuvná pracovní deska /7/, přičemž dvířka /2/ jsou vertikálně výsuvná.
(74) Müller Václav, Filipova 2016, Praha 4, 148 00;

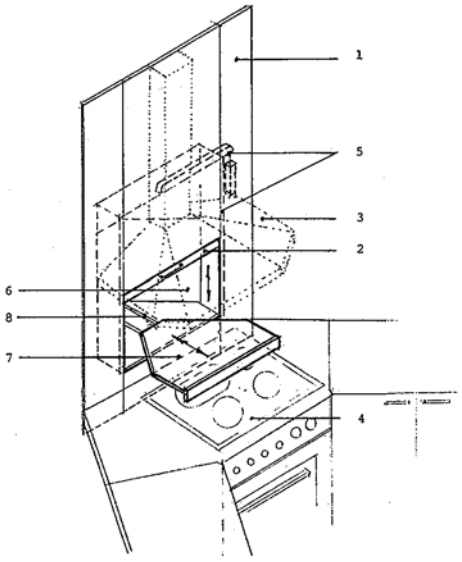

7 (51) **A 47 B 88/00, A 47 B 13/00**
(21) **1999-980**
(71) HÄFELE GMBH & CO., Nagold, DE;
(72) Neubert Berndt, Nagold, DE;
Zink Lothar, Waldachtal, DE;
(54) **Zásuvka s nasazovacím závěsným rámem**
(22) 19.03.1999
(32) 21.03.1998
(31) 1998/29805193

(33) DE

(57) Zásuvka /1/ s nasazovacím závěsným rámem tvořeným držadly /13, 14/ obsahuje boční stěny /6/ a /7/, které jsou opatřeny alespoň jednou řadou otvorů /8, 9/, ve kterých jsou prostřednictvím jazýčků /11/ a /12/ upevněny držáky /10/, v nichž jsou vsazeny spodní konce /15/ držadel /13, 14/ závěsného rámu. Namísto držáků /10/, mohou být v otvorech /8, 9/ prostřednictvím jazýčků /11/ a /12/ upevněny destičky /16/ ve tvaru půlkruhu, jimiž procházejí spodní konce /15/ držadel /13, 14/ opatřené ohybem, kterým jsou pak vsunuty do otvorů /18/ ve dně /19/ zásuvky /1/. Provedení nasazovacího závěsného rámu podle vynálezu umožňuje jeho umístění na libovolném místě zásuvky /1/, a použití držadel /13, 14/ o libovolné šířce, popřípadě použití většího počtu užších držadel /13, 14/ umístěných vedle sebe.

(74) Hořejš Milan Dr. Ing., Národní 32, Praha 1, 110 00;

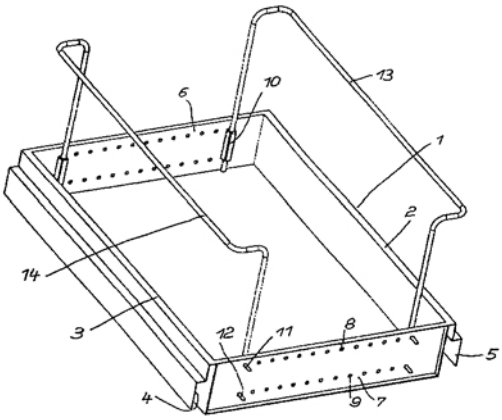

---

7 (51) **A 47 F 5/025, A 47 F 10/00**

(21) **1999-618**

(71) SINTEK INTERNATIONAL AB, Stockholm, SE;

(72) Alneng Carl-Göran, Stockholm, SE;

(54) **Policový stojan**

(22) 23.06.1997

(32) 30.08.1996

(31) 1996/9603157

(33) SE

(86) PCT/SE97/01114

(87) WO 98/09555

(57) Policový stojan je opatřen samostatně otočnými policemi (10) v podstatě kruhovými a umístěnými vzájemně nad sebou. Na obvodu každé police (10) je hnací zařízení (13, 14) pro pootočení nebo otáčení police (10). Police jsou rozděleny do úseků, opatřených impulsními generátory, spolupůsobícími s počítači impulsů pro určení pootočení police pro zpřístupnění požadovaného úseku.

(74) Andera Jiří Ing., Nad Štolou 12, Praha 7, 170 00;

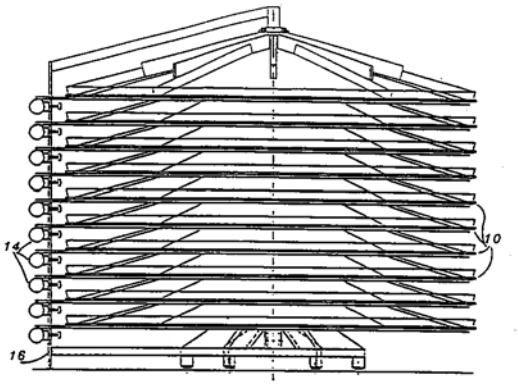

---

7 (51) **A 47 H 1/08**

(21) **1999-1237**

(71) CEDARGROVE LIMITED, Gibraltar, GI;

(72) Gastmann Günter, Essen, DE;

(54) **Kolejnice na záclony**

(22) 09.04.1999

(32) 11.04.1998

(31) 1998/29806621

(33) DE

(57) Kolejnice /1/ na záclony je provedena s alespoň jedním vodicím kanálem /2/ pro jezdce, kladky nebo podobně, a s montážní částí /3/ pro upevnění kolejnice /1/ na stěně, stropě nebo podobně. Kolejnice /1/ na záclony je vytvořena jako ohebný plastový profil s průřezem tvaru T, přičemž vodicí kanál /2/ je tvořen ramenem /4/ plastového profilu tvaru T a montážní část /3/ je tvořena příčnou stojinou /5/, přičemž kolejnice /1/ na záclony je svinutelná.

(74) Hořejš Milan Dr. Ing., Národní 32, Praha 1, 110 00;

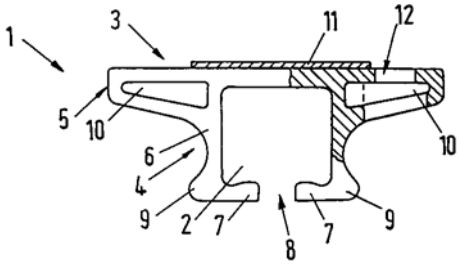

---

7 (51) **A 47 J 43/08, A 47 J 43/07**

(21) **1999-819**

(71) ROBOT-COUPE (S. N. C.), Montceau-Les-Mines, FR;

(72) Calange Yves, Gourdon, FR;

(54) **Ponorný mixér**

(22) 10.07.1998

(32) 16.07.1997, 29.10.1997

(31) 1997/9709012, 1997/9713551

(33) FR, FR

(86) PCT/FR98/01500

(87) WO 99/03388

(57) Ruční ponorný mixér zahrnuje pouzdro (3) osazené držadlem (4), přičemž pouzdro (3) obsahuje elektrický motor pro otáčení jedním koncem hřídele (5) obsaženého v pevné trubce (2), přičemž nástroj (13) je zajištěn k druhému konci hřídele (5). Druhý konec trubky (2) má na sobě namontovánu odnímatelnou koncovku (1) zajištěnou k nástroji (13), přičemž nástroj (13) je namontován odnímatelně na této koncovce (1).

(74) Korejzová Zdenka JUDr., Spálená 29, Praha 1, 110 00;

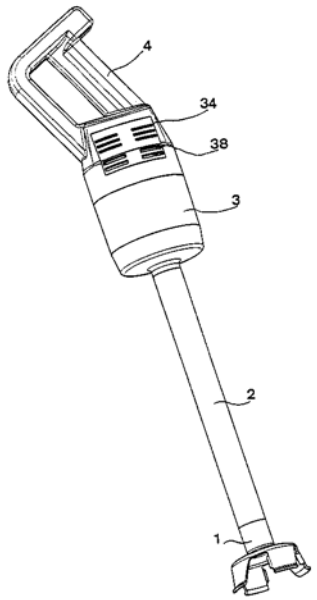

7 (51) **A 47 K 10/42**
(21) **1998-3751**
(71) KIMBERLY-CLARK LIMITED, Clwyd, GB;
(72) King Timothy James, Clwyd, GB;
(54) **Dávkovací kontejner pro skládané archy materiálu**
(22) 20.05.1997
(32) 20.05.1996
(31) 1996/650725
(33) US
(86) PCT/GB97/01362
(87) WO 97/43938
(57) Dávkovací kontejner /10/ pro vydávání jednotlivých vertikálně stohovaných, skládaných archů /46/ materiálu sestává ze spodního dna /22/, přední stěny /14/, zadní stěny /16/ a bočních stěn /18, 20/. Ve spodním dně /22/ je odebírací otvor /30/, jehož délkový rozměr /A/ je větší než šířkový rozměr /B/. Délkový rozměr /A/ odebíracího otvoru /30/ má příčnou orientaci vzhledem k přední stěně /14/. Skládané archy /46/ materiálu, nacházející se ve vnitřním prostoru pláště /12/, spočívají na spodním dnu /22/, přičemž každý arch /46/ materiálu má přední náběžný okraj /52/, zadní vlečený okraj /54/ a boční okraje /56/. Při vydávání jednotlivých archů materiálu z dávkovacího kontejneru /10/ jsou boční okraje /56/ archů při průchodu odebíracím otvorem /30/ působením jeho šířkového rozměru /B/ stlačované směrem k sobě navzájem.
(74) Švorčík Otakar JUDr., Hálkova 2, Praha 2, 120 00;

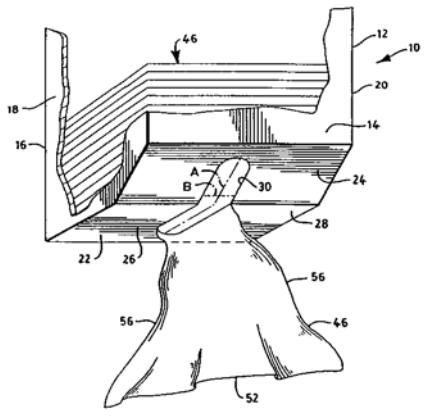

7 (51) **A 47 L 5/24, A 47 L 5/28, A 47 L 9/28**
(21) **1998-3435**
(71) VORWERK & CO. INTERHOLDING GMBH, Wuppertal, DE;
(72) Bumb Germann, Wuppertal, DE;
Ahlf Heinz-Jürgen, Bergisch Gladbach, DE;
Kemker Uwe, Wuppertal, DE;
Michel Paul-Gerhard, Ennepetal, DE;
(54) **Vysavač prachu**
(22) 20.03.1997
(32) 29.04.1996
(31) 1996/19617066
(33) DE
(86) PCT/EP97/01395
(87) WO 97/40733
(57) Vysavač /1/ prachu sestává z pojízdného podlahového dílu /3/ a motorové sací jednotky /2/, přičemž k přívodu elektrického proudu je na kabelovém bubínku /28/ na podlahovém dílu /3/ uložena přívodní šňůra /20/ se síťovou vidlicí /21/ na konci. Za účelem zlepšení ovladatelnosti tohoto vysavače /1/ prachu je mezi podlahovým dnem /3/ a motorovou sací jednotkou /2/ vytvořen rozpojitelný elektrický a mechanický zásuvný spoj /4/ a motorová sací jednotka /2/ je pro použití jako ruční vysavač prachu zcela odpojitelná od podlahového dílu /3/.
(74) Chlustina Jiří Ing., Jana Masaryka 43, Praha 2, 120 00;

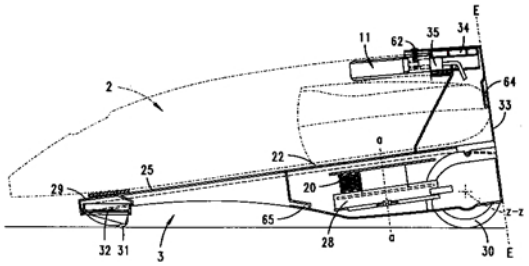

7 (51) **A 47 L 9/24**
(21) **1998-1728**
(71) SEB S. A., Ecully, FR;
(72) Soen Alain, Saint Marcel, FR;
Kerboas Pierre, Chambray, FR;
(54) **Spojka pro připojení sací hadice k vysavači**
(22) 04.06.1998
(32) 06.06.1997
(31) 1997/9707265
(33) FR
(57) Spojka obsahuje objímkový spojkový díl (30) ve formě válcovaného tělesa (32), upevněný ke skříni (5) vysavače, Spojka obsahuje objímkový spojkový díl (30) ve formě válcového tělesa (32), upevněný ke skříni (5) vysavače, zasouvací spojkový díl (10), upevněný ke konci sací hadice (8), obsahující střední zástrčný díl (12), souose obklopovaný vnějším pláštěm (14) v podstatě válcového tvaru, kluzně uložený v tělese (32) objímkového spojkového dílu (30), dále vodicí ústrojí (18,38) pro vedení posunu a zajišťovací ústrojí (34) pro zajišťování zasouvacího spojkového dílu (10) v objímkovém spojkovém dílu (30), dále ovládací mechanismus pro ovládání otevírání otočné vstupní klapky (64) na vstupu do sáčku. Ovládací mechanismus obsahuje ovládací tyčový člen (50), otočný okolo osy rovnoběžné s osou objímkového spojkového dílu (30). Přední konec (52) ovládacího tyčového členu tvoří ovládací klíč klapky a zadní část ovládacího tyčového členu (50) obsahuje natáčecí ústrojí (55), které je ve spojení s vnitřkem objímkového spojkového dílu (30) přes postranní okénko (36) pro spolupůsobení s unášecím prvkem (13) zasouvacího spojkového dílu (10). Vodicí ústrojí (18, 38) vyvolává v podstatě translační posun zasouvacího spojkového dílu (10) podél střední osy objímkového spojkového dílu (30), který se přenáší na natáčení

ovládacího tyčového členu (50), otevírajícího vstupní klapku (64).

(74) Zelený Pavel JUDr., Hálkova 2, Praha 2, 120 00;

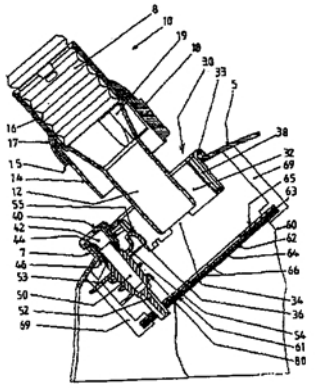

7 (51) **A 61 B 19/00, A 61 K 51/02**
(21) **1999-2611**
(71) BOARD OF SUPERVISORS OF LOUISIANA STATE UNIVERSITY AND AGRICULTURAL AND MECHANICAL COLLEGE, Baton Rouge, LA, US;
(72) Woltering Eugene A., Kenner, LA, US; Espenan Gregory D., Metairie, LA, US;
(54) **Způsob pro zvýšení akumulace radioaktivně značených sloučenin ve tkáních**
(22) 23.11.1998
(32) 24.11.1997
(31) 1997/977520
(33) US
(86) PCT/US98/24912
(87) WO 99/26551
(57) Podání radioaktivně značené sloučeniny v infusi trvající více než 2 hodiny, lépe více než 12 hodin, značně zvyšuje maximum radioaktivity, která se akumuluje v cílových buňkách. Účinnost podání radioaktivně značené sloučeniny může být asi pětkrát vyšší, než je tomu při bolusové injekci nebo krátkodobé infusi. Tato metoda zvyšuje poměr radioaktivity mezi nádorem a pozadím tím, že zvyšuje skutečné množství radioligandu akumulované v nádorových buňkách. Tato metoda může být použita s jakoukoliv radioaktivně značenou sloučeninou, jejíž vychytávání v buňkách je omezeno vazbou na buněčné receptory nebo transportní proteiny. Jakmile je radioaktivně značená sloučenina navázána a internalizována, je schopnost neznačené sloučeniny soutěžit s radioligandem značně snížena. Primárním faktorem ovlivňujícím retenční dobu po internalizaci je fyzikální poločas radioizotopu, nikoliv jeho biologický poločas.

(74) Jirotková Ivana Ing., Nad Štolou 12, Praha 7, 170 00;

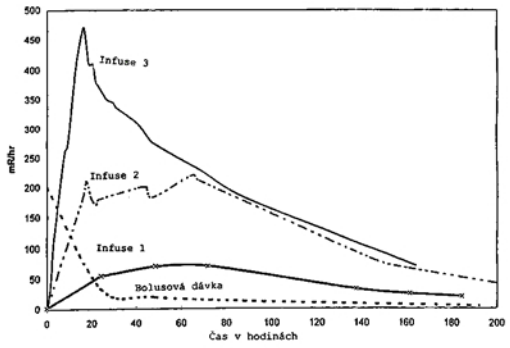

7 (51) **A 61 F 11/00, A 47 L 17/00, A 61 F 13/38**
(21) **1999-3423**
(71) ARSLINE S. A., Vacallo, CH;
(72) Turri Achille, Morbio Inferiore, CH;
(54) **Ušní lžička**
(22) 18.02.1998
(32) 24.03.1997
(31) 1997/707
(33) CH
(86) PCT/CH98/00063
(87) WO 98/42284
(57) Čistící nebo ošetřovací nástroj pro mnohonásobné upotřebení a použití, obzvláště v osobní hygieně, zahrnuje alespoň jedno držadlo (10), alespoň jeden držák (13) určený k překrytí čistícím nebo ošetřovacím prvkem (20) vytvářejícím s držákem (13) čistící hlavu, alespoň jeden přídržný kus (30). Čistící nebo ošetřovací prvek (20) je vyměnitelný kus, tvořený flexibilním materiálem dovolujícím jeho přizpůsobení do tvaru držáku (13) při umístění na uvedený držák (13), přičemž je na držáku stlačen a zadržován přídržným kusem (30). Držák (13) zahrnuje prostředky (14) zabraňující volnému otáčení prvku (20) umístěného na držáku.

(74) Všetečka Miloš JUDr., Hálkova 2, Praha 2, 120 00;

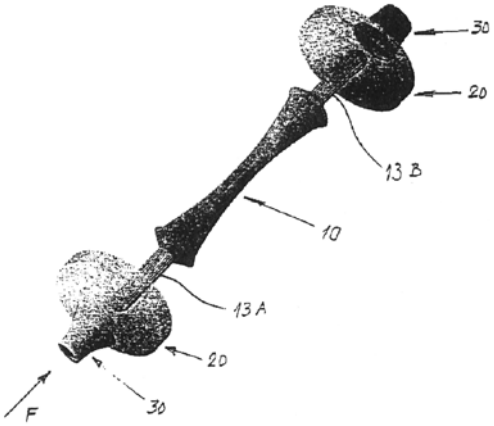

7 (51) **A 61 F 13/15**
(21) **1999-3292**
(71) THE PROCTER & GAMBLE COMPANY, Cincinnati, OH, US;
(72) Young Gerald Alfred, Cincinnati, OH, US; Lavon Gary Dean, Middletown, OH, US;
(54) **Absorpční výrobky obsahující materiál s vysokou průtočnou schopností**
(22) 26.03.1998
(32) 27.03.1997
(31) 1997/826208
(33) US
(86) PCT/IB98/00450
(87) WO 98/43571
(57) Absorpční jádra (28) pro absorpční výrobky, jako jsou pleny (20), kalhotky proti inkontinenci, tréninkové kalhoty, držáky plen a vložek, dámské hygienické prádlo a podobně, určené ke zlepšenému uložení a pohodlí uživatele při nošení, při adekvátním příjmu tělních exsudátů jsou určena k zadržování malých množství tekutiny v rozkrokové oblasti (56), vzhledem k dalším oblastem jádra, dokonce i když jádro (28) při použití absorbuje významné množství tekutiny. Aby se toho dosáhlo, je jádro (28) konstruováno tak, že tekutina se odvádí v podstatě z rozkrokové oblasti (56) k přednímu a/nebo zadnímu konci výrobku. Jádro (28) je zejména opatřeno ve své rozkrokové oblasti (56) rozdělovacím materiálem, který má vysokou průtočnou schopnost pro tekutiny, dokonce během dlouhého časového údobí. Průtočná schopnost materiálu odráží schopnost odvádění

značně velkého množství tekutiny z rozkrokové oblasti (56) jádra (28), dokonce během dlouhého časového údobí, například po dobu 10 až 30 minut.

(74) PATENTSERVIS PRAHA a.s., Jivenská 1, Praha 4, 140 00;

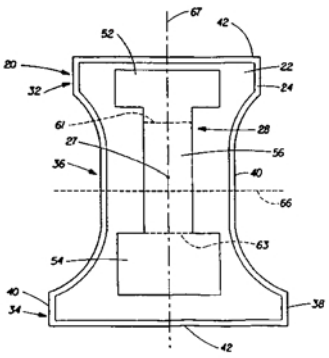

7 (51) **A 61 F 13/15**
(21) **1999-2269**
(71) PORCTER & GAMBLE COMPANY, Cincinnati, OH, US;
(72) Lynard Kathy Suzanne, Fairheld, OH, US;
Bruce Anne Holland, Cincinnati, OH, US;
Brown Pamela Jean, Maineville, OH, US;
Craig Stephanie, Loveland, OH, US;
Kirkbride Tana Marie, Cincinnati, OH, US;
(54) **Absorpční výrobek se zvýšenou celistvostí a zlepšeným přijímáním**
(22) 20.12.1996
(32) 20.12.1996
(31) 1996US/9620873
(33) WO
(86) PCT/US96/20873
(87) WO 98/27904
(57) Absorpční výrobky jako jsou hygienické vložky (20), kryty kalhotek, provedení používaná při inkontinenci dospělých osob a podobně, obsahují spojenou oblast (50), na k tělu otočené straně (20A) hygienické vložky (20) a nespojenou část-okénko (54) v tekutinu přijímající zóně hygienické vložky (20) pro zlepšené přijímání tekutin. Absorpční výrobky zahrnují horní vrstvu (38), která je přitavena v množství jednotlivých spojených ploch-spojení (52) k vespod ležící, tekutinou propustné či absorpční přijímací součástí (44). Nespojená část-okénko (54) je v podstatě bez spojených ploch a je obklopena oblastmi absorpčního výrobku, které obsahují spojené plochy-spojení (52).
(74) PATENTSERVIS PRAHA a.s., Jivenská 1, Praha 4, 140 00;

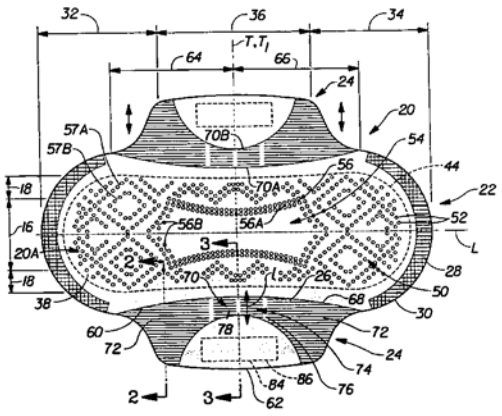

7 (51) **A 61 F 13/15, A 61 F 13/56, C 09 J 153/02**
(21) **1999-2174**
(71) THE PROCTER & GAMBLE COMPANY, Cincinnati, OH, US;
(72) Corzani Italo, Chieti, IT;
Romano Mario, Pescara, IT;
Hirsch Uwe Thomas Michael Horst, Griesheim, DE;
(54) **Jednorázový absorpční výrobek pro bezpečné, zevní přilnavé připojení k pokožce nositele**
(22) 22.12.1997
(32) 23.12.1996, 23.12.1996, 01.07.1997
(31) 1996/96120738, 1996/96120741, 1997/97110730
(33) EP, EP, EP
(86) PCT/US97/23478
(87) WO 98/27918
(57) Řešení se týká jednorázových absorpčních výrobků, obzvláště hygienických vložek, krytů kalhotek, produktů při inkontinenci dospělých osob, nebo pot sajících vložek, zejména pak takových jednorázových absorpčních výrobků, které se nosí svým připojením k pokožce nositele v ploše, kde je žádoucí pohlcování tělových tekutin. Tyto absorpční výrobky obsahují pro lepší zevní přilnavé připojení tohoto výrobku alespoň na části povrchu otočeného k nositeli adhezivum, s příslušnými reologickými charakteristikami, kde klíčovým významem charakteristik adheziva je vztah mezi modulem pružnosti a modulem viskozity, stejně tak jako jejich dynamické chování.
(74) PATENTSERVIS PRAHA a.s., Jivenská 1, Praha 4, 140 00;

6 (51) **A 61 F 7/03**
(21) **1999-2303**
(71) THE PROCTER & GAMBLE COMPANY, Cincinnati, OH, US;
(72) Davis Leane Kristine, Milford, OH, US;
Cramer Ronald Dean, Cincinnati, OH, US;
Ouellette William Robert, Cincinnati, OH, US;
Kimble Dawn Michele, Sharonville, OH, US;
(54) **Termosáček na jedno použití a unifikovanou konstrukcí**
(22) 17.12.1997
(32) 31.12.1996, 03.12.1997
(31) 1996/777853, 1997/984009
(33) US, US
(86) PCT/US97/23412
(87) WO 98/29066
(57) Termosáček na jedno použití s unifikovanou konstrukcí sestává z alespoň jedné souvislé vrstvy polotuhého materiálu, který má při teplotě 25 °C pevnost v tahu kPa nebo vyšší, s výhodou 8,5 kPa nebo vyšší, výhodněji 10 kPa nebo vyšší a je při této teplotě alespoň dvojrozměrně formovatelný, přičemž pevnost v tahu tohoto materiálu při teplotě 35 °C nebo vyšší je podstatně nižší, než pevnost v tahu tohoto materiálu při teplotě 25 °C, a kterým je polyethylén, polypropylén, nylon, polyester, polyvinylchlorid, polyvinylidénchlorid, polyurethan, polystyrén, zmýdelněný kopolymer ethylén-vinylacetát, kopolymer ethylén-vinyacetát, přírodní kaučuk, pryž z kaučukové směsi s regenátorem, syntetický kaučuk, nebo směsi těchto látek, a sestává dále z většího množství jednotlivých tepelných článků, které jsou umístěny uvnitř zmíněné unifikované konstrukce, nebo jsou k ní vázány.
(74) PATENTSERVIS PRAHA a.s., Jivenská 1, Praha 4, 140 00;

7 (51) **A 61 F 7/03**
(21) **1999-2377**
(71) THE PROCTER & GAMBLE COMPANY, Cincinnati, OH, US;
(72) Davis Leane Kristine, Milford, OH, US;
Cramer Ronald Dean, Cincinnati, OH, US;
Ouellette William Robert, Cincinnati, OH, US;
Kimble Dawn Michele, Sharonville, OH, US;

(54) **Termální tělový polštářek pro jednorázové použití**
(22) 17.12.1997
(32) 31.12.1996, 03.12.1997
(31) 1996/777856, 1997/984367
(33) US, US
(86) PCT/US97/23402
(87) WO 98/29063
(57) Termální tělový polštářek (10) má nejméně jeden termální obal (15) s jednotnou strukturou zhotovovanou z polotuhého materiálu, který při ohřívání měkne, přičemž obal (15) obsahuje určitý počet samostatných horkých buněk (16), rozmístěných v určité vzdálenosti od sebe a připevněných v nebo k jednotné struktuře termálního polštářku (10). Při výhodném provedení je v jednotné struktuře umístěno lepidlo citlivé na tlak, v rovnoběžných pruzích vedených svisle od horního okraje jednotné struktury ke spodnímu okraji mezi samotnými horkými buňkami (16). Termální tělové polštářky (10) pro jednorázové použití jsou určeny jednak pro připojení k oděvu osoby používající takový polštářek, a jednak pro přímé udržování na kůži, mají dobrou přizpůsobivost ve vztahu k tělu uživatele a poskytují soustavné aplikování tepla.
(74) PATENTSERVIS PRAHA a.s., Jivenská 1, Praha 4, 140 00;

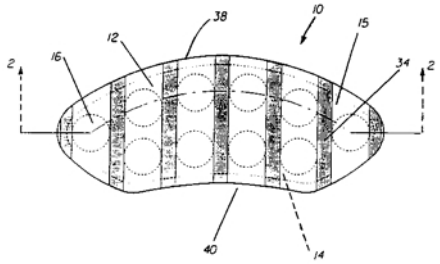

7 (51) **A 61 F 7/03, A 61 F 5/01**
(21) **1999-2379**
(71) THE PROCTER & GAMBLE COMPANY, Cincinnati, OH, US;
(72) Davis Leane Kristine, Milford, OH, US;
Cramer Roland Dean, Cincinnati, OH, US;
Ouellette William Robert, Cincinnati, OH, US;
Kimble Dawn Michele, Sharonville, OH, US;
(54) **Elastický termální zábal kolena pro jednorázové použití**
(22) 17.12.1997
(32) 31.12.1996, 03.12.1997
(31) 1996/775210, 1997/984366
(33) US, US
(86) PCT/US97/23410
(87) WO 98/29064
(57) Elastický termální zábal (10) kolena obsahuje nejméně jeden obal (22) s jednotnou strukturou obsahující nejméně jednu souvislou vrstvu z polotuhého materiálu, který ohříváním měkne, přičemž obal (22) obsahuje určitý počet horkých buněk (75) rozmístěných v určitých vzdálenostech od sebe a připevněných v nebo k jednotné struktuře termálního obalu (22), přičemž teplo se aplikuje na koleno uživatele. Elastický termální zábal (10) kolena je určen pro jednorázové použití a má dobrou přizpůsobivost ve vztahu ke kolenu uživatele a poskytuje soustavné aplikování tepla.
(74) PATENTSERVIS PRAHA a.s., Jivenská 1, Praha 4, 140 00;

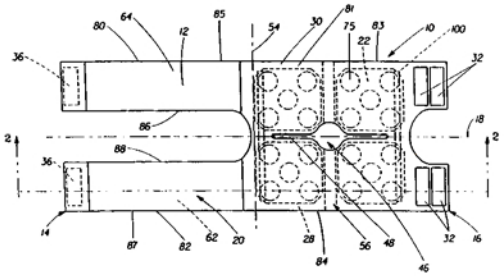

7 (51) **A 61 J 1/06, A 61 J 1/00, A 61 M 5/24**
(21) **1995-2384**
(71) Eli Lilly and Company, Indianapolis, IN, US;
(72) Dale Harris C., Fairland, IN, US;
(54) **Způsob lyofilizace a utěsňování injektovatelného produktu uvnitř patrony a zařízení k provádění tohoto způsobu**
(22) 14.03.1994
(32) 15.03.1993
(31) 1993/031683
(33) US
(86) PCT/US94/02738
(87) WO 94/21213
(57) Při způsobu lyofilizace a utěsňování injektovaného sterilizovaného produktu uvnitř patrony (58) mající hrdlo (64) definující v něm první otvor a mající druhý otvor naproti prvnímu otvoru a hrdlo (64) má obvodově radiálně vně vystupující přírubu (62) u prvního otvoru, se vkládá plunžr (59) do druhého otvoru a zavádí se sterilizovaný výrobek určený k lyofilizaci do patrony (58). Na patrony (58) se sterilizovaným produktem se nasazují čapky (20), patrony (58), sestavené do bloků tvořících matrici, se vkládají do mrazicí komory, lyofilizací se z produktu vypuzuje vlhkost, po vypuzení vlhkosti z patrony (58) se z lyofilizační komory a tím i z patron odsává kyslík a lyofilizační komora se plní dusíkem, který vyplňuje patrony (58) a dorazí se čapky (20) k utěsnění patron (58), které se vyjmou z lyofilizační komory. Zařízení k provádění tohoto způsobu, jehož podlouhlá patrona (58) se zúženou částí (66) na prvním konci a obrubou (63) vymezující první otvor má obvodovou přírubu (62) vně prvního otvoru a hrdlo (64) patrony souose umístěné mezi obvodovou přírubu (62) a zúženou část (66), přičemž hrdlo (64) patrony má menší průměr než obvodová příruba (62) a zúžená část (66), a patrona (68) má druhý otvor na druhém konci proti prvnímu otvoru, čapka (20) nasazená na prvním konci patrony (58), má první válcovou část s otevřeným dnem nad prvním koncem a vršek s otvorem pro zasazení jehly. Nejméně dvě pružně deformovatelné lišty (38, 40), vystupující radiálně dovnitř z první válcové části a těsně zachycené pod hrdlem (64) patrony (58) a pryžové kotoučové těsnění (52) v čapce (20) mezi prvním otvorem a druhým otvorem tvoří neproniknutelnou přepážku mezi čtyřhranným průduchem v čapce (20) pod tímto kotoučovým těsněním (52). První trubkovitá část (78) je radiálně umístěná a permanentně připojená k čapce)20) a zakončení)71) pístnice plunžru, kluzně uložené v pouzdru (76), má kruhovou hlavu (73) souosou s pryžovým plunžrem (54).
(74) Kalenský Petr JUDr., Hálkova 2, Praha 2, 120 00;

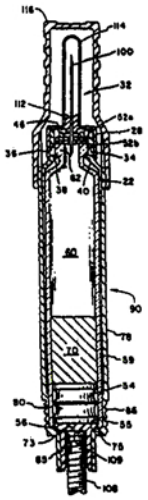

7 (51) **A 61 K 31/18, A 61 K 31/63, A 61 K 9/10, A 61 K 47/10, A 61 K 47/32**
(21) **1999-2986**
(71) HELSINN HEALTHCARE S. A.,
Pazzallo-Lugano, CH;
(72) Bader Stefano, Milano, IT;
Häusermann Enrique, Milano, IT;
Monti Tiziano, Pazzallo-Lugano, CH;
(54) **Prostředek pro místní podání**
(22) 20.02.1998
(32) 25.02.1997
(31) 1997MI/000408
(33) IT
(86) PCT/EP98/00990
(87) WO 98/37879
(57) Řešení se týká prostředku pro místní podání s obsahem nimesulidu v gelové formě. Prostředek obsahuje karboxyvinylový polymer, neutralizovaný činidlem pro tvorbu gelu nebo polyakrylamid-isoparafin a rozpouštědlo ze skupiny ethanol, isopropanol a diethylenglykolmonoethylether. Řešení zahrnuje také způsob výroby těchto prostředků. Uvedené prostředky jsou stálejší při vyšší biologické dostupnosti účinné látky.
(74) Korejzová Zdenka JUDr., Spálená 29, Praha 1, 110 00;

---

7 (51) **A 61 K 31/282, A 61 K 31/194, A 61 K 47/12, A 61 P 35/00**
(21) **1998-2588**
(71) LACHEMA, A. S., Brno, CZ;
(72) Kysilka Vladimír RNDr. CSc., Brno, CZ;
Zatloukalová Libuše RNDr., Brno, CZ;
Maleček Miroslav RNDr., Brno, CZ;
Gust Ronald Prof. Dr., Schierling, DE;
(54) **Farmaceutická kompozice s protinádorovým účinkem na bázi carboplatiny**
(22) 14.08.1998
(57) Řešení se týká farmaceutické kompozice s protinádorovým účinkem na bázi carboplatiny tvořené vodným roztokem carboplatiny s obsahem 1 až 20 $mg.ml^{-1}$, jejíž podstata spočívá v tom, že bezprostředně po její přípravě obsahuje méně než 0,1 % hmotnostního nečistot způsobujících nukleofilní substituci karboxylátového ligandu carboplatiny, zejména kyseliny 1,1-cyklobutandikarboxylové a/nebo její soli, vztaženo na hmotnost přítomné carboplatiny.
(74) Kubát Jan Ing., Přístavní 24, Praha 7, 170 00;

---

7 (51) **A 61 K 31/40, A 61 P 31/18**
(21) **1999-521**
(71) ELI LILLY AND COMPANY,
Indianapolis, IN, US;
(72) Jirousek Michael R., Indianapolis, IN, US;
Ways Douglas K., Indianapolis, IN, US;
Stramm Lawrence E., Indianapolis, IN, US;
(54) **Použití PKC inhibitorů pro výrobu léčiva pro léčbu nemocí centrálního nervového systému spojených s HIV infekcí**
(22) 28.08.1997
(32) 30.08.1996, 26.08.1997
(31) 1996/024869, 1997/917362
(33) US, US
(86) PCT/US97/15583
(87) WO 98/08510
(57) V řešení je popsáno použití zejména PKC inhibitoru selektivního k izoenzymu PKC pro výrobu léčiva pro léčbu poruch centrálního nervového systému souvisejících s infekcí HIV, tedy hydrochloridovou sůl (S)-3,4-[N,N´-1,1´-((2´´-ethoxy)-3´´´(O)-4´´´´-(N,N-dimethylamino)-butan)-bis-(3,3´-indolyl)]-1(H)-pyrrol-2,5-dionu.
(74) Kania František Ing., Mendlovo nám. 1a, Brno, 603 00;

---

7 (51) **A 61 K 31/431, A 61 K 9/50, A 61 K 9/20, A 61 P 31/04**
(21) **1999-2885**
(71) SMITHKLINE BEECHAM LABORATOIRES PHARMACEUTIQUES, Nanterre Cedex, FR;
SMITHKLINE BEECHAM S. A., Madrid, ES;
SMITHKLINE BEECHAM CORPORATION, Philadelphia, PA, US;
(72) Mention Jacky Andre Gustave, Mayenne, FR;
Sanroma Bordallo Jose Luis, Toledo, ES;
Storm Kevin Huntley, Bristol Tennessee, TN, US;
(54) **Farmaceutický prostředek**
(22) 10.02.1998
(32) 14.02.1997, 14.02.1997, 14.02.1997
(31) 1997/9703099, 1997/9703100, 1997/9703101
(33) GB, GB, GB
(86) PCT/EP98/00811
(87) WO 98/35672
(57) Podstatu řešení tvoří farmaceutický prostředek, který obsahuje amoxycillin a klavulanát v poměru n:1, kde n znamená celé číslo 1 až 16. Tyto farmaceutické prostředky mají sníženou celkovou hmotnost ve srovnání s dosud známými prostředky a připravují se z granulátu s obsahem amoxycillinu a klavulanátu a granulátu s obsahem amoxycillinu bez klavulanátu.
(74) Korejzová Zdenka JUDr., Spálená 29, Praha 1, 110 00;

---

7 (51) **A 61 K 31/4439, A 61 K 47/18, A 61 K 9/16, A 61 P 1/04**
(21) **1999-3128**
(71) HEXAL AG, Holzkirchen, DE;
(72) Klokkers Karin, Holzkirchen, DE;
Kutschera Mario, Holzkirchen, DE;
Fischer Wilfried, Holzkirchen, DE;
(54) **Farmaceutická formulace**
(22) 13.03.1998
(32) 13.03.1997
(31) 1997/97104200
(33) EP
(86) PCT/EP98/01478
(87) WO 98/40069
(57) Farmaceutická formulace zahrnující nebo sestávající z benzimidazolového derivátu jako aktivní složky a jako excipientů; nejméně jednoho cyklodextrinu a nejméně jedné aminokyseliny.
(74) Jirotková Ivana Ing., Nad Štolou 12, Praha 7, 170 00;

7 (51) **A 61 K 31/44, A 61 K 31/661, A 61 K 35/42, A 61 P 11/00**
(21) **1999-2914**
(71) BYK GULDEN LOMBERG CHEMISCHE FABRIK GMBH, Konstanz, DE;
(72) Germann Paul-Georg, Tostedt, DE;
Kilian Ulrich, Reichenau, DE;
Beume Rolf, Konstanz, DE;
Amschler Hermann, Radolfzell, DE;
Krüger Uwe, Konstanz, DE;
Häfner Dietrich, Konstanz, DE;
Eistetter Klaus, Konstanz, DE;
(54) **Prostředky pro léčbu ARDS nebo IRDS obsahující 3-(cyklopropylmethoxy)-N-(3,5-dichloro-4-pyridinyl)-4-(difluoromethoxy)benzamid a plicní surfaktant**
(22) 14.02.1998
(32) 17.02.1997, 19.02.1997
(31) 1997/19705924, 1997/97102639
(33) DE, EP
(86) PCT/EP98/00847
(87) WO 98/35683
(57) N-/3,5-dichloropyrid-4-yl/-3-cyklopropylmethoxy-4-difluoromethoxybenzamid, jeho farmaceuticky přijatelné soli a plicní surfaktant lze použít jako prostředek pro léčbu syndromu respirační tísně u novorozenců /IRDS/ nebo syndromu respirační tísně dospělých /ARDS/ a pro výrobu léků pro jejich potlačení.
(74) Korejzová Zdenka JUDr., Spálená 29, Praha 1, 110 00;

---

7 (51) **A 61 K 31/485, A 61 K 47/02, A 61 K 47/06, A 61 P 25/04**
(21) **1999-2896**
(71) GÖDECKE AKTIENGESELLSCHAFT, Berlin, DE;
(72) Raffelsberger Bernd, Gundelfingen, DE;
(54) **Způsob stabilizace naloxonhydrochloridu**
(22) 03.02.1998
(32) 14.02.1997
(31) 1997/19705537
(33) DE
(86) PCT/EP98/00556
(87) WO 98/35679
(57) Řešení se týká způsobu stabilizace naloxonu a jeho solí zabráněním naloxonu na 2,2´-dinaloxon pomocí vhodných stabilizátorů, zejména oxidu siřičitého a siřičitanu sodného.
(74) Čermák Karel Dr., Národní 32, Praha 1, 110 00;

---

7 (51) **A 61 K 31/5383, A 61 K 31/4709, A 61 P 31/04**
(21) **1999-2168**
(71) BAYER AKTIENGESELLSCHAFT, Leverkusen, DE;
(72) Matzke Michael, Wuppertal, DE;
Petersen Uwe, Leverkusen, DE;
Jaetsch Thomas, Köln, DE;
Bartel Stephan, Bergisch Gladbach, DE;
Schenke Thomas, Bergisch Gladbach, DE;
Himmler Thomas, Odenthal-Glöbusch, DE;
Baasner Bernd, Bergisch Gladbach, DE;
Werling Hans-Otto, Wuppertal, DE;
Schaller Klaus, Wuppertal, DE;
Labischinski Harald, Wuppertal, DE;
(54) **Použití derivátů 7-(2-oxa-5,8-diazabicyklo[4.3.0]non-yl-chinolonkarboxylové a -nafthyridonkarboxylové kyseliny pro terapii infekcí způsobených Heliobacter pylori a tím asociovaných gastroduodenálních onemocnění, nové sloučeniny tohoto typu a léčiva tyto sloučeniny obsahující**
(22) 04.12.1997
(32) 16.12.1996
(31) 1996/19652239
(33) DE
(86) PCT/EP97/06781
(87) WO 98/26779
(57) Řešení se týká použití derivátů 7-/2-oxa-5,8-diazabicyklo[4.3.0]non-8-yl-chinolonkarboxylové a -nafthyridonkarboxylové kyseliny, jakož i jejich solí, pro terapii infekcí způsobených Heliobacter pylori a tím asociovaných gastroduodenálních onemocnění, nových sloučenin tohoto typu a léčiv tyto sloučeniny obsahujících.
(74) Všetečka Miloš JUDr., Hálkova 2, Praha 2, 120 00;

---

7 (51) **A 61 K 31/55, A 61 K 31/553, A 61 P 9/10**
(21) **1999-2784**
(71) KEYSTONE BIOMEDICAL, INC., Los Angeles, CA, US;
(72) Horwitz Laurence D., Englewood, CO, US;
(54) **Použití deferriexochelinu pro výrobu léčiva schopného bránit proliferací buněk vaskulárního hladkého svalstva**
(22) 06.02.1998
(32) 06.02.1997
(31) 1997/796791
(33) US
(86) PCT/US98/02553
(87) WO 98/34619
(57) Použití exochelinů, zvláště pak exochelinů mikroorganizmu Mycobacterium tuberculosis, při prevenci proliferace buněk vaskulárního hladkého svalstva. Zavedení účinného množství deferriexocheelinů živého organizmu, jako je zvíře nebo člověk, orální, intravenózní nebo přímou cestou do místa, kde se požaduje jeho účinek, bude chránit cévy živého rganizmu před restenózou po angioplastice nebo vaskulárním chirurgickém zásahu a bude působit preventivně nebo zpomalovat postup aterosklerózy, systémové hypertenze, poškození cév zářením, stenózy nebo ucpání štěpů bypassu koronárních arterií nebo jiných cév po chirurgickém zákroku a různých forem pulmonální hypertenze.
(74) Jirotková Ivana Ing., Nad Štolou 12, Praha 7, 170 00;

---

7 (51) **A 61 K 35/78, A 61 P 19/08, A 61 P 19/10**
(21) **1999-3920**
(71) MÜHLBAUER Roman Conrad, Rapperswil, CH;
(72) Mühlbauer Roman Conrad, Rapperswil, CH;
(54) **Použití rostlinného extraktu k přípravě léku nebo potravinového doplňku**
(22) 04.05.1998
(32) 06.05.1997
(31) 1997/9709082
(33) GB
(86) PCT/EP98/02627
(87) WO 98/50054
(57) Řešení se týká potravinového doplňku nebo farmaceutického přípravku, který obsahuje rostlinný extrakt nebo koncentrát vybraný ze skupiny obsahující extrakty nebo koncentráty z rostliny patřící k rodu Allium, Petroselinum, Brassica a Eruca a jejich směsi. Přípravky jsou vhodné k léčení nebo prevenci nemocí nebo stavů, které jsou charakteristické zvýšenou resorpcí kostí, jako je

např. Pagetova nemoc, nádorem indukované onemocnění kostí a zvláště osteoporóza.

(74) Kubát Jan Ing., Přístavní 24, Praha 7, 170 00;

---

7 (51) **A 61 K 38/00, A 61 K 31/66, A 61 P 43/00**
(21) **1999-3611**
(71) WISCONSIN ALUMNI RESEARCH FOUNDATION, Madison, WI, US;
(72) Meyer Keith C., Middleton, WI, US;
Badr Safwan M., West Bloomfield, MI, US;
(54) **Způsob a zařízení k léčbě spánkové apnoe**
(22) 16.04.1998
(32) 16.04.1997
(31) 1997/834369
(33) US
(86) PCT/US98/07735
(87) WO 98/46245
(57) Aplikace syntetického nebo přirozeně se vyskytujícího surfaktantu do zadní faryngální oblasti spánkem významně snižuje příhody spánkových poruch, které mají za následek apnoe nebo hypopnoe. Předkládané řešení poskytuje plicní surfaktant v obvyklé aplikační nádobce pro snadné použití a uložení. Případy kyslíkové desaturace jsou redukovány, a tím je sníženo riziko patologických stavů spojených s apnoe.
(74) Čermák Karel Dr., Národní třída 32, Praha 1, 110 00;

---

7 (51) **A 61 K 38/04, A 61 P 35/00, // (A 61 K 38/04, A 61 K 31:335)**
(21) **1999-3211**
(71) BASF AKTIENGESELLSCHAFT, Ludwigshafen, DE;
(72) Barlozzari Teresa, Wellesley, MA, US;
Haupt Andreas, Northborough, MA, US;
(54) **Deriváty dolastatinu-15 v kombinaci s taxany**
(22) 09.03.1998
(32) 13.03.1997
(31) 1997/819101
(33) US
(86) PCT/US98/04594
(87) WO 98/40092
(57) Předložené řešení se zabývá prostředky a způsoby pro léčbu rakoviny prostřednictvím definovaných sloučenin obecného vzorce i v kombinaci s paclitaxelem, taxoterem, modifikovaným taxanem nebo taxoidním analogem, což poskytuje zlepšený antirakovinový účinek oproti tomu, který je dosažen jednotlivými sloučeninami.
(74) PATENTSERVIS PRAHA a.s., Jivenská 1, Praha 4, 140 00;

$$R^1\ R^2\ N\text{-}CHX\text{-}CO\text{-}A\text{-}B\text{-}D\text{-}(E)_s\text{-}(F)_r\text{-}(G)_u\text{-}K \qquad (I)$$

---

7 (51) **A 61 K 38/17, A 61 K 39/395, A 61 K 35/14, C 07 K 16/00, C 12 N 7/06, A 61 P 37/02**
(21) **1999-2934**
(71) ALPHA AND THERAPEUTIC CORPORATION, Los Angeles, CA, US;
(72) Mamidi Raja R., Pomona, CA, US;
Abgdasarian Andranik, San Dimas, CA, US;
Takechi Kazuo, Osaka, CA, JP;
Canaveral Gorgonio, Walnut, CA, US;
(54) **Způsob přípravy intravenózně aplikovatelného roztoku gammaglobulinu a výsledný produkt**
(22) 07.12.1998
(32) 24.12.1997
(31) 1997/997952
(33) US
(86) PCT/US98/25208
(87) WO 99/33484
(57) Způsob přípravy intravenózně aplikovatelného roztoku gama-globulinu, který v podstatě neobsahuje kontaminující viry, tepelnou úpravou, přičemž dochází k deaktivaci a dělení znečištěného roztoku gama-globulinu. Pak se čištěný gama-globulin upravuje směsí rozpouštědlo-detergent, přičemž dochází k další deaktivaci virů.
(74) PATENTSERVIS PRAHA a.s., Jivenská 1, Praha 4, 140 00;

---

7 (51) **A 61 K 38/17, A 61 P 1/00, A 61 P 19/02, A 61 P 31/00, A 61 P 35/00, A 61 P 37/00**
(21) **1999-3384**
(71) ZETESIS S. P. A., Milano, IT;
(72) Paneral Alberto, Milano, IT;
Meroni Pier Luigi, Milano, IT;
Bartorelli Alberto, Milano, IT;
(54) **Použití bílkovin, extrahovatelných z jater savců**
(22) 16.03.1998
(32) 25.03.1997
(31) 1997MI/000694
(33) IT
(86) PCT/EP98/01516
(87) WO 98/42366
(57) Řešení se týká použití bílkovin, extrahovatelných z jater savců kyselinou chloristou pro výrobu farmaceutických prostředků pro prevenci a léčení patologických stavů, u nichž dochází k hyperprodukci TFN, například roztroušené sklerózy, septického šoku, revmatoidní arthritidy a podobných stavů.
(74) Korejzová Zdeňka JUDr., Spálená 29, Praha 1, 110 00;

```
Met Ser Glu Asn Ser Glu Glu Pro Val Gly Glu Ala Lys  Ala
1               5                  10
Pro Ala Ala Ile Gly Pro Tyr Ser Gln Ala Val Leu Val  Asp
15                  20                  25
Arg Thr Ile Tyr Ile Ser Gly Gln Leu Gly Met Asp Pro  Ala
30                  35                  40
Ser Gly Gln Leu Val Pro Gly Gly Val Val Glu Glu Ala  Lys
45                  50                  55
Gln Ala Leu Thr Asn Ile Gly Glu Ile Leu Lys Ala Ala  Gly
60                  65                  70
Cys Asp Phe Thr Asn Val Val Lys Ala Thr Val Leu Leu  Ala
75                  80
Asp Ile Asn Asp Phe Ser Ala Val Asn Asp Val Tyr Lys  Gln
85                  90                  95
Tyr Phe Gln Ser Ser Phe Pro Ala Arg Ala Ala Tyr Gln Val
100                 105                 110
Ala Ala Leu Pro Lys Gly Gly Arg Val Glu Ile Glu Ala  Ile
115                 120                 125
Ala Val Gln Gly Pro Leu Thr Thr Ala Ser Val
130                 135
```

---

7 (51) **A 61 K 38/26, C 07 K 14/605, A 61 P 3/04**
(21) **1999-1651**
(71) ELI LILLY AND COMPANY, Indianapolis, IN, US;
(72) Dimarchi Richard D., Carmel, IN, US;
Efendic Suad, Lidingo, SE;
(54) **Léčivo k redukci tělesné hmotnosti nebo obezity**
(22) 04.11.1997
(32) 05.11.1996, 30.10.1997
(31) 1996/030213, 1997/961405
(33) US, US
(86) PCT/US97/20114
(87) WO 98/19698
(57) Předmětem tohoto řešení je použití prostředku obsahujícího glukagonu podobný peptid-1 nebo jeho analog nebo derivát pro přípravu léčiva k redukci tělesné hmotnosti nebo k léčbě obezity. Prostředek obzvláště obsahuje sloučeninu vybranou ze skupiny zahrnující GLP-1, deriváty GLP-1, agonisty receptoru pro GPL-1, agonisty signální přenosové kaskády pro GLP-1, sloučeniny, které

stimulují syntezu endogenního GLP-1, sloučeniny, které stimulují uvolňování endogenního GLP-1, nebo jejich farmaceuticky přijatelné soli.

(74) Zelený Pavel JUDr., Hálkova 2, Praha 2, 120 00;

---

7 (51) **A 61 K 38/36, A 61 K 38/48, C 12 N 7/06, C 12 N 9/74, A 61 P 7/00**

(21) **1999-3571**

(71) BAXTER AKTIENGESELLSCHAFT, Wien, AT;

(72) Schwarz Hans-Peter, Wien, AT;
Zerlauth Gerold, Wien, AT;
Turecek Peter, Klosterneuburg, AT;

(54) **Způsob inaktivace patogenů, obzvláště virů, v biologickém materiálu a přípravky tímto způsobem získané**

(22) 06.04.1998

(32) 08.04.1997

(31) 1997/0594

(33) AT

(86) PCT/AT98/00090

(87) WO 98/44941

(57) Popisuje se způsob inaktivace patogenů, obzvláště virů, v biologickém materiálu inkubací s chemickým prostředkem, který se vyznačuje tím, že se inkubace provádí v přítomnosti eluotropní soli odpovídající koncentraci chloridu sodného nejméně 200 mmol/1, s výhodou nejméně 300 mmol/1, a rovněž chromatorgaficky čištěný přípravek obsahující prothrombinový komplex.

(74) Všetečka Miloš JUDr., Hálkova 2, Praha 2, 120 00;

---

7 (51) **A 61 K 38/46, A 61 K 31/365**

(21) **1999-2651**

(71) F. HOFFMANN-LA ROCHE AG, Basel, CH;

(72) Hauptman Jonathan Brian, Ridgewood, NJ, US;

(54) **Použití inhibitorů gastrointestinální lipasy**

(22) 29.01.1998

(32) 05.02.1997

(31) 1997/037383

(33) US

(86) PCT/EP98/00468

(87) WO 98/34630

(57) Řešení se týká použití inhibitoru gastrointestinální lipasy pro výrobu orálních léčiv pro léčení nebo prevenci typu II diabetes mellitus, a léčiv takto vyrobených.

(74) Hořejš Milan JUDr. Ing., Národní 32, Praha 1, 110 00;

---

7 (51) **A 61 K 39/395, A 61 K 38/17, A 61 K 31/57, A 61 K 31/445, A 61 K 38/13, A 61 P 37/06, // (A 61 K 39/395, A 61 K 38:13,), (A 61 K 39/395, A 61 K 31:57,), (A 61 K 39/395, A 61 K 31:445,), (A 61 K 38/17, A 61 K 38:13,), (A 61 K 38/17, A 61 K 31:57,), (A 61 K 38/17, A 61 K 31:445)**

(21) **1999-4035**

(71) BIOGEN, INC., Cambridge, MA, US;
THE UNITED STATES OF AMERICA AS REPRESENTED BY THE SECRETARY OF THE NAVY CHIEF OF NAVAL RESEARCH, Arlington, VA, US;

(72) Kirk Allan D., Potomac, MD, US;
Harlan David M., Potomac, MD, US;
Thomas David, Wellesley, MA, US;
Kauffman Michael, Jamaica Plain, MA, US;
Burkly Linda, West Newton, MA, US;

(54) **Použití činidla rušícího vazbu CD40:CD154 pro výrobu léku k inhibici odhojení tkáňového štěpu a přípravek obsahující činidlo rušící vazbu CD40:CD154**

(22) 15.05.1998

(32) 17.05.1997, 11.06.1997, 12.05.1998

(31) 1997/046791, 1997/049389, 1998/085145

(33) US, US, US

(86) PCT/US98/10075

(87) WO 98/52606

(57) Přípravky a použití podle řešení jsou založeny na objevu, že odhojení (rejekce) štěpu může být inhibováno použitím činidla rušícího vazbu CD40:CD154, buďto samotného nebo v kombinaci s jinými imunomodulačními nebo imunosupresivními činidly. Výhodnou synergistickou kombinací je např. činidlo rušící vazbu CD40:CD154 a činidlo rušící CD28 signalizaci. Příkladem činidla rušícího vazbu CD40:CD154 je monoklonální protilátka anti-CD154, např. protilátka mající antigenně vazebné charakteristiky monoklonální protilátky 5c8. Příkladem činidla rušícího CD28 signalizaci je fúzní protein CTLA-Ig. Přípravek podle řešení lze použít k prodloužení přežívání transplantované tkáně u příjemce, k reverzi akutního odhojení štěpu a k oslabení imunologických následků selhání transplantovaného štěpu.

(74) Hakr Eduard Ing., Přístavní 24, Praha 7, 170 00;

---

7 (51) **A 61 K 41/00, A 61 P 29/00**

(21) **1999-2822**

(71) QLT PHOTOTHERAPEUTICS, INC., Vancouver, CA;
THE UNIVERSITY OF BRITISH COLUMBIA, Vancouver, CA;
CIBA VISION AG, Bulach, CH;

(72) Richter Anna M., Vancouver, CA;
Levy Julia G., Vancouver, CA;
Hariton Claude A. A., Sillery, CA;
Huber Gustave, Raftz, CH;
Stewart William C., James Island, SC, US;
Fsadni Mario Giulio, Bulach, CH;

(54) **Přípravky a nástroje pro prevenci nebo omezení účinků zánětů**

(22) 14.01.1998

(32) 11.02.1997, 02.10.1997

(31) 1997/797963, 1997/942883

(33) US, US

(86) PCT/IB98/00181

(87) WO 98/34644

(57) Farmaceutický přípravek nebo nástroj ke snižování nebo prevenci účinků zánětu vznikajícího v poraněné tkáni. Přípravek zahrnuje a) asi mg/ml až asi 2 mg/ml fotosensibilizačního prostředku schopného proniknout do poraněné tkáně nebo tkáně před poškozením s důsledkem požadovaného stupně biodistribuce za méně než 1 h a b) farmaceuticky přijatelný nosič. Nástroj zahrnuje a) fotosensibilizační prostředek schopný proniknout do poraněné tkáně nebo tkáně před poškozením s důsledkem požadovaného stupně biodistribuce za méně než 1 h a b) absorpční aplikátor.

(74) Jirotková Ivana Ing., Nad Štolou 12, Praha 7, 170 00;

---

7 (51) **A 61 K 41/00, A 61 P 31/00**

(21) **1999-2447**

(71) PHOTOCURE AS, Oslo, NO;

(72) Peng Qian, Oslo, NO;
Nesland Jahn M., Oslo, NO;
Giercksky Karl Erik, Oslo, NO;
Moan Johan, Oslo, NO;
Warloe Trond, Oslo, NO;

(54) **Farmaceutický prostředek**

(22) 09.01.1998

(32) 10.01.1997

(31) 1997/9700396

(33) GB

(86) PCT/GB98/00058
(87) WO 98/30242
(57) Farmaceutický prostředek pro léčení poruch a abnormalit zevních a vnitřních tělesných povrchů, reagujících na fotochemotherapeutickou léčbu obsahuje protoporfyrinový prekursor fotochemotherapeutické látky, fotosenzitizační látku, ukládanou do vaskulárního stromatu a popřípadě látku pro usnadnění průniku a/nebo chelatační činidlo. Řešení zahrnuje také balíčky s obsahem jednotlivých složek pro současné, oddělené nebo následné podání.
(74) Korejzová Zdenka JUDr., Spálená 29, Praha 1, 110 00;

---

7 (51) **A 61 K 47/00, A 61 K 31/4468, A 61 P 37/08**
(21) **1999-3406**
(71) SEPRACOR INC., Marlborough, MA, US;
(72) Redmon Martin P., Marlborough, MA, US;
Butler Hal T., Marlborough, MA, US;
Wald Stephen A., Sudbury, MA, US;
(54) **Farmaceutický prostředek s obsahem norastemizolu**
(22) 25.03.1998
(32) 26.03.1997, 06.05.1997
(31) 1997/824477, 1997/851786
(33) US, US
(86) PCT/US98/05701
(87) WO 98/42379
(57) Řešení se týká chemicky a teplotně stabilních farmaceutických prostředků s obsahem silného antihistaminika norastemizolu. Prostředky jsou bezlaktózové, nehygroskopické nebo bezvodé nebo obsahují velké částice inertním prostředkem potaženého norastemizolu nebo jeho farmaceuticky přijatelné soli a jsou stabilní a snadno vyrobitelné.
(74) Korejzová Zdeňka JUDr., Spálená 29, Praha 1, 110 00;

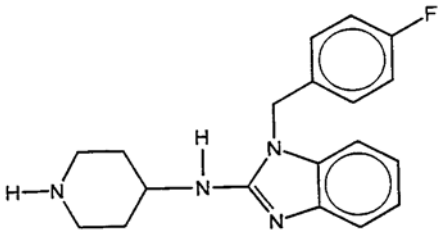

NORASTEMIZOL

---

7 (51) **A 61 K 47/40, A 61 K 31/497, A 61 P 31/00**
(21) **1999-4096**
(71) PFIZER INC., New York, NY, US;
(72) Harding Valerie Denise, Sandwich, GB;
(54) **Farmaceutické formulace obsahující vorikonazol**
(22) 02.06.1998
(32) 21.06.1997
(31) 1997/9713149
(33) GB
(86) PCT/EP98/03477
(87) WO 98/58677
(57) Farmaceutická formulace obsahující vorikonazol nebo jeho akceptovatelný derivát a cyklodextrinový derivát vzorce I, kde R^{1a-g}, R^{2a-g} a R^{3a-g} nezávisle představují oh nebo $O(CH_2)_4SO_3H$, nebo jeho farmaceuticky akceptovatelnou sůl.
(74) Hořejš Milan Dr. Ing., Národní 32, Praha 1, 110 00;

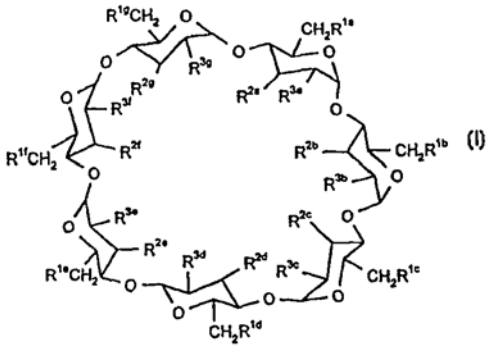
(I)

---

7 (51) **A 61 K 7/06, A 61 K 7/075, A 61 K 7/08, A 61 K 7/50**
(21) **1999-2567**
(71) L´ORÉAL, Paříž, FR;
(72) Muller Rainer, Leopoldshafen, DE;
Beauquey Bernard, Clichy, FR;
(54) **Směs obsahující opacifikační nebo perleťovací prostředek a nejméně jeden mastný alkohol**
(22) 19.07.1999
(32) 27.07.1998
(31) 1998/9809562
(33) FR
(57) Řešení se týká nových kompozic obsahujících povrchově aktivní bázi, nejméně jeden kondicionér, nejméně jeden lineární, nasycený mastný alkohol nebo směs mastných alkoholů obsahujících nejméně 50 % hmotn. alkoholu, obsahujícího 22 uhlíkových atomů, a alespoň jeden opacifikační a/nebo perleťovací prostředek. Řešení se týká použití lineárního, nasyceného mastného alkoholu s dlouhým řetězcem nebo směsi mastných alkoholů, obsahující alespoň 50 % hmotn. alkoholu, obsahujícího 22 uhlíkových atomů, k poskytování perlicího účinku a/nebo ke zvýšení perlicího účinku kompozic obsahujících alespoň jednu povrchově aktivní bázi a alespoň jeden opacifikační a/nebo perleťovací prostředek. Kompozice podle vynálezu jsou používány zejména jako proplachovací produkty, zvláště pro mytí a úpravu keratinových látek.
(74) PATENTSERVIS PRAHA a.s., Jivenská 1, Praha 4, 140 00;

---

7 (51) **A 61 K 7/06, C 12 N 5/06, C 12 N 5/00**
(21) **1999-3134**
(71) GHOST HOLDING B. V., Bunde, NL;
(72) Gho Conradus Ghosal, Bunde, NL;
(54) **Metoda vlasové propagace**
(22) 05.03.1998
(32) 05.03.1997
(31) 1997/1005445
(33) NL
(86) PCT/NL98/00129
(87) WO 98/47471
(57) Metoda reprodukce vlasů, která obsahuje následující kroky: /1/ odebrání vlasů v anagenní fázi z jedné nebo více donorových oblasti tak, že je stále zachována cibulková podstata odebraného vlasu v anagenní fázi; /2/ pěstování vlasových folikulových buněk z odebraného vlasu za takových podmínek, že vlasové folikulové buňky jsou schopné množení, a /3/ implantace vypěstovaných vlasových folikulových buněk do recepčních oblastí. Prostředek obsahující nejméně jeden vhodný keratinocytový kultivační prostředek neobsahující sérum a extrakty z nejméně jedné řady lidské žírné buňky a metoda pro pěstování vlasových folikulových buněk z vlasů a anagenní fázi, při níž je jeden nebo více vlasů v anagenní fázi vloženo do zmíněného prostředku.
(74) PATENTSERVIS PRAHA a.s., Jivenská 1, Praha 4, 140 00;

7 (51) **A 61 K 7/08, A 61 K 7/06, A 61 K 7/075, C 11 D 1/62, C 11 D 3/37**
(21) **1990-3095**
(71) COLGATE-PALMOLIVE COMPANY, New York, NY, US;
(72) Patel Amrit M., Dayton, NY, US; Robbins Clarence R., Martinsville, NY, US;
(54) **Kompozice pro úpravu vláknen a její použití**
(22) 21.06.1990
(32) 07.11.1989
(31) 1989/432644
(33) US
(57)
(74) Všetečka Miloš JUDr., Praha 1, 110 00;

---

7 (51) **A 61 K 7/08, A 61 K 7/075**
(21) **1999-2566**
(71) L´OREAL, Paříž, FR;
(72) Restle Serge, Saint-Prix, FR; Dubief Claude, Chesnay, FR;
(54) **Kosmetický detergentní prostředky a jejich použití**
(22) 19.07.1999
(32) 23.07.1998
(31) 1998/9809414
(33) FR
(57) Detergentní a kondiciérové prostředky obsahující v kosmeticky přijatelném prostředí /A/ mycí bázi obsahující alespoň jedno aniontové povrchově aktivní činidlo a alespoň jedno amfoterní povrchově aktivní činidlo a /B/ alespoň jeden aminovaný silikon, jenž má aminový index větší nebo rovný 0,4 meq./g, hmotnostní poměr amfoterního/aniontového povrchově aktivního činidla je vyšší nebo rovný 0,2. Způsob použití při mytí a péči o vlasy a pokožku.
(74) PATENTSERVIS PRAHA a.s., Jivenská 1, Praha 4, 140 00;

---

7 (51) **A 61 K 7/42**
(21) **1999-3083**
(71) PENTAPHARM AG, Basel, CH;
(72) Schreier Thomas, Bübendorf, CH; Jermann Roland, Laufen, CH;
(54) **Kombinace erytrulózy a redukujících cukrů se samoopalovacími účinky**
(22) 27.02.1998
(32) 05.03.1997
(31) 1997/518
(33) CH
(86) PCT/CH98/00083
(87) WO 98/38977
(57) Řešení se týká kombinace aktivních složek obsahující erythrulózu a dále redukující cukr se samoopalovacími vlastnostmi, například dihydroxyaceton, který se v kombinaci používá kvůli zhnědnutí pokožky. Ve srovnání s kompozicemi obsahujícími například pouze dihydroxyaceton, uvedená kombinace, založená na aktivních složkách a kosmetických sloučeninách dává souměrné a dlouhotrvající zbarvení kůže a ochraňuje kůži před vysoušením a nestejnoměrným loupáním.
(74) Smola Josef Ing., Mendlovo nám. 1a, Brno, 603 00;

---

7 (51) **A 61 K 7/48, A 61 K 7/00**
(21) **1999-3328**
(71) UNILEVER N. V., Rotterdam, NL;
(72) Crotty Brian Andrew, Trumbull, CT, US; Miner Philip Edward, Trumbull, CT, US; Johnson Anthony William, Trumbull, CT, US; Znaiden Alexander Paul, Trumbull, CT, US; Corey Joseph Michael, Trumbull, CT, US; Vargas Anthony, Trumbull, CT, US; Meyers Alan Joel, Trumbull, CT, US; Lange Beth Anne, Appleton, WI, US;
(54) **Kosmetický výrobek**
(22) 10.03.1998
(32) 20.03.1997, 23.01.1998
(31) 1997/039378, 1998/072355
(33) US, US
(86) PCT/EP98/01423
(87) WO 98/42303
(57) Kosmetický výrobek pro dodávání prospěšných látek na kůži prostřednictvím adhezivních proužků, které současně odstraňují keratotické látky z pórů kůže. Výrobek je ve formě proužku složeného z vrstvy pružného substrátu, na které je uložena směs obsahující adhezivní polymer. Směs je v podstatě složena z polymeru aniontových, kationtových, neiontových, amfoterních nebo zwitteriontových látek, a po namočení vzroste její lepkavost, přičemž namočení se provádí těsně před aplikací na kůži, a tím se zvýší adhezivita směsi. Mezi látky prospěšné na kůži, dodávané tímto adhezivním proužkem, patří látky zvolené ze skupiny vitaminů, rostlinných extraktů, alfa- a beta-hydroxykarboxylových kyselin, ceramidů, protizánětlivých látek, antimikrobiálních látek, vazokonstrikčních látek, solí zinku a jejich směsí. Proužky jsou uzavíratelně obklopeny prouzdrem pro účely ochrany proti vlhkosti.
(74) Korejzová Zdeňka JUDr., Spálená 29, Praha 1, 110 00;

---

7 (51) **A 61 K 7/48, A 61 K 7/00, C 08 L 83/04, B 29 B 9/00, B 01 J 2/18, B 01 J 2/20**
(21) **1999-3331**
(71) UNILEVER N. V., Rotterdam, NL;
(72) Divone Peter Anthony, Bardonia, NY, US; Dobkowski Brian John, Derby, CT, US; Cheney Michael Charles, Fairfield, CT, US; Pliego Salvador, Hamden, CT, US; Biercevicz Walter Anthony, Prospect, CT, US; Manzari Kenneth Paul, West Haven, CT, US;
(54) **Způsob výroby prostředku s obsahem silikonového elastomeru**
(22) 19.03.1998
(32) 20.03.1997
(31) 1997/822406
(33) US
(86) PCT/GB98/00828
(87) WO 98/42307
(57) Řešení se týká způsobu výroby prostředku s obsahem silikonového elastomeru pro použití v kosmetických prostředcích. Postup spočívá v tom, že se prostředek, obsahující silikonový elastomer a hydrofobní nosné prostředí uloží do reaktoru, kde se promísí a převede do vysokotlakého čerpadla a pak do zařízení, v němž se zmenší střední průměr částic silikonového elastomeru, načež se po případné recirkulaci zpět do reaktoru výsledný prostředek izoluje.
(74) Korejzová Zdeňka JUDr., Spálená 29, Praha 1, 110 00;

---

7 (51) **A 61 K 7/48, A 61 P 17/00**
(21) **1999-3505**
(71) THE BOOTS COMPANY PLC, Nottingham, GB;
(72) Fructus Alain E., Courbevoie, FR; Montet Florence, Levallois Perret, FR; Lazar Gabriela, Hamburg, DE; Tokgoz Nur Selcan, Paris, FR;
(54) **Kosmetický a/nebo dermatologický prostředek obsahující derivát methylovaného silanolu a derivát hydrolyzovaného rostlinného proteinu**
(22) 31.03.1998
(32) 04.04.1997
(31) 1997/9704167

(33) FR
(86) PCT/EP98/02115
(87) WO 98/44904
(57) Dermatologický a/nebo kosmetický prostředek pro léčbu symtomů stárnutí pokožky obsahující kombinaci nejméně jednoho derivátu methylovaného silanolu a nejméně jednoho derivátu hydrolyzovaného rostlinného proteinu. Derivátem methylovaného silanonu je methylsilanolmannuronát a derivátem hydrolyzovaného rostlinného proteinu je extrakt hydrolyzovaného pšeničného proteinu. Prostředek může také obsahovat /a/ vitamin C a/nebo jeden nebo více jeho derivátů, například askorbylfosfát hořečnatý, /b/ vitamin E a/nebo jeden nebo více derivátů a/nebo /c/ vitamin A a/nebo jeden nebo více jeho derivátů a/nebo /d/ oligopeptidy nebo jejich deriváty a/nebo /e/ rostlinné oleje extrahované z Helianthus annuus a/nebo Hedera helix nebo /f/ kyselinu fytovou.
(74) Hakr Eduard Ing., Přístavní 24, Praha 7, 170 00;

---

7 (51) **A 61 K 7/50, A 61 K 7/48**
(21) **1999-2429**
(71) UNILEVER N. V., Rotterdam, NL;
(72) Tsaur Liang Sheng, Norwood, NJ, US;
He Mengtao, Scottsdale, AZ, US;
Massaro Michael, Congers, NY, US;
Aronson Michael Paul, West Nyack, NY, US;
(54) **Prostředek pro čištění pleti**
(22) 24.12.1997
(32) 08.01.1997
(31) 1997/779546
(33) US
(86) PCT/EP97/07330
(87) WO 98/30202
(57) Předkládané řešení se týká vodných prostředků pro čištění pokožky obsahujících hydrofobní zvlákňující činidla s nízkou viskozitou (méně než 1 Pas), která byla předem zahuštěna definovanou polymerní směsí. Použití těchto specifických zahušťujících činidel umožní přídavek oleje s nízkou viskozitou do prostředků pro osobní mytí, které jsou schopny vyšší dodávky prospěšných látek na kůži a poskytují požadované uživatelské vlastnosti bez snížení tvorby pěny.
(74) Korejzová Zdenka JUDr., Spálená 29, Praha 1, 110 00;

---

7 (51) **A 61 K 9/00, A 61 K 31/10, A 61 K 31/4427, A 61 K 31/4439, A 61 P 1/04**
(21) **1998-4203**
(71) ASTRA AKTIEBOLAG, Södertälje, SE;
(72) Cederberg Christer, Mölndal, SE;
Sachs George, Encino, CA, US;
(54) **Léčivo k orálnímu podávání inhibitoru H+, K+-ATPasy a orální farmaceutický přípravek poskytující rozšířený plasmatický profil v krvi inhibitoru H+, K+-ATPasy**
(22) 18.06.1997
(32) 20.06.1996
(31) 1996/9602442
(33) SE
(86) PCT/SE97/01098
(87) WO 97/48380
(57) Řešením je použití inhibitoru H^+, K^+- ATPasy ke zlepšení inhibice sekrece žaludeční kyseliny pro přípravu léčiva k orálnímu podávání inhibitoru H^+,K^+-ATPasy pro dosažení rozšířeného plasmatického profilu v krvi podáním alespoň dvou po sobě jdoucích orálních jednotkových dávek inhibitoru H^+, K^+- ATPasy v intervalu 0,5 až 4 hodin, kde inhibitorem H^+, K^+ - ATPasy je sloučenina vzorce I. Řešením je dále orální farmaceutický přípravek poskytující rozšířený plasmatický profil v krvi inhibitoru H^+, K^+ - ATPasy, kde inhibitorem H^+, K^+ - ATPasy je sloučenina vzorce I. V této sloučenině substituenty mají specifický význam.
(74) Zelený Pavel JUDr., Hálkova 2, Praha 2, 120 00;

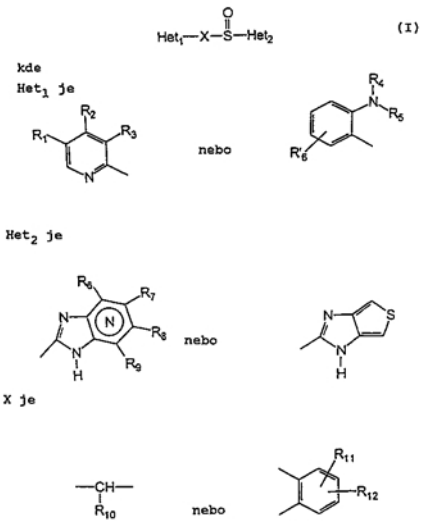

---

7 (51) **A 61 K 9/00, A 61 K 31/19, A 61 P 29/00**
(21) **1999-4120**
(71) THE BOOTS COMPANY PLC, Nottingham, GB;
(72) Day Andrew, Nottingham, GB;
Jones Huw Lyn, Nottingham, GB;
Smith Carl Simon, Nottingham, GB;
(54) **Způsob přípravy pastilek s obsahem flurbiprofenu**
(22) 20.05.1998
(32) 22.05.1997
(31) 1997/9710521
(33) GB
(86) PCT/EP98/03167
(87) WO 98/52539
(57) Způsob přípravy farmaceutického přípravku v podobě pastilek zahrnuje tyto stupně: 1) granulaci směsi flurbiprofenu a plniva s roztokem pojiva v polárním rozpouštědle za vzniku granulí; 2) roztavení směsi pro tvorbu pastilek; 3) smíchání granulí s roztavenou směsí pro tvorbu pastilek; 4) zpracování získané směsi na pastilky, z nichž každá obsahuje terapeuticky účinné množství flurbiprofenu.
(74) Hakr Eduard Ing., Přístavní 24, Praha 7, 170 00;

---

7 (51) **A 61 K 9/12**
(21) **1999-2225**
(71) BOEHRINGER INGELHEIM PHARMA KG, Ingelheim am Rhein, DE;
(72) Freund Bernhard Dr., Gau-Algesheim, DE;
Zierenberg Bernd Dr., Bingen am Rhein, DE;
(54) **Farmaceutický prostředek**
(22) 16.12.1997
(32) 20.12.1996
(31) 1996/19653969
(33) DE
(86) PCT/EP97/07062
(87) WO 98/27959
(57) Řešení se týká farmaceutických prostředků ve formě vodných roztoků pro použití k inhalačním účelům bez hnacích plynů. Řešení spočívá v tom, že farmacuetický prostředek obsahuje komplexotvornou látku, s výhodou ze skupiny kyselina nitrilotrioctová, kyselina citronová, askorbová nebo ethylendiamintetraoctová nebo soli těchto kyselin.

(74) Korejzová Zdenka JUDr., Spálená 29, Praha 1, 110 00;

---

7 (51) **A 61 K 9/127, A 61 K 31/41, A 61 K 31/715, A 61 K 33/18, A 61 K 33/14, A 61 P 31/12, A 61 P 31/14, A 61 P 31/20**
(21) **1998-2388**
(71) APA - PRAHA, S.R.O., Praha, CZ;
(72) Iljin Aleksandr Ivanovič, Almaty, KZ;
Sarkesjan Albert Artuševič, Almaty, KZ;
Borisov Pavel Georgievič, Almaty, KZ;
Božkov Jevgenij Alexejevič, Oktjabr, KZ;
Arakeljan Norjan Garibalděvič, Almaty, KZ;
Verbkin Anatolij Vasiljevič, Almaty, KZ;
Franc Petr, Praha, CZ;
(54) **Léčebný přípravek s virucidním účinkem**
(22) 29.07.1998
(57) Řešení se týká léčebného přípravku s virucidním účinkem, zejména na viry obsahující DNA a RNA u savců, včetně člověka, obsahující jod, jodid draselný nebo sodný, syntetický polymer rozpustný ve vodě, přírodní polymery, například polysacharidy, monosacharidy a oligosacharidy, a vodu. Přípravek obsahuje chlorid litný. Přípravek se širokým spektrem inhibičního a/nebo virucidního účinku lze aplikovat pro léčení onemocnění virové povahy u savců, včetně člověka. Přípravek má rovněž imunomodulační a imunostimulační účinek.
(74) Chlustina Jiří Ing., Jana Masaryka 43-47, Praha 2, 120 00;

---

7 (51) **A 61 K 9/12, A 61 K 31/573, A 61 P 11/06**
(21) **1999-4124**
(71) MINNESOTA MINING AND MANUFACTURING COMPANY, Saint Paul, MN, US;
(72) Oliver Martin J., Leicester, GB;
Fatania Kanu M., Loughborough, GB;
Scott John S., Loughborough, GB;
Muller Helgert, Radolfzell, DE;
(54) **Aerosolové léčivé přípravky**
(22) 18.05.1998
(32) 21.05.1997, 25.02.1998
(31) 1997/9710496, 1998/9803990
(33) GB, GB
(86) PCT/US98/10155
(87) WO 98/52542
(57) Farmaceutický aerosolový přípravek vhodný pro orální a/nebo nasální inhalační podání obsahující protizánětlivé léčivo ciklesonid, fluoruhlíkové propelenty jako je HFC 134a a/nebo 227, a ethanol v množství dostatečném k rozpuštění ciklesonidu (a různých případných přísad jako je povrchově aktivní prostředek). Přípravky s tímto složením vykazují velmi požadovanou fyzikální a chemickou stabilitu, a roněž mají výborné transportní vlastnosti.
(74) Čermák Karel Dr., Národní 32, Praha 1, 110 00;

---

7 (51) **A 61 K 9/16, A 61 K 31/56, A 61 P 11/00**
(21) **1999-4148**
(71) ASTRA AKTIEBOLAG, Södertälje, SE;
(72) Bisrat Mikael, Södertälje, SE;
Moshashaee Saeed, Dödertälje, SE;
(54) **Kompozice obsahující jemně rozptýlené, krystalické částice budesonidu**
(22) 15.05.1998
(32) 23.05.1997
(31) 1997/9701956
(33) SE
(86) PCT/SE98/00908
(87) WO 98/52544
(57) Jemně rozptýlené, v podstatě krystalické částice budesonidu vyznačující se tím, že jsou v podstatě hladké a mají hodnotu BET 1 až 4,5 m^2/g, způsob jejich přípravy, farmaceutický prostředek obsahující tyto částice, použití těchto částic při léčení a při výrobě léčiv pro použití při léčení dýchacích onemocnění a způsob léčení dýchacích onemocnění podáváním těchto částic pacientovi, který takovou léčbu potřebuje.
(74) Hakr Eduard Ing., Přístavní 24, Praha 7, 170 00;

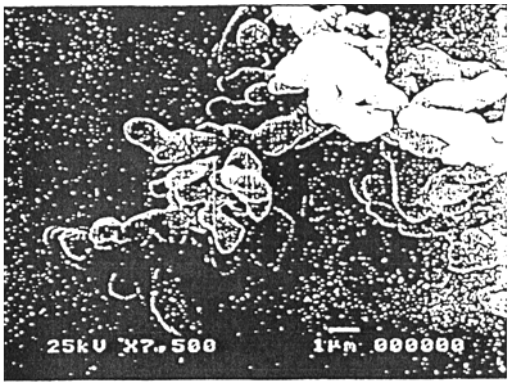

---

7 (51) **A 61 K 9/16, A 61 K 9/72, A 61 K 9/00, A 61 P 11/00**
(21) **1999-3233**
(71) SCHERING CORPORATION, Kenilworth, NJ, US;
(72) Yang Tsong-Toh, Warren, NJ, US;
(54) **Způsob výroby práškových aglomerátů**
(22) 16.03.1998
(32) 20.03.1997
(31) 1997/821129
(33) US
(86) PCT/US98/03799
(87) WO 98/41193
(57) Řešení se týká způsobu výroby aglomerátu léčiva a pevného pojiva. Při provádění tohoto způsobu výroby se vychází z uvedených složek ve formě jemných částeček, které mají vhodný obsah přeměnitelného amorfního podílu. Z těchto práškovitých složek se připraví aglomeráty a působením vnějšího stimulu, například vzdušené vlhkosti, se přeměnitelný amorfní podíl přítomný v aglomerátech převede na krystalickou formu. Vzniklé aglomeráty jsou dostatečně pevné, avšak jejich desintegrací při dávkování vzniká přiměřené množství jemných částeček. Předmětem řešení jsou rovněž dávkovací systémy pro perorální a nasální aplikaci zmíněných aglomerátů.
(74) PATENTSERVIS PRAHA a.s., Jivenská 1, Praha 4, 140 00;

---

7 (51) **A 61 K 9/22, A 61 K 31/138**
(21) **1999-2560**
(71) PHARMA PASS LLC, Irvine, CA, US;
(72) Seth Pawan, Irvine, CA, US;
(54) **Přípravek na bázi metoprololu a způsob jeho výroby**
(22) 16.07.1999
(32) 22.07.1998, 04.09.1998
(31) 1998/120914, 1998/98402192
(33) US, EP
(57) Řešení se týká nové pevné kompozice metoprololu obsahující polyethylenoxid a metoprolol, a způsobu její přípravy.
(74) Jirotková Ivana Ing., Nad Štolou 12, Praha 7, 170 00;

---

6 (51) **A 61 L 2/24, A 61 L 2/07, B 01 J 3/04, G 05 D 23/00**
(21) **1999-2599**
(71) GETINGE AB, Getinge, SE;
(72) Rydberg Carl-Magnus, Halmstad, SE;
Tönnesen Arve, Halden, NO;

(54) **Způsob regulace proudění tepla mezi úseky autoklávu a zařízení k provádění tohoto způsobu**
(22) 27.01.1997
(32) 27.01.1997
(31) 1997SE/9700125
(33) WO
(86) PCT/SE97/00125
(87) WO 98/32471
(57) Vynález se týká způsobu regulace proudění tepla mezi úseky /4, 5, 6/ autoklávu, který je rozdělen na pomyslné úseky /4, 5, 6/, které jsou vyhřívány prostřednictvím přivádění páry do těchto úseků /4, 5, 6/ za účelem ohřevu zboží /18/, které je umístěno v autoklávu, takže toto zboží /18/ dosáhne sterilizační teploty, přičemž je přívod tepla do uvedených úseků /4, 5, 6/ řízeně regulován. Tato řízená regulace je prováděna prostřednictvím postupného registrování velikosti teplot v jednotlivých úsecích /4, 5, 6/, přičemž pokud se teploty mezi úseky /4, 5, 6/ liší, je přívod páry do úseku, který má dočasně vyšší teplotu přerušen, a co nejdříve poté, kdy teplota v sousedním úseku dosáhla shora uvedené teploty, je přívod páry do tohoto úseku opět obnoven. U zařízení k provádění způsobu podle tohoto vynálezu je v každém úseku /4, 5, 6/ uspořádán teploměr /19, 20, 21/. Tyto teploměry /19, 20, 21/ jsou připojeny k řídící jednotce /22/, která je uspořádána za účelem registrování teplot, naměřených uvedenými teploměry /19, 20/21/, a za účelem ovládání funkce ventilů /12, 13, 14/ v potrubních větvích /9, 10, 11/ pro přívod páry do úseků /4, 5, 6/ v souladu se způsobem podle tohoto vynálezu.
(74) Čermák Karel Dr., Národní 32, Praha 1, 110 00;

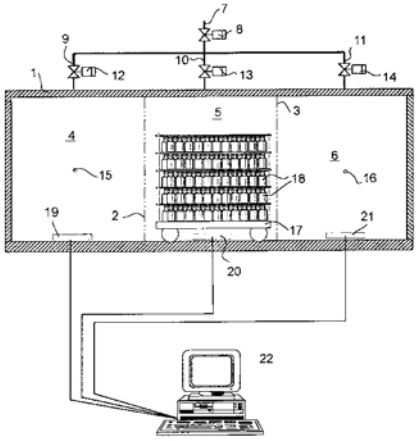

7 (51) **A 61 L 27/00, C 07 K 17/06**
(21) **1999-4123**
(71) MERCK PATENT GMBH, Darmstadt, DE;
(72) Kessler Horst, Garching, DE;
Finsinger Dirk, Garching, DE;
Jonczyk Alfred, Darmstadt, DE;
Meyer Jörg, Egelsbach, DE;
Nies Berthold, Fränkisch-Crumbach, DE;
Kantlehner Martin, Freising, DE;
(54) **Peptidem povlečené implantáty a způsob jejich přípravy**
(22) 09.05.1998
(32) 22.05.1997, 16.12.1997, 23.04.1998
(31) 1997/19721352, 1997/19755801, 1998/19818098
(33) DE, DE, DE
(86) PCT/EP98/02753
(87) WO 98/52619
(57) Způsob biologické funkcionalizace biomateriálů, zejména implantátů povlékáním na míru syntetizovanými peptidy RGD selektivními pro buňky nebo tkáně, které stimulují in vitro adhezi hlavně buněčných druhů určených k dosažení tkáňové integrace odpovídajícího biomateriálu.
(74) Hořejš Milan Dr. Ing., Národní 32, Praha 1, 110 00;

7 (51) **A 61 L 31/00**
(21) **1999-3375**
(71) RHONE-POULENC RORER S. A., Antony, FR;
(72) Peulve Pascal, Notre Dame de Bondeville, FR;
Revah Frédéric, Paris, FR;
Tadie Marc, Paris, FR;
(54) **Zařízení ke stimulaci nervové regenerace**
(22) 25.03.1998
(32) 26.03.1997
(31) 1997/9703672
(33) FR
(86) PCT/FR98/00595
(87) WO 98/42391
(57) Vynález se týká stimulace regenerace nervů, která se může užít jak na periferní nervy tak i na nervy centrálního nervového systému, zejména na míchu. Zařízení obsahuje biokompatibilní manžetu, do které je zaveden systém pro expresi neurotrofického faktoru.
(74) Hakr Eduard Ing., Přístavní 24, Praha 7, 170 00;

7 (51) **A 61 M 15/00**
(21) **1999-3298**
(71) BACON Raymond John Dr., Aldsworth, GB;
(72) Bacon Raymond John Dr., Aldsworth, GB;
(54) **Zařízení na vydávání aerosolu**
(22) 16.03.1998
(32) 19.03.1997
(31) 1997/9705657
(33) GB
(86) PCT/GB98/00770
(87) WO 98/41254
(57) Vydávací zařízení (1) je určeno pro vydávání léčiva obsaženého v nádobce (2) aerosolu, která je uspořádána v tělese (3) v objímce (4). Výstupní trubička (5) aerosolu je uložena v objímce (6) v bloku (7), vycházejícím vzhůru ze dna (8) tělesa (3). Nádobka (2) je takového typu, že vydává odměřenou dávku na základě stlačení výstupní trubičky (5) směrem k tělesu (9) nádobky (2). Výstupní trubička (5) je plynotěsně utěsněna v objímce (6). Blok (7) je opatřen polyetylénovou trubičkou (11), přilepenou k bočnímu otvoru (12) bloku (7) a propojenou s objímkou (6). Polyetylénová trubička (11) je opatřena dvojicí přehybů (13, 14). Její konec na opačné straně od bloku (7) je přilepen k průchozímu otvoru (16) v pístu (15). Píst (15) je uložen ve válci (17), vytvořeném v tělese (3). K vnější straně válce (17) je uchycen nástavec (18) tělesa (3), opatřený náústkem (19) s inhalačním otvorem (20). Toto uspořádání vykazuje rozšíření (21) otvoru (22) válce (17). Toto rozšíření (21) je dále osazeno na průměr nekruhového náústku (19), přičemž vytváří opěru pro pružinu (23), působící na píst (15) a přitlačující jej ve směru bloku (7). Trubička (11) je opatřena přehyby (13, 14) v důsledku působení pružiny (23) do takového rozsahu, že je uzavřena a působí jako ventil (24).
(74) Čermák Karel Dr., Národní třída 32, Praha 1, 110 00;

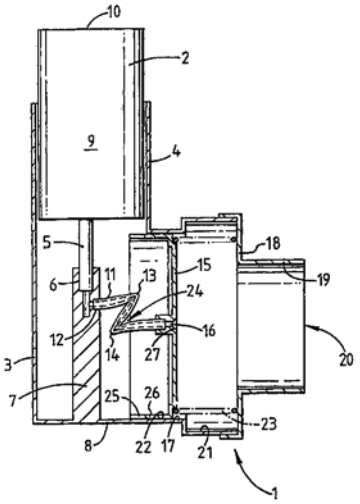

6 (51) **A 61 M 15/00**
(21) **1999-3287**
(71) DURA PHARMACEUTICALS, INC., San Diego, CA, US;
(72) Eisele Robert, San Diego, CA, US; Davies Karen, San Diego, CA, US; Chen Jeffrey, Palo Alto, CA, US; Greenspan Bernard, San Diego, CA, US;
(54) **Inhalátor suchého prášku**
(22) 16.03.1998
(32) 20.03.1997
(31) 1997/821753
(33) US
(86) PCT/US98/05133
(87) WO 98/41265
(57) Inhalátor /1/ suchého prášku sestává z víčka /20/ výkyvně připevněného k tělesu /5/ inhalátoru. Inhalátor /1/ dále sestává ze směšovací komory /8/, ze zásobníku /60/ léků a z tlakového spínače /19/.
(74) Hakr Eduard Ing., Přístavní 24, Praha 7, 170 00;

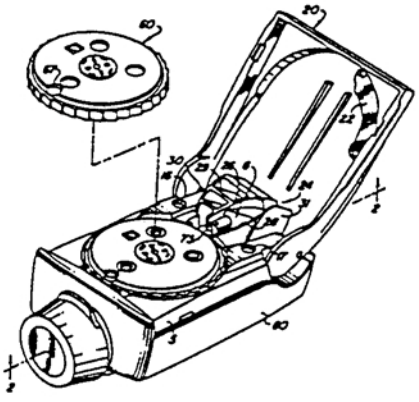

7 (51) **A 61 M 15/00, A 61 K 33/14**
(21) **1999-3755**
(71) THE PROCTER & GAMBLE COMPANY, Cincinnati, OH, US;
(72) Vinogradov Valentin Antonovich, Moskva, RU; Dirksing Robert Stanley, Cincinnati, OH, US;
(54) **Způsob podávání haloterapie**
(22) 29.04.1998
(32) 29.04.1997
(31) 1997/841132
(33) US
(86) PCT/US98/08372
(87) WO 98/48875
(57) Způsob podávání haloterapie do horní části (22-26) dolního respiračního traktu (20) zahrnuje postup ovládání rozprašovače (30) a inhalace. Rozprašovač (30) obsahuje suchý prášek chloridu sodného. Uživatel ovládá rozprašovač (30) tak, aby došlo k uvolnění dávky prášku k inhalaci, když je rozprašovač (30) namířen do uživatelových úst. Uživatel potom inhaluje dávku prášku ústy. Protože prášek je tvořen částicemi o velikosti, která umožňuje cíleně zasáhnout horní části (22-26) dolního respiračního traktu (20) bez vstupu do plic uživatele, dávka suchého prášku dosáhne v horní části (22-26) dostatečné koncentrace k zajištění účinné haloterapie. Požadovaná velikost částic je od 5 µm do asi 20 µm. Navrhovaná dávka je asi 3 mg prášku.
(74) PATENTSERVIS PRAHA a.s., Jivenská 1, Praha 4, 140 00;

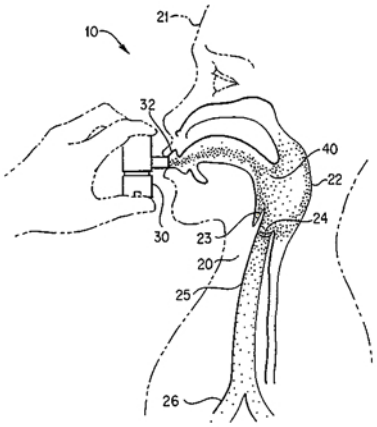

7 (51) **A 61 M 15/08**
(21) **1999-4177**
(71) DIRECT-HALER A/S, Odense, DK;
(72) Keldmann Erik, Odense, DK; Keldmann Troels, Copenhagen, DK; Pelaez Ricardo Palacios, Bilbao, ES; Quesada Jorge Martinez, Bilbao, ES;
(54) **Zařízení pro zavádění práškové či částicové substance do nosních dírek osoby**
(22) 26.05.1998
(32) 27.05.1997
(31) 1997/606
(33) DK
(86) PCT/DK98/00214
(87) WO 98/53869
(57) Zařízení pro aplikaci práškové či částicové substance na sliznici v nosní dírce obsahuje trubkové těleso (10) podobné picí slámce. Trubkové těleso (10) má opačné koncové části tvořící náústek (11) a nosní nástavec (12) k vložení mezi rty a do nosní dírky uživatele. Náústek (11) a nosní nástavec (12) jsou propojeny ohnutou nebo ohebnou přednostně zvlněnou mezilehlou částí (13). Dávka (14) práškové či částicové substance umístěná v trubkovém tělese (10) je přenesena do nosní dírky když uživatel fouká do náústku (11). Část náústku (11) je přednostně zploštěna nebo stlačena mezi dvěma prsty (35) uživatele. Stlačená část (34) je uvolněna, když uživatel začne silně foukat do stlačené náústkové části, která je tak nafouknuta. Bylo zjištěno, že uživatel automaticky uzavře spojení mezi nosními dírkami a hrdlem čípkem, když fouká.
(74) Čermák Karel Dr., Národní třída 32, Praha 1, 110 00;

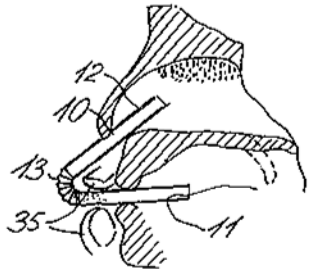

7 (51) **A 61 M 25/01**
(21) **1999-2634**
(71) ZULI HOLDINGS LTD.,
Ramat Hasharon, IL;
(72) Richter Jacob, Ramat Hasharon, IL;
(54) **Přístroj a způsob pro selektivní umístění přístroje a pro manipulaci s přístrojem**
(22) 26.07.1999
(32) 31.07.1998
(31) 1998/127222
(33) US
(57) Přístroj je určen pro vtažení a umístění prostředku, například stentu, do cílové oblasti lumenu. V jednom provedení je motor (1) válcovitého tvaru opatřen podélným otvorem (5), třecí plochou (6), umístěnou v tomto podélném otvoru (5), ve kterém je rovněž umístěn vodicí drát (2). Vodicí drát (2) a třecí plocha (6) motoru (1) jsou dimenzovány a uzpůsobeny pro účely jejich vzájemného styku a pro přenášení tření mezi třecí plochou (6) a vodicím drátem (2), čímž je umožněno, aby motor (1) zatáhl katetr (15) do cílové oblasti jeho posunem po vodicím drátu (2). V jiném provedení je válcový motor (8), opatřený třecí plochou (14) na svém vnějším povrchu (10), umístěn ve vodicí trubici (9).
(74) Čermák Karel Dr., Národní 32, Praha 1, 110 00;

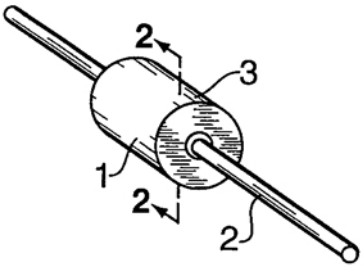

7 (51) **A 61 M 5/178, A 61 M 5/32**
(21) **1998-2232**
(71) CHEN Long-Hsiung, Taipei, TW;
(72) Chen Long-Hsiung, Taipei, TW;
(54) **Bezpečná stříkačka pro nitrožilní injekci s usměrněným pístem**
(22) 15.07.1998
(57) Bezpečná stříkačka pro nitrožilní injekci s usměrněným /řízeným/ pístem, zahrnuje pracovní válec /1/, jehlovou jednotku /2/ a píst /3/. Na vršku pracovního válce /1/ je výstředně uspořádán výstup /11/. Jehlová jednotka /2/ obsahuje jehlu /21/ a vřetenovitě tvarovaný držák /22/ jehly, upevněný uvnitř tohoto výstupu /11/. Spojovací dřík /23/ má pod vřetenovitě tvarovaným držákem /22/ uspořádán šípový dlab /231/. Píst /3/ má na svém horním povrchu hlavu /31/ s výstředně uspořádaným šípovým čepem /311/. Podpůrná destička /312/ umístěná pod hlavou /31/ pístu má dva vodící vruby /313/ uvnitř válce /1/, jež jsou slícovány s dvěmi podélnými pásky /13/ tak, že šípový čep /311/ je uspořádán přesně ve směru k jehlové jednotce /2/. Po ukončení injekce jsou šípový výčnělek a jehlová jednotka /2/ spojeny dohromady, jehlová jednotka /2/ je zatažena do strany pracovního válce /1/ a deformována.
(74) PATENTSERVIS PRAHA a.s., Jivenská 1, Praha 4, 140 00;

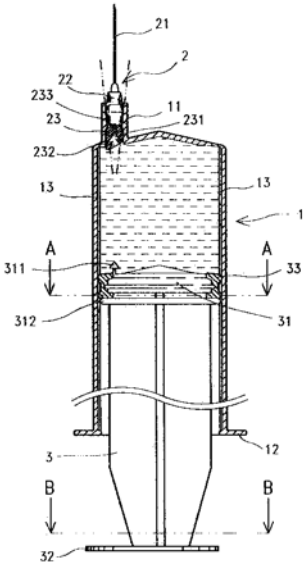

7 (51) **A 61 M 5/178, A 61 M 5/32**
(21) **1998-2233**
(71) CHEN Long-Hsiung, Taipei, TW;
(72) Chen Long-Hsiung, Taipei, TW;
(54) **Bezpečná vakuová stříkačka pro odběr vzorků krve, přizpůsobená ergonomickým požadavkům**
(22) 15.07.1998
(57) Bezpečná vakuová stříkačka pro odběr krevních vzorků přizpůsobená ergonomickým požadavkům zahrnuje jehlovou hlavu /3/ mající kanilační jehlu /31/ s dvěma hroty jehly /311, 312/ na svých opačných zakončeních, udržovanou ve středu držákem jehly /32/; pracovní válec /1/ mající výstřednou zeslabenou přední část /330/ a spodní otevírací zakončení; výstředný redukovaný výplňový tubus /33/, vsunutý v přední části pracovního válce /1/; vakuový kontejner /5/ mající zátku /51/ uzavřenou na svém předním zakončení; trubicový konektor /4/, který připojuje během použití redukovaný výplňový tubus /33/ k vakuovému kontejneru /5/; a vyznačující se reverzibilním předním krytem /6/, který může být po použití důkladně natlačen na kanilační jehlu /31/.
(74) PATENTSERVIS PRAHA a.s., Jivenská 1, Praha 4, 140 00;

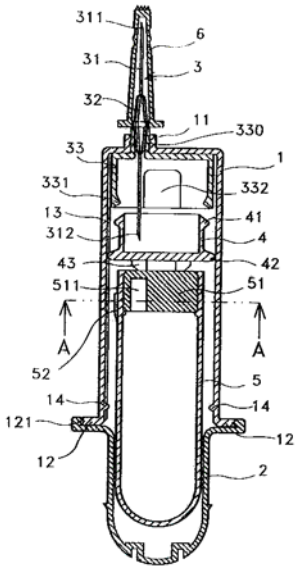

7 (51) **A 61 M 5/30**
(21) **1999-2547**
(71) ROCHE DIAGNOSTICS GMBH, Mannheim, DE;
(72) Haar Hans-Peter, Wiesloch, DE;
Beuttenmüller Manfred, Ladenburg, DE;
Mattern Markus, Heppenheim, DE;
Meacham George Bevan Kirby, Shaker Heights, OH, US;
(54) **Podkožní vstřikovací systém**
(22) 16.01.1998
(32) 17.01.1997
(31) 1997/19701494
(33) DE
(86) PCT/EP98/00221
(87) WO 98/31409
(57) Řešení se týká oblasti vstřikování kapaliny do tkáně prostřednictvím vytváření vysokotlakého proudu, schopného procházet kůží. Podkožní vstřikovací systém (50) pro kapaliny obsahuje léčivou nádržku (51), ve které je uložena kapalina (52), která má být vstřikována, přičemž nádržka (51) má dva úseky, z nichž první úsek je smáčknutelný nebo pružný, zatímco druhý úsek je opatřen alespoň jedním výstupním otvorem (53), kterým může kapalina (52) unikat. Pružný úsek může být deformován prostřednictvím změny tlaku v obklopující nádobce (80), vyvolané aktivovatelným plynovým generátorem (56), přičemž je kapalina (52) hnána alespoň jedním výstupním otvorem (53) z uvedené první nádržky (51). Řešení je rovněž zaměřeno na prostředky pro regulování tlaku kapalinového proudu, stejně jako se týká léčivových nádržek, které umožňují sterilní vstřikování léčiva.
(74) Čermák Karel Dr., Národní 32, Praha 1, 110 00;

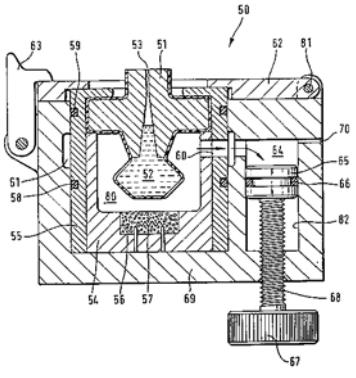

7 (51) **A 61 N 2/02, A 61 N 1/05**
(21) **1998-1640**
(71) KRAJÍČEK Milan MUDr. CSc., Praha, CZ;
(72) Krajíček Milan MUDr. CSc., Praha, CZ;
(54) **Stabilizátor srdečního svalu**
(22) 28.05.1998
(57) Pro některé typy srdečních operací je výhodné provést výkon bez použití mimotělního oběhu na tepajícím srdci (15). Ke zklidnění žádané oblasti je určen stabilizátor, který k tomuto účelu využívá indukované magnetické pole, kdy k pevným ramenům (2) jsou přitahována ferromagnetická vlákna pro zavedení v podélné ose ramen (2) do srdečního svalu (3). Dle počtu použitých vláken u pevných ramen (2) lze zklidnit oblast jakéhokoliv tvaru a rozsahu a dle hloubky zavedení vláken i vrstvy srdečního svalu (3). Systém rameno-vlákno lze při příčném uložení s výhodou využít i ke kontrolovatelnému uzavření věnčité tepny (16) centrálně i periferně od místa prováděné rekonstrukce. Po indukci magnetického pole jsou vlákna přitažena k pevným ramenům (2) a tím je zajištěna nehybnost srdečního svalu (3) v oblasti dané umístěním ferromagnetických vláken. Další výhodou stabilizátoru je to, že ramena (2) mohou být ohebná a velmi tenká a tím neomezují prostor v operačním poli.

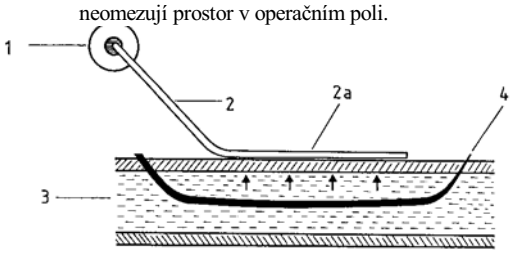

7 (51) **A 61 N 5/06**
(21) **1996-1033**
(71) BIOPTRON AG, Mönchaltorf, CH;
(72) Bolleter Heinz, Gallenkappel, CH;
(54) **Therapeutická svítilna**
(22) 14.08.1995
(32) 12.08.1994
(31) 1994/9413075
(33) DE
(86) PCT/EP95/03220
(87) WO 96/04958
(57) Terapeutická svítilna /1/ sestává z pouzdra /2/, které je tvořeno první trubkou /3/ a druhou trubkou /4/, v němž je umístěn světelný zdroj v ohnisku reflektoru /17/, pod nímž je umístěn transformátor /19/. Na horním konci druhé trubky /4/ je upevněna deska /7/ světelného filtru. První středová osa /31/ první trubky /3/ svírá s druhou středovou osou /32/ druhé trubky /4/ tupý úhel asi 114°, který odpovídá dvojitému Brewsterovu úhlu. Trubky /3, 4/ jsou seříznuty podle řezné roviny, čímž je vytvořen otvor Brewsterova polarizátoru /5/, který sestává ze zrcadlového sendviče z tenkých, planparalelních kotoučů z plaveného skla, které bezprostředně a shodně leží na sobě, a které jsou upevněny v nosníku /6/, v němž jsou vytvořeny kanálky /26/. Na čelní oblast první trubky /3/ navazuje obdélníková dutá část /8/ s obdélníkovým vnitřním prostorem, v němž jsou umístěny elektrické spínací obvody /9/ pro provoz světelného zdroje, tvořeného halogenovou výbojkou /16/ s kovovými párami, a ventilátor /10/ pro vedení chladícího vzduchu kolem plochy /18/ reflektoru /17/ a přes kanálky /26/ do volného prostoru.
(74) PATENTSERVIS PRAHA a.s., Jivenská 1273, Praha 4, 140 21;

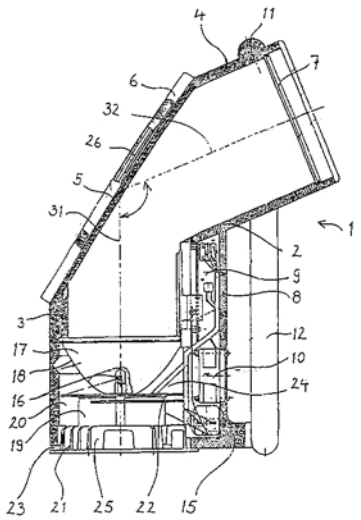

6 (51) **A 62 C 35/00, A 62 C 13/70**
(21) **1999-3220**
(71) BAVARIA EGYPT (S. A. E.), Cairo, EG;
(72) Riad Nader, Cairo, EG;
Pelzel Wolfgang, Nürnberg, DE;
(54) **Hasicí přístroj**
(22) 10.03.1998
(32) 13.03.1997
(31) 1997/19710300
(33) DE
(86) PCT/DE98/00725
(87) WO 98/40125
(57) U hasicího přístroje, který obsahuje nádržku, obsahující hasicí prostředek, a držák /16/ pro bombičku /18/ hnacího plynu, stejně jako spouštěcí mechanizmus /12/, uspořádaný mezi spouštěcím členem /46/ a ventilovým čepem /22/ ventilu, ovládacího uvolňování hasicího prostředku, který je vypuzován působením hnacího plynu, je uspořádán bezpečnostní prvek /48/ klínovitého tvaru tak, že po vytažení tohoto bezpečnostního prvku /48/ je bombička /18/ hnacího plynu automaticky otevřena prostřednictvím tlačné tyče /24/, uspořádané na ventilovém čepu /22/. Tím je zajištěno, že v nádržce, obsahující hasicí prostředek, působí hnací plyn z bombičky /18/ hnacího plynu ještě předtím, než je hasicí přístroj poprvé spuštěn.
(74) Hořejš Milan Dr. Ing., Národní 32, Praha 1, 110 00;

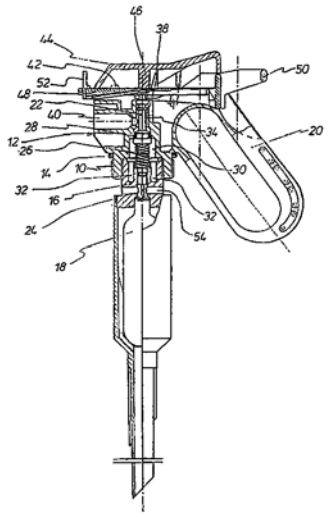

7 (51) **A 62 D 3/00, C 10 M 175/04, C 01 B 11/06**
(21) **1998-2209**
(71) MINISTERSTVO OBRANY ČR, Praha, CZ;
(72) Opluštil František Ing. CSc., Brno, CZ;
Olšanská Marcela, Brno, CZ;
(54) **Emulgační olej**
(22) 13.07.1998
(57) Emulgační olej na přípravu emulsní dekontaminační směsi, obsahuje 9 až 16 objemových dílů n-butylacetatu nebo n-amylacetátu, 8 až 14 objemových dílů ethylbutyratu nebo n-propylpropionatu, 3 až 5 objemových dílů n-oktylakoholu, 5 až 10 objemnových dílů methylbenzoatu nebo ethylbenzoatu nebo n-propylbenzoatu nebo n-butylbenzoatu, 4 hmotnostní díly ethoxylovaného nonylfenolu obecného vzorce C_9H_{19}-Ar-O-/C_2H_4O/$_n$H, kde index n je roven devět až deset, 0,35 až 0,6 hmotnostních dílů alkylsulfatu obecného vzorce $R^{/2/}$-OSO_3^-. Me^+. $R^{/2/}$ zde značí alkyl o počtu uhlíkových atomů 12 až 14, a Me^+ značí sodný ion, dále olej obsahuje 0,6 až 0,9 hmotnostních dílů alkylbenzensulfonatu obecného vzorce $R^{/3/}$./Ar/SO_3.Me^+, ve kterém $R^{/3/}$ značí alkyl o počtu uhlíkových atomů 11 až 13, a Me^+ značí sodný ion, 11,25 hmotnostních dílů octanu sodného.

7 (51) **B 01 D 21/00, C 11 B 3/10**
(21) **1998-2256**
(71) CHVÁTAL Milan, Chlumec, CZ;
(72) Chvátal Milan, Chlumec, CZ;
(54) **Filtrace a regenerace jedlého oleje**
(22) 17.07.1998
(57) Filtrace a regenerace jedlého oleje se provádí v nádobě /1/ s pitnou vodou /2/ v poměru 2:1 k oleji /3/ za uvedení do varu a opětovného vychlazení do normální teploty, přičemž se v pitné vodě vysráží nečistoty a obě kapaliny se opět oddělí tak, že je lze separátně odpustit spodním ventilem /4/.
(74) Michalec Jan JUDr., Dlouhá 5, Ústí nad Labem, 400 01;

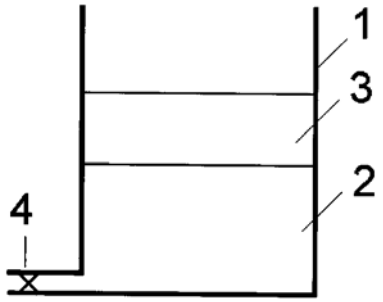

7 (51) **B 01 D 53/22, C 25 C 3/22**
(21) **1999-2260**
(71) L´AIR LIQUIDE SOCIETE ANONYME POUR L´ETUDE ET, L´EXPLOITATION DES PROCEDES GEORGES CLAUDE, Paris Cedex, FR;
(72) Li Yao-En, Buffalo Grove, IL, US;
(54) **Způsob izolace tetrafluormethanu hexafluorethanu z plynu**
(22) 16.12.1997
(32) 23.12.1996
(31) 1996/772469
(33) US
(86) PCT/US97/22306
(87) WO 98/28062
(57) Způsob spočívá v a/ odstranění anorganických fluoridů z odplynu elektrolyzéru pro výrobu hliníku, obsahujícího anorganické fluoridy a alespoň jeden z CF_4 a C_2F_6, přičemž se získá vyčištěný odplyn, a b/ uvedení vyčištěného odplynu do styku s membránou při teplotě 10 až 80 °C, tlakovém spádu 0,02 až 1,4 MPa a průtoku mezi

10^{-4} až 10 Nm^3/hm^2, čímž se získá zadržený proud plynu bohatý na alespoň jeden z CF_4 a C_2F_6 a prošlý proud plynu, zbavený alespoň jednoho z CF_4 a C_2F_6.

(74) Hakr Eduard Ing., Přístavní 24, Praha 7, 170 00;

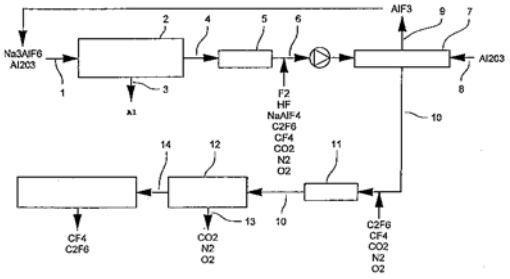

---

7 (51) **B 01 D 53/94, B 01 J 23/00**
(21) **1999-2243**
(71) BASF AKTIENGESELLSCHAFT, Ludwigshafen, DE;
DAIMLER BENZ AG, Stuttgart, DE;
(72) Fetzer Thomas Dr., Speyer, DE;
Morsbach Bernd, Ludwigshafen, DE;
Kumberger Otto Dr., Mannheim, DE;
Hartweg Martin Dr., Erbach, DE;
Roitzheim Rolf-Dirc Dr., Dornstadt, DE;
Seibold Andrea, Blaustein, DE;
Walz Leonhard Dr., Rastatt, DE;
(54) **Způsob redukce oxidů dusíku**
(22) 17.12.1997
(32) 19.12.1996
(31) 1996/19653200
(33) DE
(86) PCT/EP97/07091
(87) WO 98/26858
(57) Řešení se týká použití katalysátoru, sestávajícího z /a/ 20 až 97 % hmotnostních oxidu hlinitého, /b/ 1 až 40 % hmotnostních oxidu měďnatého, /c/ 1 až 50 % hmotnostních oxidu zinečnatého, /d/ 1 až 40 % hmotnostních stříbra, /e/ 0 až 2 % hmotnostních platiny a /f/ 0 až 20 % hmotnostních kovů vzácných zemin, prvků 3. vedlejší skupiny periodického systému nebo jejich směsí, vztaženo na celkovou hmotnost komponent /a/ až /e/, které dávají 100 % hmotnostních, přičemž až polovina hmotnosti komponenty /a/ může být nahrazena oxidem železitým, oxidem chromitým, oxidem galitým nebo jejich směsí, komponenty /b/ oxidem kobaltnatým, komponenty /c/ oxidem hořečnatým, komponenty /d/ zlatem a komponenty /e/ palladiem, rutheniem, osmiem, iridiem, rheniem nebo jejich směsí, pro redukci oxidů dusíku.
(74) Všetečka Miloš JUDr., Hálkova 2, Praha 2, 120 00;

---

7 (51) **B 01 J 23/10, B 01 J 23/28, B 01 J 23/88, B 01 J 23/882, C 01 B 3/16**
(21) **1999-2531**
(71) CHINA PETRO-CHEMICAL CORPORATION, Beijing, CN;
QILU PETROCHEMICAL CORPORATION, SINOPEC, Shandong, CN;
(72) Zong Qiuyun, Shandong, CN;
Mao Pengsheng, Shandong, CN;
Li Xin, Shandong, CN;
Zhang Xintang, Shandong, CN;
Tian Zhaoming, Shandong, CN;
(54) **Antihydratační a vůči síře rezistentní katalyzátor pro konverzi oxidu uhelnatého vodní parou a způsob jeho přípravy**
(22) 15.07.1999
(32) 15.07.1998
(31) 1998/98110348
(33) CN
(57) Katalyzátor pro konverzi oxidu uhelnatého vodní parou obsahuje jako aktivní složky sloučeniny kobaltu a hořčíku, dále sloučeninu alkalického kovu jako promotor, porézní sloučeninu hliníku a porézní sloučeninu hořčíku nebo jejich kombinaci jako skeletový materiál nosiče. Dále obsahuje jednu nebo více sloučenin vybraných za souboru, do kterého patří sloučeniny kovů vzácných zemin, zejména jejich dusičnany, dále sloučeniny zinku jako antihydratační pomocné přísady a sloučeniny titanu v množství 30 až 80 % hmotn. nosiče, počítáno jako oxid titaničitý. Způsob přípravy zahrnuje mísení porézní sloučeniny hliníku nebo hořčíku s jednou nebo více sloučeninami, vybranými ze sloučenin vzácných kovů a zinku, dále kalcinaci a následné rozdrcení rozloženého pevného produktu, mísení se sloučeninou titanu, extrudaci a kalcinaci. Získaný nosič se impregnuje roztokem ze sloučenin molybdenu a kobaltu a alkalického kovu, následně kalcinuje a rozloží.
(74) Reichel Pavel, Lopatecká 14, Praha 4, 147 00;

---

6 (51) **B 01 J 38/56, B 01 J 38/60, B 01 J 29/00**
(21) **1999-1855**
(71) BARTHOLIC David B., Watchung, NJ, US;
(72) Bartholic David B., Watchung, NJ, US;
(54) **Způsob reaktivace zeolitického katalyzátoru**
(22) 24.11.1997
(32) 25.11.1996
(31) 1996/758159
(33) US
(86) PCT/US97/21524
(87) WO 98/23372
(57) Způsob spočívá v tom, že spotřebovaný krakovací katalyzátor obsahující zeolit se upravuje regenerací, aby se odstranily uhlíkaté usazeniny. Část regenerovaného katalyzátoru se odvádí z cirkulující zásoby katalyzátoru jednotky na zpracování uhlovodíku a rozředí se na kaši s kapalinou obsahující aktivační činidlo pro rozpouštění a/nebo uvolňování usazenin, které blokují póry zeolitu a nepříznivě působí na činnost katalyzátoru. Tato řídká kaše se promíchává, aby se nečistoty z pórů zeolitu rozpustily nebo uvolnily, a promíchávaná řídká kaše se převádí do fluidní sušící zóny, kde se z upraveného katalyzátoru, který má hladinu krakovací aktivity vyšší než katalyzátor v cirkulující zásobě katalyzátoru, odstraňuje kapalina a rozpuštěné a/nebo uvolněné nečistoty. Aktivační činidlo je vybrané ze skupiny, zahrnující kyseliny, detergenty a povrchově aktivní činidla.
(74) Herman Václav Ing., Hlavní 43, Průhonice, 252 43;

---

7 (51) **B 05 B 13/06, B 01 J 37/02**
(21) **1999-732**
(71) DEGUSSA-HÜLS AKTIENGESELLSCHAFT, Marl, DE;
(72) Foerster Martin Dr., Büdingen, DE;
Dittrich Ewald, Grosskrotzenburg, DE;
Birtigh Gerhard, Nidderau, DE;
Leibold Walter, Steinau, DE;
Mergner Bernd, Rheinfelden, DE;
Hoffmann Michael Dr., Rochester, MI, US;
Hasselmann Wolfgang, Porth Elizabeth, DE;
Schäfer Robert, Grenzach-Wylen, DE;
(54) **Způsob povlékání průtokových kanálků nosiče katalyzátoru s voštinovou strukturou disperzním povlakem**
(22) 03.03.1999
(32) 10.03.1998
(31) 1998/19810260
(33) DE

(57) Způsob povlékání průtokových kanálků válcového nosiče katalyzátoru s voštinovou strukturou disperzním povlakem prostřednictvím přímého plnění vertikálních průtokových kanálků nosiče plnicím množstvím povlakové disperze skrze spodní čelní plochu nosiče, probíhajícího směrem nahoru, s následným vyprazdňováním a uvolňovacím odsáváním průtokových kanálků shora směrem dolů, jakož i vysoušením a kalcinací vytvořeného povlaku nosiče, jehož podstatou je, že objem plnicího množství povlakové disperze, je o 10% větší než prázdný objem průtokových kanálků a povlaková disperze vystupuje po dokončení plnicího cyklu nad horní čelní plochu nosiče odkud se před vyprazdňováním průtokových kanálků odstraní a následuje vyprazdňování a uvolňovací odsávání pro zprůchodnění průtokových kanálků prostřednictvím odsávacího impulzu, generovaného vzájemným propojením vakuové nádrže se spodní čelní plochou nosiče, přičemž časový interval mezi začátkem plnicího cyklu a koncem vyprazdňování a uvolňovacího odsávání je nejvýše 5 sekund.

(74) Čermák Karel Dr., Národní 32, Praha 1, 110 00;

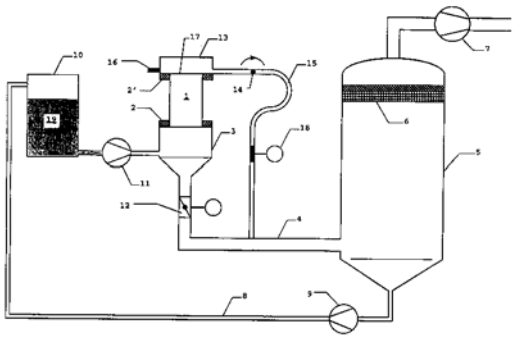

7 (51) **B 09 B 3/00**
(21) **1998-2541**
(71) DIAMO, S.P. STRÁŽ POD RALSKEM, Stráž pod Ralskem, CZ;
(72) Baloun Stanislav Ing., Mimoň, CZ;
Matoušek Pavel Ing., Česká Lípa, CZ;
(54) **Způsob přepracování kamence hlinitoamonného vápenatými sloučeninami na využitelné produkty**
(22) 12.08.1998
(57) Způsob přepracování kamence hlinitoamonného vápenatými sloučeninami na využitelné produkty, spočívající v tom, že se na surový kamenec, rozpuštěný ve vodě, působí v počátečním kroku rozpustnými vápenatými solemi za vzniku nerozpustné sraženiny síranu vápenatého, která se z reakční směsi oddělí, načež se ve zbývající kapalné frakci provede v následném kroku srážení oxidem nebo hydroxidem vápenatým až do hodnoty pH 10,0 až 13,0, přičemž vznikne jednak sraženina, která se oddělí od kapalné fáze, jednak plynný amoniak, načež se oxidem uhličitým upraví pH oddělené kapalné fáze na hodnotu 6,0 až 8,0 za současného vzniku nerozpustného uhličitanu vápenatého, jenž se oddělí ze vzniklé reakční směsi filtrací, zatímco zbývající kapalnou fázi, obsahující rozpustné vápenaté soli, lze s výhodou recyklovat do počátečního kroku tohoto způsobu.

7 (51) **B 09 B 3/00**
(21) **1998-2542**
(71) DIAMO, S.P. STRÁŽ POD RALSKEM, Stráž pod Ralskem, CZ;
(72) Trojáček Jan RNDr., Česká Lípa, CZ;
Knap Jiří, Liberec, CZ;
Šlosar Jinndřich Ing., Liberec, CZ;
(54) **Způsob přípravy hydrotuhnoucích směsí na bázi přepracovaného kamence hlinitoamonného**
(22) 12.08.1998
(57) Způsob přípravy hydrotuhnoucích směsí na bázi přepracovaného kamence hlinitoamonného spočívající v tom, že se na jemně krystalický kamenec působí směsí prachového páleného vápna /CaO/ a jemně mletého vápence /$CaCO_3$/ v nadstechiometrickém poměru 6 až 7 molů CaO a současně 1 až 2 moly $CaCO_3$ ku 1 molu kamence, přičemž maximální teplota reakční směsi při exotermní reakci dosáhne hodnot 90 až 98 °C, čímž dojde k úplné konverzi kamence na síran vápenatý hemihydrát a oxohydroxid hlinitý, přičemž nadbytečná krystalická voda z kamence je vázána přebytkem CaO při jeho současné suché přeměně na $Ca/OH/_2$. Produkt konverze je využitelný jako součást hydraulických pojiv při výrobě sanačních a základkových materiálů.

6 (51) **B 21 D 53/28, B 23 F 17/00**
(21) **1999-633**
(71) TESMA INTERNATIONAL INC., Concord, CA;
(72) Himmeroeder Helge, Barrie, CA;
(54) **Způsob výroby ozubených kol**
(22) 28.08.1997
(32) 28.08.1996
(31) 1996/024496
(33) US
(86) PCT/CA97/00604
(87) WO 98/08646
(57) U kruhovitého hrubého výlisku o stejné šířce se tváří jeho vnější obvodové části za studena do tvaru zhuštěného a zesíleného věnce s obecně pravoúhlým příčným řezem, jehož vnější obvod nepřesahuje vnější obvod vyráběného ozubeného kola o více než dvě procenta, jehož rozměr v radiálním směru je alespoň o 2,0 mm větší než je výška zubu vyráběného ozubeného kola, přičemž jeho rozměr v axiálním směru je alespoň dvakrát větší než je tloušťka hrubého výlisku a to progresivním pohybem předem určené marginální obvodové části hrubého výlisku v nástrojích s různým obrysem příčného řezu, a to radiálně směrem dovnitř a axiálně směrem ven, načež následuje obrábění série zubů, takto po obvodu zhuštěného věnce, odvalovací frézkou.
(74) PATENTSERVIS PRAHA a.s., Jivenská 1, Praha 4, 140 00;

6 (51) **B 23 C 3/05**
(21) **1999-1896**
(71) MAPAL FABRIK FÜR PRÄZISIONSWERKZEUGE DR. KRESS KG, Aalen, DE;
(72) Kress Dieter Dr., Aalen, DE;
Beck Hans W., Sinsheim, DE;
(54) **Nástroj k třískovému obrábění vnitřního povrchu otvorů**
(22) 28.11.1997
(32) 29.11.1996
(31) 1996/19649568
(33) DE
(86) PCT/EP97/06643
(87) WO 98/23404
(57) Nástroj /1/ je opatřen alespoň jedním v podstatě kolmo k ose /9/ otáčení uspořádaným ovládacím prvkem /19/, který od předem stanoveného mezního počtu otáček způsobí relativní pohyb jednoho dílčího nástroje /5/ oproti druhému dílčímu nástroji /3/.
(74) Čermák Karel Dr., Národní 32, Praha 1, 110 00;

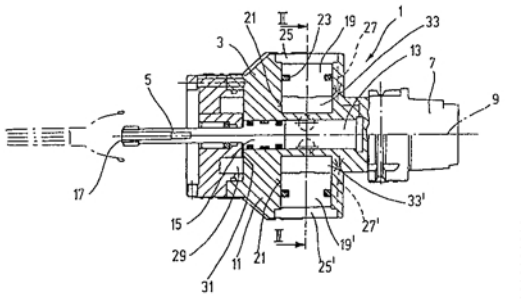

6 (51) **B 23 C 5/22**
(21) **1999-1788**
(71) ISCAR LTD., Tefen, IL;
(72) Satran Amir, Kfar Vradim, IL;
Varshavsky Igor, Nesher, IL;
Men Yuri, Haifa, IL;
(54) **Nástrojový držák, řezná vložka a modulová sestava řezného nástroje**
(22) 16.12.1997
(32) 16.12.1996
(31) 1996/119841
(33) IL
(86) PCT/IL97/00412
(87) WO 98/26893
(57) Modulová sestava řezného nástroje obsahuje nástrojový držák /50/ mající přinejmenším jednu vkládací kapsu /52/ a první řeznou vložku /10, 80/ a druhou řeznou vložku /100, 102/ pro střídavé umisťování v kapse /52/. První řezná vložka /10, 80/ má obvodový hřebenový povrch /18/, který je tvarován tak, aby vytvářel opěrné prvky s /m x n/ záhybovou otočnou souměrností kolem středové osy vložky /10, 80/, která se může udržovat na bočních opěrných površích /56, 58, 60/ v každé /m x n/ úhlových poloh pro přinejmenším jednu hodnotu každého z /n/ a /m/, kdy /n/ je větší nebo se rovná 3 a /m/ je větší nebo se rovná 2. Druhá řezná vložka /100, 102/ má obvodový hřbetový povrch /110/, který je tvarován tak, aby vytvářel omezeně souměrné opěrné prvky s /n/ záhybovou otočnou souměrností, takže druhá řezná vložka /100, 102/ se může udržovat na bočních opěrných površích /56, 58, 60/ pouze v /n/ úhlových polohách. Obvodový hřbetový povrch /18, 110/ přinejmenším první řezné vložky /10, 80/ je tvarově řešen tak, aby její dolní příčný řez vedený v části první řezné vložky /10, 80/ kolmo k její středové ose, vykazoval podobu vybrání.
(74) PATENTSERVIS PRAHA a.s., Jivenská 1, Praha 4, 140 00;

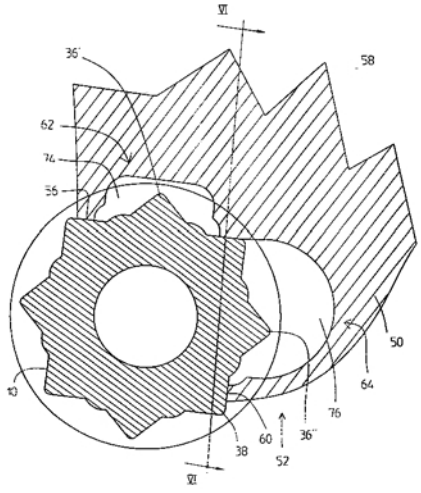

6 (51) **B 23 C 5/22**
(21) **1999-1789**
(71) ISCAR LTD. ISCAR CENTRE, Tefen, IL;
(72) Satran Amir, Kfar Vradim, IL;
Varshavsky Igor, Nesher, IL;
(54) **Řezná vložka, nástrojový držák a sestava řezného nástroje**
(22) 26.08.1997
(32) 16.12.1996, 26.08.1997
(31) 1996/119841, 1997IL/9700284
(33) IL, WO
(86) PCT/IL97/00284
(87) WO 98/26892
(57) Obvodový hřbetový povrch /18/ řezné vložky /10/ je tvarován tak, aby první příčný řez vedený řeznou vložkou /10/ kolmo k její středové ose a v blízkosti horního povrchu /12/ vykazoval pravidelný tvar a aby druhý příčný řez vedený řeznou vložkou /10/ kolmo k její středové ose a v místě poblíž povrchu základny /16/ vykazoval v podstatě geometrický tvar n-cípé hvězdy, kde n je přinejmenším 3, nebo tak, aby první příčný řez vykazoval v podstatě tvar kruhu, nebo tak, aby druhý příčný řez vykazoval v podstatě tvar mnohoúhelníka. Nástrojový držák /50/ obsahuje přinejmenším jednu zásuvnou objímku /52/ pro umisťování řezné vložky /10/, přičemž zásuvná objímka /52/ má základnu /54/ pro podepření řezné vložky /10/, přinejmenším dva boční opěrné povrchy /56, 58, 60/, jež jsou umístěny tak, aby podpíraly dvě vybrání obvodového hřebenového povrchu /18/ mající v podstatě tvar V-drážky, za účelem vzdorování účinkům krouticího momentu působícího na řeznou vložku /10/, a prostředky pro dočasné připevňování řezné vložky /10/ k bočním opěrným povrchům /56, 58, 60/.
(74) PATENTSERVIS PRAHA a.s., Jivenská 1, Praha 4, 140 00;

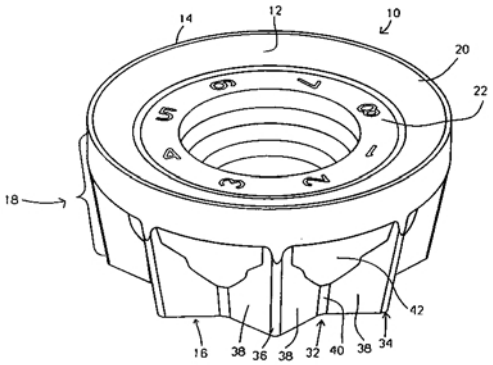

7 (51) **B 23 Q 3/12, F 16 B 2/16**
(21) **1998-2255**
(71) ŠKODA MACHINE TOOL, S.R.O., Plzeň, CZ;
(72) Kovařík Jan Ing., Starý Plzenec, CZ;
Kubíček Jiří Ing., Plzeň, CZ;
(54) **Zařízení pro upnutí technologického příslušenství na čelo pinoly nebo smykadla obráběcího stroje**
(22) 17.07.1998
(57) Zařízení má mezi axiálně posuvným pouzdrem (4) a první součástí (1) ustaven lineární motor (5), který je tvořen v první součásti (1) upraveným válcovitým zápichem (12). Na posuvném pouzdře (4) je vytvořený pístový prstenec (41), který zasahuje do válcovitého zápichu (12). Válcovitý zápich (12) je opatřen dvojicí přívodu (A,B) tlakového média.

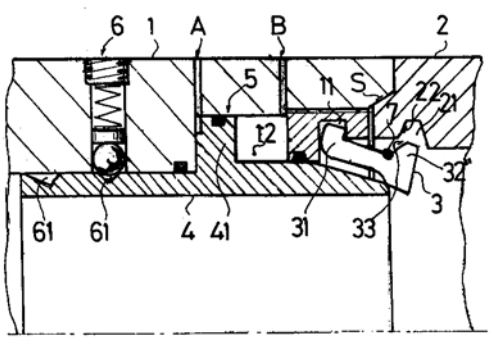

7 (51) **B 24 B 7/24, B 24 B 9/08**
(21) **1998-2948**
(71) PRECIOSA A.S., Jablonec n. N., CZ;
(72) Filip Radoslav ing., Liberec, CZ;
(54) **Způsob upevňování polotovarů ze skla**
(22) 16.09.1998
(57) Způsob upevňování polotovarů (4) ze skla před jejich opracováním broušením nebo leštěním probíhá tak, že polotovary (4) se vsunou do komůrek (5) v desce (2), umístěné v brousicí hlavě (1). Komůrka (5) je opatřena otvorem (6), napojeným na zdroj podtlaku. Brousicí hlava (1) s polotovary (4), drženými v komůrkách (5) podtlakem, se přesune k nástroji (3), který komůrky (5) uzavře a polotovary (4) se opracovávají.

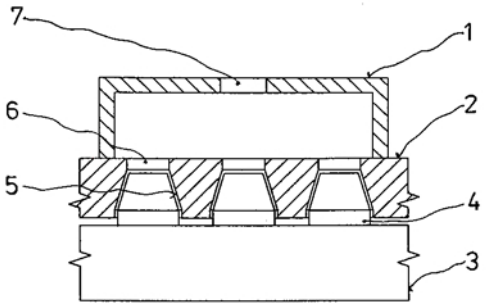

7 (51) **B 27 F 1/02, B 27 M 1/08**
(21) **1999-3672**
(71) PURSCHKE Günter, Eppingen, DE;
(72) Purschke Günter, Eppingen, DE;
(54) **Způsob opracování obrobků**
(22) 24.04.1998
(32) 30.04.1997
(31) 1997/19718306
(33) DE
(86) PCT/DE98/01151
(87) WO 98/48984
(57) Při způsobu opracování obrobků se obrobek nebo svazek obrobků jednotlivě přivádí k obráběcí stanici, zde se opracovává a po opracování obou stran se jednotlivě vede dále, přičemž v obráběcí stanici se v jedné pracovní operaci opracovává první strana jednoho obrobku, jehož protilehlá, druhá strana ještě není opracována, a druhá strana druhého obrobku, jehož protilehlá, první strana je již opracována, takže při každé obráběcí operaci vznikne jeden výrobek, opracovaný na obou stranách, společně s jedním výrobkem, opracovaným pouze na jedné straně.
(74) Reichel Pavel, Lopatecká 14, Praha 4, 147 00;

7 (51) **B 27 G 13/00, B 27 L 11/00**
(21) **1999-58**
(71) SUNDS DEFIBRATOR WOODHANDLING OY, Pori, FI;
(72) Jonkka Arvo, Pori, FI;
(54) **Uspořádání nožového kotouče pro kotoučový řezný nástroj a závěsný pás třecí desky**
(22) 01.07.1997
(32) 10.07.1996
(31) 1996/962808
(33) FI
(86) PCT/FI97/00425
(87) WO 98/01272
(57) Na otočném nožovém kotouči (1) pro kotoučový řezný nástroj je uspořádáno několik nožů (3). Nože (3) jsou umístěny od středové části kotouče (1) směrem k jeho vnějšímu okraji a na úsecích mezi noži (3) jsou uspořádány třecí desky (4). Nože (3) se opírají proti směru otáčení kotouče (1) uspořádáním spodního okraje (9) nože (3) proti opěrnému povrchu (10), zatímco třecí deska (4) je nesena ve své poloze prostřednictvím nosného pásu (11), připevněného ke kotouči (1). Opěrný povrch (10), nesoucí spodní okraj (9) nože (3), je umístěn na pásu (11), jehož prostřednictvím je třecí deska (4) udržována ve své poloze. Pás (11) je tvořen s výhodou závěsným pásem, který je opatřen ramenem (14), které může být uspořádána proti drážce (13) v nožovém kotouči (1) a které má opěrný povrch (10), o který se může opírat spodní okraj (9) nože (3).
(74) Čermák Karel Dr., Národní 32, Praha 1, 110 00;

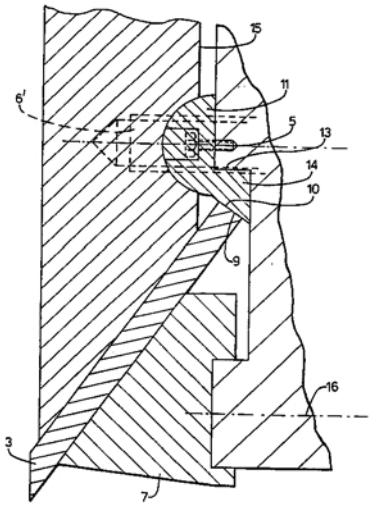

6 (51) **B 29 B 7/74, B 01 F 5/04**
(21) **1999-2907**
(71) BAYER AKTIENGESELLSCHAFT, Leverkusen, DE;
(72) Friederichs Wolfgang, Köln, DE;
Künzel Uwe, Leverkusen, DE;
Krippl Kurt, Monheim, DE;
Schulte Klaus, Bergisch Gladbach, DE;
(54) **Způsob a zařízení k výrobě polyurethanů obsahujících plniva**
(22) 04.02.1998
(32) 17.02.1997
(31) 1997/19706030
(33) DE
(86) PCT/EP98/00582
(87) WO 98/35803
(57) Řešením je způsob a zařízení ke smísení polyolové složky obsahující plniva s isokyanátovou složkou k výrobě polyisokyanátové polyadiční reakční směsi, při němž se isokyanát vstřikuje za tlaku 5 až 25 MPa do polyolové složky, přičemž polyolová složka má tlak 0,02 až 0,2 MPa.
(74) Všetečka Miloš JUDr., Hálkova 2, Praha 2, 120 00;

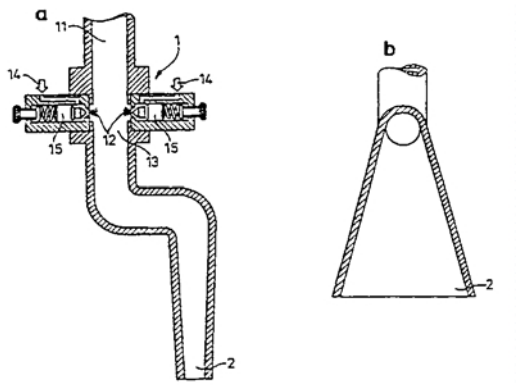

6 (51) **B 30 B 15/02, C 11 D 13/18, B 29 C 33/56**
(21) **1999-2325**
(71) UNILEVER N. V., Rotterdam, NL;
(72) Buzzeo Pasquale Michael, Westminster, MD, US;
Heinz Daniel John, Shelton, CT, US;
Edmondson Brian, South Wirral, GB;
Story Edward Ross, Fairfield, CT, US;
(54) **Způsob vytváření elastomerního potahu a zařízení k provádění tohoto způsobu**
(22) 19.12.1997
(32) 27.12.1996
(31) 1996/773567
(33) US
(86) PCT/EP97/07281
(87) WO 98/29235
(57) Zařízení pro lisování detergentní tyčinky, to jest tyčinky zahrnující mýdlo, syntetické detergentní činidlo nebo jejich směsi, zahrnuje lis. Lis /11/ má alespoň jeden lisovací povrch pro lisování tyčinky, který je opatřen alespoň jedním elastomerním potahem /16/, a obsahuje okraj /30/ mající tuhost větší než je tuhost elastomerního potahu /16/. Způsob zahrnuje předběžnou úpravu zařízení chemickými nebo mechanickými prostředky pro vytvoření spojovacího povrchu pro elastomerní potah a nanesení elastomerního potahu na zařízení.
(74) Korejzová Zdenka JUDr., Spálená 29, Praha 1, 110 00;

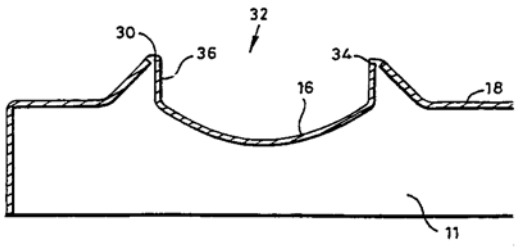

6 (51) **B 30 B 15/32, B 30 B 15/00, B 29 C 33/46, B 29 C 33/38, C 11 D 13/18**
(21) **1999-2368**
(71) UNILEVER N. V., Rotterdam, NL;
(72) Brown Arnold, Cheshire, CT, US;
Ashbaugh Dean Lawrence, New Milford, CT, US;
Buzzeo Pasquale Michael, Westminster, MD, US;
Heinz Daniel John, Shelton, CT, US;
Story Edward Ross, Faifield, CT, US;
Giblin Edward John, Hopatcong, NJ, US;
Stocker Frederick Edmund, Birkenhead, GB;
Edmondson Brian, Cheshire, GB;
(54) **Způsob lisování plastického materiálu a zařízení pro jeho provádění**
(22) 24.12.1997
(32) 30.12.1996, 30.12.1996, 30.12.1996
(31) 1996/774473, 1996/774472, 1996/774474
(33) US, US, US
(86) PCT/EP97/07328
(87) WO 98/29236
(57) Způsob zahrnuje kroky přivedení plastického substrátu do lisovacího prostředku, majícího alespoň jednu porézní lisovací polovinu a lisování materiálu, s použitím alespoň jedné porézní lisovací poloviny pro vytvoření lisovaného špalíku. Zařízení pro lisování plastického materiálu, jako je mýdlo, zahrnuje porézní lis /10/, přičemž na povrch pro lisování substrátu může být skrz póry aplikována uvolňovací tekutina /20/. Přídavně může být povrch pro lisování substrátu uveden do spojení s atmosférickým tlakem nebo se zdrojem sníženého tlaku pro podporu odstranění vzduchu z lisu v průběhu lisovacího procesu.
(74) Korejzová Zdenka JUDr., Spálená 29, Praha 1, 110 00;

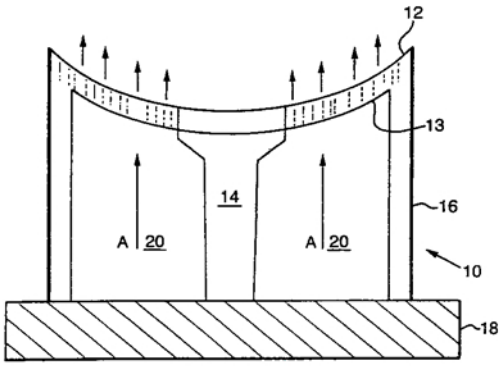

7 (51) **B 32 B 17/10, B 32 B 27/36, B 32 B 27/42, B 05 D 5/10, B 05 D 1/36, G 02 B 1/10**
(21) **1998-218**
(71) SOUTHWALL TECHNOLOGIES INC., Palo Alto, CA, US;
(72) Woodard Floyd E., Los Altos, CA, US;
Lau Louis, Sunnyvale, CA, US;
(54) **Vrstvený výrobek obsahující folii z ohebného plastu opatřenou povlakem odrážejícím energii a způsob jeho výroby**
(22) 24.07.1996
(32) 24.07.1995
(31) 1995/001406
(33) US
(86) PCT/US96/12393
(87) WO 97/03763
(57) Vrstvený výrobek obsahuje folii /20/ z ohebného plastu, mající tl. 0,013 do 0,38 mm, opatřenou vrstvou /22/ odrážející energii. Folie /20/ je opatřena integrovanou lepící termoplastickou vrstvou /18/ pro přilepení vrstveného výrobku k jinému materiálu, například tabuli skla, přičemž povlak má tloušťku menší než 0,127 mm. K folii /20/ z ohebného plastu, opatřené vrstvou odrážející energii /22/, a lepící termoplastickou vrstvou /18/, jsou podle výhodného provedení vynálezu ve formě vrstveného skla přilepeny vrstvy skla, a to jednak první vrstva /12/ skla, přilepená pomocí lepící termoplastické vrstvy /18/, tvořící součást sestavy folie s povlakem vrstvy /22/ odrážející energii, a lepící vrstvou /18/, a jednak druhá vrstva /26/ skla, přilepená pomocí další lepící termoplastické vrstvy /24/, tvořící pojivou mezivrstvu pro připojení druhé skleněné vrstvy /26/ k druhé straně sestavy. Při způsobu výroby sestavy folie /20/, povlaku vrstvy /22/ odrážející energii, a integrované lepící termoplastické vrstvy /18/, použitelné jako polotovar pro výrobu vrstveného skla, se na folii /20/, opatřenou povlakem odrážejícím energii, nanáší na povlak odrážející energii vrstva roztoku obsahujícího PVB v rozpouštědle, načež se rozpouštědlo z nanesené vrstvy odstraní,
(74) Koreček Ivan JUDr., Na baště sv. Jiří 9, Praha 6, 160 00;

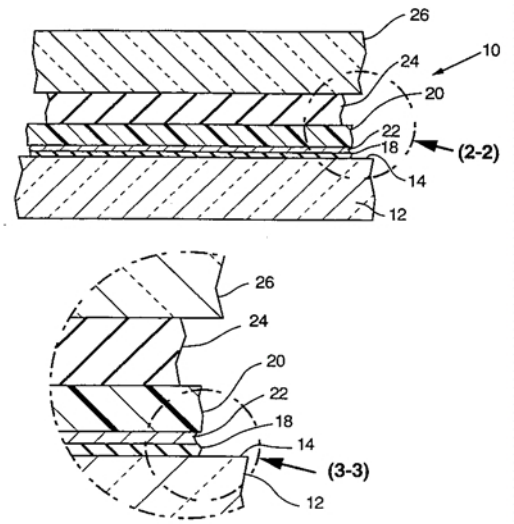

7 (51) **B 32 B 27/12, B 32 B 31/00**
(21) **1999-3379**
(71) CLOPAY PLASTIC PRODUCTS COMPANY, INC., Cincinnati, OH, US;
FIBERWEB FRANCE S. A., Biesheim, FR;
(72) Wu Pai-Chuan, Cincinnati, OH, US;
Ehret Philippe, Forschwihr, FR;
(54) **Látce podobné kompositní materiály biologicky degradovatelné a/nebo kompostovatelné a způsob jejich výroby**
(22) 02.03.1998
(32) 27.03.1997
(31) 1997/826007
(33) US
(86) PCT/US98/04012
(87) WO 98/43810
(57) Biologicky zcela degradovatelný a/nebo kompostovatelný kompositní materiál /110/, který na omak působí jako jemná látka z biologicky degradovatelného a/nebo kompostovatelného filmu /30/ a biologicky zcela degradovatelné a/nebo kompostovatelné netkané textilie a způsob její výroby. Biologicky zcela degradovatelné a/nebo kompostovatelné netkané vlákenné rouno /40/ a biologicky degradovatelný a/nebo kompostovatelný film /30/ jsou slaminovány. Laminát je přírůstkově protažen napínákem /80/, aby na omak působil jako jemná látka.
(74) Smola Josef Ing., Mendlovo nám. 1a, Brno, 603 00;

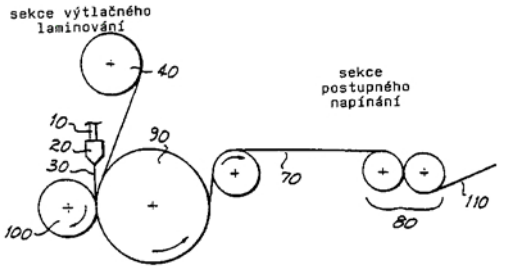

7 (51) **B 32 B 27/32, B 32 B 25/20**
(21) **1996-3378**
(71) 4P FOLIE FORCHHEIM GMBH, Forchheim, DE;
(72) Fürst Michael, Heiligenstadt, DE;
(54) **Plastová fólie**
(22) 18.11.1996
(32) 18.11.1995
(31) 1995/19543135
(33) DE
(57) Strana fólie (1) odvrácené od silikonové vrstvy (4) je alespoň parciálně opatřena lepidlem (5) a mezi polyolefinovou nosnou vrstvou (2) a silikonovou vrstvou (4) je umístěna ohnivzdorná mezivrstva (3). Plastová fólie se používá jako ochranná vrstva proti kondenzátu a/nebo jako závora proti vlhkosti pro obložení vnitřního prostoru v motorových vozidlech.
(74) Čermák Karel Dr., Národní 32, Praha 1, 110 00;

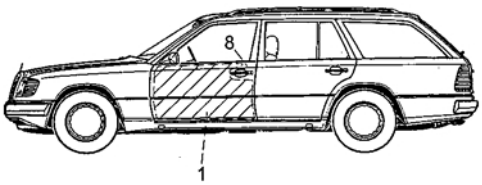

7 (51) **B 32 B 31/26, B 01 D 39/20, C 04 B 35/76**
(21) **1999-2602**
(71) MCDERMOTT TECHNOLOGY, INC., New Orleans, LA, US;
(72) Hill Charles A., Lynchburg, VA, US;
Wagner Richard A., Lynchburg, VA, US;
Komoroski Ronald G., Lynchburg, VA, US;
Gunter Greg A., Lynchburg, VA, US;
Barringer Eric A., Lynchburg, VA, US;
Goettler Richard W., Lynchburg, VA, US;
(54) **Kompozitní filtr pro horký plyn s nepřetržitými keramickými vlákny**
(22) 16.01.1998
(32) 23.01.1997
(31) 1997/788717
(33) US
(86) PCT/US98/00815
(87) WO 98/32606
(57) Kompozitní struktura z keramického vlákna je zvlášť vhodná jako kompozitní filtr z keramického vlákna pro čištění horkého plynu. Má strukturu, která poskytuje zvýšenou pevnost a tuhost při vysoké teplotě okolí. Keramická kompozitní struktura či filtr je vyrobena způsobem, při kterém se nepřetržitě keramické vlákno (20) při výrobě těsně obaluje přetržitým sekanými keramickými vlákny (30) pro získání kompozitního polotovaru (40) z keramického vlákna, který se pak pojí pomocí různých keramických pojiv. Kompozitní polotovar z keramických vláken se pak vypaluje pro vytvoření pojivové fáze v bodech dotyku vláken. Parametry jako například napětí vlákna, odstupy vláken, poměr množství nepřetržitého keramického vlákna a sekaných keramických vláken se může měnit při současném tvarování nepřetržitého keramického vlákna a sekaného keramického vlákna na porézním vakuovém vřetenu (16) pro získání požadované distribuce nepřetržitého keramického vlákna a sekaného keramického vlákna v kompozitní struktuře či filtru z keramického vlákna.
(74) Čermák Karel Dr., Národní 32, Praha 1, 110 00;

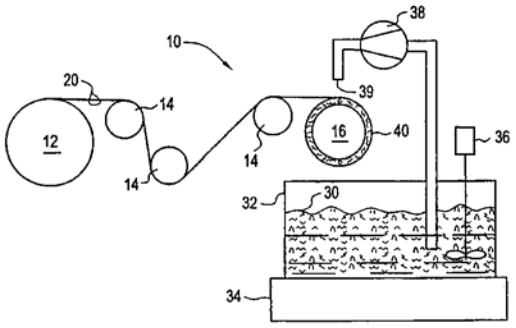

7 (51) **B 32 B 5/14, B 32 B 5/26**
(21) **1999-3104**
(71) THE UNIVERSITY OF TENNESSEE RESEARCH CORPORATION, Knoxville, TN, US;
(72) Hassenboehler Charles B., Knoxville, TN, US; Wadsworth Larry C., Knoxville, TN, US; Ping-yi Tsai Peter, Knoxville, TN, US; Heismeyer Greta, Lenoir City, TN, US;
(54) **Porézní kompozit a jeho použití**
(22) 11.03.1998
(32) 11.03.1997
(31) 1997/040231
(33) US
(86) PCT/US98/04701
(87) WO 98/40206
(57) Porézní kompizit se vstupním a výstupním povrchem, který zahrnuje navzájem propletená meltblown vlákna a staplová vlákna. Kompozit má zvýšenou filtrační účinnost, kde navzájem propletená meltblown vlákna definují hustotní gradient od hrubých pórů na vstupním povrchu k jemným pórům na výstupním povrchu. Způsob výroby porézního kompozitu spočívá v tom, že se tavenina vláken strhává do horkého vzduchu a do něj se injektují staplová vlákna. Porézní kompozit je vhodný pro filtraci tekutin.
(74) Jirotková Ivana Ing., Nad Štolou 12, Praha 7, 170 00;

7 (51) **B 41 F 21/06**
(21) **1999-1717**
(71) HEIDELBERGER DRUCKMASCHINEN AKTIENGESELLSCHAFT, Heidelberg, DE;
(72) Becker Willi, Bammental, DE; Fricke Andreas Dr., Eberbach, DE;
(54) **Způsob přebírání zadní strany archu od předřazeného válce archové rotačky a zařízení k jeho provádění**
(22) 14.05.1999
(32) 28.07.1998
(31) 1998/19833903
(33) DE
(57) Při způsobu přebírání zadní hrany archu /1/ od válce /2/ archové rotačky a předávání zadní hrany archu /1/ na zachycovací systém otáčecího bubnu /3/ se vede přísavný zachycovač /4/ nejdříve podél obvodu válce /2/, dokud přísavný zachycovač /4/ bezpečně neuchopí zadní hranu archu /1/, dále se vede zadní hrana tangenciálně spojitě vůči plášti předřazeného válce /2/ do obvodu otáčecího bubnu /3a/, čímž dochází k napínání a pěchování archu /1/ podél tangenty válce /2/. Dále je arch /1/ předán na zachycovací systém otáčecího bubnu /3/ bez tahu. K tomu účelu má převodové ústrojí tři spolu spřažené poháněcí systémy.
(74) PATENTSERVIS PRAHA a.s., Jivenská 1, Praha 4, 140 00;

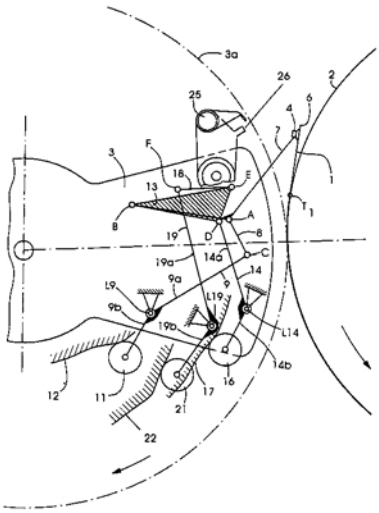

6 (51) **B 42 D 3/12**
(21) **1999-497**
(71) HECKEL DRUCK UND VERPACKUNGEN GMBH, Nürnberg, DE;
(72) Dreier Joachim, Allersberg, DE;
(54) **Obal popřípadě příloha pro časopis**
(22) 29.11.1996
(32) 19.08.1996
(31) 1996/29614310
(33) DE
(86) PCT/DE96/02299
(87) WO 98/07580
(57) Obal, popřípadě příloha pro časopis obsahuje zadní díl /12/ a přední díl /14/, vzájemně spojené podél spojovacího přehybu /16/. Přední díl /14/ obsahuje přihrádku pro CD-ROM. Přihrádka pro CD-ROM je součástí předního dílu /14/ obalu, popřípadě přílohy. V oblasti pro CD-ROM je přední díl /14/ opatřen vyraženým otvorem /28, 30/.
(74) Čermák Karel Dr., Národní 32, Praha 1, 110 00;

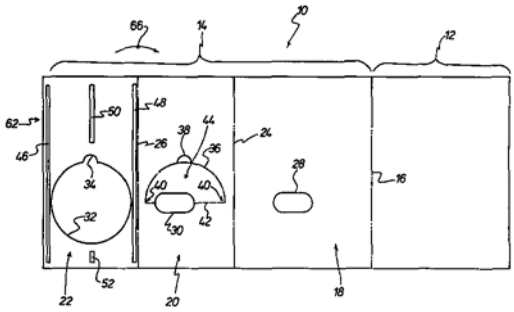

6 (51) **B 60 J 10/12**
(21) **1999-3040**
(71) BRAUNSBERGER Oskar, Mindelheim, DE;
(72) Braunsberger Oskar, Mindelheim, DE;
(54) **Spojovací skleněný prvek, zejména skleněná posuvná střecha automobilů**
(22) 26.02.1998
(32) 27.02.1997
(31) 1997/29703561
(33) DE
(86) PCT/EP98/01101
(87) WO 98/38058
(57) Řešení se týká spřaženého skleněného prvku, zejména posuvné skleněné střechy pro automobily, obsahující skleněnou tabuli /3/ obstříkanou/opěněnou na vnějším okraji umělohmotným rámem /4/, přičemž se společně opěňují pridržovací díly /5/, na vnějším obvodu rámu /4/

je drážka /6/ pro uložení těsnění, drážka /6/ je zhotovena v umělohmotném rámu /4/ obrysovým frézováním po opěnění.

(74) PATENTSERVIS PRAHA a.s., Jivenská 1, Praha 4, 140 00;

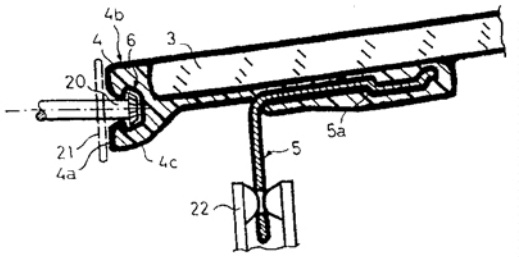

6 (51) **B 60 J 5/04**
(21) **1999-2606**
(71) TICONA GMBH, Kelsterbach, DE;
(72) Pfeiffer Bernhard Dr., Hünstetten, DE;
Haack Ulrich, Alsbach- Hähnlein, DE;
Reuter Frank, Mömlingen, DE;
(54) **Dveřní modul pro motorová vozidla s funkčními prvky z plastu**
(22) 22.07.1999
(32) 23.07.1998
(31) 1998/19833185
(33) DE
(57) Řešení se týká jednodílného dveřního modulu pro motorová vozidla, zahrnujícího samonosnou nosnou desku /1/ z kovu. Tato nosná deska /1/ má doplňkově jako integrální součásti větší množství funkčních prvků z plastu, které jsou v jednom pracovním kroku pevně a nerozebiratelně spojeny s kovovou nosnou deskou /1/.
(74) Všetečka Miloš JUDr., Hálkova 2, Praha 2, 120 00;

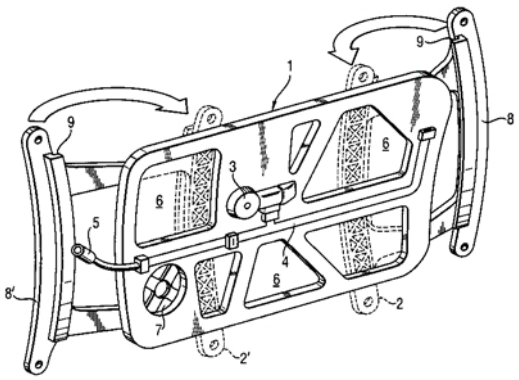

6 (51) **B 60 K 41/02, F 16 D 48/08**
(21) **1999-568**
(71) ROBERT BOSCH GMBH, Stuttgart, DE;
(72) Löffler Jürgen, Stuttgart, DE;
Bolz Martin-Petr, Oberstenfeld, DE;
Hülser Holger, Stuttgart, DE;
(54) **Systém společného ovládání servospojky, uspořádané v hnacím řetězci vozidla, a motoru vozidla**
(22) 09.05.1998
(32) 20.06.1997
(31) 1997/19726214
(33) DE
(86) PCT/DE98/01298
(87) WO 98/58814
(57) Společné ovládání servospojky /11/, uspořádané v hnacím řetězci vozidla, a motoru /10/ vozidla, uspořádaného v hnacím řetězci vozidla, se uskutečňuje plynovým pedálem /14/, jehož poloha /α/ je zjišťována, přičemž poloha /α/ plynového pedálu /14/ udává zrychlení a/nebo rychlost vozidla. Mimo rozjíždění se ovládání hnacího řetězce provádí v závislosti na poloze /α/ plynového pedálu /14/ tak, že se ovládá výkon motoru /10/ nebo jeho kroutící moment.
(74) Hořejš Milan Dr. Ing., Národní 32, Praha 1, 110 00;

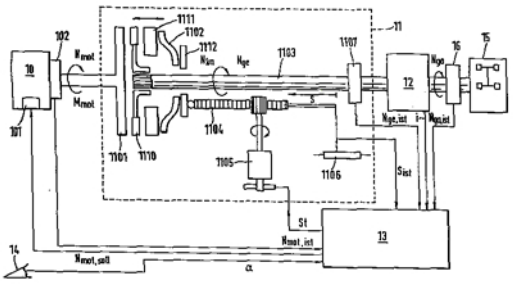

6 (51) **B 60 K 41/14**
(21) **1999-1793**
(71) ROBERT BOSCH GMBH, Stuttgart, DE;
(72) Bolz Martin-Peter, Oberstenfeld, DE;
Luh Joachim, Bietigheim-Bissingen, DE;
Hülser Holger, Stuttgart, DE;
(54) **Způsob přestavování převodového poměru převodovky s plynule přestavitelným převodovým poměrem a zařízení k jeho provádění**
(22) 30.07.1998
(32) 30.09.1997
(31) 1997/19743058
(33) DE
(86) PCT/DE98/02182
(87) WO 99/16635
(57) Při přestavování převodového poměru převodovky /2/ se snímá alespoň frekvence /Np/ otáčení její primární strany /7/, určuje se režim zpomalování vozidla v předem stanovených nebo zadatelných hodnotách, a v reakci na určení režimu zpomalení vozidla se nastavuje výstupní frekvence /Nmot/ otáčení motoru /1/ vozidla v závislosti na snímané frekvenci /Np/ otáčení primární strany /7/ převodovky /2/. Zařízení je opatřeno prostředky /20/, prostřednictvím kterých se stanoví velikost zadatelné nebo předem stanovené hodnoty režimu zpomalování vozidla a v reakci na určení režimu zpomalování se nastaví výstupní frekvence /Nmot/ otáčení motoru /1/ vozidla v závislosti na snímané frekvenci /Np/ otáčení primární strany /7/ převodovky /2/.
(74) Hořejš Milan Dr. Ing., Národní 32, Praha 1, 110 00;

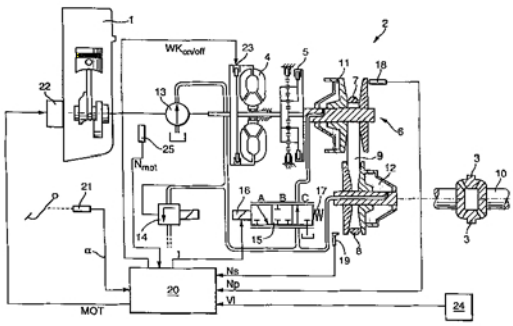

6 (51) **B 60 M 1/28, B 61 D 15/00**
(21) **1999-2509**
(71) FRANZ PLASSER BAHNBAUMASCHINEN-INDUSTRIEGESELLSCHAFT M. B. H., Wien, AT;
(72) Theurer Josef, Wien, AT;
Gruber Leopold, Scheibbs, AT;

(54) **Stroj pojízdný po koleji pro pokládání troleje**
(22) 14.07.1999
(32) 17.07.1998
(31) 1998/1241
(33) AT
(57) Vodicí kladka /24, 25/ je upevněna otočně kolem výkyvné osy /26, 40, 41/ na výkyvném výložníku /22/ jeřábu. K vodicí kladce /24, 25/ je přiřazen snímací orgán /29, 30, 31, 32/ pro snímání lana /15/, který je vytvořen pro ovládání k výkyvné ose /26, 40, 41/ přiřazeného otočného pohonu /39, 42, 44/ pro otáčení vodicí kladky /24, 25/ kolem výkyvné osy /26, 40, 41/.
(74) Čermák Karel Dr., Národní 32, Praha 1, 110 00;

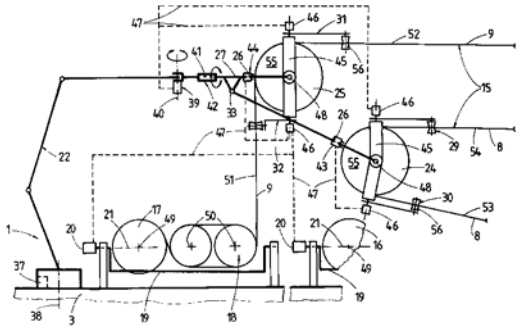

7 (51) **B 60 N 2/48**
(21) **1998-2331**
(71) HANULIAK Alojz Ing., Brno, CZ;
ERBAN Evžen, Pardubice, CZ;
(72) Hanuliak Alojz Ing., Brno, CZ;
(54) **Stavitelná opěrka hlavy**
(22) 24.07.1998
(57) Pro motorová vozidla nejrůznějších typů, především pro osobní vozy je určena opěrka hlavy, jejíž kostra je tvořena dutou teleskopickou vzpěrou /3/, spojenými a souběžně uspořádanými stěnami /1, 2/, z nichž zadní stěna /1/ je uzpůsobena pro upevnění na sedadle a přední stěna /2/ je opatřena pomocnou stěnou /4/, suvně uloženou ve svisle uspořádaném vedení v přední stěně /2/ a pružícími prostředky tlačenou do vysunuté polohy z přední stěny. Ve výchozí poloze je vzpěra /3/ zasunutá a v její dutině je uložena aktivační pyropatrona /15/, zatímco pomocná stěna /4/ je zasunuta do přední stěny /2/ a její poloha je zajištěna pomocí aretačních prostředků pevně spojených se zadní stěnou /1/. Přední stěna /2/ je opatřena svislými trámci /5/ s podélně uspořádanými vodicími drážkami /6/ pro uložení pomocné stěny /4/. Pomocná stěna /4/ je z vnitřní strany opatřena výztužnými žebra /7/, uspořádanými u okrajů a zasahujícími do vodících drážek /6/.
(74) Žák Vítězslav Ing., Lidická 51, Brno, 602 00;

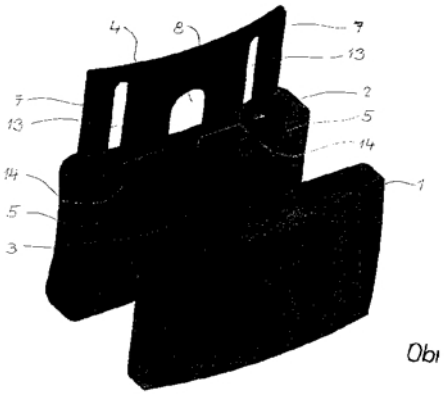

6 (51) **B 60 N 3/00, B 60 R 27/00, A 47 B 5/04**
(21) **1999-2684**
(71) FISCHERWERKE ARTUR FISCHER GMBH & CO. KG, Waldachtal, DE;
(72) Plocher Bernd, Rottenburg-Seebronn, DE;
Kühn Stefan, Neubulach, DE;
Hein Andre, Herrenberg, DE;
Keller Michael, Freudenstadt, DE;
Groth Sören, Herrenberg, DE;
Jessberger Monika, Neu-Ulm, DE;
Kriegelsteiner Franz, Illerkirchberg, DE;
(54) **Sklápěcí stolek k upevňování na zadní straně opěradla sedadla cestujícího v autobusu nebo v letadle**
(22) 28.07.1999
(32) 28.07.1998
(31) 1998/19833888
(33) DE
(57) Řešení se týká sklápěcího stolku /10/ k upevňování na zadní straně opěradla sedadla cestujícího v autobusu nebo v letadle. Sklápěcí stolek /10/ má směrem nahoru výkyvný držák /20/ k postavení nápojového zásobníku jako například hrnku, poháru nebo nápojové plechovky. Aby se držák /20/ mohl používat také je-li sklápěcí stolek /10/ vykývnut směrem nahoru na opěradlo sedadla cestujícího, navrhuje řešení vytvořit držák /20/ výkyvný ze sklápěcího stolku /10/ také směrem dolů.
(74) Všetečka Miloš Dr., Hálkova 2, Praha 2, 120 00;

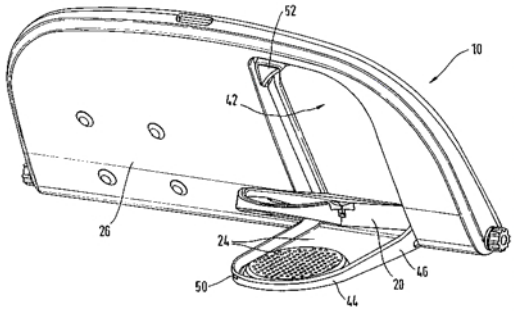

6 (51) **B 60 R 11/02**
(21) **1999-2990**
(71) ROBERT BOSCH GMBH, Stuttgart, DE;
(72) Plumeier Joerg, Salzgitter, DE;
(54) **Způsob zabránění neoprávněnému používání přístroje, zejména autorádia**
(22) 08.04.1998
(32) 11.04.1997
(31) 1997/19715049
(33) DE
(86) PCT/DE98/00984
(87) WO 98/46455
(57) Způsob je určen pro zabránění neoprávněnému používání přístroje /20/, např. autorádia, přičemž do přístroje /20/ se musí pro aktivování přístroje /20/ zavést kódování přiřazené tomuto přístroji /20/. Z kódování se prostřednictvím nevratného kódovacího postupu vytvoří kontrolní informace a pro uvolnění přístroje /20/ se tato kontrolní informace porovná s kontrolní informací uloženou v přístroji /20/.
(74) Hořejš Milan Dr. Ing., Národní 32, Praha 1, 110 00;

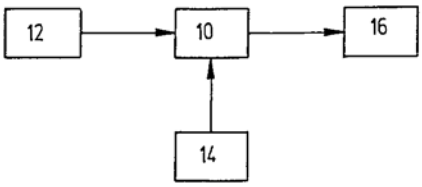

6 (51) **B 60 R 22/18**
(21) **1999-2485**
(71) TRW OCCUPANT RESTRAINT SYSTEMS GMBH AND CO. KG., Alfdorf, DE;
(72) Kielwein Thomas, Eschach, DE;
Rink Jürgen, Waldstetten, DE;
Schmid Johannes, Schwäbisch Gmünd, DE;
(54) **Závěrný mechanismus pro bezpečnostní pás**
(22) 13.07.1999
(32) 13.07.1998
(31) 1998/29812435
(33) DE
(57) Závěrný mechanismus pro bezpečnostní pás má otočně v rámu /12/ uloženou cívku /10/ pásu, na rámu /12/ uspořádané blokovací ozubení /16/, na cívce /10/ pásu uspořádanou blokovací západku /24/ pro spolupůsobení s blokovacím ozubením /16/ a relativně vzhledem k cívce /10/ pásu otočný setrvačný kotouč /20/ jako čidlový element senzitivní na bezpečnostní pás. Blokovací západka /24/ je uložena na setrvačném kotouči /20/. Cívka /10/ pásu má na blokovací západce /24/ zabírající ovládací element, který zavádí blokovací západku /24/ při relativním pootočení mezi cívkou /10/ pásu a mezi setrvačným kotoučem /20/ do blokovacího ozubení /16/. Blokovací západka /24/ je na cívce /10/ pásu podepřena nosně břemenově.
(74) Korejzová Zdenka JUDr., Spálená 29, Praha 1, 110 00;

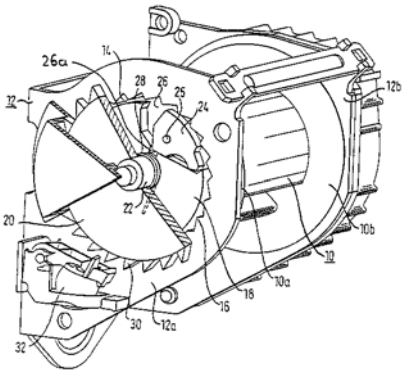

7 (51) **B 60 R 25/00**
(21) **1998-2286**
(71) KUTÍLEK Jiří Ing., Nový Jičín, CZ;
(72) Kutílek Jiří Ing., Nový Jičín, CZ;
(54) **Zařízení proti odcizení vozidel zavzdušněním palivové soustavy motoru**
(22) 22.07.1998
(57) Řešení se týká zařízení, kde do palivového potrubí /2/ kupříkladu mezi palivovou nádrž /1/ a palivové čerpadlo /5/ je přes vložený T-kus /4/ a propojení /3/ upraven ventil /7/ ovládaný vypínačem /10/.

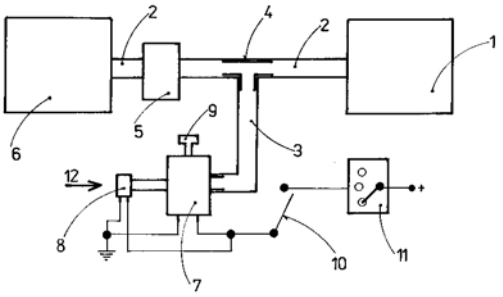

7 (51) **B 60 R 25/00, E 05 B 65/20**
(21) **1998-1120**
(71) KESTLER Petr, Plzeň, CZ;
(72) Kestler Petr, Plzeň, CZ;
(54) **Zařízení k zajištění interiéru automobilu**
(22) 14.04.1998
(57) Zařízení je umístěno na horním okraji vnitřního pláště dveří (4), kde průchodkou (3) prochází zajišťovací kolík (2). Sestává z upevňovacího držáku (7), který je připevněn na vnitřním plášti dveří (4) pod zajišťovacím kolíkem (2), a dále sestává z krytu (8) zajišťovacího kolíku (2), který je na upevňovacím držáku (7) výkyvně uchycen a který je horní hranou přitlačován na plochu skla (1) pružinou (6).Ta je součástí výkyvného spoje (5) držáku (7) a krytu (8). Kryt (8) je opatřen výřezem (9), jehož svislá osa je umístěna souhlasně se svislou osou zajišťovacího kolíku (2).
(74) Langrová Irena, Riegrova 1, Plzeň, 301 11;

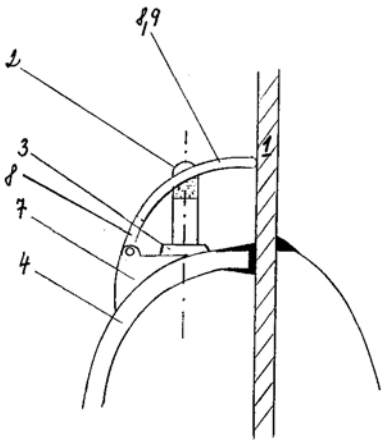

6 (51) **B 60 R 25/04, B 60 R 25/10**
(21) **1999-2582**
(71) SZÉKELY László, Budapest, HU;
(72) Székely László, Budapest, HU;
(54) **Způsob a systém dálkové kontroly a ovládání objektu, zejména střeženého vozidla**
(22) 28.10.1997
(32) 28.10.1997
(31) 1997HU/9700070
(33) WO
(86) PCT/HU97/00070
(87) WO 99/21742
(57) Řešení se týká způsobu systému dálkové kontroly střeženého objektu obsahující při opouštění střeženého objektu kroky aktivace trvalé nebo občasné kontroly zvolených pásem tohoto objektu, dále zavedení alespoň jedné vadné funkce do objektu rozpojením provozních spojů mezi několika částmi elektrické, elektronické nebo elektromechanické sítě objektu pomocí do sítě skrytě vložených prostředků a výhodně s dálkovou aktivací těchto prostředků. Týká se také při návratu do objektu zrušení zavedeného stavu a v jiných případech spuštění

místního poplachu v případě změn v hladinách jedné nebo více předem daných kontrolovaných hodnot. Současně se posílá poplachový signál na alespoň jednu předem danou dálkovou adresu, v určitých případech s uvedením aktuální polohy objektu. Ovládání další vadné funkce v objektu z dálkové adresy při zařazení ovládacího prostředku do rušící dráhy prostředku pro zavedení alespoň jedné vadné funkce do objektu, přičemž tento ovládací prostředek je aktivovatelný a deaktivovatelný speficickým tajným kódem majitele. Aktivování ovládacích prostředků je před opuštěním střeženého objektu a po zavedení alespoň jedné vadné funkce do objektu, přičemž deaktivování ovládacích prostředků se provede při návratu k a před vstupem do střeženého objektu před zrušením zavedeného stavu prostředku pro zavedení alespoň jedné vadné fukce do objektu. Lze místně nebo dálkově oznámit majiteli jakýkoliv neoprávněný pokus o deaktivování těchto ovládacích prostředků.

(74) Kania František Ing., Mendlovo nám. 1a, Brno, 603 00;

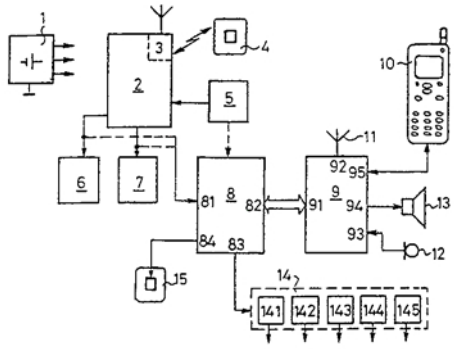

7 (51) **B 61 B 7/00**
(21) **1999-2356**
(71) PROSPECTIVE CONCEPTS AG, Zollikon, CH;
(72) Reinhard Andreas, Zollikon, CH;
(54) **Závěsná lanová dráha vedoucí k aerostatickému tělesu vznášejícímu se ve vzduchu**
(22) 12.02.1998
(32) 11.06.1997
(31) 1997/1408
(33) CH
(86) PCT/CH98/00053
(87) WO 98/34823
(57) Závěsná lanová dráha je určena pro dopravu cestujících a nákladu mezi pozemní stanicí /7/ a aerostatickým vztlakovým tělesem. Upoutaný balón /1/ nese gondolu /2/, ke které vedou tři lana, a to dvě transportní lana /3, 4/ a upoutávací kotevní lano /5/. Dvě transportní lana /3, 4/ nesou kabiny /10, 11/ pro přepravu cestujících a končí v pozemní stanoci /7/, která je otočná po kruhové kolejnici /9/ kolem svislé osy /8/. Transportní lana /3, 4/ jsou jak v gondole /2/, tak i pozemní stanici /7/, navíjena na bubny /17, 18/ a odvíjena z těchto bubnů /17, 18/. Pozemní stanice /7/ se může aktivně pohybovat v souladu s převažujícím směrem větru a/nebo v závislosti na poloze upoutaného balónu /1/, přičemž je pozemní stanice /7/ vždy umístěna na návětrné straně, zatímco lana /3, 4, 5/ vždy vycházejí z upoutaného balónu /1/ na závětrné straně. Zpoutávací kotevní lano /5/, připevněné ke gondole /2/ ve vhodním místě, je navíjeno a odvíjeno z bubnu /19/ v pozemní stanici /7/ a je opatřeno majáčky nebo návěstmi /13/. Tímto způsobem může být upoutaný balón /1/ vypuštěn nabo stažen do jakékoliv požadované výšky, přičemž nepoužité části transportních lan /3, 4/ zůstávají navinuty na lanových bubnech /17, 18/ v pozemní stanici /7/. Kabiny /10, 11/ jsou spojeny v režimu kyvadlového provozu nebo se pohybují samostatně, přičemž jsou poháněny prostřednictvím motorů, uspořádaných v gondole /2/.

(74) Hořejš Milan Dr. Ing., Národní 32, Praha 1, 110 00;

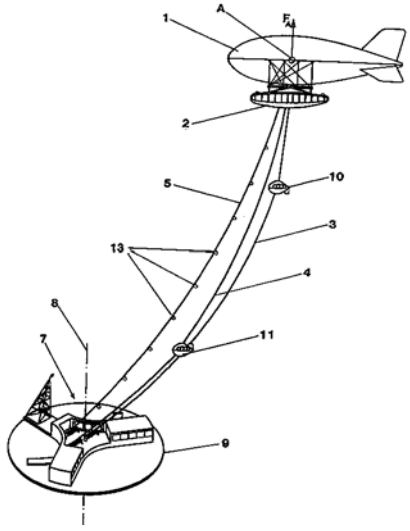

7 (51) **B 61 D 17/04, B 62 D 27/02, C 09 J 5/04**
(21) **1998-3898**
(71) ABB DAIMLER-BENZ TRANSPORTATION (DEUTSCHLAND) GMBH, Hennigsdorf, DE;
(72) Schähl Wolfgang, Hennigsdorf, DE; Weichelt Peter, Schönwalde, DE;
(54) **Způsob spojování konstrukčních součástí a skupin kolejových vozidel slepováním**
(22) 28.05.1996
(32) 28.05.1996
(31) 1996DE/9601004
(33) WO
(86) PCT/DE96/01004
(87) WO 97/45308
(57) U způsobu spojování konstrukčních součástí a skupin kolejových vozidel slepováním se kombinuje využití lepidla, které poskytuje trvalou pevnost a je dlouho vytvrditelné, s využitím lepidla, které poskytuje rychlou manipulační pevnost, přičemž je odstraněno komplikované uspořádání tvarů lepicích mezer a vysoké náklady na zařízení, vyrovnávají se výrobní tolerance a jsou dodržovány definované minimální tloušťky lepicích mezer. Dále je povrstvení lepidlem omezeno na zvolené spojovací plochy (2.1, 3.1, 2.2, 3.2), aniž by bylo třeba odstraňovat okrajové omezení. Způsob se konkrétně provádí tak, že na první spojovací plochy (2.1, 3.1) se nanáší první lepicí vrstva (4), která je schopna rychle slepovat a která má vlastní odolný tvar, a na druhé spojovací plochy (2.2, 3.2) se nanáší druhá lepicí vrstva (5), která je dlouho vytvrditelná. Konstrukční součásti se spojí před nebo po nanesení druhé lepicí vrstvy (5), přičemž první lepicí vrstva (4) vytváří rychle manipulační odolnost a zabezpečuje předem stanovený odstup spojení, zatímco druhá lepicí vrstva (5) vyplní nastavený odstup spojení a po svém vytvrzení poskytuje trvalou pevnost. Lepidlo, použité pro první lepicí vrstvu (4) se použije také jako zůstávající okrajové omezení.

(74) Hořejš Milan Dr. Ing., Národní 32, Praha 1, 110 00;

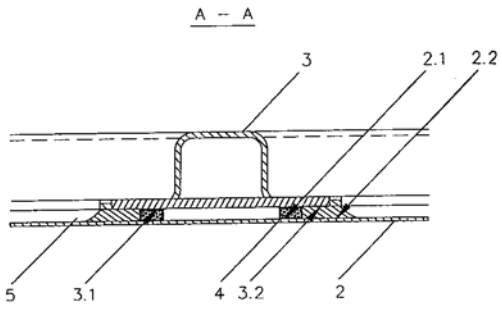

7 (51) **B 61 F 5/22**
(21) **1998-3034**
(71) VÍTKOVICE, A. S., Ostrava, CZ;
(72) Souček Václav Ing., Havířov, CZ;
Moulis Rudolf Ing. CSc., Brno, CZ;
Crhan Jan Ing., Havířov, CZ;
Liška Karel Ing., Brno, CZ;
Floryán Josef Ing., Brno, CZ;
(54) **Algoritmus pro plynulé řízení pojezdu vozidel, zejména kolejových, uložených na nejméně čtyřech podporách**
(22) 18.09.1998
(57) Na vodorovné konstrukční prvky (3) vozidla se umístí jeden řídicí snímač (1) poměrných deformací konstrukce od vodorovných zatížení vozidla a nejméně jeden závislý snímač (1') poměrných deformací od vodorovných zatížení konstrukce vozidla mimo těžišťní osy vodorovných konstrukčních prvků (3) vozidla a mimo inflexní body deformačních křivek vodorovných konstrukčních prvků (3) vozidla, vznikajících vodorovným nesymetrickým zatížením. Snímače (1, 1') poměrných deformací od vodorovných zatížení konstrukce vozidla se zapojí do řetězce (9), vyhodnocujícího symetrická a nesymetrická zatížení, vyvozující poměrné deformace vyjádřené tahovým a tlakovým napětím konstrukčních vodorovných prvků (3) vozidla. Výsledné hodnoty získané z řetězce (9) se zesílí prostřednictvím nejméně jednoho zesilovače (4) a předají pro zpětnovazebnou regulaci oddělených pohonů pojezdu (5) vozidla v závislosti na vnitřním napětí konstrukce vozidla, vyvozené nesymetrickými zatíženími ve vodorovném směru, a/nebo se jeden řídicí snímač (2) poměrných deformací od svislých zatížení konstrukce vozidla a nejméně jeden závislý snímač (2') poměrných deformací od svislých zatížení konstrukce vozidla umístí na nosnou konstrukci vozidla mimo inflexní body deformačních křivek vodorovných konstrukčních prvků (3) vozidla, vznikajících svislým nesymetrickým zatížením. Snímače (2, 2') poměrných deformací od svislého zatížení konstrukce vozidla se zapojí do dalšího řetězce (10), vyhodnocujícího symetrická a nesymetrická zatížení, vyvozující poměrné deformace vyjádřené tahovým a tlakovým napětím nosné konstrukce vozidla, přičemž výsledné hodnoty získané z dalšího řetězce (10) se zesílí prostřednictvím nejméně jednoho dalšího zesilovače (8) a předají pro zpětnovazebnou regulaci přímočarých motorů (7) v závislosti na vnitřním napětí konstrukce vozidla, vyvozené nesymetrickými zatíženími, přičemž nejméně jeden přímočarý motor (7) se umístí na konstrukci nad podporou (6) vozidla.

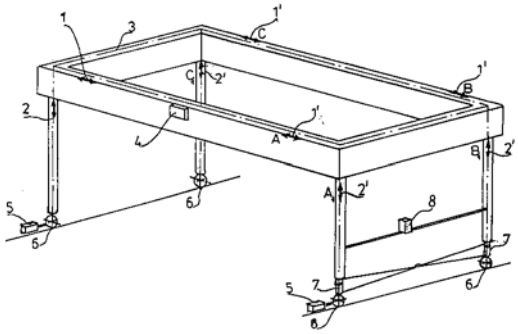

7 (51) **B 61 L 1/20, B 61 L 1/18, B 61 L 1/12, B 61 L 1/00**
(21) **1999-2711**
(71) ABB DAIMLER-BENZ TRANSPORTTATION (TECHNOLOGY) GMBH, Berlin, DE;
(72) Meyer Markus Dr., Ebikon, CH;
Petersen Anders Dr., Baden, CH;
(54) **Způsob zjišťování elektrických vlastností železniční sítě**
(22) 30.07.1999
(32) 05.08.1998
(31) 1998/19835365
(33) DE
(57) Při zjišťování elektrických vlastností železniční sítě se traťové úseky znázorní svou příslušnou měrnou podélnou impendancí a měrnou příčnou admitací. Jednotlivé objekty v jednom traťovém úseku se zohlední jako korekce měrné podélné impendace a/nebo měrné příčné admitace příslušného traťového úseku.
(74) Čermák Karel Dr., Národní 32, Praha 1, 110 00;

7 (51) **B 61 L 3/12, B 61 L 27/00**
(21) **1997-860**
(71) PEDERSEN Heine Ewi, Lyngby, DK;
HARDER John, Copenhagen, DK;
LOHMANN JENSEN Flemming, Charlottenlund, DK;
Pedersen Heine Ewi, Lyngby, DK;
(72) Harder John, Copenhagen, DK;
Lohmann Jensen Flemming, Charlottenlund, DK;
(54) **Dopravní řídící systém, jeho použití a způsob řízení pohybu mobilních jednotek**
(22) 25.09.1995
(32) 23.09.1994
(31) 1994/1095
(33) DK
(86) PCT/DK95/00382
(87) WO 96/09199
(57) Dopravní řídící systém pro mobilní jednotky (1) sestává z řady stacionárních pasivních jednotek (3), majících elektronickou paměťovou kapacitu (8, 9) a přijímací a vysílací prostředky (4, 5). Paměť stacionárních jednotek (3) obsahuje informační kód (25). Mobilní jednotky (1) jsou opatřené počítačem (12) se sdruženou paměťovou kapacitou a vysílacími a přijímacími prostředky (16, 17). Tento dopravní řídící systém využívá způsobu řízení pohybu mobilní jednotky (1), který probíhá tak, že stacionární jednotky (3) jsou-li dotázány dotazy (20, 21, 22) mobilní jednotkou (1), vysílají svůj informační kód (25), umožňující, aby mobilní jednotka (1) vypočítala svoji polohu. Paměť stacionárních jednotek (3), kromě informačních kódů (25) obsahuje uložené zprávy (26, 27) o provozu, které jsou dodávány spolu s informačním kódem (25) v závislosti na odezvě z mobilní jednotky (1). Pohyb mobilní jednotky (1) lze tedy regulovat podle obdržených zpráv (26, 27) o provozu. Tento dopravní řídící systém má být použit zejména ve vlakovém provozu.
(74) Andera Jiří Ing., Nad Štolou 12, Praha 7, 170 00;

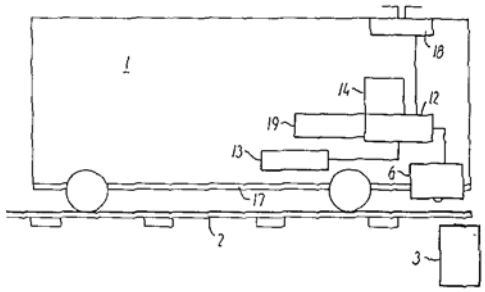

6 (51) **B 62 D 61/12**
(21) **1999-3079**
(71) BPW BERGISCHE ACHSEN KOMMANDITGESELLSCHAFT, Wiehl, DE;
(72) Berghaus Roland, Engelskirchen, DE;
Kopplow Hans-Werner Dipl. Ing., Nümbrecht, DE;
Michels Burchard, Much, DE;
Michels Manfred, Köln, DE;
Schlimbach Andreas, Much, DE;
Rhein Bernd, Köln, DE;
(54) **Zdvihací systém nápravy pro pneumaticky odpružené nápravy vozidel**
(22) 25.02.1998
(32) 28.02.1997
(31) 1997/97103303
(33) EP
(86) PCT/EP98/01063
(87) WO 98/38074
(57) Řešení se týká zdvihacího systému nápravy pro pneumaticky odpružené nápravy vozidel, jejichž nápravové těleso /1/ je upevněno na dvou podélných vodítkách /3/, jejich jeden konec je s výhodou prostřednictvím konzoly /5/ výkyvně přiklouben na vozidlovém rámu a jejichž druhý konec je prostřednictvím pneumatické pružiny /6/ podepřen na vozidlovém rámu a je opatřen zdvihacím ústrojím /9/. Zdvihací ústrojí /9/ je podepřeno proti konzole /5/ a umožňuje prostřednictvím svého ovládání při současném odvzdušnění pneumatických pružin /6/, které podepírají nápravové těleso /1/ na vozidlovém rámu, nadzdvižení nápravového tělesa /1/. Pro vytvoření zdvihacího systému nápravy je navrženo, aby se výstupní část zdvihacího ústrojí /9/ opírala proti členu přenášejícímu sílu ve tvaru výkyvného ramene /13/.
(74) Hořejš Milan Dr. Ing., Národní 32, Praha 1, 110 00;

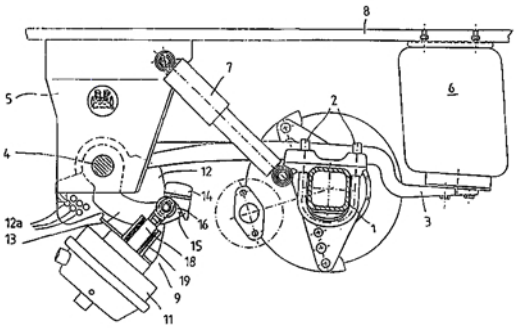

7 (51) **B 62 K 23/02, B 62 K 23/00, B 62 M 1/12, B 62 M 1/00**
(21) **1997-3111**
(71) VANĚK Jaroslav, Ithaca, NY, US;
(72) Vaněk Jaroslav, Ithaca, NY, US;
(54) **Jízdní kolo s předním a zadním náhonem**
(22) 02.10.1997
(57) Jízdní kolo má na předním kole (1) umístěnu tyč (2) vertikální osy, která je opatřena ložiskovým pouzdrem (3), v jehož středu je umístěna horizontální osa ústrojí (4) pohybu. Ústrojí (4) pohybu sestává z ručních pák (5) pohybu, kola (6) převodu síly rukou a řetězu (7) převodu síly na střed (8) kola, vybavený bubnem (9) brzdy. Konce (21) řidítek musí být kratší než osa převodového ústrojí (4) pohybu. Brzda je s výhodou třecí brzda (10) s táhlem (11). Mechanismus zadního kola (12) zahrnuje šlapací ústrojí (13) se šlapkami (15), kolo (14) přesunu síly, řetěz (17) přesunu pohybu, kolečko (16) přesunu pohybu, brzdu (18) ve středu zadního kola)12) a třecí brzdu (19) s páčkou (20).
(74) Pechan Ota JUDr., 28.října 37, Ostrava, 702 00;

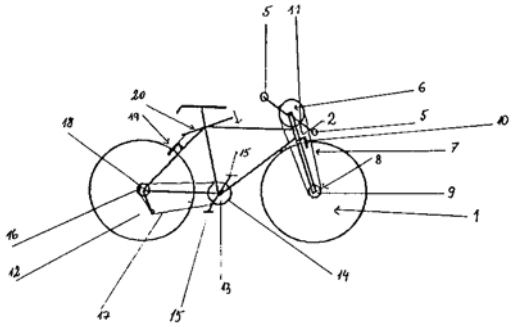

7 (51) **B 62 K 3/00, B 62 K 3/02**
(21) **1998-3138**
(71) SHIMANO INC., Sakai-shi, JP;
(72) Yamashita Kazuhisa, Sakai-shi, JP;
(54) **Zařízení určené k seřízení kabelů**
(22) 30.09.1998
(32) 13.11.1997
(31) 1997/969606
(33) US
(57) Zařízení, určené k seřízení kabelů, zejména kabelu k brzdicímu mechanismu jízdního kola, zahrnuje panelový prvek (30), který má část vedení (50, 98) kabelu (14, 22) a seřizovací prvek (40), který má trubkovitou část a který je za účelem axiálního pohybu během otáčivého pohybu své trubkovité části vůči části vedení (50, 98) kabelu (14, 22) panelového prvku (30) otočně spojený s částí vedení (50, 90) kabelu (14, 22) panelového prvku (30). Mezi panelovým prvkem (30) a seřizovacím prvkem (40) je vetknutě uspořádána západková dělící pružina (42), jejíž první část (91) je spojena s jedním z prvků (30, 40) a jejíž druhá část (92) má volný konec pohyblivě spojený s první částí (91) pro umožnění pohybu v prvním směru, příčném vůči axiálnímu pohybu seřizovacího prvku (40), přičemž druhá část (92) pružiny (42) s předpětím zapadá do prvního podélného kanálu (80), vytvořeného v jednom z prvků (30, 40) za účelem omezení otáčivého pohybu mezi těmito prvky (30, 40). Z tohoto zařízení lze vytvořit aktivační zařízení brzdícího mechanismu jízdního kola tak, že k panelovému prvku (30) je pohyblivě připojen aktivační prvek (32), zahrnující konektor (68) ke spojení kabelu (14, 22).
(74) PATENTSERVIS PRAHA a.s., Jivenská 1, Praha 4, 140 00;

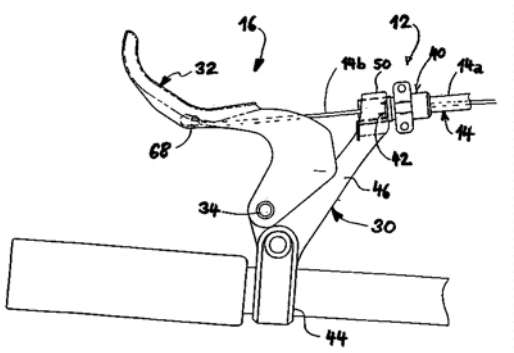

7 (51) **B 64 C 27/20**
(21) **1998-2379**
(71) KVAPIL Jan, Ústí nad Labem, CZ;
(72) Kvapil Jan, Ústí nad Labem, CZ;
(54) **Otočné křídlo s radiálními turbínami**
(22) 29.07.1998
(57) Otočné křídlo s radiálními turbínami má v přiměřené vzdálenosti nad horní nosnou plochou /8/ otočně upraveného křídla na společném hnacím hřídeli /2/ umístěny řady radiálních turbin /3/, které jsou opatřeny obloukovými ssacími hrdly /4/ s osou kolmo k výtlakovým hrdlům /5/ zakončených Lavalovou tryskou /6/.

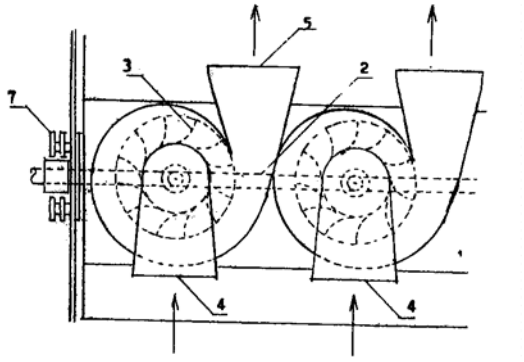

6 (51) **B 65 D 41/40**
(21) **1998-2218**
(71) JAROLÍMEK Václav, Praha, CZ;
WIMMER Roman, Klatovy, CZ;
(72) Jarolímek Václav, Praha, CZ;
Wimmer Roman, Klatovy, CZ;
(54) **Snímatelné víčko lahve s vnitřní označitelnou plochou a způsob jeho výroby**
(22) 14.07.1998
(57) Snímatelné víčko /1/ lahve s vnitřní označitelnou plochou /3/, zejména pro výběrové označení vnitřní plochy /3/, je tvořeno středovou kruhovou částí /2/ s obvodovým lemem /5/ radiálně plasticky stlačitelným pro upevnění na hrdlo láhve, přičemž vnitřní plocha /3/ víčka /1/ je opatřena plochou kruhovou vložkou /6/ s prohloubeními /7/ o hloubce alespoň jedné čtvrtiny tloušťky kruhové vložky /6/ pro ohnutí podél alespoň dvou křížících se přímých linií. S výhodou je kruhová vložka /6/ vytvořena z pružného materiálu, prohloubení /7/ jsou vytvořena na straně kruhové vložky /6/ přiléhající k vnitřní ploše /3/ víčka /1/, víčko /1/ je zhotoveno z plechu nebo z umělé hmoty, prohloubení /7/ jsou tvořena žlábky /8/ přímého tvaru či vrtáními /9/ vytvořenými v přímých řadách. Způsob výroby snímatelného víčka /1/ spočívá v potištění deskovitého materiálu alespoň z jedné strany a vysekání pomocí raznice kruhových víček /1/, jejichž obvodové okraje se ohnou ve směru ke středu víček /1/, přičemž se tvarovacím nástrojem opatří obvodovým zvlněním a s vnitřní plochou /3/ se spojí kruhová vložka /6/ stranou opatřenou prohloubeními /7/.

(74) Fischer Michael Ing.,
Podskalská 2 P.O.BOX 82, Praha 2, 128 00;

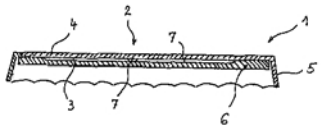

6 (51) **B 65 D 65/38**
(21) **1998-2201**
(71) FATRA A.S., Napajedla, CZ;
(72) Mikula Jaroslav RNDr., Zlín, CZ;
Svoboda Zdeněk ing., Praha, CZ;
Prokeš Bořivoj ing. CSc., Pardubice, CZ;
Preininger Michal Mgr., Lukov, CZ;
Šimoník Josef ing. CSc., Zlín, CZ;
Dohnal Jiří ing., Zlín, CZ;
(54) **Tepelně stabilní vrstvený obalový materiál a způsob jeho výroby**
(22) 13.07.1998
(57) Obalový materiál určený pro ochranu výrobků s vysoce kvalitním a choulostivým povrchem, především výrobků velkorozměrných, například automobilů, je tvořen bariérovou vrstvou /1/ a k ní připojenou kontaktní vrstvou /2/, přičemž bariérovou vrstvou /1/ je jednoduchá nebo vrstvená fólie stabilního termoplastu, zejména na bázi polyolefinů a/nebo měkčeného polyvinylchloridu, a kontaktní vrstvou /2/ je netkaná vláknitá vrstva, s výhodou ze syntetických vláken, jejíž volný povrch /3/ je přerušován dutými útvary /4/. Tento obalový materiál se podle vynálezu vyrobí tak, že bariérová vrstva /1/ se jednostranně povrchově ohřeje nad teplotu měknutí tohoto povrchu, přičemž druhý povrch bariérové vrstvy /1/ nedosáhne své teploty měknutí, a změklý povrch bariérové vrstvy /1/ se uvede do styku s kontaktní vrstvou /2/, s výhodou předehřátou na teplotu blízkou teplotě změklého povrchu bariérové vrstvy /1/, obě vrstvy /1, 2/ se vzájemně mechanicky přitlačí, zejména válcováním, načež se vrstvený útvar ochladí.
(74) Kreizlová Dana Ing., tř. T. Bati 299, Zlín, 764 22;

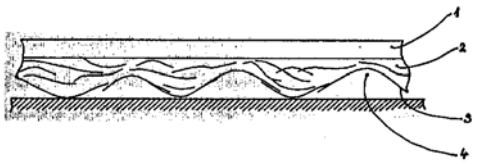

6 (51) **B 65 D 81/26, B 65 D 51/00, B 65 D 51/30**
(21) **1999-3077**
(71) SMITHKLINE BEECHAM P. L. C,
Brentford, GB;
Taskis Charles Bernard, Worthing, GB;
Holland Simon Joseph, Welwyn Garden City, GB;
(72) Whatmore Paul John, Clawley, GB;
(54) **Farmaceutický prostředek, způsob desikace a způsob snížení rozkladu jeho účinné látky**
(22) 04.08.1995
(32) 05.08.1994, 16.06.1995
(31) 1994/9415864, 1995/9512243
(33) GB, GB
(86) PCT/EP95/03130
(87) WO 96/04189
(57) Farmaceutický prostředek z klavulanátu draselného a krystalické sodné soli amoxycilinu, uzpůsobený pro rekonstrukci jako injikovatelná formulace a poskytovaný jako jednotková dávka v zásobníku, který má těleso z materiálu v podstatě neprostupného pro atmosférickou vlhkost, a který má otvor, utěsněný uzávěrem zhotoveným z desikačního polymeru, jenž je elastomerním materiálem

sestávajícím z plniva a desikační látky a je ve styku s atmosférou uvnitř zásobníku, jehož uzávěr dále obsahuje uzávěrovou stěnu, mající propíchnutelnou oblast ve směru spojení s vnitřkem lékovky. Způsob desikace klavulanátu draselného v kombinaci s krystalickou sodnou solí amoxycilinu zahrnuje uzavření klavulanátu draselného v kombinaci s krystalickou sodnou solí amoxycilinu do zásobníku a udržování desikačního polymeru, vytvořeného z elastomerního materiálu zahrnujícího desikační látku, ve styku s atmosférou uvnitř zásobníku. Způsob snížení rozkladu klavulanátu draselného při jeho skladování s krystalickou sodnou solí amoxycilinu ve skleněné lékovce zahrnuje použití zátky, vytvořené z elastomerního materiálu, kombinovaného s desikačníé látkou.

(74) Zelený Pavel JUDr., Hálkova 2, Praha 2, 120 00;

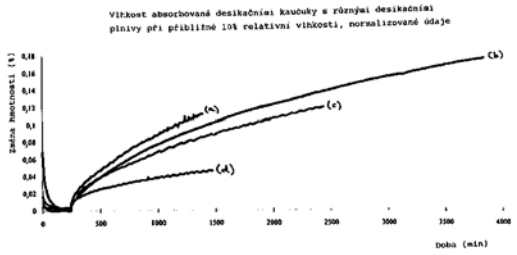

---

6 (51) **B 66 B 11/04**
(21) **1999-2434**
(71) INVENTIO AG, Hergiswil, CH;
(72) Latorre Marcuz Carlos, Zaragoza, ES;
(54) **Lanový výtah**
(22) 08.07.1999
(32) 13.07.1998
(31) 1998/98810662
(33) EP
(57) Výtah sestává z hnacího mechanismu /2/ s hnacím kotoučem /6/, ze vzhůru směřujícího a na hnacím mechanismu /2/ uspořádaného motoru /1/, z brzdy a přes hnací kotouč /6/ zavěšených nosných orgánů /18/ pro svislý pohyb kabiny výtahu s vyvažovacím závažím. Motor /1/ a hnací mechanismus /2/ je uspořádán v úhlu /β/ šikmo od svislic. U tohoto skloněného uspořádání nepřesahuje žádná část motoru /1/ boční roztažení hnacího mechanismu /2/. Brzda je součástí hnacího mechanismu /2/, se kterým je neuvolnitelně funkčně spojena, což umožňuje bezproblémové namontování a odmontování motoru /1/ od hnacího mechanismu /2/.

(74) Hořejš Milan Dr. Ing., Národní 32, Praha 1, 110 00;

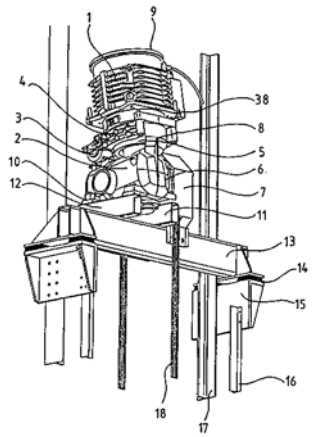

---

7 (51) **B 66 B 1/24, B 66 B 5/04**
(21) **1999-2894**
(71) INVENTIO AG, Hergiswil, CH;
(72) Wegener Dietrich Dipl. Ing., Weggis, CH;
(54) **Zařízení k zastavení výtahu**
(22) 13.08.1999
(32) 14.08.1998
(31) 1998/98810779
(33) EP
(57) Zařízeníobsahuje omezovač rychlosti (5), na který se přenáší pohyb výtahové kabiny (1) prostřednictvím omezovacího lana (6). Konce omezovacího lana (6) jsou upevněny na první spínací páce (8), která je otočně uložena na výtahové kabině (1), a která působí v případě naléhavé potřeby na zadržovací zařízení (9) uspořádané na výtahové kabině (1). Výložník (11), pružinová patice (12) a vyrovnávací pružina (13) tvoří pružnou lanovou spojku, která může zachycovat rozdílné dilatace mezi nosným lanem (3) a omezovacím lanem (6). Spínací mechanika (4) omezovače rychlosti (5) uvádí při překročení rychlosti výtahové kabiny (1) ve směru vzhůru v činnost lanovou brzdu (15). Při překročení rychlosti výtahové kabiny (1) ve směru vzhůru se omezovač rychlosti (5) nezablokuje jako při překročení rychlosti ve směru dolů, nýbrž uvádí v činnost lanovou brzdu (15) prostřednictvím spínací mechaniky (14). Lanová brzda (15) musí alespoň kompenzovat nevyrovnané síly na hnacím kole (2), aby se zabránilo dalšímu urychlení vzhůru jedoucí výtahové kabiny (1). Brzdná síla vyvíjená lanovou brzdou musí být nejméně tak velká, jako maximální silová diference lana na hnacím kole (2).

(74) Čermák Karel Dr., Národní 32, Praha 1, 110 00;

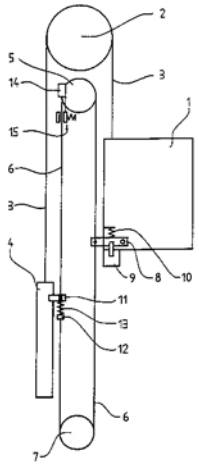

---

6 (51) **B 66 B 5/04, F 16 H 55/36**
(21) **1999-1826**
(71) P. F. B. S. R. L., Modena, IT;
(72) Baraldi Roberto, Baggiovara, IT;
(54) **Kladkové ústrojí, zejména pro zdvihací zařízení**
(22) 03.02.1997
(32) 26.11.1996
(31) 1996MO/000152
(33) IT
(86) PCT/EP97/00466
(87) WO 98/23526
(57) Kladka má svoji připojovací přírubu /6/ opatřenu alespoň první spojovací plochou /7/, na níž je uchycen samostatný a oddělený věnec /9/ kladky s drážkou na obvodu.

(74) Vandělíková Jana Ing., Petrská 12, Praha 1, 110 00;

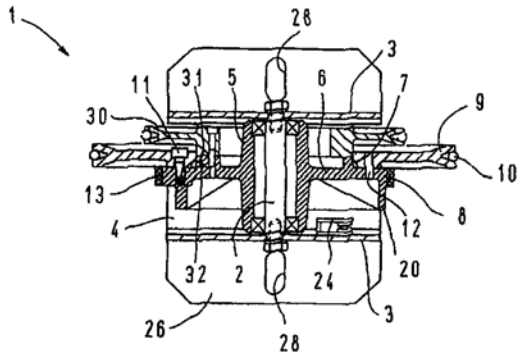

6 (51) **B 66 D 1/00, B 66 D 3/00, B 60 K 25/00**
(21) **1999-1769**
(71) KAMLJUK Alexandr Konstantinovič, Minsk, BY;
(72) Kamljuk Alexandr Konstantinovič, Minsk, BY;
(54) **Zvedací zařízení poháněné převodovkou vozidla**
(22) 18.11.1997
(32) 19.11.1996
(31) 1996/961065
(33) BY
(86) PCT/BY97/00008
(87) WO 98/22384
(57) Redukční ozubený převod je vytvořen ve formě konického ozubeného kola /8/ a planetového ozubeného kola /9/, spojených spojovací hřídelí /7/, přičemž mechanismus zastavování navíjecího bubnu /4/ je proveden ve formě zubové volnoběžné spojky /12/, která spojuje hřídel /7/, přenášející krut na navíjecí buben /4/, s jednou z podpěr /2/. Zubová volnoběžná spojka /12/ je provedena ve formě dvou proti sobě odpružených polo-spojek /14, 15/ se zesílenými zuby /16/ s plochou hlavou a s klínovými zuby /17/, přičemž jedna z polo-spojek /14, 15/ je opatřena prodlouženým zesíleným zubem /18/ a druhá z polo-spojek /14, 15/ uzamykacím kroužkem /19/ s výřezem /21/ a klínovými zuby /20/ s plochou hlavou.
(74) Smola Josef Ing., Mendlovo nám. 1a, Brno, 603 00;

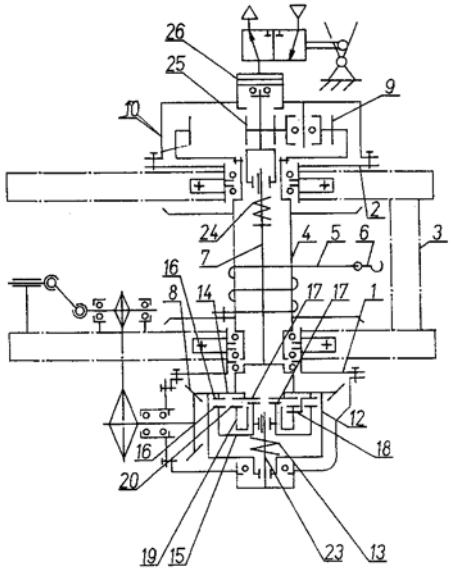

7 (51) **C 01 B 13/11**
(21) **1998-2282**
(71) DŘÍMAL Jiří RNDr. CSc., Brno, CZ;
(72) Dřímal Jiří RNDr. CSc., Brno, CZ;
(54) **Zařízení ke generování ozonu**
(22) 21.07.1998
(57) Zařízení ke generování ozonu povrchovým výbojem, tvořené alespoň jednou rovinnou nebo válcovou vrstvou dielektrika, na jejíž jedné straně, tvořící stěnu štěrbiny nebo kanálu pro průchod pracovního média /4/, je umístěna elektricky vodivá výbojová elektroda a jejíž druhá strana je opatřena protielektrodou, má vrstva dielektrika opatřenou výbojovou elektrodou nanesenou na jedné straně samonosné kovové vrstvy tvořící protielektrodu. Samonosná kovová vrstva je s výhodou provedena jako trubka /1/, vrstva dielektrika jako vrstva smaltu /2/ a výbojová elektroda např. jako pruhy /3/ vodivého materiálu upevněné na vrstvě smaltu /2/.
(74) Markes Libor Ing., Grohova 54, Brno, 602 00;

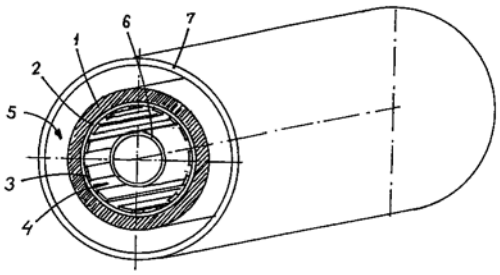

7 (51) **C 02 F 1/24, C 02 F 3/12**
(21) **1997-4001**
(71) ORKON S. R. O., Karviná, CZ;
(72) Vidlář Stanislav Ing., Ostrava, CZ;
Janas Marian Ing., Karviná, CZ;
(54) **Zařízení pro čistění průmyslových odpadních vod vícenásobnou flotací**
(22) 11.12.1997
(57) Zařízení pro čištění průmyslových odpadních vod vícenásobnou flotací s rezonančním tříštěním vzduchových bublin je založeno na chemicky-fyzikálním procesu čištění.Čištěná voda je sycena vzduchem, dle potřeby chemickými reagienciemi. Tím je odpadní voda dokonale promísena se vzduchem a chemickými reagienciemi v okruhu, který tvoří vstupní čerpadlo /3/, dávkovací čerpadlo /16/, vstupní aerátory /1/ a rezonátory pro tříštění bublin /7/. Část nebo násobek takto předčištěné vody je opětovně veden na vstup do flotační vany /6/, okruhem tvořeným čerpadlem /4/, na který navazuje sycení vzduchem /11/, tlakové nádoby /12/ a recirkulační aerátory /2/. V tomto okruhu dojde rovněž k dokonalému promísení a rozpuštění složek vzduchu v čištěné vodě. Proti proudu čištěné vody jsou na vstupu flotační vany umístěny rezonátory /7/ pro tříštění středních a velkých bublin. Mikrobubliny, které voda vytěsňuje a roztříštěné bubliny vzduchu na sebe vážou nečistoty obsažené ve vodě a vynášejí je na hladinu, odkud jsou nečistoty ve formě flotační pěny kontunuálně odváděny.

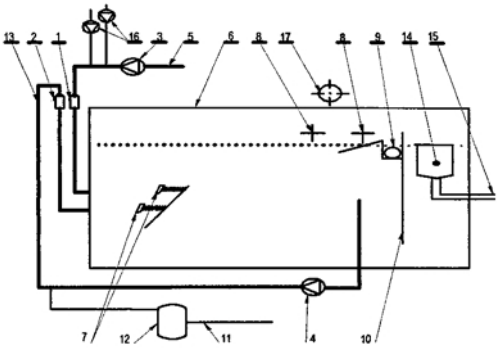

7 (51) **C 02 F 1/42, B 01 J 41/02, B 01 J 47/06**
(21) **1998-2281**
(71) ENERGETIKA TŘINEC, A. S., Třinec, CZ;
(72) Mikeska Petr, Oldřichovice, CZ;

(54) **Způsob zamezení usazování solí na lopatkách turbín a zařízení k jeho provádění**
(22) 21.07.1998
(57) Způsob spočívá v úpravě napájecí vody vysokotlakých kotlů na výrobu páry pro turbiny, zejména v jejím čiření a deionizaci a demineralizaci v iontoměničové ionexové řadě, přičemž zbytkové Na^+ ionty v demineralizované vodě se stopami NaON a Na_2SiO_3 se nahrazují spolehlivě H^+ ionty za vzniku H_2SiO_3, která se dále alkalizuje těkavým alkalickým prostředkem, s výhodou amoniakem. Zařízení je tvořeno iontoměničovou ionexovou řadou /1/ v řazení K1 - Al - K2 - A2 - K3, kde K3 je silně kyselý koncový katex /6/ s funkčními skupinami SO_3H. Odkalování se provádí tradičním způsobem, kdy ionogenní SiO_2, který se identifikuje laboratorně za vzniku silikomolybdenové modři, dosáhne maximální přípustné hranice pro vysokotlaké kotle.
(74) Belfín Vladimír Ing., P.O.BOX 117, Kladno, 272 80;

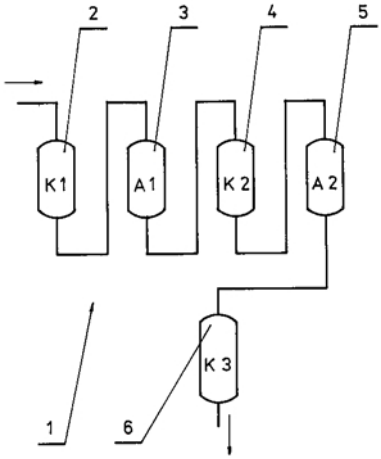

---

7 (51) **C 02 F 1/56**
(21) **1998-2359**
(71) HÁJKOVÁ Shyamoli Ing., Kutná Hora, CZ;
(72) Hájková Shyamoli Ing., Kutná Hora, CZ;
(54) **Technologie odvodnění kalů z čističek odpadních vod pomocí polyetylenoxidu**
(22) 27.07.1998
(57) Pro odvodňování průmyslových kalů se používá polyetylenoxid a reaktivní chemikálie-kofaktor, jako je např. fenolická pryskyřice nebo betonit. Také mohou být použity různé výluhy dřeva, získané při vaření dřeva, jako je např. černý sulfátový nebo sulfitový výluh. Reakce polyetylenoxidu a kofaktoru v kalové suspenzi způsobí flokulaci kalu a tím vytvoří podmínky pro snadné odvodňování kalu a zároveň zvýší retenci jemných podílů kalu v kalovém koláči.

---

7 (51) **C 03 B 37/05, C 03 C 25/10**
(21) **1998-1673**
(71) ROCKWOOL INTERNATIONAL A/S, Hedehusene, DK;
(72) Tonder Flemming Weiss, Jyderup, DK;
(54) **Zařízení a způsob pro výrobu minerálních vláken**
(22) 29.11.1996
(32) 01.12.1995
(31) 1995/9524607
(33) GB
(86) PCT/EP96/05299
(87) WO 97/20779
(57) Zařízení pro výrobu minerálních vláken obsahuje zvlákňovací rotor (1), mající zvlákňovací obvod (22) s poloměrem R, hřídel (3), na níž je rotor upevněn a jež se protahuje směrem dozadu od rotoru, kanál (5) toku tekutiny, jenž je v podstatě neotáčivý a jenž se protahuje skrze otáčivou hřídel (3), výstup (9) toku tekutiny, do něhož vede kanál toku tekutiny a jenž je v podstatě neotáčivý, prostředky (16) rozdělování tekutiny pro rozstřikování tekutiny radiálně směrem ven kupředu rotoru, kde jsou tyto rozdělovací prostředky souosé s rotorem a jsou upevněny pro otáčení v podstatě souose s rotorem a mají povrch (11) rozdělování uspořádán tak, že přijímá tekutinu z výstupu (9) toku tekutiny, přičemž povrch (11) má tvar komolého kužele jehož větší obvod (14) je vzdálenější od rotoru (1) a má poloměr alespoň 0,5 R.
(74) PATENTSERVIS PRAHA a.s., Jivenská 1, Praha 4, 140 00;

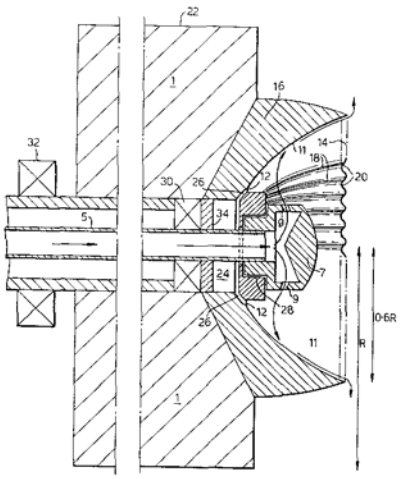

---

7 (51) **C 07 B 57/00, C 07 C 319/28, C 07 C 323/62**
(21) **1999-3748**
(71) BAYER AKTIENGESELLSCHAFT, Leverkusen, DE;
(72) Preiss Michael, Wuppertal, DE;
(54) **Způsob výroby enantiomerně čistých biarylketokarboxylových kyselin**
(22) 14.04.1998
(32) 25.04.1997
(31) 1997/19717429
(33) DE
(86) PCT/EP98/02176
(87) WO 98/49124
(57) Způsob se provádí tak, že se jako pomocná báze při štěpení racemátu použije S-fenylethylamin. Čistící kroky jsou následující: 1. Reakce racemátu s S-fenylethylaminem na sůl. 2. Ze soli se uvolní požadovaný enantiomer kyseliny.
(74) Všetečka Miloš JUDr., Hálkova 2, Praha 2, 120 00;

---

7 (51) **C 07 C 205/45, C 07 C 255/56, C 07 C 233/33, C 07 C 233/76, C 07 C 225/22, C 07 C 235/56, C 07 C 233/61, C 07 C 235/24, C 07 C 237/22, C 07 C 311/21, C 07 C 311/60, C 07 C 323/22, C 07 C 317/24, C 07 C 235/38, C 07 D 209/48, C 07 D 333/70, C 07 D 333/20, C 07 D 211/76, A 61 K 31/12, A 61 K 31/16, A 61 P 3/10, A 61 P 27/12, A 61 P 25/02, A 61 P 9/00, A 61 P 27/02, A 61 P 13/12**
(21) **1999-4030**
(71) MERCK PATENT GMBH, Darmstadt, DE;
(72) Lardy Claude, Lyon, FR;
Barbanton Jacques, Brignaisk, FR;
Dumas Hervé, Vaulx Milieu, FR;
Collonges François, Beynost, FR;
Durbin Philipp, Villeurbanne, FR;
(54) **Derivát nitromethylketonu, způsob jeho přípravy a farmaceutický prostředek, který ho obsahuje**

(22) 21.04.1998
(32) 23.05.1997
(31) 1997/97108369
(33) EP
(86) PCT/EP98/02353
(87) WO 98/52906

(57) Derivát nitromethylketonu obecného vzorce I a jeho adiční soli s farmaceuticky přijatelnými zásadami, je vhodný pro výrobu farmaceutických prostředků k inhibici aldózreduktázy a určených zvláště k ošetřování diabetických komplikací, jako jsou oční zákal, retinopatie, neuropatie, nefropatie a vaskulární onemocnění. Dále je popsán způsob jeho výroby a farmaceutický prostředek s jeho obsahem.

(74) Hořejš Milan Dr. Ing., Národní 32, Praha 1, 110 00;

$$R_3 - Z - (CR_1R_2)_p - (E)_n - A - CO - CH_2 - NO_2 \quad (I)$$
$$\qquad\qquad\qquad\qquad\qquad\quad |$$
$$\qquad\qquad\qquad\qquad\qquad\quad X$$

---

7 (51) **C 07 C 213/04, C 07 C 231/12, C 07 C 233/65, C 07 D 303/36, A 61 K 51/00**
(21) **1999-2767**
(71) NYCOMED IMAGING AS, Oslo, NO;
(72) Lane David Redick, Wayne, PA, US;
Vasilevskis Janis, Wayne, PA, US;
(54) **Způsob výroby 2,3-dihydroxypropylaminoderivátů**
(22) 05.02.1998
(32) 07.02.1997
(31) 1997/796212
(33) US
(86) PCT/GB98/00356
(87) WO 98/34905

(57) Způsob výroby 2,3-dihydroxypropylaminoderivátů zahrnuje reakční kroky: /i/ získání allylaminové sloučeniny; /ii/ epoxidace uvedené allylaminové sloučeniny k získání epoxypropylaminové sloučeniny; a /iii/ hydrolyzování uvedené epoxypropylaminové sloučeniny k získání 2,3-dihydroxypropylaminové sloučeniny. Tento způsob může být použit k výrobě jednoduché 2,3-dihydroxypropylaminové sloučeniny, jako je APD, nebo komplexu takových jednoduchých sloučenin, jako je BAPD /meziprodukt při výrobě iohexolu/.

(74) Korejzová Zdenka JUDr., Spálená 29, Praha 1, 110 00;

---

7 (51) **C 07 C 215/64, C 07 C 213/00, A 61 K 31/135, A 61 P 9/00, A 61 P 9/04, A 61 P 9/06, A 61 P 9/10, A 61 P 9/12, A 61 P 25/00, A 61 P 25/16, A 61 P 25/24, A 61 P 13/12**
(21) **1999-3045**
(71) ZAMBON GROUP S. P. A., Vicenza, IT;
(72) Montanari Stefania, Milano, IT;
Cavalleri Paolo, Milano, IT;
Santangelo Francesco, Milano, IT;
Marchini Francesco, Lodi, IT;
(54) **5-hydroxymethyl-2-aminotetraliny**
(22) 04.02.1998
(32) 26.02.1997
(31) 1997MI/000414
(33) IT
(86) PCT/EP98/00589
(87) WO 98/38155

(57) Sloučeniny obecného vzorce I, kde R_1 a R_2 znamenají nezávisle atom vodíku nebo popřípadě rozvětvenou C_{1-4} alkylovou skupinu; hvězdička označuje asymetrický atom uhlíku; a jejich farmaceuticky přijatelné soli, použitelné v kardiovaskulární oblasti. Dále je popsán způsob výroby sloučenin obecného vzorce I

(74) Korejzová Zdenka JUDr., Spálená 29, Praha 1, 110 00;

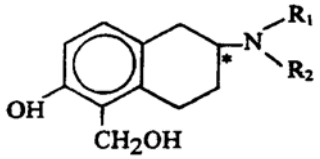

(I)

---

7 (51) **C 07 C 215/64, C 07 C 213/00, C 07 C 317/22, C 07 C 319/20, A 61 K 31/135, A 61 K 31/10, A 61 P 9/00, A 61 P 9/12, A 61 P 9/04, A 61 P 13/12, A 61 P 9/06, A 61 P 9/10**
(21) **1999-3046**
(71) ZAMBON GROUP S. P. A., Vicenza, IT;
(72) Montanari Stefania, Milano, IT;
Cavaleeri Paolo, Milano, IT;
Santangelo Francesco, Milano, IT;
Fraire Cristina, Legnano, IT;
Grancini Ciancarlo, Nova Milanese, IT;
Napoletano Mauro, Milano, IT;
Marchini Francesco, Lodi, IT;
Pradella Lorenzo, Cernusco sul Naviglio, IT;
Semeraro Claudio, Bresso, IT;
(54) **Deriváty 1,2,3,4-tetrahydronaftalenu**
(22) 04.02.1998
(32) 26.02.1997
(31) 1997MI/000415
(33) IT
(86) PCT/EP98/00588
(87) WO 98/38154

(57) Sloučeniny obecného vzorce II, kde r znamená celé číslo zvolené z 5, 6 a 7; s znamená celé číslo zvolené z 2 a 3; A je O nebo jednoduchá vazba; R´4, R´5 a R´6, stejné nebo různé, jsou atom vodíku, OH, halogen, nitro, C_{1-4} alkyl, C_{1-4} alkoxy, C_{1-4} alkythio, NH_2, mono- nebo di-C_{1-4} alkyamino, SH, C_{1-4} alkylsulfonyl, C_{1-4} alkoxykarbonyl, NHCHO, C_{1-4} alkylkarbonylamino, $NHCONH_2$, C_{1-4} alkylsulfonylamino, C_{1-4} alkylaminosulfonyl, SO_2NH_2, $NHSO_2NH_2$, COOH, SO_3H, $CONH_2$, CH_2OH nebo fenyl; nebo R´4 a R´5, ve vzájemné poloze ortho spolu tvoří řetězec 3 nebo 4 skupin zvolených z CT´T¨, CO, S, O a NT"', kde T' znamená atom vodíku nebo C_{1-4} alkylovou skupinu, T" znamená atom vodíku, C_{1-4} alkylovou skupinu nebo aminoskupinu a T"' znamená atom vodíku nebo C_{1-4} alkylovou skupinu; nebo T' spolu se sousedící skupinou T" nebo T"' tvoří jednoduchou vazbu, nebo T" spolu se sousedící skupinou T' nebo T"' tvoří jednoduchou vazbu; kde hvězdička označuje asymetrický atom uhlíku; a její farmaceuticky přijatelné soli a způsob jejich výroby a farmaceutický prostředek s jejich obsahem.

(74) Korejzová Zdenka JUDr., Spálená 29, Praha 1, 110 00;

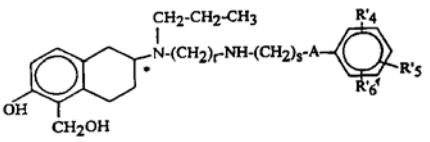

(II)

---

7 (51) **C 07 C 219/12, C 07 D 453/02, A 61 K 31/215, A 61 K 31/445, A 61 K 31/38, A 61 P 13/00, A 61 P 1/00**
(21) **1999-266**
(71) PHARMACIA & UPJOHN AB, Stockholm, SE;
(72) Akerblom Eva, Uppsala, SE;
Haraldsson Martin, Täby, SE;

Johansson Rolf, Huddinge, SE;
Beierlein Karatina, Uppsala, SE;
Sjöberg Birger, Sollentuna, SE;
Ringberg Erik, Uppsala, SE;
Weinz Birgitta, Sollentuna, SE;

(54) **Arylcykloalkankarboxylát, jeho použití, farmaceutický přípravek a příprava**

(22) 23.07.1997

(32) 29.07.1996, 29.07.1996, 29.07.1996, 29.07.1996

(31) 1996/9602887, 1996/9602888, 1996/9602889, 1996/9602890

(33) SE, SE, SE, SE

(86) PCT/SE97/01310

(87) WO 98/04517

(57) Sloučeniny obecného vzorce I a IA, kde A je případně substituovaný cykloalkanový kruh se 3 až 6 atomy uhlíku a připojený na jediném uhlíku kruhu; Ar je fenyl nebo heteroaryl s 5 až 6 členy kruhu; R_1 a R_2 jsou nezávisle vodík, alkyl, alkoxy, halogen, hydroxyl, trifluormethyl, nitro nebo amino, nebo R_1 a R_2 spolu tvoří alkylendioxyskupinu, nebo případně substituovanou benzoskupinu, a R'_3 a R_3 jsou $-(CH_2)_nNR_{10}, R_{11}$ nebo $-(CH_2)_m$-Q, přičemž ostatní symboly mají význam vysvětlený v popisu, a jejich farmaceuticky přijatelné soli, jejich použití jako terapeuticky aktivní látky, farmaceutické kompozice s jejich obsahem a způsob ošetření subjektu trpícího chorobou spojenou s močovou inkontinencí nebo dráždivým střevním syndromem za pomocí sloučenin obecného vzorce IA. Také je popsán způsob přípravy sloučenin obecného vzorce I chemickou syntézou.

(74) Zelený Pavel JUDr., Hálkova 2, Praha 2, 120 00;

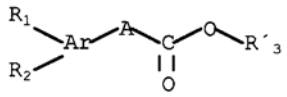

I

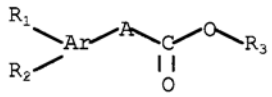

IA

---

7 (51) **C 07 C 227/18, C 07 C 229/22, C 07 C 51/41**

(21) **1999-3028**

(71) SIGMA-TAU INDUSTRIE FARMACEUTICHE RIUNITE S. P. A., Roma, IT;

(72) Fassi Aldo, Milano, IT;

(54) **Způsob výroby stálých nehygroskopických solí L(-) karnitinu**

(22) 24.02.1998

(32) 25.02.1997

(31) 1997MI/000409

(33) IT

(86) PCT/EP98/01039

(87) WO 98/38157

(57) Zlepšený způsob výroby stálých nehygroskopiských solí L/-/ karnitinu spočívá v tom, že se při teplotě místnosti připraví pastovitá nebo polotuhá suspenze vnitřní soli L/-/ karnitinu a vody a k této suspenzi se přidá organická dikarboxylová kyselina, vhodná pro tvorbu soli.

(74) Korejzová Zdenka JUDr., Spálená 29, Praha 1, 110 00;

---

7 (51) **C 07 C 229/22, C 07 C 57/15, A 61 K 31/205, A 23 K 1/16, A 23 L 1/30, A 61 P 9/00, A 61 P 21/00**

(21) **1999-3813**

(71) SIGMA-TAU INDUSTRIE FARMACEUTICHE RIUNITE S. P. A., Roma, IT;

(72) Santaniello Mose, Nettuno, IT;
Scafetta Nazareno, Pavona di Albano, IT;
Tinti Maria Ornella, Roma, IT;

(54) **Soli na bázi L-karnitin magnezium fumarátu a pevné orální přípravky**

(22) 08.04.1998

(32) 30.04.1997

(31) 1997RM/000254

(33) IT

(86) PCT/IT98/00079

(87) WO 98/49134

(57) Jsou popsány stabilní nehygroskopické sole sestávající z L-karnitinu nebo alkanoyl-L-karnitin magnezuim fumarátu vhodné pro přípravu tuhých přípravků vhodných jako dietní nebo nutriční doplňky pro humánní použití a jako doplněk krmiva pro veterinární účely a tyto přípravky.

(74) Vandělíková Jana ing., Petrská 12, Praha 1, 110 00;

---

7 (51) **C 07 C 231/12, C 07 C 253/30, C 07 D 303/34, C 07 D 303/36, A 61 K 31/16, A 61 K 31/275, A 61 K 31/335, A 61 P 11/08**

(21) **1999-2839**

(71) SMITHKLINE BEECHAM CORPORATION, Philadelphia, PA, US;

(72) Allen Andrew, Exton, PA, US;
Diederich Ann Marie, Downingtown, PA, US;
Liu Li, Collegeville, PA, US;
Mendelson Wilford, King of Prussia, PA, US;
Webb Kevin, Phoenixville, PA, US;

(54) **Sloučeniny a způsob přípravy substituovaných 4-fenyl-4-kyanocyklohexanových kyselin**

(22) 12.02.1998

(32) 12.02.1997

(31) 1997/037608

(33) US

(86) PCT/US98/02749

(87) WO 98/34584

(57) Způsob přípravy sloučeniny obecného vzorce I zpracováním sloučeniny obecného vzorce II s bromidem lithným, bromidem hořečnatým a podobně.

(74) Zelený Pavel JUDr., Hálkova 2, Praha 2, 120 00;

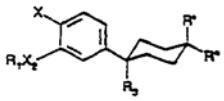

(I)

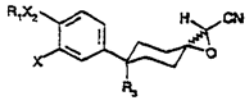

(II)

---

7 (51) **C 07 C 231/22, A 61 K 51/00**

(21) **1999-2825**

(71) BRACCO INTERNATIONAL B. V., Amsterdam, NL;

(72) Desantis Nicola, Milano, IT;

(54) **Způsob krystalizace iopamidolu**

(22) 11.02.1997

(32) 11.02.1997

(31) 1997IB/9700106

(33) WO
(86) PCT/IB97/00106
(87) WO 98/34908
(57) Popisuje se nový způsob krystalizace /S/-N,N'-bis[2-hydroxy-1-/hydroxymethyl/ethyl]-5-[/2-hydroxy-1-oxopropyl/amino]-2,4,6-trijod-1,3-benzendikarboxamidu s použitím přímého nebo větveného (C5-C6/ alkoholu nebo jejich směsí.
(74) Korejzová Zdenka JUDr., Spálená 29, Praha 1, 110 00;

---

7 (51) **C 07 C 251/60, C 07 C 251/86, A 01 N 33/24, A 01 N 33/26**
(21) **1999-2341**
(71) BASF AKTIENGESELLSCHAFT, Ludwigshafen, DE;
(72) Kardorff Uwe, Mannheim, DE;
Hill Regina Luise, Speyer, DE;
Rack Michael, Heidelberg, DE;
Voin Deyn Wolfgang, Neustadt, DE;
Engel Stefan, Idstein, DE;
Otten Martina, Ludwigshafen, DE;
Witschel Matthias, Ludwigshafen, DE;
Baumann Ernst, Dudenhofen, DE;
Rheinheimer Joachim, Ludwigshafen, DE;
Mayer Guido, Neustadt, DE;
Misslitz Ulf, Neustadt, DE;
Westphalen Karl-Otto, Speyer, DE;
Walter Helmut, Obrigheim, DE;
(54) **3-Aminokarbonyl/3-aminothiokarbonyl-substituované 2-benzoylcyklohexan-1,3-diony s herbicidním účinkem**
(22) 19.12.1997
(32) 03.01.1997
(31) 1997/19700097
(33) DE
(86) PCT/EP97/07211
(87) WO 98/29383
(57) 2-Benzoylcyklohexan-1,3-diony obecného vzorce I, kde X je kyslík nebo síra; Z je kyslík nebo NR^8; m je 0 nebo 1; n je 0, 1 nebo 2; Q je nesubstituovaný nebo substituovaný cyklohexan-1,3-dionový kruh, který je napojen v pozici 2; kde m je 1, pokud R^3 je vodík; a jejich zemědělsky použitelné soli; způsoby a meziprodukty pro přípravu sloučenin obecného vzorce I, směsí, které je obsahují a použití sloučenin obecného vzorce I a směsí, které je obsahují, pro regulaci růstu škodlivých rostlin.
(74) Švorčík Otakar JUDr., Hálkova 2, Praha 2, 120 00;

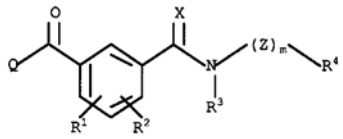

I

---

7 (51) **C 07 C 255/00, C 09 D 5/00, B 23 B 33/00**
(21) **1999-3728**
(71) LILLY INDUSTRIES (USA), INC., Indianapolis, IN, US;
(72) Sanford Timothy J., Randolph, NY, US;
(54) **Prostředek pro inhibování koroze vrstvy kovového filmu na zadních stranách zrcadel**
(22) 03.02.1998
(32) 27.05.1997
(31) 1997/863219
(33) US
(86) PCT/US98/01950
(87) WO 98/54127
(57) Je popsán prostředek pro inhibování koroze vrstvy kovového filmu na zadních stranách zrcadel, který obsahuje potahovací systém kapalné organické pryskyřice a který je schopen být aplikován jako film a být vytvrzen za vzniku ochranné vrstvy na uvedené vrstvě kovového filmu, při němž obsahuje organickou pryskyřici a inhibitor koroze v množství 0,01 až 20 % hmotn. obecného vzorce I, v němž jednotlivé skupiny R^1, R^2 ,R^3 a R^4 mohou znamenat stejnou nebo rozdílnou skupinu, každý z nich znamená atom vodíku, alifatickou, cykloalifatickou, aralifatickou nebo aromatickou skupinu a mohou být substituovány nebo nesubstituovány, A znamená atom vodíku nebo skupinu C_z-CR^5R6CN, X, Y a Z znamenají nezávisle číslo 0 až 5 a R^5 a R^6 znamenají, jak je shora uvedeno pro R^1, R^2, R^3 a R^4. Tento prostředek, který v podstatě neobsahuje olovo, je vhodný i pro jiné kovové vrstvy a předměty. Je popsán také způsob inhibování koroze kovových filmových vrstev za zrcadlech a kovových předmětech.
(74) PATENTSERVIS PRAHA a.s., Jivenská 1, Praha 4, 140 00;

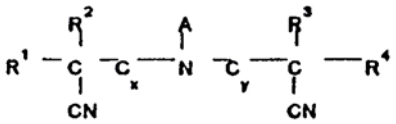

---

7 (51) **C 07 C 279/12, C 07 C 257/14, C 12 N 15/87**
(21) **1999-4185**
(71) RHONE-POULENC RORER S. A., Antony, FR;
(72) Byk Gérardo, Créteil, FR;
Dubertret Catherine, Sévres, FR;
Scherman Daniel, Paris, FR;
(54) **Sloučeniny, způsob jejich přípravy a jejich použití pro přenos nukleových kyselin do buněk**
(22) 25.05.1998
(32) 28.05.1997
(31) 1997/9706549
(33) FR
(86) PCT/FR98/01041
(87) WO 98/54130
(57) Lipopolyaminy obsahující amidinové funkční skupiny obecného vzorce I. Sloučeniny jsou vhodné pro přenos důležitých nukleových kyselin do různých typů buněk in vitro, in vivo a ex vivo.
(74) Hakr Eduard Ing., Přístavní 24, Praha 7, 170 00;

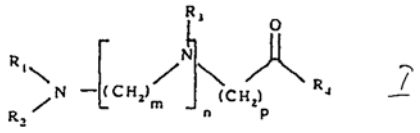

I

---

7 (51) **C 07 C 29/62, C 07 C 33/46**
(21) **1999-2877**
(71) BAYER AKTIENGESELLSCHAFT, Leverkusen, DE;
(72) Wiedemann Jürgen, Bergheim, DE;
Marhold Albrecht, Leverkusen, DE;
Dreisbach Claus, Köln, DE;
(54) **Způsob výroby fluorovaných benzylalkoholů a benzaldehydů**
(22) 12.08.1999
(32) 13.08.1998
(31) 1998/19836698
(33) DE
(57) Při způsobu výroby fluorovaných benzylalkoholů obecného vzorce I, kde R^1 znamená fluoralkylovou

skupinu s 1 až 4 uhlíkovými atomy, R^2 značí atom chloru, R^3 značí alkylovou skupinu s 1 až 8 uhlíkovými atomy, m značí celé číslo 1 až 4, n, o, P značí nezávisle na sobě nulu nebo číslo 1 až 3, přičemž platí m+n+o≤5, se nechají reagovat odpovídající chlorované benzaldehydy s fluoridy alkalických kovů za přítomnosti méně než 2 % molových kvarterních fosfoniových solí, vztaženo na vyměňované atomy chloru a při výchozí koncentraci více než 2,5 mol chlorovaného benzaldehydu na jeden kg dipolárního aprotického rozpouštědla při teplotě v rozmezí 130 °C až 200 °C, přičemž se získají fluorované benzaldehydy a tyto se hydrogenují vodíkem za přítomnosti katalyzátorů na bázi vzácných kovů.

(74) Všetečka Miloš JUDr., Hálkova 2, Praha 2, 120 00;

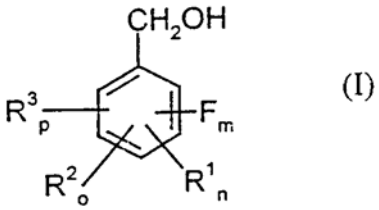

(I)

---

7 (51) **C 07 C 311/29, C 07 D 409/04, A 61 K 31/18, A 61 K 31/4436, A 61 P 37/00**

(21) **1999-3417**

(71) SMITHKLINE BEECHAM PLC, Brentford, GB;

(72) Faller Andrew, Harlow, GB;

(54) **Deriváty hydroxamové kyseliny substituované aryl- nebo heteroarylsulfonamidem, způsob jejich přípravy a jejich použití jako léčivých přípravků**

(22) 16.03.1998

(32) 26.03.1997

(31) 1997/9706255

(33) GB

(86) PCT/EP98/01766

(87) WO 98/42659

(57) Sloučeniny obecného vzorce (I), ve kterém R je hydroxyskupina, atom vodíku, alkenylová skupina, alkinylová skupina nebo arylová skupina a R1 je arylová skupina nebo heteroarylová skupina, jsou užitečné v léčbě a profylaxi poruch, u kterých je prokázána zvýšená tvorba solubilních CD23, jakož i stavů zprostředkovaných TFN.

(74) Zelený Pavel JUDr., Hálkova 2, Praha 2, 120 00;

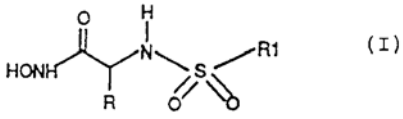

(I)

---

7 (51) **C 07 C 313/04, C 08 F 2/22, C 09 C 1/42, C 09 D 9/00, D 06 L 3/10, D 21 C 9/10**

(21) **1999-1851**

(71) L. BRÜGGEMANN KG, Heilbronn, DE;

(72) Berghofer Josef, Heilbronn, DE;
Rothmann Harry, Daisbach, DE;

(54) **Deriváty kyseliny sulfinové, způsob jejich přípravy a použití**

(22) 01.07.1998

(32) 02.10.1997

(31) 1997/19743759

(33) DE

(86) PCT/EP98/04055

(87) WO 99/18067

(57) Sloučeniny obecného vzorce (I), ve kterém M představuje atom vodíku, amoniový iont, jednovazný iont kovu nebo ekvivalent dvouvazného iontu kovu skupin Ia, IIa, IIb, IVa nebo VIIIb periodické tabulky prvků; R^1 představuje OH nebo NR^4R5, kde R^4 a R^5 nezávisle na sobě představují H nebo C_{1-6}-alkyl; R^2 představuje H nebo alkylovou, alkenylovou, cykloalkylovou nebo arylovou skupinu, přičemž je možné, aby tyto skupiny měly 1, 2 nebo 3 substituenty, které jsou zvoleny nezávisle na sobě ze souboru, zahrnujícího C_{1-6}-alkyl, OH, O.C_{1-6}-alkyl, atom halogenu a CF_3, a R^3 představuje COOM, SO_3M, COR^4, $CONR^4R5$ nebo $COOR^4$, kde M, R^4 a R^5 mají stejný význam jako bylo definováno výše, nebo pokud R^2 představuje aryl, který může být nesubstituován nebo substituován jak bylo definováno výše, pak také představuje H. Řešení dále zahrnuje způsob přípravy a použití těchto derivátů. Deriváty kyseliny sulfinové mohou být použity jako redukční činidla, která neuvolňují formaldehyd.

(74) Švorčík Otakar JUDr., Hálkova 2, Praha 2, 120 00;

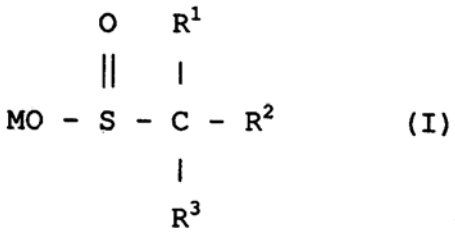

(I)

---

7 (51) **C 07 C 319/26, C 07 C 321/14**

(21) **1999-2585**

(71) ELF ATOCHEM S. A., Puteaux, FR;

(72) Fremy Georges, Marsillon, FR;

(54) **Prostředek založený na dimethyldisulfidu s maskovaným zápachem**

(22) 21.07.1999

(32) 31.07.1998

(31) 1998/9809864

(33) FR

(57) Prostředek založený na dimethyldisulfidu /DMDS/ s maskovaným zápachem obsahuje alespoň 95 % hmotnostních DMDS, méně než 500 ppm methylmerkaptanu, méně než 100 ppm dimethylsulfidu a až do 1 % alespoň jednoho činidla maskujícího zápach, kterým je přednostně ester obecného vzorce $R^1CO_2R^2$, kde R^1 představuje libovolný nenasycený lineární nebo rozvětvený uhlovodíkový zbytek, obsahující od 1 do 4 uhlíkových atomů a R^2 představuje libovolný nenasycený lineární rozvětvený nebo cyklický uhlovodíkový zbytek, obsahující od 2 do 8 uhlíkových atomů.

(74) PATENTSERVIS PRAHA a.s., Jivenská 1, Praha 4, 140 00;

---

7 (51) **C 07 C 323/40, C 07 C 323/65, C 07 D 207/28, C 07 D 211/62, C 07 D 213/81, C 07 D 333/38, A 61 K 31/167, A 61 K 31/38, A 61 K 31/44**

(21) **1999-2788**

(71) JAPAN TOBACCO INC., Tokyo, JP;

(72) Shinkai Hisashi, Takatsuki-shi, JP;
Maeda Kimiya, Takatsuki-shi, JP;
Okamoto Hiroshi, Takatsuki-shi, JP;

(54) **Inhibitor aktivity CETP**

(22) 10.02.1998

(32) 12.02.1997, 05.06.1997, 23.01.1998

(31) 1997/44836, 1997/165085, 1998/26688

(33) JP, JP, JP

(86) PCT/JP98/00542

(87) WO 98/35937

(57) Inhibitor aktivity CETP obsahující jako aktivní složku sloučeninu představovanou vzorcem /I/, kde R představuje alkylovou skupinu s přímým nebo větveným řetězcem; alkenylovou skupinu s přímým nebo větveným řetězcem; nižší haloalkylovou skupinu; aubstituovanou nebo nesubstituovanou cykloalkylovou skupinu; substituovanou nebo nesubstituovanou cykloalkenylovou skupinu; substituovanou nebo nesubstituovanou cykloalkylalkylovou skupinu; substituovanou nebo nesubstituovanou arylovou skupinu, nebo substitovanou nebo nesubstituovanou heterocyklickou skupinu, X_1, X_2, X_3 a X_4 jsou stejné nebo odlišné a každé představuje atom vodíku, atom halogenu, nižší alkylovou skupinu, nižší haloalkylovou skupinu; nižší alkoxyskupinu; kyanoskupinu; nitroskupinu; acylovou skupinu; nebo arylovou skupinu, Y představuje -CO- nebo -SO_2-, a Z představuje atom vodíku nebo merkaptoprotektivní skupinu, nebo prekursorovou sloučeninu, farmaceuticky přijatelnou sůl, nebo jejich hydrát nebo solvát. Sloučeniny představované vzorcem /I/ zvyšují HDL a současně snižují LDL selektivní inhibicí aktivity CETP a proto se očekává, že budou výhodné jako nový typ preventivního nebo terapeutického agens proti atherosklerose nebo hyperlipidemii.

(74) PATENTSERVIS PRAHA a.s., Jivenská 1, Praha 4, 140 00;

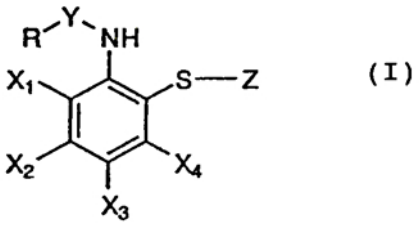

(I)

---

7 (51) **C 07 C 67/347, C 07 C 69/533**
(21) **1999-1660**
(71) E. I. DU PONT DE NEMOURS AND COMPANY, Wilmington, DE, US;
(72) Brookhart Maurice S., Chapel Hill, NC, US;
Hauptman Elisabeth Muriel, Wilmington, DE, US;
(54) **Způsob přípravy methyl-4-pentenoátu**
(22) 18.09.1997
(32) 18.11.1996
(31) 1996/031070
(33) US
(86) PCT/US97/16540
(87) WO 98/22424
(57) Způsob výroby chemických meziproduktů křížovou dimerací dvou sloučenin obsahujících dvojné vazby uhlík-uhlík, která je katalyzována nikelnatým katalytickým komplexem allylu nebo substituovaným allylem na bázi m ^{3} uhlíku, trisubstituovaného fosfinu a slabě koordinačního ligandu. Tento katalyzátor je použit pro selektivní křížovou dimeraci ethylenu a methylakrylátu, která vede ke vzniku methyl-4-penteonátu, meziproduktu nylonu 6,6.
(74) Čermák Karel Dr., Národní 32, Praha 1, 110 00;

---

7 (51) **C 07 C 67/38, C 07 C 69/54**
(21) **1999-3504**
(71) IMPERIAL CHEMICAL INDUSTRIES PLC, London, GB;
(72) Simons Theo Jan Leonard Wenceslaus, Eindhoven, NL;
De Blank Peter Bastiaan, Zoetermeer, NL;
(54) **Způsob přípravy esterů kyseliny methakrylové**
(22) 02.04.1998
(32) 04.04.1997
(31) 1997/97302326
(33) EP
(86) PCT/EP98/02030
(87) WO 98/45243
(57) Způsob přípravy esterů kyseliny methakrylové, kde se (a) propin stripuje v destilační koloně z proudu rozpouštědla obsahujícího rozpuštěný propin za získání proudu plynného propinu, který se potom kondenzuje a (b) kondenzovaný propin se nechá reagovat s oxidem uhelnatým a alkoholem v přítomnosti karbonylačního katalyzátoru, jehož podstatou je, že se propin stripuje v destilační koloně, která je vybavena vnitřním kondenzátorem za dosažení parciální kondenzace pro zajištění refluxu.
(74) Hakr Eduard Ing., Přístavní 24, Praha 7, 170 00;

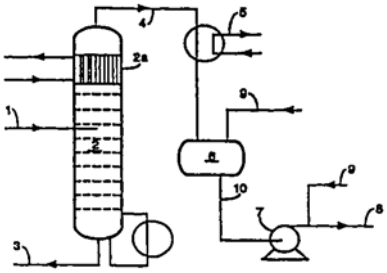

---

7 (51) **C 07 D 201/16**
(21) **1999-3280**
(71) DSM N. V., Heerlen, NL;
(72) Simons Antonius Jacobus Franciscus, Geleen, NL;
Groot Zevert Louise Annemarie, Sittard, NL;
(54) **Způsob čištění kaprolaktamu**
(22) 16.03.1998
(32) 17.03.1997
(31) 1997/9700230
(33) BE
(86) PCT/NL98/00152
(87) WO 98/41502
(57) Způsob čištení vodné kaprolaktamové směsi spočívající nejprve v extrakci kaprolaktamu s pomocí organického, s vodou nemísitelného kaprolaktamového rozpouštědla, která je uskutečněna v rámci benzenové extrakce, a dále v uvolnění kaprolaktamu z tohoto organického rozpouštědla prostřednictvím vodné extrakce za tvorby vodného kaprolaktamového roztoku, která je uskutečněna v rámci zpětné extrakce, přičemž před touto benzenovou extrakci a/nebo touto zpětnou extrakcí je uskutečněna přinejmenším jedna oddělená předextrakce, kde při provedení před touto benzenovou extrakcí je při této předextrakci použito organické rozpouštědlo nemísitelné s vodou, zatímco při provedení před touto zpětnou extrakcí je při této předextrakci použita voda.
(74) Všetečka Miloš JUDr., Hálkova 2, Praha 2, 120 00;

---

7 (51) **C 07 D 201/16**
(21) **1999-3795**
(71) DSM N. V., Heerlen, NL;
(72) Lemmens Joannes Albertus Wilhelmus, Roermond, NL;
Simons Antonius Jacobus Franciscus, Geleen, NL;
Groot Zevert Louise Annemarie, Sittard, NL;
(54) **Způsob získávání kaprolaktamu z neutralizované směsi získané přesmykem**
(22) 20.04.1998
(32) 29.04.1997
(31) 1997/1005927
(33) NL
(86) PCT/NL98/00216
(87) WO 98/49140
(57) Postup získávání kaprolaktamu z neutralizované směsi

získané přesmykem, kde tato směs získaná přesmykem obsahuje roztok kaprolaktamu ve vodě a roztok síranu amonného ve vodě, přičemž tento způsob získávání spočívá v extrakci provedené s pomocí organického rozpouštědla v míchacím zařízení, po jejím uskutečnění je výsledná organická fáze v separačním zařízení oddělena od vodné fáze a kaprolaktam je poté získán z organické fáze, přičemž použité organické rozpouštědlo je v míchacím zařízení dispergováno v této neutralizované směsi získané přesmykem.

(74) Všetečka Miloš JUDr., Hálkova 2, Praha 2, 120 00;

---

7 (51) **C 07 D 209/00, C 07 D 211/04, C 07 D 213/04, C 07 D 215/02, C 07 D 217/02, C 07 D 231/10, C 07 D 235/04, C 07 D 239/20, C 07 D 261/02, C 07 D 263/06, C 07 D 273/01, C 07 D 277/20, C 07 D 279/06, C 07 D 279/12, C 07 D 307/34, C 07 D 401/12, C 07 D 409/12, C 07 D 413/12, A 61 K 31/33, A 61 K 31/395, A 61 K 31/42, A 61 K 31/425, A 61 K 31/435, A 61 P 19/02, A 61 P 25/28, A 61 P 35/04**

(21) **1999-3095**

(71) MONSANTO COMPANY, St. Louis, MO, US;

(72) Freskos John N., Clayton, MO, US;
Boehm Terri L., Ballwin, MO, US;
Mischke Brent V., Definace, MO, US;
Heintz Robert M., Ballwin, MO, US;
McDonald Joseph J., Ballwin, MO, US;
DeCrescenzo Gary A., St. Charles, MO, US;
Howard Susan C., Fenton, MO, US;

(54) **Aromatické sulfonylové sloučeniny alfa - hydroxy hydroxamové kyseliny**

(22) 04.03.1998

(32) 04.03.1997

(31) 1997/035182

(33) US

(86) PCT/US98/04277

(87) WO 98/39326

(57) Aromatické sulfonylové sloučeniny alfa-hydroxy hydroxamové kyseliny, které mezi jiným inhibují aktivitu matrixové metaloproteázy, stejně jako použití uvažovaných aromatických sulfonylových sloučenin alfa-hydroxy hydroxamové kyseliny v množství, které je účinné k inhibici MMP enzymu, hostiteli, který je ve stavu souvisejícím s patologickou aktivitiu matrixové metaloproteázy.

(74) Kania František Ing., Mendlovo nám. 1a, Brno, 603 00;

---

7 (51) **C 07 D 209/08, C 07 D 209/34, C 07 D 261/20, C 07 D 275/04, C 07 D 275/06, C 07 D 403/12, A 61 K 31/404, A 61 K 31/423, A 61 K 31/428, A 61 P 11/00, A 61 P 17/00, A 61 P 1/00, A 61 P 37/06, A 61 P 31/04, A 61 P 19/02, A 61 P 25/28**

(21) **1999-2578**

(71) SMITHKLINE BEECHAM CORPORATION, Philadelphia, PA, US;

(72) Widdowson Katherine L., King of Prussia, PA, US;
Nie Hong, Conshohocken, PA, US;
Rutledge Melvin Clarence Jr., Lansdale, PA, US;

(54) **Antagonista receptorů interleukinu IL-8**

(22) 23.01.1998

(32) 23.01.1997, 08.04.1997

(31) 1997/035990, 1997/042830

(33) US, US

(86) PCT/US98/01292

(87) WO 98/32438

(57) Řešení se týká sloučeniny obecného vzorce I a prostředků obsahujících tuto sloučeninu, použitelných při léčení chorobných stavů zprostředkovaných chemokinem interleukinem-8 /IL-8/.

(74) Zelený Pavel JUDr., Hálkova 2, Praha 2, 120 00;

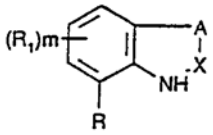

(I)

---

7 (51) **C 07 D 209/52, A 01 N 43/38**

(21) **1999-985**

(71) PFIZER INC., New York, NY, US;

(72) Schulz Darren John, Sandwich, GB;

(54) **Repelentní sloučeniny, způsoby jejich výroby a prostředky na jejich bázi**

(22) 09.09.1997

(32) 26.09.1996

(31) 1996/9620049

(33) GB

(86) PCT/EP97/04964

(87) WO 98/13345

(57) Repelentní prostředek odpuzující hmyz nebo roztoče, který obsahuje sloučeninu obecného vzorce I, kde R představuje přímou nebo rozvětvenou alkylskupinu se 2 až 10 atomy uhlíku, přímou nebo rozvětvenou alkenylskupinu se 2 až 10 atomy uhlíku, přímou nebo rozvětvenou alkinylskupinu se 2 až 10 atomy uhlíku, z nichž každá je popřípadě substituována jednou nebo více skupinami zvolenými ze souboru sestávajícího z halogenu, cykloalkylskupiny se 4 až 8 atomy uhlíku a cykloalkenylskupiny se 4 až 8 atomy uhlíku; a vhodný adjuvant, ředidlo nebo nosič. Sloučeniny obecného vzorce I, v nichž však R nepředstavuje n-butyl nebo n-oktyl a způsob jejich výroby a použití.

(74) Hořejš Milan Dr. Ing., Národní 32, Praha 1, 110 00;

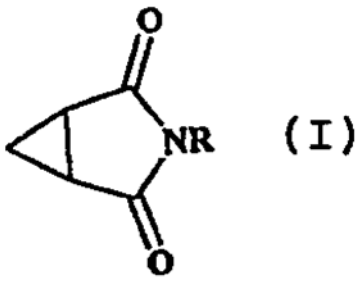

(I)

---

7 (51) **C 07 D 211/60, C 07 D 413/06, C 07 D 401/06, C 07 C 317/32, C 07 C 321/30, C 07 F 9/40, C 07 F 7/08, C 07 D 491/10, C 07 D 417/12, A 61 K 31/445, A 61 K 31/10, A 61 K 31/16, A 61 P 17/00, A 61 P 19/04**

(21) **1999-3108**

(71) MONSANTO COMPANY, St. Louis, MO, US;

(72) Barta Thomas E., Evanston, IL, US;
Becker Daniel P., Glenview, IL, US;
Villamil Clara I., Glenview, IL, US;
Freskos John N., Clayton, MO, US;
Mischke Brent V., Defiance, MO, US;
Mullins Patrick B., St. Louis, MO, US;
Heintz Robert M., Ballwin, MO, US;
Getman Daniel P., Chesterfield, MO, US;
McDonald Joseph J., Ballwin, MO, US;

(54) **N-hydroxy-4-sulfonylbutanamidové sloučeniny**

(22) 04.03.1998

(32) 04.03.1997

(31) 1997/035182

(33) US

(86) PCT/US98/04297

(87) WO 98/39316

(57) Jsou popsány N-hydroxysulfonylbutanamidové sloučeniny obecného vzorce I, které mimo jiné inhibují aktivitu matrixové metaloproteázy a způsob léčby zahrnující podání uvažované N- hydroxysulfonylbutanamidové sloučeniny v množství, které je účinné k inhibici MMP enzymu, hostiteli, který je ve stavu souvisejícím s patologickou aktivitou matrixové metaloproteázy.

(74) Kania František Ing., Mendlovo nám. 1a, Brno, 603 00;

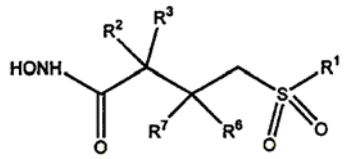

(I)

---

7 (51) **C 07 D 211/94, C 08 G 73/06, C 08 K 5/3435, C 08 K 5/3492, C 08 L 23/06, C 08 L 23/06, C 08 L 23/12, C 09 D 133/06, C 09 D 167/00**

(21) **1999-601**

(71) CIBA SPECIALTY CHEMICALS HOLDING INC., Basel, CH;

(72) Zedda Alessandro, Casalecchio di Reno, IT;
Ferri Gianluca, Anzola Emilia, IT;
Sala Massimiliano, Modena, IT;

(54) **Způsob přípravy stéricky bráněných aminetherů, jejich použití a prostředky, které je obsahují**

(22) 22.02.1999

(32) 25.02.1998, 25.06.1998

(31) 1998MI/000366, 1998/104718

(33) IT, US

(57) Způsob přípravy sloučeniny vzorce I, kde R_1, R_2, R_3 a R_4 jsou nezávisle na sobě C_{1-8}alkyl nebo C_{1-5}hydroalkyl nebo R_1 a R_2 jsou společně s atomem uhlíku, ke kterému jsou připojeny, C_{5-12}cykloalkyl nebo R_3 a R_4 jsou společně s atomem uhlíku, ke kterému jsou připojeny, C_{5-12}cykloalkyl; R_5, R_6, R_7, R_8 a R_9 jsou nezávisle na sobě atom vodíku, C_{1-8}alkyl, C_{2-8}alkenyl, C_{5-12}aryl, C_{1-4}halogenalkyl, skupina přitahující elektrony nebo C_{6-12}aryl, který je substituovaný zbytkem vybraným ze skupiny, kterou tvoří C_{1-4}alkyl, C_{1-4}alkoxyl, halogen; a R_7 a R_8 mohou společně také tvořit chemickou vazbu; a R je organická spojující skupina obsahující 2 až 500 atomů uhlíku a tvořící společně s atomy uhlíku, které jsou přímo připojeny a atomem dusíku, substituovanou pětičlennou, šestičlennou nebo sedmičlennou cyklickou strukturu, vyznačující se tím, že se sloučenina vzorce II oxiduje. Sloučenina vzorce I se může také běžnými způsoby hydrogenovat a/nebo halogenovat. Sloučeniny vzorce I a odpovídající hydrogenované a/nebo halogenované sloučeniny jsou vhodné jako stabilizátory organických látek proti poškození světlem, kyslíkem a/nebo teplem nebo žloutnutí; některé jsou také látkami zpomalujícími hoření.

(74) Kubát Jan Ing., Přístavní 24, Praha 7, 170 00;

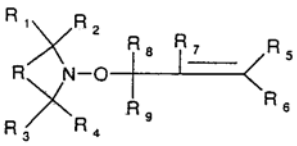

(I)

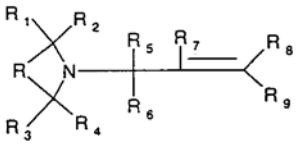

(II)

---

7 (51) **C 07 D 213/85, C 07 B 39/00, A 61 K 31/44**

(21) **1999-3502**

(71) BAYER AKTIENGESELLSCHAFT, Leverkusen, DE;

(72) Sattler Andreas, Düsseldorf, DE;
Steffan Guido, Odenthal, DE;
Griehsel Bernd, Bottrop, DE;

(54) **Způsob výroby 2,6-dichlor-5-fluornikotinonitrilu a chemická sloučenina monosodná sůl 3-kyano-2-hydroxy-5-fluorpyrid-6-onu a její tautomery**

(22) 19.03.1998

(32) 01.04.1997

(31) 1997/19713506

(33) DE

(86) PCT/EP98/01617

(87) WO 98/43958

(57) 2,6-dichlor-5-fluornikotinonitril je výhodně dostupný reakcí 3-kyano-2-hydroxy-5-fluorpyrid-6-onu a/nebo jeho tautomerů a/nebo jeho monosodné soli a jejích tautomerů, s chloridem fosforitým a plynným chlorem v rozpouštědle s přísadou zásaditého katalyzátoru při teplotách 30 až 300°C a následnou hydrolýzou. Použitelná monosodná sůl 3-kyano-2-hydroxy-5-fluorpyrid-6-onu je novou sloučeninou, která je dostupná jednoduchým způsobem reakcí 3-kyano-2-hydroxy-5-fluorpyrid-6-onu a/nebo jeho tautomerů s některým alkoholátem a srážením středně silnou kyselinou.

(74) Všetečka Miloš JUDr., Hálkova 2, Praha 2, 120 00;

---

7 (51) **C 07 D 235/30, C 07 D 235/14, A 61 K 31/415, A 61 P 37/08**

(21) **1999-3364**

(71) NISSAN CHEMICAL INDUSTRIES, LTD., Tokyo, JP;

(72) Tanikawa Keizo, Funabashi-shi, JP;
Kamikawaji Yoshimasa, Funabashi-shi, JP;
Hirotsuka Mitsuaki, Funabashi-shi, JP;
Iwama Takehisa, Saitama, JP;
Yamamoto Akiko, Saitama, JP;
Fujita Yoichiro, Saitama, JP;

(54) **Benzimidazolové deriváty**

(22) 30.04.1998

(32) 01.05.1997, 06.03.1998

(31) 1997/113723, 1998/55303

(33) JP, JP

(86) PCT/JP98/01986

(87) WO 98/50368

(57) Benzimidazolový derivát obecného vzorce I nebo jeho sůl, v němž A je jednoduchá vazba nebo C_{1-2} alkylenová skupina, R^6 je C_{1-4} alkylová skupina, B je C_{2-3} alkylenová skupina, X je atom kyslíku, atom síry nebo skupina NR^7, oba substituenty R^1 a R^2 jsou na sobě navzájem nezávislé a znamenají atom vodíku, halogenový atom, C_{1-4} alkylovou skupinu nebo C_{1-4} alkoxylovou skupinu , E je

C_{1-2} alkylenová skupina , R^3 je fenylová skupina, C_{1-4} alkoxylová skupina nebo benzyloxylová skupina, každý z R^4 a R^5 jež jsou na sobě navzájem nezávislé, znamená C_{1-4} alkylovou skupinu, D je C_{1-2} alkylenová skupina a Ar je fenylová skupina. Benzimidazolový derivát podle tohoto vynálezu nebo jeho farmaceuticky přijatelná sůl je účinnou složkou léčivého prostředku pro léčení alergických onemocnění, zejména pak onemocnění souvisejících s alergiemi typu I.

(74) PATENTSERVIS PRAHA a.s., Jivenská 1, Praha 4, 140 00;

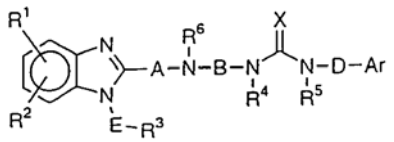

(I)

---

7 (51) **C 07 D 237/22, C 07 D 239/34, C 07 D 491/04, C 07 D 239/60, C 07 D 239/70, A 61 K 31/505, A 61 P 9/12**

(21) **1999-619**

(71) BASF AKTIENGESELLSCHAFT, Ludwigshafen, DE;

(72) Amberg Wilhelm, Schwetzingen, DE;
Jansen Rolf, Mannheim, DE;
Kling Andreas, Mannheim, DE;
Klinge Dagmar, Heidelberg, DE;
Riechers Hartmut, Neustadt, DE;
Hergenröder Stefan, Mainz, DE;
Raschack Manfred, Weisenheim, DE;
Unger Liliane, Ludwigshafen, DE;

(54) **Deriváty azinyloxy a fenoxy-diaryl-karboxylových kyselin, způsob jejich přípravy a použití jako smíšených antagonistů ETA/ETB endotelinových receptorů**

(22) 02.09.1997

(32) 05.09.1996

(31) 1996/19636046

(33) DE

(86) PCT/EP97/04688

(87) WO 98/09953

(57) Řešení se týká derivátů karboxylových kyselin obecného vzorce I, ve kterém uvedené zbytky mají specifický význam, jejich použití jako léčiv pro léčení onemocnění, při kterých je zvýšená hladina endotelinu.

(74) Švorčík Otakar JUDr., Hálkova 2, Praha 2, 120 00;

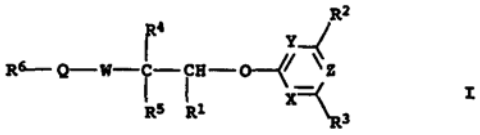

I

---

7 (51) **C 07 D 239/80, A 61 K 31/495, A 61 P 31/18**

(21) **1999-3524**

(71) DU PONT PHARMACEUTICALS COMPANY, Wilmington, DE, US;

(72) Corbett Jeffrey W., Haddon Height, NJ, US;
Ko Soo Sung, Hockessin, DE, US;

(54) **4,4-Disubstituované-3,4-dihydro-2 (1H)-chinazolinony vhodné jako inhibitory HIV reverzní transkriptázy**

(22) 07.04.1998

(32) 09.04.1997, 14.01.1998

(31) 1997/838540, 1998/071322

(33) US, US

(86) PCT/US98/06733

(87) WO 98/45276

(57) Řešení se týká 4,4-disubstituovaných-3,4-dihydro-2/1H/-chinazolinů obecného vzorce I nebo steroisomerních forem, steroisomerních směsí nebo jejich farmaceuticky přijatelných solí, které jsou vhodné jako inhibitory HIV reverzní transkriptázy a farmaceutických prostředků a diagnostického kitu, a způsobů jejich použití pro léčbu virové infekce nebo jako standard nebo reakční složka.

(74) Čermák Karel Dr., Národní třída 32, Praha 1, 110 00;

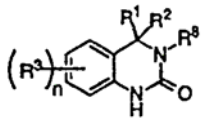

(I)

---

7 (51) **C 07 D 241/18, C 07 D 237/16, C 07 D 237/14, C 07 D 253/06, C 07 D 491/04, C 07 D 241/20, C 07 D 237/18, C 07 D 237/20, C 07 D 237/22, C 07 D 403/12, A 61 K 31/495, A 61 P 9/12**

(21) **1999-2206**

(71) BASF AKTIENGESELLSCHAFT, Ludwigshafen, DE;

(72) Ambert Wilhelm, Schwetzingen, DE;
Jansen Rolf, Mannheim, DE;
Kling Andreas, Mannheim, DE;
Klinge Dagmar, Heidelberg, DE;
Riechers Hartmut, Neustadt, DE;
Hergenröder Stefan, Mainz, DE;
Raschack Manfred, Weisenheim, DE;
Unger Liliane, Ludwigshafen, DE;

(54) **Deriváty heterocyklické karboxylové kyseliny, způsob jejich přípravy a použití jako antagonisty endothelinového receptoru**

(22) 04.12.1997

(32) 18.12.1996, 13.01.1997

(31) 1996/19652763, 1997/19700884

(33) DE, DE

(86) PCT/EP97/06778

(87) WO 98/27070

(57) Řešení se týká derivátů karboxylové kyseliny obecného vzorce I, ve kterém substituenty mají specifické významy, a jejich přípravy a použití jako antagonistů receptorů endothelinu.

(74) Švorčík Otakar JUDr., Hálkova 2, Praha 2, 120 00;

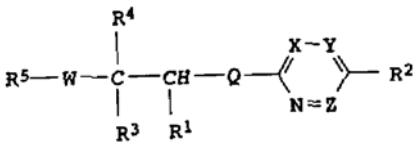

(I)

---

7 (51) **C 07 D 241/20, C 07 D 241/26, A 61 K 31/495, A 61 P 25/00**

(21) **1999-3111**

(71) GLAXO GROUP LIMITED, Greenford, GB;

(72) Cox Brian, Stevenage, GB;
Edney Dean David, Dartford, GB;
Loft Michael Simon, Dartford, GB;
Nobbs Malcolm Stuart, Stevenage, GB;
Shah Gita fPunjabhai, Stevenage, GB;

(54) **Pyrazinové deriváty, způsob výroby a farmaceutický prostředek**

(22) 26.02.1998

(32) 01.03.1997, 23.04.1997

(31) 1997/9704275, 1997/9708183

(33) GB, GB
(86) PCT/EP98/01077
(87) WO 98/38174
(57) Sloučenina vzorce I, kde R^1 je zvoleno ze skupiny obsahující fenyl substituovaný jedním nebo více atomy halogenu, naftyl a naftyl substituovaný jedním nebo více atomy halogenu; R^2 je zvoleno ze skupiny $-NH_2$ a $-NHC(=O)R^a$; R^3 je zvoleno ze skupiny $-NR^bRc$, $-NHC(=O)R^a$ a atom vodíku; R^4 je zvoleno ze skupiny atom vodíku, $-C_{1-4}$alkyl substituovaný jedním nebo více atomy halogenu, -CN, $-CH_2OH$, $-CH_2OR^d$ a $-CH_2S(O)_xR^d$, kde R^a znamená C_{1-4}alkyl nebo C_{3-7}cykloalkyl, a R^b a R^c, které mohou být stejné nebo různé, jsou zvoleny ze skupiny atom vodíku a C_{1-4}alkyl, nebo spolu s atomem dusíku, ke kterému jsou připojeny, tvoří 6-členný heterocykl obsahující atom dusíku, přičemž tento heterocykl může být dále substituován jednou nebo více skupinami C_{1-4}alkyl; R^d je zvoleno ze skupiny C_{1-4}alkyl nebo C_{1-4}alkyl substituovaný jedním nebo více atomy halogenu; x je celé číslo nula, jedna nebo dva; a její farmaceuticky přijatelné deriváty; s podmínkou, že R^1 neznamená skupinu, kde R^2 znamená $-NH_2$ a obě skupiny R^3 a R^4 jsou atom vodíku. Farmaceutický prostředek s jejich obsahem pro léčenéí poruch centrální nervové soustavy.
(74) Korejzová Zdenka JUDr., Spálená 29, Praha 1, 110 00;

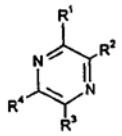
(I)
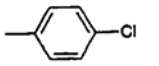
(a)

---

7 (51) **C 07 D 243/08, A 61 K 7/13**
(21) **1999-3044**
(71) HENKEL KOMMANDITGESELLSCHAFT AUF AKTIEN, Düsseldorf, DE;
(72) Rose David Dr., Hilden, DE;
Höffkes Horst Dr., Düsseldorf, DE;
Meinigke Bernd Dr., Leverkusen, DE;
(54) **Deriváty 1,4-diazacykloheptanu**
(22) 20.02.1998
(32) 26.02.1997
(31) 1997/19707545
(33) DE
(86) PCT/EP98/00986
(87) WO 98/38175
(57) 1,4-diazacykloheptanové deriváty obecného vzorce I, kde R^1, R^2, R^3 a R^4 jsou nezávisle na sobě atom vodíku, C_{1-4}alkylová nebo-hydroxyalkylová skupina nebo C_{2-4}-dihydroxyalkylová skupina, X a Y jsou nezávisle na sobě atom vodíku, chlor, fluor, C_{1-4}-alkylová, -hydroxyalkylová, -aminoalkylová nebo -alkoxylová skupina, C_{2-4}-dihydroxyalkylová skupina nebo allylová skupina a R^5 a R^6 jsou nezávisle na sobě atom vodíku nebo C_{1-4}-alkylová skupina. Tyto deriváty jsou vynikajícími vyvíjecími složkami oxidačních barviv na vlasy.
(74) Korejzová Zdenka JUDr., Spálená 29, Praha 1, 110 00;

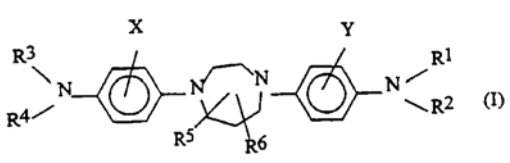
(I)

---

7 (51) **C 07 D 257/02**
(21) **1998-2721**
(71) SCHERING AKTIENGESELLSCHAFT, Berlin, DE;
(72) Petrov Orlin, Berlin, DE;
Prelle Annette, Berlin, DE;
Graske Klaus, Berlin, DE;
Nickisch Klaus, Berlin, DE;
Radüchel Bernd, Berlin, DE;
Platzek Johannes, Berlin, DE;
(54) **Způsob přípravy 1,4,7,10-tetraazacyklododekanu a jeho derivátů**
(22) 26.02.1997
(32) 26.02.1996
(31) 1996/19608307
(33) DE
(86) PCT/EP97/00927
(87) WO 97/31905
(57) Řešení se týká přípravy případně alkylsubstituovaných derivátů cyklenu cyklotetramerizací případně alkysubstituovaných derivátů benzylaziridinu, při které se derivát benzylaziridinu připraví in situ z případně alkylsubstituovaného derivátu benzylethanolaminu reakcí s kyselinou sírovou a následující reakcí odpovídajícího esteru kyseliny sírové s vodným louhem, bez izolace derivátu benzylaziridinu přidáním 0,25 až 0,35 mol silné kyseliny na mol derivátu benzylaziridinu, tento se tetramerizuje na derivát tetrabenzylcyklenu a potom se katalytickou hydrogenací oddělí benzylové skupiny.
(74) Všetečka Miloš JUDr., Hálkova 2, Praha 2, 120 00;

---

7 (51) **C 07 D 257/04, C 07 D 249/12, C 07 D 271/10, C 07 D 401/10, C 07 D 405/10, C 07 D 409/10, A 61 K 31/41**
(21) **1999-3699**
(71) NEUROSEARCH A/S, Ballerup, DK;
(72) Christophersen Palle, Glostrup, DK;
Pedersen Ove, Glostrup, DK;
(54) **Substituované fenylderiváty, jejich příprava a použití**
(22) 21.04.1998
(32) 22.04.1997
(31) 1997/0452
(33) DK
(86) PCT/DK98/00162
(87) WO 98/47879
(57) Sloučenina vzorce I nebo její farmaceuticky přijatelná sůl, v níž jeden z R^1 a R^2 je cyklická nebo heterocyklická kyselá funkční skupina s hodnotou pKa pod 8; R^4, R^5 a dva další substituenty R^1, R^2 a R^3 jsou nezávisle vybrány z vodíku, alkylu, alkoxy, hydroxy, halogenu, trifluormethylu, kyano, nitro, amino, alkylamino, $-COOR^7$, $-NHSO_2$-alkyl, $SO_2N/R^7/_2$, $-SO_2OR^7$, $-CO-R^7$, arylu, bifenylu, fenylamino, fenoxy a heteroarylu, nebo R^3 a R^4 nebo R^4 a R^5 společně tvoří cyklickou strukturu a ostatní substituenty R^1, R^2, R^3, R^4 a R^5 mají výše uvedený význam; R^7 je vodík, alkyl, amino nebo fenyl; Y je -CO-, -CS-, $-SO_2$- nebo-C/=N-R^8/-, kde R^8 je vodík, alkyl nebo kyano; X je -NH-. $-CH_2$-NH- nebo $--SO_2NH$-; Z je NR^6, O, -CH=CH- nebo -CH=N-; R^6 je vodík nebo alkyl; R^{11}, R^{12}, R^{13}, R^{14} a R^{15} jsou každý nezávisle vybrány ze substituentů vodík, alkyl, alkoxy, hydroxy, halogen, trifluormethyl, kyano, nitro, amino, alkylamino; $-COOR^7$, $-NH-SO_2$-alkyl, $-SO_2N/R^7/_2$, $-SO_2OR^7$, $-CO-R^7$, aryl, bifenyl, fenylamino, fenoxy nebo hetroaryl, nebo jeden z dvojic R^{11} a R^{12}, R^{12} a R^{13}, R^{13} a R^{14}, R^{14} a R^{15} společně tvoří cyklickou strukturu a ostatní substituenty R^{11}, R^{12}, R^{13}, R^{14} a R^{15}, jakož i R^7 mají výše uvedený význam; tyto sloučeniny jsou vzláště vhodné pro léčbu srpkovité anémie.
(74) Jirotková Ivana Ing., Nad Štolou 12, Praha 7, 170 00;

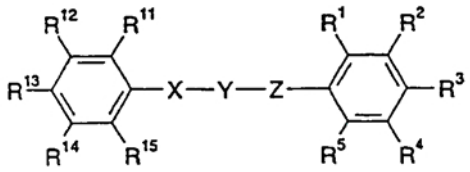

7 (51) **C 07 D 265/18**
(21) **1999-2765**
(71) MERCK & CO., INC., Rahway, NJ, US;
(72) Clarke William, Rahway, NJ, US;
Crocker Louis S., Rahway, NJ, US;
Kukura Joseph L., Rahway, NJ, US;
(54) **Způsob krystalizace inhibitoru**
(22) 02.02.1998
(32) 05.02.1997, 24.03.1997, 08.04.1997, 07.05.1997
(31) 1997/037385, 1997/9706046, 1997/042807, 1997/9709348
(33) US, GB, US, GB
(86) PCT/US98/01999
(87) WO 98/33782
(57) Řešení se zabývá způsobem krystalizace /-/-6chloro-4-cyklopropylenthynyl-4-trifluormethyl-1,4-dihydro-2H-3,1-benzoxazin-2-onu ze systému rozpouštědla antirozpouštědla a vytvoření krystalického produktu. Požadovaná konečná krystalová forma. Forma I, může být vyráběna za použití methanolu nebo ethanolu. Forma II se isoluje z 2-propanolu a může být přeměněna na požadovanou krystalovou formu při nízkých teplotách sušení, jako například mezi teplotami přibližně 40 °C a 50 °C.
(74) Korejzová Zdenka JUDr., Spálená 29, Praha 1, 110 00;

---

7 (51) **C 07 D 265/18**
(21) **1999-2869**
(71) MERCK & CO., INC., Rahway, NJ, US;
(72) Frey Lisa F., Rahway, NJ, US;
Tillyer Richard D., Rahway, NJ, US;
Grabowski Edward J. J., Rahway, NJ, US;
(54) **Způsob výroby 1,4-dihydro-2H-3,1-benzoxazin-2-onu**
(22) 09.02.1998
(32) 12.02.1997, 24.03.1997
(31) 1997/037059, 1997/9706082
(33) US, GB
(86) PCT/US98/02495
(87) WO 98/34928
(57) Způsob výroby sloučeniny /-/-6-chlor-4-cyklopropylethinyl-4-trifluormethyl-1,4-dihydro-2H-3,1-benzoxazin-2-onu známé jako DMP-266, která je účinným inhibitorem reverzní transkriptázy, kde tento způsob se provádí cyklizační reakcí meziproduktu aminoalkoholu a alkyl- nebo arylchloroformátem a bází.
(74) Korejzová Zdenka JUDr., Spálená 29, Praha 1, 110 00;

---

7 (51) **C 07 D 277/34, C 07 D 263/44, C 07 D 417/12, C 07 D 417/10, C 07 D 417/14**
(21) **1999-2924**
(71) SMITHKLINE BEECHAM PLC, Brentford, GB;
(72) Giles Robert Gordon, Tonbridge, GB;
Lewis Norman John, Tonbridge, GB;
Moore Stephen, Tonbridge, GB;
Pool Colin Ripley, Tonbridge, GB;
Quick John Kirby, Tonbridge, GB;
Urquhart Michael, Tonbridge, GB;
(54) **Způsob přípravy substituovaných thiazolidindionů**
(22) 13.02.1998
(32) 18.02.1997, 18.02.1997, 18.02.1997
(31) 1997/9703310, 1997/9703338, 1997/9703334
(33) GB, GB, GB
(86) PCT/EP98/00818
(87) WO 98/37073
(57) Způsob přípravy sloučeniny vzorce /I/ nebo její tautomerní formy nebo její farmaceuticky přijatelné soli nebo jejího farmaceuticky přijatelného solvátu, kde: J představuje O nebo S; T představuje substituovanou nebo nesubstituovanou arylovou skupinu a T^1 je O nebo S; přičemž tento způsob zahrnuje redukci sloučeniny vzorce /II/ nebo její tautomerní formy nebo její soli nebo jejího solvátu, kde T a T^1 jsou stejné jako u vzorce /I/, komplexním hydridovým redukčním činidlem nebo zdrojem komplexního hydridového redukčního činidla apoté, pokud je to žádoucí, přípravu farmaceuticky přijatelné soli nebo farmaceuticky přijatelného solvátu sloučeniny vzorce /I/ nebo její tautomerní formy.
(74) Zelený Pavel JUDr., Hálkova 2, Praha 2, 120 00;

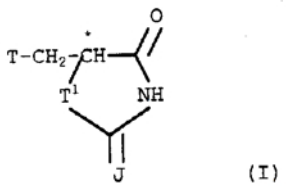

(I)

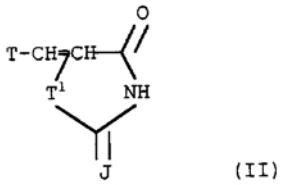

(II)

---

7 (51) **C 07 D 277/68, C 07 C 335/18, C 07 C 233/36, C 07 C 233/18**
(21) **1999-3034**
(71) ASTRA PHARMACEUTICALS LTD., Kings Langley, GB;
(72) Goodwin Christopher, Markfield, GB;
(54) **Způsob přípravy benzothiazolonových sloučenin**
(22) 17.02.1998
(32) 27.02.1997
(31) 1997/9700706
(33) SE
(86) PCT/SE98/00274
(87) WO 98/38180
(57) Popisují se zde způsoby přípravy sloučeniny vzorce I a nové meziprodukty pro tento způsob přípravy.
(74) Zelený Pavel JUDr., Hálkova 2, Praha 2, 120 00;

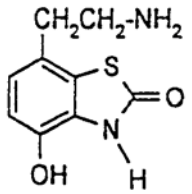

(I)

---

7 (51) **C 07 D 305/12, C 07 D 305/08, C 07 D 305/06, C 07 D 303/48, C 07 D 303/04, C 07 D 405/04, C 07 D 413/04, C 07 D 417/04, C 07 D 493/10, C 07 F 9/655, C 07 F 7/08, A 01 N 43/20**
(21) **1999-3907**
(71) BASF AKTIENGESELLSCHAFT, Ludwigshafen, DE;
(72) Engel Stefan, Idstein, DE;
Baumann Ernst, Dudenhofen, DE;
von Deyn Wolfgang, Neustadt, DE;
Hill Regina Luise, Speyer, DE;
Kardorff Uwe, Mannheim, DE;
Wagner Oliver, Ludwigshafen, DE;
Witschel Matthias, Ludwigshafen, DE;
Misslitz Ulf, Neustadt, DE;
Mayer Guido, Neustadt, DE;
Otten Martina, Ludwigshafen, DE;
Rheinheimer Joachim, Ludwigshafen, DE;
Walter Helmut, Obrigheim, DE;
Westphalen Karl-Otto, Speyer, DE;
(54) **2-benzoyl-cyklohexan-1,3-diony, způsob jejich výroby a jejich použití**
(22) 24.04.1998
(32) 07.05.1997
(31) 1997/19726711
(33) DE
(86) PCT/EP98/02448
(87) WO 98/50377
(57) Řešení se týká 2-benzoyl-cyklohexan-1,3-dionů vzorce I, ve kterém mají substituenty následující význam: R^1 , R^2 vodík, merkapto, nitro, halogen. kyano, rhodano, C_{1-6}-alkyl, C_{1-6}-halogenalkyl, C_{1-6}-alkoxy, C_{1-6}-alkyl, C_{2-6}-alkenyl, C_{2-6}-alkinyl, $-OR^{10}$. $OCOR^{10}$, $-OSO_2R^{10}$, $-S/O/_nR^{10}$, $-SO_2OR^{10}$, $-SO_2NR^3R^{10}$, $-NR^{10}SO_2R^{10}$ nebo $-NR^{10}COR$, Q značí případně substituovaný prstenec cyklohexan-1,3-dionu, vázaný ve druhé poloze a A značí skupinu vzorce IIa, IIb nebo III, a rovněž jejich hospodářsky využitelných solí, způsobu jejich přípravy a použití jako herbicidů.
(74) Kalenský Petr JUDr., Hálkova 2, Praha 2, 120 00;

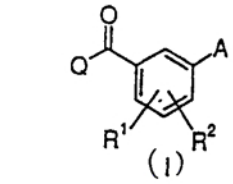

(I)

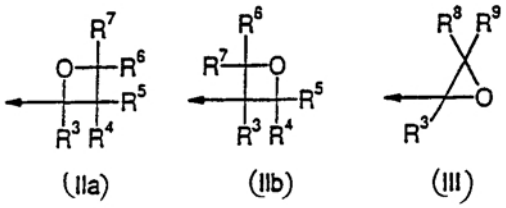

(IIa) (IIb) (III)

---

7 (51) **C 07 D 311/22, C 07 C 49/245, C 07 C 205/19, C 07 C 33/26, C 07 F 5/04**
(21) **1999-867**
(71) PFIZER INC., New York, NY, US;
(72) Piscopio Anthony D., Longmount, CO, US;
Hawkins Joel M., Old Lyme, CT, US;
Caron Stephane, Groton, CT, US;
Kelly Saroh E., Mystic, CT, US;
Raggon Jeffrey W., Uncasville, CT, US;
Castaldi Michael J., Pawcatuck, CT, US;
Dugger Robert W., Stonington, CT, US;
Ruggeri Sally G., Waterword, CT, US;
(54) **Způsob výroby substituovaných derivátů chromanolu a meziprodukty pro tyto způsoby**
(22) 25.08.1997
(32) 16.09.1996
(31) 1996/026372
(33) US
(86) PCT/IB97/01024
(87) WO 98/11085
(57) Způsob výroby substituovaných derivátů chromanolu obecného vzorce X, kde zbytek benzoové kyseliny je ke zbytku molekuly připojen v poloze 6 nebo 7 chromanového kruhu a obecné symboly R^1, R^2 a R^3 mají specifický význam, a jejich enantiomerů. Meziprodukty pro výrobu sloučenin obecného vzorce X.
(74) Hořejš Milan Dr. Ing., Národní 32, Praha 1, 110 00;

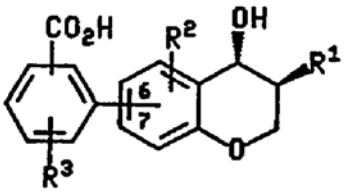

(X)

---

7 (51) **C 07 D 401/04, C 07 D 407/12, C 07 D 409/12, C 07 D 311/76, C 07 D 307/22, C 07 D 243/24, C 07 D 223/18, C 07 D 225/02, C 07 D 243/16, C 07 D 207/273, C 07 D 217/24, A 61 K 31/55, A 61 P 25/28**
(21) **1999-1876**
(71) ELAN PHARMACEUTICALS, INC., So. San Francisco, CA, US;
ELI LILLY & COMPANY, Indianapolis, IN, US;
(72) Wu Jing, San Mateo, CA, US;
Tung Jay S., Belmont, CA, US;
Thorsett Eugene D., Moss Beach, CA, US;
Pleiss Michael A., Sunnyvale, CA, US;
Nissen Jeffrey S., Indianapolis, IN, US;
Neitz Jeffrey, San Francisco, CA, US;
Latimer Lee H., Oakland, CA, US;
John Varghese, San Francisco, CA, US;
Freedman Stephen, Walnut Creek, CA, US;
Britton Thomas C., Carmel, IN, US;
Audia James E., Indianapolis, IN, US;
Reel Jon K., Carmel, IN, US;
Marby Thomas E., Indianapolis, IN, US;
Dressman Bruce A., Indianapolis, IN, US;
Cwi Cynthia L., Indianapolis, IN, US;
Droste James J., Indianapolis, IN, US;
Henry Steven S., New Palestine, IN, US;
McDaniel Stacey L., Bloomington, IN, US;
Scott William Leonard, Indianapolis, IN, US;
Stucky Russell D., Indianapolis, IN, US;
Porter Warren J., Indianapolis, IN, US;

(54) **Cykloalkylové, laktamové, laktonové a podobné sloučeniny, farmaceutické prostředky s jejich obsahem a způsoby inhibice uvolňování a/nebo vytváření beta-amyloidních peptidů pomocí těchto sloučenin**
(22) 22.12.1997
(32) 23.12.1996
(31) 1996/780025
(33) US
(86) PCT/US97/22986
(87) WO 98/28268
(57) Jsou popsány sloučeniny, které inhibují uvolňování a/nebo vytváření b-amyloidních peptidů a v souladu s tím mají použití při léčení Alzheimerovy choroby. Jsou také popsány farmaceutické prostředky obsahující sloučeninu, která inhibuje uvolňování a/nebo vytváření b-amyloidních peptidů a také způsoby profylaxe i léčení Alzheimerovy choroby pomocí těchto prostředků.
(74) Švorčík Otakar JUDr., Hálkova 2, Praha 2, 120 00;

---

7 (51) **C 07 D 401/12, A 61 K 31/395, A 61 P 1/04**
(21) **1999-2496**
(71) ASTRA AKTIEBOLAG, Södertälje, SE;
(72) Cotton Hanna, Södertälje, SE;
Larsson Magnus, Södertälje, SE;
Mattson Anders, Södertälje, SE;
(54) **Nový způsob zpracování**
(22) 03.11.1998
(32) 14.11.1997
(31) 1997/9704183
(33) SE
(86) PCT/SE98/01984
(87) WO 99/25711
(57) Nový způsob syntézy 5-methoxy-2-[[(4-methoxy-3,5-dimethyl-2-pyridyl)methyl]-sulfinyl]-1H-benzimidazolu, který je znám pod generickým názvem omeprazol. Výroba farmaceutického prostředku, který obsahuje omeprazol a jeho použití v medicině. Nový způsob přípravy omeprazolu zahrnuje krok oxidace 5-methoxy-2- [[(4-methoxy-3,5-dimethyl-2-pyridyl)methoxy]thio]-1H-benzimidazolu v organickém rozpouštědle oxidačním činidlem, za přítomnosti komplexu titanu a popřípadě za přítomnosti báze.
(74) Zelený Pavel JUDr., Hálkova 2, Praha 2, 120 00;

---

7 (51) **C 07 D 401/12, A 61 K 31/44, A 61 P 1/00, A 61 P 17/06**
(21) **1999-2202**
(71) ASTRA AKTIEBOLAG, Södertälje, SE;
(72) Bohlin Martin, Johanneshov, SE;
Horvath Karol, Södertälje, SE;
Von Unge Sverker, Fjäras, SE;
(54) **Nová forma sloučeniny**
(22) 16.12.1997
(32) 20.12.1996
(31) 1996/9604793
(33) SE
(86) PCT/SE97/02125
(87) WO 98/28294
(57) S-omeprazol v neutrální formě charakterizovaný tím, že je v pevném stavu, s výhodou v částečně krystalickém nebo v podstatě krystalickém stavu, jako je forma A nebo forma B. Využití v medicině jako inhibitor sekrece žaludeční kyseliny při léčbě gastrointestinálních poruch, kde je inhibice žádoucí, dále pro léčbu infekcí Helicobacterem a pro léčbu psoriázy.
(74) Zelený Pavel JUDr., Hálkova 2, Praha 2, 120 00;

---

7 (51) **C 07 D 401/14, C 07 D 403/04, C 07 D 403/14, C 07 D 405/14, C 07 D 409/14, C 07 D 413/14, C 07 D 417/14, A 61 K 31/505, A 61 P 3/10, A 61 P 15/04, A 61 P 17/06, A 61 P 19/02, A 61 P 25/16, A 61 P 25/28, A 61 P 31/18, A 61 P 37/06**
(21) **1999-2967**
(71) BERLEX LABORATORIES, INC., Richmond, CA, US;
PHARMACOPEIA, INC., Princeton, NJ, US;
(72) Arnaiz Damian O., Hercules, CA, US;
Baldwin John J., Gwynedd Vallcy, PA, US;
Davey David D., El Sobrante, CA, US;
Devlin James J., Lafayette, CA, US;
Dolle Roland Ellwood III, King of Prussia, PA, US;
Erickson Shawn David, Jersey City, NJ, US;
McMillan Kirk, Trenton, NJ, US;
Morrissey Michael M., Danville, CA, US;
Ohlmeyer Michael H. J., Plainsboro, NJ, US;
Pan Gonghua, Monmouth Junction, NJ, US;
Paradkar Vidyadhar Madhav, Somerville, NJ, US;
Parkinson John, Martinex, CA, US;
Phillips Gary B., Plcasant Hill, CA, US;
Ye Bin, Richmond, CA, US;
Zhao Zuchun, El Sobrante, CA, US;
(54) **N-Heterocyklické deriváty jako inhibitory NOS**
(22) 19.02.1998
(32) 19.02.1997, 18.02.1998
(31) 1997/808975, /1998
(33) US, US
(86) PCT/US98/03176
(87) WO 98/37079
(57) Jsou popsány N-heterocyklické deriváty vzorce I a také další N-heterocyklické inhibitory sytázy oxidu dusnatého. Jsou také popsány farmaceutické prostředky, obsahující tyto sloučeniny, způsoby jejich použití jako inhibitorů syntázy oxidu dusnatého a jejich syntézy.
(74) Zelený Pavel JUDr., Hálkova 2, Praha 2, 120 00;

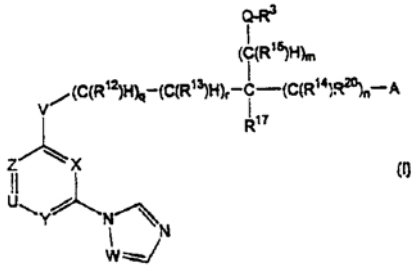

(I)

---

6 (51) **C 07 D 401/14, C 07 D 403/06, C 07 D 405/04, A 61 K 31/505, A 61 P 35/00**
(21) **1999-3717**
(71) JANSSEN PHARMACEUTICA N. V., Beerse, BE;
(72) Angibaud Patrick René, Issy-Les-Moulineaux Cedex, FR;
Venet Marc Gaston, Issy-Les-Moulineaux Cedex, FR;
Freyne Eddy Jean Edgard, Beerse, BE;
(54) **Chinazolinony inhibující farnesyltransferázu**
(22) 17.04.1998
(32) 25.04.1997
(31) 1997/97201259
(33) EP
(86) PCT/EP98/02357
(87) WO 98/49157
(57) Sloučeniny obecného vzorce I, jejich farmaceuticky přijatelné adiční soli a stereochemicky isomerní formy, kde přerušovaná čára znamená případně vazbu; X je kyslík nebo síra; R^1 a R^2 každý nezávisle znamená vodík, hydroxy, halo, kyano, C_{1-6}alkyl, trihalomethyl,

trihalomethoxy, C_{2-6}alkenyl, C_{1-6}alkoxy, hydroxyC_{1-6}alkoxy, C_{1-6}alkyloxyC_{1-6}alkyloxy, C_{1-6}alkyloxykarbonyl, aminoC_{1-6}alkyoxy, mono- nebo di/C_{1-6}alkyl/aminoC_{1-6}alkyloxy, Ar^1, Ar^1-C_{1-6}alkyl, Ar^1-oxy nebo Ar^1C_{1-6}alkyoxy; R^3 a R^4 každý nezávisle znamená vodík, halo, kyano, C_{1-6}alkyl, C_{1-6}alkyloxy, Ar^1-oxy, C_{1-6}alkylthio, di/C_{1-6}alkyl/amino, trihalomethyl nebo trihalomethoxy; R^5 je vodík, halo, kyano, případně substituovaný C_{1-6}alkyl, C_{1-6}alkyoxykarbonyl nebo Ar^1 nebo skupina vzorce -O-R^{10}, -S-R^{10}, -N-$R^{11}R^{12}$; R^6 je případně substituovaný imidazolový zbytek; R^7 je vodík nebo C_{1-6}alkyl s tím, že přerušovaná čára neznamená vazbu; R^8 je vodík, C_{1-6}alkyl nebo Ar^2CH_2 nebo Het^1CH_2; R^9 je vodík, C_{1-6}alkyl, C_{1-6}alkoxy nebo halo; nebo R^8 a R^9 mohou společně tvořit dvojmocnou skupinu; Ar^1 a Ar^2 jsou případně substituovaný fenyl a Het^1 je případně substituovaný pyridinyl; sloučeniny mají inhibiční účinnost na farnesyltransferázu. Způsob přípravy těchto sloučenin, přípravky, které je obsahují a jejich použití v lékařství.

(74) Čermák Karel Dr., Národní třída 32, Praha 1, 110 00;

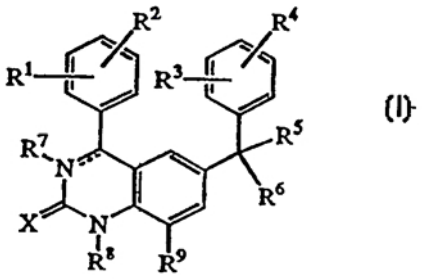

(I)

---

7 (51) **C 07 D 403/06, A 61 K 31/395, A 61 P 9/10, A 61 P 25/08, A 61 P 25/18, A 61 P 25/28, A 61 P 25/32, A 61 P 25/34, A 61 P 25/36**

(21) **1999-3147**

(71) GLAXO WELLCOME S. P. A., Verona, IT;

(72) Cimarosti Zadeo, Verona, IT;
Maragni Paolo, Verona, IT;

(54) **Krystalická hydratovaná sodná sůl kyseliny (E)-4,6-dichlor-3-(2-oxo-1-fenylpyrrolidin-3-ylidenmethyl)-1H-indol-2-karboxylové**

(22) 03.03.1998

(32) 05.03.1997

(31) 1997/9704498

(33) GB

(86) PCT/EP98/01146

(87) WO 98/39327

(57) Krystalická hydratovaná forma sodné soli sloučeniny I, vhodná pro použití v lékařství při stavech, kdy je terapeuticky prospěšné antagonizování účinků excitačních aminokyselin na komplex receptoru NMDA jako je například prevence nebo léčení bolesti, a způsob její výroby.

(74) Korejzová Zdenka JUDr., Spálená 29, Praha 1, 110 00;

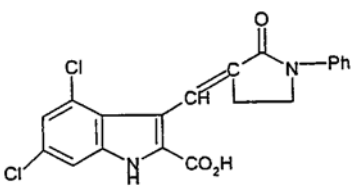

(I)

---

7 (51) **C 07 D 403/12, C 07 D 403/14, C 07 D 249/14, A 61 K 31/41, A 61 P 9/12, A 61 P 25/18, A 61 P 5/48**

(21) **1999-4006**

(71) SANOFI-SYNTHELABO, Paris, FR;

(72) Bignon Eric, Pinsaguel, FR;
Bras Jean-Pierre, Toulouse, FR;
De Cointet Paul, Toulouse, FR;
Despeyroux Pierre, Labarthe sur Leze, FR;
Frehel Daniel, Estadens, FR;
Gully Danielle, Muret, FR;

(54) **N-triazolyl-2-indolkarboxamidy a jejich použití jako agonizujících činidel receptorů CCK-A**

(22) 06.05.1998

(32) 13.05.1997

(31) 1997/9705850

(33) FR

(86) PCT/FR98/00905

(87) WO 98/51686

(57) Vynález se týká sloučenin obecného vzorce I, ve kterém R_1, R_4, X_1, X_2, X_3, X_4, Y_1, Y_2 a Y_3 mají specifické významy. Tyto sloučeniny vykazují částečnou nebo úplnou agonizující účinnost vůči receptorům CCK-A a jsou použitelné při léčení poruch výživy, obezity, pozdní dyskineze a poruch v gastrointestinální sféře.

(74) Hakr Eduard Ing., Přístavní 24, Praha 7, 170 00;

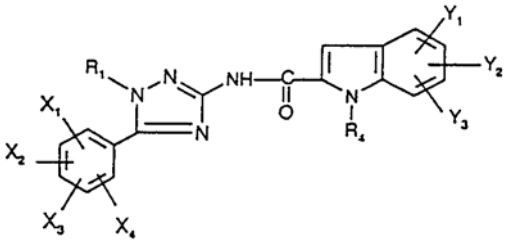

---

7 (51) **C 07 D 403/14, A 61 K 31/505, A 61 P 19/02, A 61 P 19/00**

(21) **1998-2196**

(71) SMITHKLINE BEECHAM CORPORATION, Philadelphia, PA, US;

(72) Adams Jerry L., Wayne, PA, US;
Boehm Jeffrey C., King of Prussia, PA, US;

(54) **Nová substituovaná imidazolová sloučenina, způsob její přípravy, farmaceutický prostředek s jejím obsahem a způsob léčení**

(22) 10.01.1997

(32) 11.01.1996

(31) 1996/009909

(33) US

(86) PCT/US97/00529

(87) WO 97/25046

(57) Nové 1,4,5-substituované imidazolové sloučeniny a prostředky k použití v terapii jako inhibitory cytokinů.

(74) Zelený Pavel JUDr., Hálkova 2, Praha 2, 120 00;

---

7 (51) **C 07 D 405/14, A 61 K 31/495, A 61 P 31/10**

(21) **1999-2835**

(71) JANSSEN PHARMACEUTICA N. V., Beerse, BE;

(72) Meerpoel Lieven, Beerse, BE;
Heeres Jan, Beerse, BE;
Hendrickx Robert Jozef Maria, Beerse, BE;

(54) **Azolové fungicidy obsahující ester aminokyseliny**

(22) 03.02.1998

(32) 11.02.1997, 15.10.1997

(31) 1997/97200374, 1997/97203228

(33) EP, EP
(86) PCT/EP98/00646
(87) WO 98/34934
(57) Řešení se týká nových širokospektrálních azolových fungicidů vzorce I, jejich N-oxidových forem, jejich farmaceuticky přijatelných adičních solí a jejich stereochenicky isomerních forem, kde -A-B- tvoří dvojvazný radikál vzorce -N=CH- /a/, -CH=N- /b/, -CH=CH- /c/, L označuje acylovou část aminokyseliny; D je azol obsahující derivát 1,3- nebo 1,4-dioxolanu; jejich přípravy, prostředků, které je obsahují, a jejich využití jako léčiva.
(74) Čermák Karel Dr., Národní třída 32, Praha 1, 110 00;

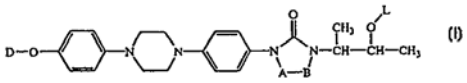

(I)

---

7 (51) **C 07 D 409/06**
(21) **1999-2852**
(71) SMITHKLINE BEECHAM CORPORATION, Philadelphia, PA, US;
Labaw Clifford S., Philadelphia, PA, US;
(72) Flisak Joseph Robert, Lansdale, PA, US;
Liu Li, Collegeville, PA, US;
(54) **Způsob přípravy eprosartanu**
(22) 13.02.1998
(32) 14.02.1997
(31) 1997/038195
(33) US
(86) PCT/US98/02412
(87) WO 98/35963
(57) Řešení se týká způsobu přípravy eprosartanu vzorce I, reakcí sloučenin obecného vzorce II a III za sníženého tlaku a v přítomnosti katalyzátoru.
(74) Zelený Pavel JUDr., Hálkova 2, Praha 2, 120 00;

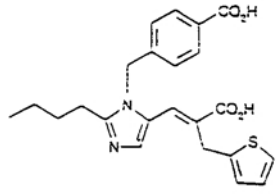

(I)

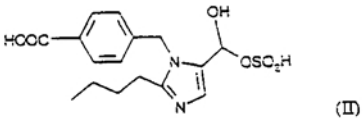

(II)

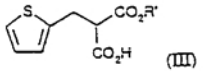

(III)

---

7 (51) **C 07 D 409/06**
(21) **1999-2851**
(71) SMITHKLINE BEECHAM CORPORATION, Philadelphia, PA, US;
(72) Matsuoka Richard T., Norristown, PA, US;
Liu Peng, Norristown, PA, US;
(54) **Způsob přípravy eprosartanu**
(22) 13.02.1998
(32) 14.02.1997
(31) 1997/038196
(33) US
(86) PCT/US98/02411
(87) WO 98/35962
(57) Tento vynález se týká způsobu přípravy eprosartanu vzorce I.
(74) Zelený Pavel JUDr., Hálkova 2, Praha 2, 120 00;

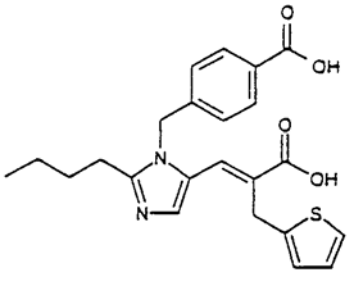

(I)

---

7 (51) **C 07 D 413/12, C 07 D 413/14, C 07 D 261/16, A 61 K 31/422, A 61 P 9/00, A 61 P 11/06, A 61 P 11/08, A 61 P 13/12, // (C 07 D 413/12, C 07 D 261:00, C 07 D 333:00)**
(21) **1999-3675**
(71) TEXAS BIOTECHNOLOGY CORPORATION, Houston, TX, US;
(72) Wu Chengde, Houston, TX, US;
Blok Natalie, Houston, TX, US;
Kogan Timothy P., Sugarland, TX, US;
Keller Karin, Houston, TX, US;
Woodard Patricia, Sugarland, TX, US;
(54) **Sulfonamidy k léčení poruch vyvolaných endotelinem**
(22) 02.04.1998
(32) 28.04.1997, 26.09.1997
(31) 1997/847797, 1997/938444
(33) US, US
(86) PCT/US98/06680
(87) WO 98/49162
(57) Farmaceuticky vhodná sůl derivátu sulfonamidu obecného vzorce I a derivát sulfonamidu pro výrobu farmaceutických prostředků k antagonizování účinku endotelinu, k inhibování vazby endotelinu na receptor endotelinu a k léčení nemocí zprostředkovaných poruchami endotelinu.
(74) Kalenský Petr JUDr., Hálkova 2, Praha 2, 120 00;

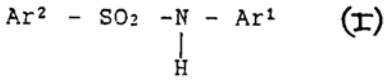

(I)

---

7 (51) **C 07 D 451/02, A 61 K 31/46, A 61 P 25/28**
(21) **1999-4147**
(71) NEUROSEARCH A/S, Ballerup, DK;
(72) Peters Dan, Ärlöv, SE;
Olsen Gunnar M., Glostrup, DK;
Nielsen Simon Feldbaek, Glostrup, DK;
Nielsen Elsebet Ostergaard, Glostrup, DK;
(54) **8-azabicyklo(3,2,1)okt-2-enové a -oktanové deriváty, způsoby jejich přípravy a jejich použití**
(22) 29.05.1998
(32) 30.05.1997, 19.12.1997, 24.03.1998, 16.04.1998
(31) 1997/0627, 1997/1502, 1998/0408, 1998/0534
(33) DK, DK, DK, DK
(86) PCT/DK98/00225
(87) WO 98/54181
(57) Předkládaný vynález popisuje sloučeniny vzorce (1),

jakékoliv jejich enantiomery a jejich směsi, nebo její farmaceuticky přijatelné soli; kde ----- je jednoduchá nebo dvojná vazba; R je vodík, alkyl, alkenyl, alkinyl, cykloalkyl, cykloalkylalkyl, aryl nebo aralkyl; a R^1 je (a), kde R^2 je vodík, alkyl, alkenyl, alkinyl, cykloalkyl, cykloalkylalkyl, amino; nebo aryl, který může být substituovaný jedním nebo více substituenty vybranými ze skupiny zahrnující alkyl, cykloalkyl, cykloalkylalkyl, alkenyl, alkinyl, alkoxy, cykloalkoxy, thioalkoxy, thiocykloalkoxy, methylendioxy, aryloxy, halogen, CF_3, OCF_3, CN, amino, aminoacyl, nitro, aryl a monocyklický 5 až 6-členný heteroaryl; monocyklický 5 až 6-členný heteroaryl, který může být substituovaný jedním nebo více substituenty vybranými ze skupiny zahrnující alkyl, cykloalkyl, cykloalkylalkyl, alkenyl, alkinyl, alkoxy, cykloalkoxy, thioalkoxy, thiocykloalkoxy, methylendioxy, aryloxy, halogen, CF_3, OCF_3, CN, amino, nitro, aryl a monocyklická 5 až 6-členný heteroaryl; nebo bicyklický heteroaryl složený z monocyklického 5 až 6-členného heteroaryl, který je kondenzován s benzeovým kruhem nebo s jiným monocyklickým 5 až 6-členným heteroarylem, který může být substituovaný jedním nebo více substituenty vybranými ze skupiny zahrnující alkyl, cykloalkyl, cykloalkylalkyl, alkenyl, alkinyl, alkoxy, cykloalkoxy, thioalkoxy, thiocykloalkoxy, methylendioxy, aryloxy, halogen, CF_3, OCF_3, CN, amino, nitro, aryl a monocyklický 5 až 6-členný heteroaryl. Sloučeniny jsou použitelné jako ligandy nikotinových Ach receptorů.

(74) Jirotková Ivana Ing., Nad Štolou 12, Praha 7, 170 00;

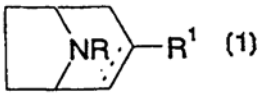

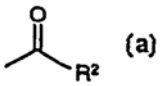

---

7 (51) **C 07 D 453/02, C 07 D 453/06, C 07 D 487/08, A 61 K 31/445, A 61 P 25/00, A 61 P 1/00, C 07 F 5/02**
(21) **1998-2659**
(71) ASTRA AKTIEBOLAG, Södertälje, SE;
(72) Pacor John, Penfield, NY, US;
Wu Edwin, Rochester, NY, US;
(54) **Azabicyklické estery karbamové kyseliny k použití v terapii**
(22) 21.02.1997
(32) 23.02.1996
(31) 1996/9600683
(33) SE
(86) PCT/SE97/00294
(87) WO 97/30998
(57) Je popsána sloučenina vzorce I, kde: A má vzorec II, III, IV nebo V; X je O nebo S; Y je O nebo S; G a D představují nezávisle dusík nebo uhlík s podmínkou, že ne více než jeden z G, D nebo E je dusík; E je N nebo C-R_4; R_1 je vodík nebo methyl, R_2 je vodík nebo fluor; R_3 je vodík, halogen, C_{1-3} alkyl, $-OR_5$, -CN, $-CONH_2$, $-CO_2R_5$, $-NR_5R_6$ nebo fenyl případně substituovaný jedním až třemi substituenty z následujících substituentů: halogen, C_{1-3} alkyl, $-NO_2$, -CN nebo $-OCH_3$; R_4 je vodík, halogen, C_{1-3} alkyl, $-OR_5$, -CN, $-CONH_2$, $-CO_2R_5$, $-NR_5R_6$ nebo fenyl případně substituovaný jedním až třemi substituenty z následujících substituentů: halogen, C_{1-3} alkyl, $-NO_2$, -CN nebo $-OCH_3$; nebo R_2 a R_3 nebo R_3 a R_4 mohou spolu představovat kondenzovaný fenylový kruh případně substituovaný jedním nebo dvěma substituenty vybranými z náledujících substituentů: halogen, C_{1-3} alkyl, $-NO_2$, -CN nebo $-OCH_3$; R_5 a R_6 jsou nezávisle vodík nebo C_{1-3} alkyl; nebo jejich enantiomer a její farmaceuticky přijatelné soli, způsob jejich přípravy, kompozice s jejich obsahem a jejich použití v terapii, zvláště při léčení nebo profylaxi psychotických poruch a poruch intelektu, stejně jako meziprodukty a použití meziproduktů při syntéze.

(74) Zelený Pavel JUDr., Hálkova 2, Praha 2, 120 00;

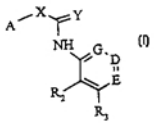

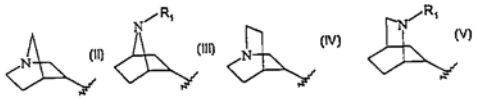

---

7 (51) **C 07 D 457/02, A 61 K 31/48, A 61 P 37/00**
(21) **1993-925**
(71) Mikrobiologický ústav AVČR, Praha, CZ;
(72) Křen Vladimír ing. CSc., Praha, CZ;
Sedmera Petr ing. CSc., Praha, CZ;
Havlíček Vladimír ing., Praha, CZ;
(54) **2-acetamido-2-deoxy-0-beta-D-glukopyranosidy a 2 acetamido-2-deosy-0-beta-D-galaktopyranosidy námelových alkaloidů a způsob jejich přípravy**
(22) 18.05.1993
(57) 2-Acetamido-2-deoxy-O-β-D-glukopyranosidy a 2-acetamino-2-deoxy-O-β-D-galaktopyranosidy námelových alkaloidů - elymoklavinu, lysergolu. 9,10 dihydrolysergolu obecného vzorce I, chanoklavinu obecného vzorce II a ergometrinu obecného vzorce III, kde $R=R_1$ nebo R_2. Uvedené látky se připraví tak, že se na elymoklavin lysergol, 9,10-dihydrolysergol, chanoklavin nebo ergometrin působí N-acetylhexosaminidasou v přítomnosti p-nitrofenyl-β-N-acetylgalaktosaminidu nebo p-nitrofenyl-β-N-acetylglukosaminidu v pufru o pH 4 až 7 za teploty 4 až 35°C, načež se produkt izoluje například chromatografií na silikagelu nebo vysokoúčinnou kapalinovou chromatografií.
(74) Patentové a licenční služby, Českomalínská 25, Praha 6, 160 70;

---

7 (51) **C 07 D 471/04, A 61 K 31/44, A 61 P 1/04**
(21) **1999-3014**
(71) ASTRA AKTIEBOLAG, Södertälje, SE;

(72) Amin Kosrat, Mölndal, SE;
Dahlström Mikael, Mölndal, SE;
Nordberg Peter, Sävedalen, SE;
Starke Ingemar, Göteborg, SE;
(54) **Sloučeniny pro inhibici sekrece žaludeční kyseliny**
(22) 17.02.1998
(32) 25.02.1997
(31) 1997/9700661
(33) SE
(86) PCT/SE98/00275
(87) WO 98/37080
(57) Tento vynález se týká imidazopyridinových derivátů obecného vzorce I, ve kterých je fenylový zbytek substituovaný nižší alkylovou skupinou v poloze 2 a 6, které inhibují exogenně a endogenně stimulovanou sekreci žaludeční kyseliny a mohou se proto použít pro prevenci a léčbu gastrointestinálních zánětlivých onemocnění.
(74) Zelený Pavel JUDr., Hálkova 2, Praha 2, 120 00;

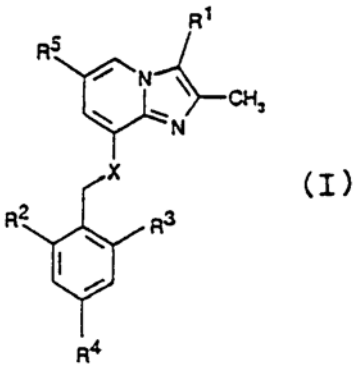

(I)

---

7 (51) **C 07 D 471/04, A 61 K 31/44, A 61 P 9/00, A 61 P 25/00, // (C 07 D 471/04, C 07 D 249:00, C 07 D 221:00)**
(21) **1999-3338**
(71) DU PONT PHARMACEUTICALS COMPANY, Wilmington, DE, US;
(72) Zhou Jiacheng, Hockessin, DE, US;
Oh Lynette M., New Castle, DE, US;
Bakthavatchalay Rajagopal, Wilmington, DE, US;
(54) **Způsob přípravy arylaminotriazolopyridinů**
(22) 19.03.1998
(32) 21.03.1997
(31) 1997/041180
(33) US
(86) PCT/US98/05542
(87) WO 98/42706
(57) Způsob přípravy 4-arylamino-1-alkyl-[1,2,3] triazolo-[4,5-c] bází podporovanou izomerací 7-alyklamino-3-aryl-[1,2,3]triazolo 4,5-b pyridinů.

(74) Čermák Karel Dr., Národní třída 32, Praha 1, 110 00;

---

7 (51) **C 07 D 471/04, A 61 K 31/4704, A 61 P 31/04**
(21) **1999-3282**
(71) LG CHEMICAL LTD., Seoul, KR;
(72) Kim Ae Ri, Daejeon, KR;
Lee Jin Hwa, Daejeon, KR;
Park Ki Sook, Daejeon, KR;
Choi Jong Ryoo, Daejeon, KR;
Lee Tae Hee, Daejeon, KR;
Chang Jay Hyok, Daejeon, KR;
Nam Do Hyun, Daejeon, KR;
Choi Hoon, Daejeon, KR;
(54) **Sůl derivátu nafthyridinkarboxylové kyseliny**
(22) 20.03.1998
(32) 21.03.1997
(31) 1997/9709840
(33) KR
(86) PCT/KR98/00051
(87) WO 98/42705
(57) Methan sulfonat kyseliny 7-(3-aminomethyl-4-methoxyiminopyrrolidin-yl)-1-cyklopropyl-6-fluor-4-oxo-dihydro-1,8-nafthydrin-3-karboxylové a jeho hydráty, způsoby jejich přípravy, farmaceutické prostředky, které je obsahují a jejich použití v antibakteriální léčbě.
(74) Švorčík Otakar JUDr., Hálkova 2, Praha 2, 120 00;

---

7 (51) **C 07 D 471/04, A 61 K 31/505, A 61 P 9/10**
(21) **1999-3601**
(71) ABBOTT LABORATORIES, Abbott Park, IL, US;
(72) Bhagwat Shripad S., Lake Bluff, IL, US;
Lee Chih-Hung, Grayslake, IL, US;
Perner Richard J., Gurnee, IL, US;
Gu Ya-Gui, Grayslake, IL, US;
(54) **Sloučeniny 6,7-disubstituovaného-4-aminopyrido [2,3-d] pyrimidinu**
(22) 16.04.1998
(32) 16.04.1997
(31) 1997/834393
(33) US
(86) PCT/US98/04127
(87) WO 98/46603
(57) Sloučenina mající obecný vzorec (I), ve kterém substituenty R^1, R^2,R^3 a R^4 jsou definované proměnné, vybrané ze skupin, tak jak jsou zde specifikované, které zahrnují alkyl, aryl, heteroaryl a heterocyklickou skupinu a z nich substituované verze, způsob inhibice adenosinkinasy aplikací těchto sloučenin, farmaceutický přípravek obsahující terapeuticky účinné množství těchto sloučenin v kombinaci s farmaceuticky přijatelným nosičem, způsob ošetření cerebrální ischémie, epilepsie, nocipercepce, bolesti, inflamace a sepse u savce při potřebě takového ošetření, zahrnující aplikaci terapeuticky účinného množství sloučenin, z této přihlášky vynálezu, savci a způsoby přípravy těchto sloučenin.
(74) Guttmann Michal JUDr. Ing., Nad Štolou 12, Praha 7, 170 00;

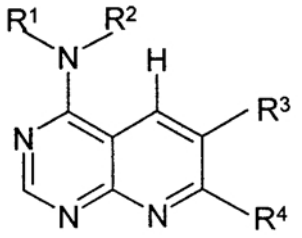

(I)

---

7 (51) **C 07 D 471/04, C 07 D 209/52, // (C 07 D 471/04, C 07 D 221:00)**
(21) **1999-119**
(71) PFIZER PRODUCTS INC., Groton, CT, US;
(72) Chiu Charles Kwok-Fung, Attleboro, MA, US;
Wint Lewin Theophilus, Old Saybrook, CT, US;
(54) **Způsob výroby naftyridonů a meziprodukty**
(22) 14.01.1999
(32) 16.01.1998
(31) 1998/071601
(33) US
(57) Způsob výroby naftyridonkarboxylové kyselinya jejích

derivátů, při němž se používá meziproduktů s postranním řetězcem, které mají strukturu odpovídající vzorci I nebo IV.

(74) Hořejš Milan Dr. Ing., Národní 32, Praha 1, 110 00;

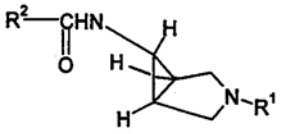

(I)

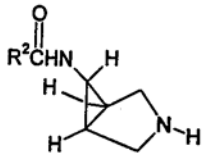

(IV)

---

7 (51) **C 07 D 487/04, C 07 D 207/00, A 61 K 31/505, A 61 K 31/40, // A 61 P 31/00, (C 07 D 487/04, C 07 D 239:00)**

(21) **1999-2204**

(71) ASTRA PHARMACEUTICALS LTD., Kings Langley, GB;

(72) Cooper Martin, Loughborough, GB;
Cheshire David, Loughborough, GB;
Donald David, Loughborough, GB;
Furber Mark, Loughborough, GB;
Perry Matthew, Loughborough, GB;
Harrison Richard, Loughborough, GB;
Tomkinson Nicholas, Loughborough, GB;

(54) **Derivát[pyrrolo 3,4-d]pyrimidinonu a jeho použití jako léčiva**

(22) 18.12.1997

(32) 21.12.1996

(31) 1996/9626643

(33) GB

(86) PCT/SE97/02157

(87) WO 98/28301

(57) Vynález poskytuje určité nové 5-substituované pyrrolo[3,4-d]pyrimidin-2,4-diony obecného vzorce (I), způsoby jejich přípravy, farmaceutické prostředky, které je obsahují, způsob přípravy těchto farmaceutických prostředků a způsoby léčby, spočívající v jejich použití.

(74) Zelený Pavel JUDr., Hálkova 2, Praha 2, 120 00;

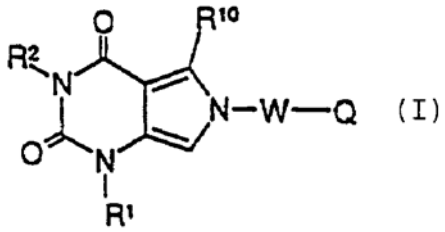

(I)

---

7 (51) **C 07 D 491/14, A 61 K 31/44, A 61 P 33/00, // (C 07 D 491/14, C 07 D 307:00, C 07 D 221:00, C 07 D 209:00)**

(21) **1999-4020**

(71) BAYER AKTIENGESELLSCHAFT, Leverkusen, DE;

(72) Jeschke Peter, Leverkusen, DE;
Harder Achim, Köln, DE;
Mencke Norbert, Leverkusen, DE;
Von Samson-Himmelstjerna Georg, Solingen, DE;

(54) **6-substituované deriváty 1,2,4a,5a,8a,8b-hexahydro- a 1,2,3,4,4a,5a,8a,8b-oktahydro-6H-pyrrolo[3´,4´:4,5]furo-[3,2-b]pyrid-8(7H)-onu, způsob jejich výroby, endoparasiticidní prostředek tyto látky obsahující a jejich použití**

(22) 29.04.1998

(32) 12.05.1997

(31) 1997/19719839

(33) DE

(86) PCT/EP98/02511

(87) WO 98/51688

(57) Řešení se týká 6-substituovaných derivátů 1,2,4a,5a,8a,8b-hexahydro a 1,2,3,4,4a,5a,8a,8b-6H-pyrrolo[3´, 4´: 4,5]furo[3,2-b]pyrid-8(7H)-onu obecného vzorce I, ve kterém mají substituenty významy uvedené v popisné části, způsobu jejich výroby, endoparasiticidních prostředků tyto látky obsahujících, způsobu jejich výroby a použití těchto látek pro výrobu endoparasiticidních prostředků.

(74) Všetečka Miloš JUDr., Hálkova 2, Praha 2, 120 00;

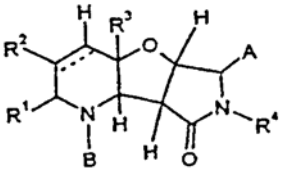

(I)

---

7 (51) **C 07 D 498/10, C 07 D 495/20, A 61 K 31/445, A 61 K 31/535, A 61 P 43/00**

(21) **1999-3674**

(71) ASTRA PHARMACEUTICALS LTD., Herst, GB;

(72) Hamley Peter, Rothley, GB;
McInally Thomas, Loughborough, GB;
Tinker Alan, Loughborough, GB;

(54) **Sloučeniny**

(22) 07.04.1998

(32) 15.04.1997

(31) 1997/9701396

(33) SE

(86) PCT/SE98/00642

(87) WO 98/46611

(57) Jsou zde poskytnuty nové sloučeniny obecného vzorce (I), kde A představuje benzenový kruh, šestičlenný heterocyklický aromatický kruh obsahující 1 až 3 atomy dusíku nebo pětičlenný heterocyklický aromatický kruh obsahující 1 až 3 heteroatomy, které mohou být stejné nebo odlišné a jsou vybrány z O, N a S, a R^1, R^2, R^3 a X jak je definováno v popisu a jejich farmaceuticky přijatelné soli a jejich enenciomery a tautomery, spolu se způsoby jejich přípravy, přípravky je obsahujícími a jejich použitím při léčbě. Sloučeniny jsou inhibitory syntetázy oxidu dusnatého a jsou tedy zvláště vhodné při léčení a profylaxi zánětlivých onemocnění a bolesti.

(74) Zelený Pavel JUDr., Hálkova 2, Praha 2, 120 00;

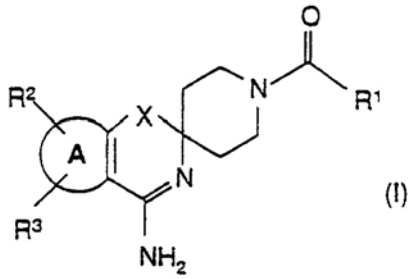

(I)

7 (51) **C 07 F 9/58, A 61 K 31/675, A 61 P 3/06**
(21) **1999-2196**
(71) SYMPHAR S. A., Versoix, CH;
SMITHKLINE BEECHAM PLC, Brentford, GB;
(72) Nguyen Lan Mong, Versoix, CH;
Phan Hieu Trung, Versoix, CH;
Van Diep Vinh, Versoix, CH;
Floret Simon, Versoix, CH;
Azoulay Raymond, Versoix, CH;
Niesor Eric, Versoix, CH;
Bentzen Craig Leigh, Versoix, CH;
Ife Robert John, Harlow, GB;
(54) **Farmaceutické deriváty kyseliny aminofosfonové**
(22) 17.12.1997
(32) 20.12.1996
(31) 1996/9626615
(33) GB
(86) PCT/EP97/07161
(87) WO 98/28310
(57) Aminofosfonáty α-substituované fenolovými skupinami obecného vzorce /I/, kde X^1 a X^2, které mohou být stejné nebo odlišné, jsou atom vodíku, přímá nebo rozvětvená alkylová skupina s 1 až 8 atomy uhlíku nebo alkoxyskupina s 1 až 8 atomy uhlíku, hydroxyskupina nebo nitroskupina; X^3 je atom vodíku, alkylová skupina s 1 až 4 atomy uhlíku, X^3O a jeden ze dvou substituentů X^1 nebo X^2 mohou tvořit alkylidendioxylový kruh s 1 až 4 atomy uhlíku;, R^1 a R^2, které mohou být stejné nebo rozdílné, jsou atom vodíku, přímá nebo rozvětvená alkylová skupina s 1 až 6 atomy uhlíku; B je CH_2, CH_2-CH_2 nebo CH=CH; n je 0 nebo 1; Z je atom vodíku nebo přímá nebo rozvětvená alkylová skupina s 1 až 8 atomy uhlíku; m je 0 nebo celé číslo od 1 do 5. Sloučeniny obecného vzorce /I/ nebo její farmaceuticky přijatelné soli pro použití v léčbě obzvláště jako lipoprotein /a/ snižující prostředek.
(74) Zelený Pavel JUDr., Hálkova 2, Praha 2, 120 00;

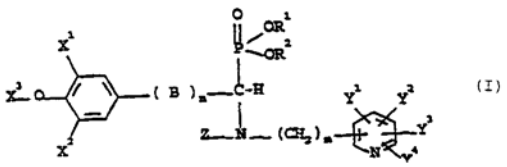

(I)

7 (51) **C 07 H 15/04**
(21) **1999-3106**
(71) XYROFIN OY, Kotka, FI;
(72) Nurmi Juha, Pinjainen, FI;
Kaira Miikka, Espoo, FI;
(54) **Způsob krystalizace laktitolu**
(22) 02.03.1998
(32) 03.03.1997
(31) 1997/970903
(33) FI
(86) PCT/FI98/00184
(87) WO 98/39350
(57) Způsob přípravy strukturně čistých krystalických forem laktitolu, vybraných ze skupiny sestávající z anhydridu laktitolu, monohydrátu laktitolu, dihydrátu a trihydrátu laktitolu. Krystalizace je prováděna pomocí ochlazování uvedeného roztoku laktitolu z teploty stejné, nebo nepatrně nižší než je nejvyšší teplota pro stabilní oblast pro jednotlivé krystalické formy laktitolu, až do teploty stejné, nebo nepatrně vyšší než je nejnižší teplota pro stabilní oblast uvedené krystalické formy laktitolu a tyto uvedené stabilní oblasti jsou definovány jednotlivě s teplotním omezením od 100°C do 0°C průsečíkem křivek rozpustnosti, které jsou definované na obr. 1 a při udržování přesycení uvedeného laktitolového roztoku na hodnotě od 1 do 8 % /hmotn./hmotn./ pro jednotlivé výše uvedené křivky rozpustnosti jednotlivých krystalických forem laktitolu pro uvedené krystalizační oblasti.
(74) Jirotková Ivana Ing., Nad Štolou 12, Praha 7, 170 00;

6 (51) **C 07 H 17/08, A 61 K 31/70**
(21) **1999-969**
(71) CHEMAGIS LTD., Bnei Brak, IL;
(72) Nadaka Vladimír, Lod, IL;
Kaspi Joseph, Givataim, IL;
(54) **Nové deriváty erytromycinu A, způsob selektivní methylace 6-OH skupiny erytromycinu A, a způsob přípravy 6-O-methylerytromycinu A**
(22) 19.03.1999
(32) 15.07.1998
(31) 1998/125372
(33) IL
(57) Deriváty erytromycinu A obecného vzorce I, kde R_1 je atom vodíku nebo alkylová skupina s 1 až 6 atomy uhlíku, R_2 je alkylová skupina s 1 až 6 atomy uhlíku, nebo nesubstituovaná či substituovaná arylová skupina, nebo R_1 a R_2 společně tvoří lineární nebo větvený řetězec alkylenového kruhu se 3 až 10 atomy uhlíku, arylenalkylenovou skupinu, kde je alkylenová jednotka tvořena 2 až 3 atomy uhlíku, nebo arylendialkylenovou skupinu, kde jsou alkylenové jednotky tvořeny 1 až 2 atomy uhlíku; R_3 je substituovaná silylová skupina a R_4 je atom H nebo substituovaná silylová skupina. Způsob přípravy 6-O-methylerytromycinu A ze sloučenin se vzorcem I zahrnuje a/ odstranění silylových chránících skupin kyselinou za vzniku 6-O-methylerytromycin A 9-azinu; b/ reakci tohoto azinu s hydroxylaminem; a c/ konverzi v kroku b/ získaného 6-O-methylerytromycin A 9-oximu na 6-O-methylerytromycin A.
(74) PATENTSERVIS PRAHA a.s., Jivenská 1, Praha 4, 140 00;

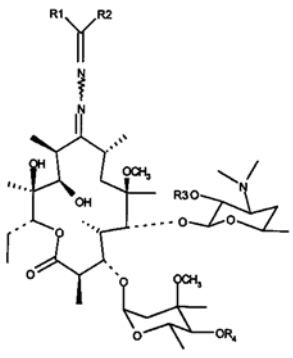

(I)

7 (51) **C 07 H 17/08, A 61 K 31/7048, A 61 P 31/04**
(21) **1999-4073**

(71) ABBOTT LABORATORIES, Abbott Park, IL, US;
(72) Or Yat Sun, Libertyvile, IL, US;
Griesgraber George W., Eagan, MN, US;
Chu Daniel T., Santa Clara, CA, US;
(54) **Multicyklické deriváty erythromycinu**
(22) 22.05.1998
(32) 29.05.1997
(31) 1997/865453
(33) US
(86) PCT/US98/10501
(87) WO 98/54197
(57) Deriváty erythromycinu a jejich farmaceuticky přijatelné soli a estery mající antibakteriální aktivitu, které mají vzorce (I), (II), (III), (IV), (V), (VI), (VII), (VIII), (IX), (X) nebo (XI), farmaceutické přípravky obsahující terapeuticky účinné množství sloučeniny vynálezu v kombinaci s farmaceuticky přijatelným nosičem, jakož i způsob pro ošetření bakteriálních infekcí podáním farmaceutického přípravku savci, obsahujícího terapeuticky účinné množství sloučeniny vzorce (I).
(74) Guttmann Michal JUDr. Ing., Nad Štolou 12, Praha 7, 170 00;

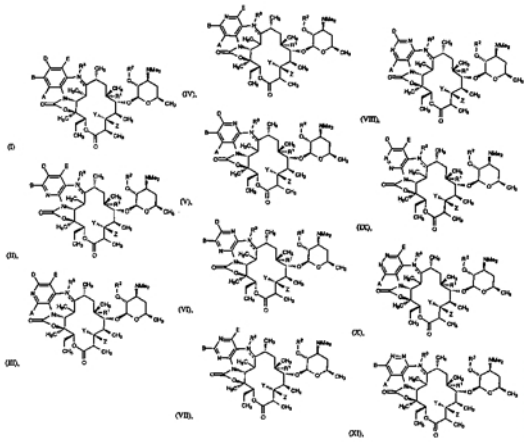

7 (51) **C 07 H 17/08, A 61 K 31/7048, A 61 P 31/04**
(21) **1999-3051**
(71) HOECHST MARION ROUSSEL, Puteaux, FR;
(72) Agouridas Constantin Ing. chem., Nogent Sur Marne, FR;
Chantot Jean-François, Nogent Sur Marne, FR;
Denis Alexis, Paris, FR;
Fromentin Claude, Paris, FR;
Pejac Jean-Marie, Bondy, FR;
(54) **Nové deriváty erythromycinu, způsob jejich přípravy a jejich použití jako léčiv**
(22) 26.02.1998
(32) 27.02.1997
(31) 1997/9702352
(33) FR
(86) PCT/FR98/00378
(87) WO 98/38199
(57) Sloučeniny vzorce I, kde A a B tvoří spolu s atomy, ke kterým jsou vázány, skupinu L, kde R_1 je NH_2, NH-alkyl, NH-alkenyl, NH.alkinyl, $/CH_2/_nAr$, $NH/CH_2/_nAr$ nebo $N=CH/CH_2/_nAr$, Ar je případně substituovaný aryl nebo heteroaryl, R je H, případně substituovaný alykl, případně přerušený alespoň jedním heteroatomem, případně substituovaný aryl nebo heteroaryl a Z představuje atom vodíku nebo zbytek karboxylové kyseliny obsahující až 18 atomů vodíku, jakož i soli sloučenin vzorce I. Způsob výroby sloučenin I spočívá v reakci sloučenin HN_2OR, kde R má výše uvedený význam se sloučeninami II, která se liší od sloučenin I tím, že má v poloze 9 karboxylovou skupinu. Sloučeniny vzorce I mají užitečné antibiotické vlastnosti
(74) Hořejš Milan Dr. Ing., Národní 32, Praha 1, 110 00;

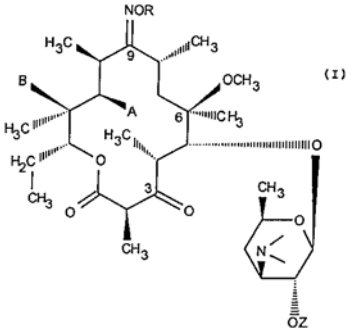

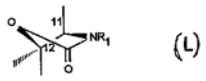

7 (51) **C 07 J 1/00, C 07 J 5/00, C 07 C 53/00, C 07 C 57/00, C 07 C 69/00, C 07 D 211/00, A 61 K 31/00, A 01 N 25/00**
(21) **1999-2477**
(71) NORSK HYDRO ASA, Oslo, NO;
(72) Myhren Finn, Porsgrunn, NO;
Borretzen Bernt, Heistad, NO;
Dalen Are, Trondheim, NO;
Sandvold Marit Liland, Porsgrunn, NO;
(54) **Nové deriváty mastných kyselin**
(22) 23.01.1998
(32) 24.01.1997
(31) 1997/9701441
(33) GB
(86) PCT/NO98/00021
(87) WO 98/32718
(57) Biologicky účinné sloučeniny, například léčiva a agrochemikálie, které obsahují v molekulární struktuře jednu nebo více funkčních skupin vybraných z alkohol, ether, fenyl, amino amido, thiol, karboxylová kyselina a ester karboxylové kyseliny, kde jedna nebo více těchto funkčních skupin jsou nahrazeny lipofilní skupinou, vybranou ze skupiny, zahrnující: RCOO-, RCONH-, $RCOS$-, RCO_2O-, RCH_2NH-, $-CONHCH_2R$, kde R je lipofilní část vybraná ze skupiny zahrnující cis-8-heptadecenyl, trans-8-heptadecenyl, cis-10-nonadecenyl a trans-10-nonadecenyl.
(74) Brodská Blanka Ing., Mendlovo nám. 1a, Brno, 603 00;

7 (51) **C 07 J 41/00, A 61 K 31/56, A 61 P 5/30, A 61 P 5/32, A 61 P 35/00, A 61 P 15/00, A 61 P 15/06, A 61 P 15/08, A 61 P 15/12, A 61 P 9/00, A 61 P 19/10**
(21) **1999-3534**
(71) HOECHST MARION ROUSSEL, Puteaux, FR;
(72) Bouali Yasmina, Villejuif, FR;
Nique François, Le Perreux Sur Marne, FR;
Teutsch Jean-Georges, Pantin, FR;
Van de Velde Patrick, Paris, FR;
(54) **Nové v poloze 4 halogenové steroidy, způsob jejich přípravy a meziprodukty pro tuto přípravu, jejich použití jakožto léčiv a farmaceutické prostředky, které je obsahují**
(22) 08.04.1998
(32) 09.04.1997
(31) 1997/9704321
(33) FR
(86) PCT/FR98/00709

(87) WO 98/45316

(57) V poloze 4 halogenované steroidy obecného vzorce I, kde znamená R_1 H, /CH_2/$_m$-Ar, /CO/-Ar, /CH_2/$_m$Alk nebo /CO/-Alk; R_2 skupinu odvozenou od nasycené nebo nenasycené uhlovodíkové skupiny s 1 až 6 atomy s přímým nebo s rozvětveným řetězcem; D zbytek pentagonálního nebo hexagonálního kruhu, popřípadě substituovaného a popřípadě nenasyceného; X halogen; Y O, S, SO, SO_2 nebo NH; n celé číslo 2 až 8; R_3 a R_4, které jsou stejné nebo různé, H, /CH_2/$_m$-Ar, /CH_2/$_m$-Het nebo /CH_2/$_m$Alk, nebo R_3 a R_4 s N, ke kterému jsou vázány, aromatickou, nearomatickou, nasycenou nebo nenasycenou mono- nebo polycyklickou heterocyklickou skupinu se 3 až 15 členy, popřípadě obsahující 1 až 3 přídavné heteroatomy ze souboru O, A a N, popřípadě substituovanou; Ar karbocyklický C_{6-18}aryl; Het skupinu odvozenou od nasyceného nebo nenasyceného aromatického nebo nearomatického heterocyklu s 1 až 9 atomy uhlíku a s 1 až 5 heteroatomy ze souboru O, S a N; Alk skupinu odvozenou od nasyceného nebo nenasyceného, lineárního, rozvětveného nebo cyklického, nearomatického C_{1-12}uhlovodíku, přičemž skupiny Ar, Het nebo Alk jsou popřípadě substituovány a m 0, 1 nebo 3, a jejich adiční soli se zásadami nebo kyselinami pro výrobu farmaceutických prostředků, jejich příprava a meziprodukty pro tuto přípravu.

(74) Hořejš Milan Dr. Ing., Národní 32, Praha 1, 110 00;

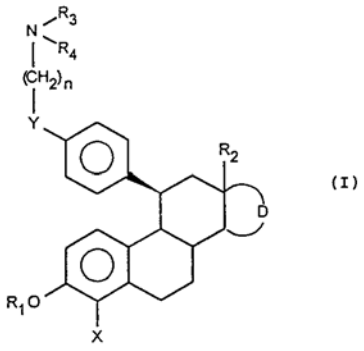

(I)

---

7 (51) **C 08 J 3/03, C 08 J 3/12**

(21) **1998-3506**

(71) BASF AKTIENGESELLSCHAFT, Ludwigshafen, DE;

(72) Breitenbach Jörg, Mannheim, DE;
Kolter Karl, Limburgerhof, DE;
Schmitt Angelika, Worms, DE;

(54) **Polymerní prášky dispergovatelné ve vodném roztocích**

(22) 24.04.1997

(32) 03.05.1996

(31) 1996/19617716

(33) DE

(86) PCT/EP97/02097

(87) WO 97/42255

(57) Polymerní prášek dispergovatelný ve vodných roztocích a obsahující kopolymery mající volné kyselé nebo zásadité skupiny a případně obsahující pomocné látky se vyrábí tak, že se před sušením upravuje pH disperse přidáním nejméně jednoho pufrového systému na pH od 2.0 do 6.5, v případě kopolymerů obsahujících kyselé skupiny a na pH od 7.5 do 12 v případě kopolymerů obsahujících zásadité skupiny. Tyto polymerní prášky se uplatňují v kosmetice, farmacii nebo při ochraně rostlin.

(74) Kalenský Petr JUDr., Hálkova 2, Praha 2, 120 00;

---

7 (51) **C 08 J 3/05, C 08 J 5/18, C 08 K 5/20, C 08 L 23/04, C 08 L 23/10**

(21) **1999-1796**

(71) HOECHST TRESPAPHAN GMBH, Neunkirchen/Saar, DE;

(72) Rasp Wolfgang, Homburg, DE;
Busch Detlef Klaus, Sarrlouis, DE;

(54) **Polyolefinové folie, způsob jejich výroby a jejich použití**

(22) 20.05.1999

(32) 23.05.1998

(31) 1998/19823162

(33) DE

(57) Vícevrstvé biaxiálně orientované polyolefinové folie sestávají z jedné základní vrstvy a nejméně z jedné krycí vrstvy D1. Základní vrstva obsahuje amid mastné kyseliny a krycí vrstva D1 obsahuje nejméně 80 % hmotnostních lineárního polymeru olefinu složeného z 99,5 až 92 % hmotn. ethylenu a 0,5 až 8 % hmotn. oktanových jednotek /C_8/. Folie je vhodná k výrobě foliového laminátu pomocí tavné extruze polyethylenové vrstvy.

(74) Všetečka Miloš JUDr., Hálkova 2, Praha 2, 120 00;

---

7 (51) **C 08 J 5/14, C 08 J 3/20, C 08 K 3/14, C 08 K 3/20, C 08 K 3/34**

(21) **1998-1441**

(71) KOZÁK Jan ing., Zlín, CZ;
KOUDELÁK Aleš ing., Praha, CZ;

(72) Kozák Jan ing., Zlín, CZ;
Koudelák Aleš ing., Praha, CZ;

(54) **Směsi makromolekulárních látek s protiskluznými vlastnostmi**

(22) 11.05.1998

(57) Směsi elastomerních, termoplastických nebo tvrditelných makromolekulárních látek obsahující základní makromolekulární látku a obvyklé přísady jako jsou vulkanizační přísady a antioxidanty u elastomerů, změkčovadla a mazadla u termoplastů a katalyzátory síťování u tvrditelných polymerů a dále neutrální plniva, např. mletý vápenec, přičemž obsahují 1 - 40 hmotnostních dílů brusných materiálů, s výhodou karbidu křemíku nebo oxidu hlinitého.

(74) Janoštík Jiří Ing., Přílucká 4120, Zlín, 760 01;

---

7 (51) **C 08 K 5/14, C 08 F 8/50, C 08 F 10/06**

(21) **1998-4288**

(71) AKZO NOBEL N. V., Arnhem, NL;

(72) Hogt Andreas Herman, Enschede, NL;
O Boen Ho, Utrecht, NL;
Westmijze Hans, Bathmen, NL;

(54) **Způsob zvýšení pevnosti taveniny**

(22) 12.06.1997

(32) 24.06.1996

(31) 1996/1003406

(33) NL

(86) PCT/EP97/03097

(87) WO 97/49759

(57) Pro zvýšení indexu toku taveniny polypropylenu nebo kopolymeru obsahujícího alespoň 50 % hmotn. polymerizovaného propylenu se provádí jeho modifikace mícháním s disperzí iniciátoru v polárním médiu, kde alespoň 90 % hmotn. částic iniciátoru má velikost menší než 50μm a alespoň 99 % hmotn. částic iniciátoru má velikost menší než 65 μm, a zahříváním na teplotu nižší než je teplota rozkladu iniciátoru.

(74) Korejzová Zdeňka JUDr., Spálená 29, Praha 1, 110 00;

---

7 (51) **C 08 L 17/00**

(21) **1998-2360**

(71) KUBÁNEK Vladimír Prof. Ing. DrCs., Praha, CZ;
MAREK Miroslav Doc. Ing. CSc., Praha, CZ;

DRHA Lubomír, Pitín, CZ;
KOZÁK Jan Ing., Zlín, CZ;

(72) Kubánek Vladimír Prof. Ing. DrCs., Praha, CZ;
Marek Miroslav Doc. Ing. CSc., Praha, CZ;
Drha Lubomír, Pitín, CZ;
Kozák Jan Ing., Zlín, CZ;

(54) **Způsob přípravy vulkanizačních směsí z devulkanizované pryže a recyklovaných polymerů**

(22) 27.07.1998

(57) Pryžová drť z pneumatik nákladních automobilů, z butadienstyrenového kaučuku z běhounů pneumatik osobních automobilů, z technické pryže pro běžné použití (směs odpadů vzniklých při výrobě pryžových podešví obuvi, směs odpadů vzniklých z výroby podlahovin apod.) nebo z olejovzdorné pryže o velikosti částic do 5 mm se zahřívá v autoklávu, v tlakovém lisu nebo v extruderu na teplotu 140 až 230 °C za přítomnosti laktamů a/nebo laktonů organických kyselin a/nebo surové kalafuny, případně dále za přítomnosti polyolefinů a/nebo polyesterů a/nebo polyamidů a/nebo polyuretanů a následně se promísí s vulkanizačními činidly a/nebo s vulkanizační směsí pryžového materiálu a vulkanizačního činidla a/nebo s polyolefiny a/nebo s polyestery a/nebo s polyamidy a/nebo s polyuretany a poté se podrobí standardní vulkanizaci.

---

7 (51) **C 08 L 23/26, A 01 G 9/14, B 29 C 71/00**

(21) **1998-3335**

(71) LUDVIG SVENSSON INTERNATIONAL B. V., Hellevoetsluis, NL;

(72) Andersson Hans, Kinna, SE;
Öhrn Lars, Stenungsund, SE;

(54) **Plastová fólie nebo povlak odolné proti UV záření pro použití jako ochrana před povětrností a ochranné clony**

(22) 17.04.1997

(32) 17.04.1996

(31) 1996/9601499

(33) SE

(86) PCT/SE97/00648

(87) WO 97/39058

(57) Plastová fólie, nebo povlak, odolné proti UV záření pro použití na ochranu proti povětrnostním vlivům obsahují úplně nebo částečně zesítěný polyolefin, obsahující silanové skupiny, zavedené kopolymerizací.

(74) Všetečka Miloš JUDr., Hálkova 2, Praha 2, 120 00;

---

7 (51) **C 08 L 51/00, C 08 L 53/02, C 08 F 297/04**

(21) **1999-912**

(71) BASF AKTIENGESELLSCHAFT, Ludwigshafen, DE;

(72) Güntherberg Norbert, Speyer, DE;
Knoll Konrad, Ludwigshafen, DE;
Weber Martin, Maikammer, DE;
Lindenschmidt Gerhard, Leimen, DE;

(54) **Termoplastické materiály pro výrobu plastů a jejich použití**

(22) 09.09.1997

(32) 19.09.1996

(31) 1996/19638255

(33) DE

(86) PCT/EP97/04912

(87) WO 98/12256

(57) Termoplastické materiály pro výrobu plastů sestávají z A) 30 až 98 hmotn. % roubovaného polymeru, složeného z 30 až 90 hmotn. % roubovaného jádra ze zesíťovaného akrylkaučuku a 10 až 70 hmotn. % roubované obálky, která je tvořena směsí 50 až 100 hmotn. % styrenové sloučeniny nebo (C_{1-8}-alkyl)esteru kyseliny akrylové nebo kyseliny methakrylové, nebo směsí styrenové sloučeniny a (C_{1-8}alkyl)esteru kyseliny akrylové nebo kyseliny methakrylové a 0 až 50 hmotn. % alespoň jednoho dalšího monomeru, B) 1 až 50 hmotn. % termoplastického polymeru a C) 1 až 70 hmotn. % kaučukově elastického blokového kopolymeru.

(74) Kalenský Petr JUDr., Hálkova 2, Praha 2, 120 00;

---

7 (51) **C 08 L 67/02, C 09 D 167/02, B 05 D 1/26**

(21) **1998-3704**

(71) THE DEXTER CORPORATION, Waukegan, IL, US;

(72) Schmid Christian, Jona, CH;
Jung Rolf, Meilen, CH;
Widmer Hans, Wolfhausen-Bubikon, CH;
Lu Martin, Mundelein, IL, US;
Jimenez Artemio, Hanover Park, IL, US;
Sharp Louis, Libertyville, IL, US;
Postle Stephen, Lindenhurst, IL, US;

(54) **Polyesterová kompozice a její použití pro povlékání vytlačováním**

(22) 16.05.1997

(32) 17.05.1996

(31) 1996/649480

(33) US

(86) PCT/US97/08356

(87) WO 97/44394

(57) Polyesterová vytlačovací povlaková kompozice je termoplastický materiál a sestává z /a/ polyesteru majícího hmotnostně průměrnou molekulovou hmotnost 10 000 až 50 000, a volitelně /b/ modifikující pryskyřice vybrané z epoxidových pryskyřic majících epoxidovou ekvivalentovou hmotnost 500 až 15 000, akrylových pryskyřic, nebo polyolefinových pryskyřic. Vytlačovací povlaková kompozice se aplikuje na kovový substrát vytlačovacím procesem pro získání filmu majícího tloušťku asi 1 až asi 40 mikrometrů.

(74) Čermák Karel Dr., Národní 32, Praha 1, 110 00;

---

7 (51) **C 08 L 77/00, C 08 L 23/28, C 08 L 25/18, C 08 L 21/00**

(21) **1998-140**

(71) EXXON CHEMICAL PATENTS INC., Baytown, TX, US;

(72) Wang Hsien-Chang, Bellaire, TX, US;
Li Dongming, Webster, NY, US;
Yu Thomas Chen-Chi, Houston, TX, US;

(54) **Impaktní modifikátor pro polyamidy obsahující elastomer a kopolymer halogenovaného isoolefinu**

(22) 10.07.1996

(32) 17.07.1995

(31) 1995/503370

(33) US

(86) PCT/US96/11398

(87) WO 97/04029

(57) Impaktní modifikátor pro polyamidové kompozice zlepšuje rázovou houževnatost polyamidu, aniž by nepříznivě ovlivnil ohybový modul kompozice. Je tvořen směsí: a/ halogenovaného kopolymeru C_4 ař C_7 isomonoolefinu s alkylstyrenem, b/ kaučuku s polyolefinem ze skupiny, kterou tvoří elastomerní polyolefiny, krystalické polyolefiny nebo jejich směs, kde hmotnostní poměr polyolefinu ke kaučuku je menší než, nebo se rovná 50 : 50.

(74) Kalenský Petr JUDr., Hálkova 2, Praha 2, 120 00;

---

7 (51) **C 08 L 9/06, C 08 L 23/28, C 08 K 5/098**

(21) **1997-3488**

(71) EXXON CHEMICAL PATENTS INC., Baytown, TX, US;

(72) Frechet Jean M., Ithaca, NY, US;

Li Dongming, Webster, NY, US;
Powers Kenneth William, Berkeley Heights, NJ, US;
Wang Hsien Chang, Bellaire, TX, US;
White Donald Andrew, Keabey, NJ, US;

(54) **Interpolymerové vytvrzování směsí, obsahujících halogenované isoolefin/para-alkylstyrenové elastomery a nenasycené elastomery**

(22) 02.05.1996
(32) 03.05.1995
(31) 1995/433773
(33) US
(86) PCT/US96/06303
(87) WO 96/34914

(57) Vulkanizovatelné směsi obsahují halogenovaný kopolymer C_{4-7} isomonoolefinu a para-alkyl-styrenu smísený s jedním nebo více olefinicky nenasycenými elastomerními polymery. Vulkanizace se výhodně provádí za použití stearátu zinečnatého jako vulkanizačního činidla v množstvích pod asi 3,0 phr. /tj. hmotn. díly vulkanizačního činidla vztažené na 100 hmotn. dílů polymerního podílu/, což poskytuje vulkanizáty, mající selektivní interpolymerovou adici mezi benzylickým halogenem přítomným v halogenovaném kopolymeru ke dvojné vazbě nenasyceného polymeru s tím, že nedochází k žádné významné samovulkanizaci.

(74) Kalenský Petr JUDr., Hálkova 2, Praha 2, 120 00;

---

7 (51) **C 09 B 29/03**
(21) **1999-2246**
(71) CLARIANT GMBH, Frankfurt am Main, DE;
(72) Schmidt Martin Ulrich Dr., Frankfurt am Main, DE;
Metz Hans Joachim Dr., Darmstadt, DE;

(54) **Nová krystalová modifikace C.I. Pigment Red 53:2, způsob její výroby a její použití**

(22) 18.06.1999
(32) 19.06.1998
(31) 1998/19827272
(33) DE

(57) Nová gama-krystalová modifikace C.I. Pigmentu Red 53:2 vzorce I s charakteristickými reflexy v rentgenovém práškovém difraktogramu.

(74) Všetečka Miloš JUDr., Hálkova 2, Praha 2, 120 00;

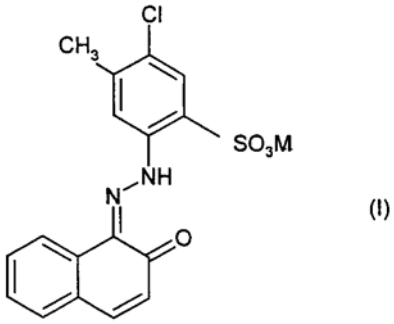

(I)

---

7 (51) **C 09 B 67/32**
(21) **1999-1815**
(71) ĽOREAL, Paris, FR;
(72) Lang Gérard, Saint Prix, FR;
Cotteret Jean, Verneuil/Seine, FR;

(54) **Složení barvící směsi pro keratinová vlákna**

(22) 21.05.1999
(32) 25.05.1998
(31) 1998/9806549
(33) FR

(57) Barvící směs pro keratinová vlákna, zejména pro lidské vlasy, jejíž barvící medium obsahuje alespoň jednu přímou kationtovou barvu obecného vzorce A-N=N-B, kromě toho obsahuje alespoň jeden definovaný aubstantivní kationtový nebo amfoterní polymer. Dále jsou popsány způsoby a prostředky pro užití této směsi.

(74) PATENTSERVIS PRAHA a.s., Jivenská 1, Praha 4, 140 00;

---

7 (51) **C 09 C 1/48**
(21) **1999-1225**
(71) DEGUSSA-HÜLS AKTIENGESELLSCHAFT, Marl, DE;
(72) Vogler Conny Dr., Bornheim, DE;
Vogel Karl Dr., Alzenau, DE;
Niedermeier Werner Dr., Brühl, DE;
Freund Burkhard Dr., Erfstadt, DE;
Messer Paul, Brühl, DE;

(54) **Inverzní saze a způsob jejich výroby**

(22) 08.04.1999
(32) 09.04.1998, 02.09.1998, 25.09.1998, 25.09.1998
(31) 1998/19816025, 1998/19839925, 1998/160143, 1998/101772
(33) DE, DE, US, US

(57) Inverzní saze, které mají menší valivý odpor při stejně dobrém nebo lepším chování za vlhka a distribuce velikosti částic má menší zastoupení částic s velkými průměry. To vede ke zlepšení oděrového chování pryžových sloučenin, které se připravily za použití těchto sazí. Způsob výroby inverzních sazí v běžných sazných reaktorech kontrolou spalování ve spalovací komoře, při které dojde ke tvorbě saz ných jader, která se okamžitě uvedou do kontaktu se surovým sazným materiálem. Saze vykazují nižší zastoupení větších částic, pokud se vhodným způsobem zvýší přívod spalovacího vzduchu a surového sazného materiálu.

(74) Čermák Karel Dr., Národní 32, Praha 1, 110 00;

---

7 (51) **C 09 C 3/08, C 08 K 5/52, C 08 K 5/09, C 08 K 9/04**
(21) **1999-1251**
(71) KYOWA CHEMICAL INDUSTRY CO., LTD., Takamatsu-shi, JP;
(72) Hiraishi Wataru, Takamatsu-shi, JP;
Fujimoto Kiyohiro, Takamatsu-shi, JP;
Nedachi Koichi, Takamatsu-shi, JP;

(54) **Způsob stabilizace anorganické sloučeniny upravené nenasycenou mastnou kyselinou a její využití**

(22) 09.04.1999
(32) 10.04.1998
(31) 1998/116277
(33) JP

(57) Způsob stabilizace anorganických sloučenin, např. hydroxidů kovů, uhličitanů kovů, hydrogensíranů kovů, oxidů kovů zahrnuje povrchovou úpravu anorganických částic nenasycenou mastnou kyselinou, přičemž se přidává ester kyseliny fosforu v množství 0,001 až 0,5 % hmotn., vzhledem k hmotnosti anorganických částic. Stabilizované upravené částice jsou určeny pro kompozici syntetického polymeru, která obsahuje 100 hmotn. dílů syntetického polymeru a 1 až 300 hmotn. dílů anorganických částic.

(74) PATENTSERVIS PRAHA a.s., Jivenská 1, Praha 4, 140 00;

---

7 (51) **C 09 C 3/08, C 08 K 5/54, C 08 K 9/04**
(21) **1999-1250**
(71) KYOWA CHEMICAL INDUSTRY CO., LTD., Takamatsu-shi, JP;
(72) Hiraishi Wataru, Takamatsu-shi, JP;
Ohishi Shunji, Takamatsu-shi, JP;

(54) **Způsob výroby anorganických částic povrchově upravených vázacím činidlem a způsob jejich využití**

(22) 09.04.1999
(32) 10.04.1998
(31) 1998/116276
(33) JP
(57) Při způsobu výroby anorganických částic povrchově upravených pojivem se vodná suspenze anorganických částic např. hydroxidů, uhličitanů, hydrogensíranů, křemičitanů a oxidů kovů uvedou za stálého míchání do vodného nebo alkoholového roztoku křemičitanového nebo titaničitanového pojiva. Výsledná suspenze se vysuší teplem. Takto vyrobené anorganické částice jsou určeny pro kompozici syntetické pryskyřice, která obsahuje 100 hmotn. dílů syntetické pryskyřice a 300 hmotn. dílů anorganických částic.
(74) PATENTSERVIS PRAHA a.s., Jivenská 1, Praha 4, 140 00;

---

7 (51) **C 09 D 183/04, C 08 L 83/04, C 08 L 83/06**
(21) **1999-1878**
(71) BAYER AKTIENGESELLSCHAFT, Leverkusen, DE;
(72) Kirchmeyer Stephan, Leverkusen, DE;
Mechtel Markus, Köln, DE;
Mager Michael, Leverkusen, DE;
(54) **Suspenze, způsob jejich výroby a jejich použití**
(22) 27.05.1999
(32) 29.05.1998
(31) 1998/19824187
(33) DE
(57) Suspenze sestává z 30 až 95 % hmotnostních vody, 70 až 5 % hmotnostních nejméně jednoho silanu nebo siloxanu, majícího nejméně 2 koncové skupiny obecného vzorce -/CH_2/$_m$$SiR_nX_{3-n}$, 0,1 až 30 % hmotnostních nejméně jednoho emulgátoru a 0 až 20 % hmotnostních přísad a/nebo pomocných látek, přičemž suma uvedených látek činí 100 % hmotnostních a symboly uvedené ve vzorci znamenají: m 1 až 6, s výhodou 2 nebo 3; n 0 až 2; R alkyl s 1 až 18 uhlíkovými atomy a/nebo aryl s 6 až 20 uhlíkovými atomy, s výhodou alkyl s 1 až 8 uhlíkovými atomy a X OH, C_{1-4}-alkoxy, C_{6-60}-aryloxy, C_{1-6}-acyloxy a/nebo vodík, s výhodou OH, methoxy nebo ethoxy. Emulgované nebo dispergované suspenze se používají jako prostředek pro vytváření povlaků a impregnačního prostředku.
(74) Všetečka Miloš JUDr., Hálkova 2, Praha 2, 120 00;

---

7 (51) **C 09 D 5/00, C 08 K 3/04**
(21) **1999-3179**
(71) MOLEKULARE ENERGIETECHNIK AG, Vaduz, LI;
(72) Reichelt Helmut, Dresden, DE;
(54) **Povrstvovací materiál pro vyzařovací plochy pro vytváření elektromagnetických vln a způsob jeho výroby**
(22) 21.04.1998
(32) 28.04.1997
(31) 1997/19717682
(33) DE
(86) PCT/EP98/02329
(87) WO 98/49242
(57) Řešení se týká povrstvovacího materiálu pro vyzařovací plochy pro vytváření elektromagnetických vln, který sestává z pojivových prostředků, izolačních prostředků, dispergačních prostředků, vody a grafitu. Povrstvovací materiál konkrétně sestává z 55 až 65 % látkového podílu základní látky, složené z 39 až 49 % látkového podílu pojivových prostředků, 18 až 23 % látkového podílu izolačních prostředků, 18 až 24 % látkového podílu dispergačních prostředků, 12 až 16 % látkového podílu destilované vody a 35 až 45 % látkového podílu grafitu, přičemž pojivové prostředky jsou složeny z 64 až 79 % látkového podílu destilované vody, 4 až 6 % látkového podílu sulfatovaného oleje, 0,16 až 0,24 % látkového podílu fenolů nebo 0,05 až 0,5 % látkového podílu benzizothiazolinonu, 15 až 19 % látkového podílu kaseinu, 0,8 až 1,2 % látkového podílu močoviny, 2 až 3 % látkového podílu alkalických ředicích prostředků, a 2,5 až 3,5 % látkového podílu kaprolaktamu, kde izolační prostředky, grafit a pojivové prostředky tvoří elektrické dipóly pro vyzařování elektromagnetických vln. Řešení se rovněž týká způsobu výroby tohoto povrstvovacího materiálu mísením uvedených složek.
(74) Chlustina Jiří Ing., Jana Masaryka 43, Praha 2, 120 00;

---

7 (51) **C 09 J 197/02, D 21 J 1/00**
(21) **1999-2517**
(71) NESTE CHEMICALS OY, Espoo, FI;
(72) Viikari Liisa, Helsinki, FI;
Hase Anneli, Espoo, FI;
Qvintus-Leino Pia, Espoo, FI;
Kataja Kirsi, Helsinky, FI;
Tuominen Simo, Huuvari, FI;
Gädda Lars, Porvoo, FI;
(54) **Prostředek lepivého pojiva na bázi ligninu, způsob jeho přípravy, třísková deska a metoda výroby třískové desky**
(22) 14.01.1998
(32) 14.01.1997
(31) 1997/970160
(33) FI
(86) PCT/FI98/00026
(87) WO 98/31764
(57) Prostředek lepivého pojiva na bázi ligninu pro výrobu třískových desek a podobných produktů na bázi dřeva, obsahuje napěněnou vodnou směs vláken a sacharidů, získaných z procesu rozvlákňování lignocelulózových materiálů. Směs je napěněna na 1,1 až 10 násobek objemu kapalné směsi. Způsob přípravy lepivého pojiva na bázi ligninu zahrnuje poskytování ligninu, izolovaného z procesu rozvlákňování lignocelulózových materiálů, poskytování vláken na bázi dřeva, jednoletých vebo víceletých rostlin, tvorbu suspenze ligninu a vláken a napěněné vodné suspenze pro zisk napěněného lepivého pojiva, obsahujícího homogenně dispergované pevné částice. Třísková deska obsahuje třísky dřeva, vlákna nebo lístkové třísky smíchané s uvedeným lepivým pojivem.
(74) PATENTSERVIS PRAHA a.s., Jivenská 1, Praha 4, 140 00;

---

7 (51) **C 09 J 197/02, D 21 J 1/00**
(21) **1999-2519**
(71) NESTE CHEMICALS OY, Espoo, FI;
(72) Viikari Liisa, Helsinki, FI;
Qvintus-Leino Pia, Espoo, FI;
Niku-Paavola Marja-Leena, Espoo, FI;
Tuominen Simo, Huuvari, FI;
Gädda Lars, Porvoo, FI;
(54) **Třískové desky, vláknité desky, desky z lístkových třísek a podobné produkty na bázi dřeva a způsob jejich přípravy**
(22) 14.01.1998
(32) 14.01.1997
(31) 1997/970157
(33) FI
(86) PCT/FI98/00023
(87) WO 98/31761
(57) Třísková deska, vláknitá deska, deska z lístkových třísek nebo podobný produkt na bázi dřeva, zahrnuje lignocelulózové třísky, vlákna, lístkové třísky rostlinného původu, spojené dohromady lepivým pojivem; lepivé pojivo obsahuje ve vodě rozpustnou frakci pocházející z mechanického nebo chemickomechanického rozvlákňování lignocelulózových surovin a oxidovanou oxidázou. Při způsobu přípravy třískových desek,

vláknitých desek nebo podobných produktů na bázi dřeva se třísky, vlákna a lístkové třísky rostlinného původu spojí dohromady lepivým pojivem. Příprava prostředku lepivého pojiva zahrnuje kroky oddělení vytékající kapaliny a její zkoncentrování a dále oxidaci získané sušiny ve vodné suspenzi, obsahující oxidázu, a zavádění plynu, obsahujícího kyslík, do suspenze.

(74) PATENTSERVIS PRAHA a.s., Jivenská 1, Praha 4, 140 00;

---

6 (51) **C 09 K 11/06**
(21) **1999-2730**
(71) CIBA SPECIALTY CHEMICALS HOLDING INC., Basel, CH;
(72) Deno Takashi, Nishinomiya-shi, JP;
Kodama Kunihiko, Chitose-shi, JP;
Igbal Abdul, Arconciel, CH;
Devlin Brian Gerrard, Basel, CH;
(54) **Způsob přípravy fluorescenčních prostředků, fluorescenční prostředky a jejich použití**
(22) 21.01.1998
(32) 03.02.1997, 03.02.1997, 03.02.1997, 04.02.1997, 04.02.1997
(31) 1997/97810051, 1997/97810049, 1997/97810050, 1997/97810054, 1997/97810055
(33) EP, EP, EP, EP, EP
(86) PCT/EP98/00315
(87) WO 98/33863
(57) Příprava pevného fluorescenčního prostředku zahrnuje /1/ smísení hostitelského chromoforu a účinného množství prekurzoru pigmentu v rozpouštědle, potom generování pigmentu jako hostujícího chromoforu in situ z prekurzoru pigmentu a potom izolaci směsi hostitelského a hostujícího chromoforu za vzniku pevného roztoku nebo /2/ smísení polymeru jako matrice nebo prekurzoru polymeru a prekurzoru pigmentu v rozpouštědle, pokud je to vhodné v přítomnosti chromoforu, který má být hostitelskou složkou. Dále generování pigmentu in situ z prekurzoru pigmentu, který má být hostující složkou, pokud je přítomna hostitelská složka, a potom izolaci směsi polymeru a pigmentu a - pokud je přítomna - hostitelské složky, za vzniku pevného roztoku, kde ve všech případech, pokud je přítomna hostitelská složka absorpční spektrum pigmentu /hostujícího chromoforu/ se překrývá s fluorescenčním emisním spektrem hostitelského chromoforu.
(74) Kubát Jan Ing., Přístavní 24, Praha 7, 170 00;

---

6 (51) **C 09 K 11/06, C 07 D 487/04, C 09 B 57/12**
(21) **1999-2729**
(71) CIBA SPECIALITY CHEMICALS HOLDING INC., Basel, CH;
(72) Otani Junji, Kobe-shi, JP;
Kunimoto Kazuhiko, Takatsuki-shi, JP;
Deno Takashi, Nishinomiya-shi, JP;
Devlin Brian Gerrard, Basel, CH;
Kodama Kunihiko, Chitose-shi, JP;
(54) **Fluorescenční materiály, způsob jejich přípravy a jejich použití**
(22) 21.01.1998
(32) 03.02.1997, 03.02.1997, 03.02.1997, 04.02.1997, 04.02.1997
(31) 1997/97810049, 1997/97810050, 1997/97810051, 1997/97810054, 1997/97810055
(33) EP, EP, EP, EP, EP
(86) PCT/EP98/00314
(87) WO 98/33862
(57) Prostředek obsahuje: za /a/ účinné množství hostujícího chromoforu zakotveného v matrici hostitelského chromoforu. nebo za /b/ hostitelský chromofor a účinné množství hostujícího chromoforu obou zakotvených v polymerní matrici, kde se absorpční spektrum hostujícího chromoforu překrývá s fluorescenčním emisním spektrem hostitelského chromoforu a kde je hostitelský chromofor vybrán ze skupiny, kterou tvoří benzo[4,5]imidazo[2,1-a]isoindol-11-ony. Při způsobu jeho přípravy se hostitelský chromofor vybere ze skupiny, kterou tvoří benzo[4,5]imidazo[2.1-a]isoindol-11-ony, smíchá se s účinným množstvím alespoň jednoho hostujícího chromoforu a popřípadě polymeru v přítomnosti rozpouštědla a následně se během polymerizace prekurzoru polymeru vysráží hostitelské i hostující chromofory. Výše uvedené prostředky lze použít jako fluorescenční materiály, zejména pro přípravu elektroluminiscenčních zařízení.
(74) Kubát Jan Ing., Přístavní 24, Praha 7, 170 00;

---

6 (51) **C 09 K 11/06, C 07 D 487/04, C 09 B 57/12**
(21) **1999-2732**
(71) CIBA SPECIALTY CHEMICALS HOLDING, INC., Basel, CH;
(72) Devlin Brian Gerrard, Basel, CH;
Otani Junji, Kobe-shi, JP;
Kunimoto Kazuhiko, Takatsuki-shi, JP;
(54) **Fluorescenční chromofor kovalentně vázaný na organický nosič, způsob jeho přípravy a jeho použití**
(22) 21.01.1998
(32) 03.02.1997, 03.02.1997, 03.02.1997, 04.02.1997, 04.02.1997
(31) 1997/97810049, 1997/97810050, 1997/97810051, 1997/97810054, 1997/97810055
(33) EP, EP, EP, EP, EP
(86) PCT/EP98/00317
(87) WO 98/33865
(57) Prostředek obsahuje pevný organický nosič, ke kterému jsou přímo nebo přes můstek kovalentně navázány fluorescenční chromofory vybrané ze skupiny, kterou tvoří benzo[4,5]imidazo[2,1-a]isoindol-11-ony. Lze ho použít jako fluorescenční materiál
(74) Kubát Jan Ing., Přístavní 24, Praha 7, 170 00;

---

6 (51) **C 09 K 11/06, C 07 D 487/04, C 09 B 57/12**
(21) **1999-2731**
(71) CIBA SPECIALTY CHEMICALS HOLDING INC., Basel, CH;
(72) Devlin Brian Gerrard, Basel, CH;
Otani Junji, Kobe-shi, JP;
Kunimoto Kazuhiko, Takatsuki-shi, JP;
Deno Takashi, Nishinomiya-shi, JP;
Igbal Abul, Arconciel, CH;
Eldin Sameer Hosam, Courtepin, CH;
(54) **Fluorescenční prostředky, způsob jejich přípravy a jejich použití**
(22) 21.01.1998
(32) 03.02.1997, 03.02.1997, 03.02.1997, 04.02.1997, 04.02.1997
(31) 1997/97810049, 1997/97810050, 1997/97810051, 1997/97810054, 1997/97810055
(33) EP, EP, EP, EP, EP
(86) PCT/EP98/00316
(87) WO 98/33864
(57) Pevný fluorescenční prostředek obsahuje nejméně jeden hostitelský chromofor vybraný ze skupiny obsahující benzo-[4,5]imidazo[2,1-a]isoindol-11-ony a účinné množství nejméně jednoho hostujícího chromoforu a, pokud je to vhodné, polymer C. Emisní spektrum hostitelského chromoforu se překrývá s absorpčním spektrem hostujícího chromoforu, a /a1/ hostitelský chromofor je kovalentně vázaný na polymerní páteř A /"polymerní hostitel"/ a/nebo /a2/ hostující chromofor je kovalentně vázaný k polymerní páteři B /"polymerní host"/. Při způsobu přípravy se polymeruje monomer

hostitelského chromoforu nebo jeho polymer v přítomnosti rozpuštěného hostujícího chromoforu, nebo monomer hostujícího chromoforu, nebo jeho prepolymer v přítomnosti rozpuštěného hostitelského chromoforu, popřípadě společně s nefluorescenčním monomerem.

(74) Kubát Jan Ing., Přístavní 24, Praha 7, 170 00;

---

6 (51) **C 09 K 5/00**
(21) **1998-2540**
(71) SETUZA A. S., Ústí nad Labem, CZ;
(72) Schwarz Walter Doc. Ing. CSc., Ústí nad Labem, CZ;
Kučera Radomír Ing., Neštěmice, CZ;
Marek Vladislav Ing., Čelákovice, CZ;
Novák Vladimír, Bakov nad Jizerou, CZ;
Panoch Miroslav RNDr., Turnov, CZ;
(54) **Chladicí kapalina**
(22) 12.08.1998
(57) Chladicí kapalina pro spalovací motory, výměníky tepla a podobné aplikace obsahuje 80-87 % hmotn. glycerolu, 0,5-1,0 % hmotn. kyseliny 2-ethylhexanové, 2,0-4,0 % hmotn. kyseliny sebakové, 0,8-2,0 % hmotn. hydroxidu a 7-12 % hmotn. vody. Doplňuje se 0,1-0,2 % hmotn. hydrogenuhličitanu sodného, 0,01-0,02 % hmotn. rhodaminu B a 0,01-0,015 % hmotn. benztriazolu. Může se ředit vodou dle konkrétního použití, pro chlazení spalovacích motorů typicky 1 až 2,5 dílů vody na jeden díl chladicí kapaliny.

---

6 (51) **C 09 K 9/00, C 09 K 3/00, C 01 F 7/00, C 01 F 7/12**
(21) **1999-2617**
(71) KYOWA CHEMICAL INDUSTRY CO., LTD, Takamatsu-shi, JP;
(72) Takahashi Hideo, Sakaide-shi, JP;
Okada Akira, Takamutsu-shi, JP;
(54) **Syntetická chalkoalumitová sloučenina, způsob její výroby a její použití**
(22) 23.07.1999
(32) 27.07.1998, 26.05.1999
(31) 1998/225194, 1999/146581
(33) JP, JP
(57) Syntetická chalkoalumitová sloučenina obecného vzorce I je obsažena například v izolátoru tepla , pryskyřičném prostředku nebo zemědělském filmu. V této sloučenině M_1^{2+} je Zn^{2+} nebo Cu^{2+}, M_2^{2+} je alespoň jeden dvojmocný ion kovu vybraný z Ni^{2+}, Co^{2+}, Zn^{2+} a Mg^{2+}, přičemž platí, že $0,3 < a < 2,0$ a M_1 a M_2 nejsou stejné a $0 \le x < 1,0$, $10 < b < 14$. A^{n-} je alespoň jeden ion vybraný z SO_4^{2-}, HPO_4^{2-}, CO_3^{2-}, SO_3^{2-}, HPO_3^{2-}, NO_3^-, $H_2PO_4^-$, Cl^-, OH^- a SiO_3^{2-} iontu; $0,4<c<2,0$ a m je 0 až 4, přičemž průměr sekundární částice není větší než 3 μm a BET specifická plocha povrchu není větší než 30 m^2/g. Při způsobu výroby se sráží ve vodě rozpustné hlinité soli a sloučeniny Zn a/nebo Cu s alespoň jedním prvkem ze skupiny Ni, Co a Mg při pH 4 až 7 a teplotě 10 až 50°C. Získaná sraženina je filtrována, promyta a podrobena hydrotermální reakci ve vodném roztoku H_2SO_4 za přítomnosti alespoň jednoho prvku ze skupiny Zn, Cu, Ni a Co.
(74) PATENTSERVIS PRAHA a.s., Jivenská 1, Praha 4, 140 00;

$$(M_1^{2+})_{a-x}(M_2^{2+})_xAl_4^{3+}(OH)_b(A^{n-})_c \cdot m\ H_2O$$

---

7 (51) **C 12 N 15/00**
(21) **1999-2775**
(71) SMITHKLINE BEECHAM PLC, Brentford, GB;
THE GOVERNORS OF THE UNIVERSITY OF ALBERTA C/O INDUSTRY LIAISON OFFICE, Alberta, CA;
(72) Barton Barry, Worthing, GB;
Griffin John Patrick, Worthing, GB;
Anders Cecilia, Edmonton, CA;
Jensen Susan, Edmonton, CA;
Mosher Roy Henry, Edmonton, CA;
Paradkar Ashish Sudhakar, Edmonton, CA;
(54) **Mikroorganismy se zvýšenou produkcí kyseliny klavulanové**
(22) 02.02.1998
(32) 04.02.1997
(31) 1997/9702218
(33) GB
(86) PCT/EP98/00644
(87) WO 98/33896
(57) Nové bakteriální geny, mikroorganismy a způsoby pro zlepšení výroby 5R klavamů, například kyseliny klavulanové.
(74) Zelený Pavel JUDr., Hálkova 2, Praha 2, 120 00;

---

7 (51) **C 12 N 15/00, A 61 P 35/00**
(21) **1999-3965**
(71) ZENECA LIMITED, London, GB;
(72) Emery Stephen Charles, Macclesfield, GB;
Blakey David Charles, Macclesfield, GB;
(54) **Genový konstrukt, který kóduje část zaměřující buňku a enzym aktivující proléčivo, pro použití jako léčivo**
(22) 05.05.1998
(32) 10.05.1997
(31) 1997/9709421
(33) GB
(86) PCT/GB98/01294
(87) WO 98/51787
(57) Genový konstrukt, který kóduje část zaměřující buňku a heterologní enzym aktivizující proléčivo pro použití jako léčivo u savce, přičemž genový konstrukt je schopen exprimovat část zaměřující buňku a heterologní enzym jako konjugát uvnitř cílové buňky v savčím hostiteli a je řízen tak, že po expresi opustí buňku a selektivně se lokalizuje na antigen na buněčném povrchu, který je rozpoznáván částí zaměřující buňku.
(74) Traplová Jarmila JUDr., Přístavní 24, Praha 7, 170 00;

---

7 (51) **C 12 N 15/11, C 07 H 21/00, A 61 K 31/70, A 61 P 35/00**
(21) **1999-3910**
(71) HOECHST MARION ROUSSEL DEUTSCHLAND GMBH, Frankfurt am Main, DE;
(72) Uhlmann Eugen, Glashütten, DE;
Peyman Anuschirwan, Kelkheim, DE;
Will David William, Schwalbach, DE;
Chang Esther, Chevy Chase, MD, US;
Pirollo Kathleen, Arlington, VA, US;
Rait Antonina, Arlington, VA, US;
(54) **Modifikované oligonukleotidy komplementární k lidskému genu Ha-ras a farmaceutické přípravky, které je obsahují**
(22) 30.04.1998
(32) 05.05.1997
(31) 1997/97107404
(33) EP
(86) PCT/EP98/02546
(87) WO 98/50540
(57) Specificky modifikované oligonukleotidy komplementární k úseku lidského genu Ha-ras a mRNA, a jejich použití ke specifické regulaci, modulaci nebo inhibici exprese genu Ha-ras, a dále jejich použití jako léku v léčení nemocí, které jsou důsledkem abnormální exprese genu Ha-ras, zejména v kombinaci s další chemoterapií nebo radioterapií. Modifikovaný oligodeoxynukleotid podle vynálezu má sekvenci 5'-TxAxTxTxCxCxGxTxCxAxT-3'-

O-PO_2-O-R, kde x je o nebo s, a to s podmínkou, ze x je 4 až 9krát s, o znamená fosfodiesterovou internukleosidovou vazbu a s znamená fosforothioátovou internukleosidovou vazbu, R je alkylová skupina s 8 až 21 atomy uhlíku, -/CH_2CH_2O/$_n$-/CH_2/$_m$-CH_3 nebo -CH_2-CH/OH/CH_2/O/CH_2/$_q$-CH_3, kde n je celé číslo od 1 do 6, m je celé číslo od 0 do 20 a q je celé číslo od 7 do 20, A je 2'-deoxyadenosin, G je 2'-deoxyguanosin, C je 2'-deoxycytidin a T je thymidin.

(74) Kubát Jan Ing., Přístavní 24, Praha 7, 170 00;

---

7 (51) **C 12 N 15/11, C 12 N 15/67, C 12 N 15/85, C 12 N 15/90, C 12 N 5/10, C 12 N 1/21, C 07 K 14/47, A 01 K 67/027**

(21) **1999-280**

(71) ICOS CORPORATION, S. E. Bothell, WA, US;

(72) Allison Daniel S., Seattle, WA, US;

(54) **Transkripční regulační DNA z křečího EF-1alfa**

(22) 01.05.1998

(32) 01.05.1997

(31) 1997/847218

(33) US

(86) PCT/US98/08906

(87) WO 98/49289

(57) Řešení se týká regulačních sekvencí DNA pocházejících z křečího genu EF-1α. Dále se řešení týká expresních konstruktů obsahujících výše uvedenou regulační DNA, hostitelských buněk transformovaných nebo fransfekovaných touto regulační DNA a způsobů zvyšování transkripce genu za použití této regulační DNA. Řešení se rovněž týká expresních konstruktů obsahujících výše uvedenou regulační DNA operativně připojenou ke specifickým genovým sekvencím.

(74) Čermák Karel Dr., Národní 32, Praha 1, 110 00;

---

7 (51) **C 12 N 15/12, C 12 N 15/11, C 12 N 1/21, C 12 N 5/10, C 07 K 14/705, C 07 K 16/28, G 01 N 33/50, G 01 N 33/577, G 01 N 33/68, A 61 K 31/70, A 61 K 38/17, A 61 K 39/395, A 61 P 19/08**

(21) **1999-3598**

(71) AMGEN INC., Thousand Oaks, CA, US;

(72) Boyle William J., Moorpark, CA, US;

(54) **Proteiny vázající osteoprotegerin a jejich receptory, příslušné nukleové kyseliny a farmaceutické přípravky, které je obsahují**

(22) 15.04.1998

(32) 16.04.1997, 23.06.1997, 30.03.1998

(31) 1997/842842, 1997/880855, 1998/052521

(33) US, US, US

(86) PCT/US98/07584

(87) WO 98/46751

(57) Nový polypeptid, protein osteoprotegerin, který se podílí na zrání osteoklastů, byl identifikován na základě jeho afinity k osteoprotegerinu. Popisují se také sekvence nukleových kyselin kódující polypeptid, nebo jeho fragment, analog či derivát, vektory a hostitelské buňky a způsoby pro přípravu proteinu vázajícího osteoprotegerin, a také vazebné testy. Přípravky pro léčení nemocí kostí, jako je osteoporóza, ztráty kostní hmoty v důsledku artritidy nebo metastáz, hyperkalcémie nebo Pagetova nemoc. Popisují se také receptory proteinů vázajících osteoprotegerin; receptory a jejich agonisté či antagonisté se mohou také užít k léčení nemocí kostí.

(74) Čermák Karel Dr., Národní třída 32, Praha 1, 110 00;

---

7 (51) **C 12 N 15/12, C 12 P 19/34, C 07 H 21/04, A 61 K 31/70, A 61 P 19/02**

(21) **1999-3061**

(71) BOEHRINGER INGELHEIM PHARMACEUTICALS, INC., Ridgefield, CT, US;

(72) Tatake Revati J., Sandy Hook, CT, US;
Marlin Steven D., Sandy Hook, CT, US;
Barton Randall W., Farmington, CT, US;

(54) **Chimérní gen**

(22) 27.02.1998

(32) 28.02.1997

(31) 1997/039266

(33) US

(86) PCT/US98/03911

(87) WO 98/37901

(57) Terapeutické indukce apoptózy u aktivovaných zánětlivých buněk nebo buněk v místě zánětu lze dosáhnout zavedením do těchto buněk chimérního genu obsahujícího gen indukující apoptózu řízený promotorem inducibilního genu aktivovaného při zánětu a zesilující oblast promotoru, čímž se dosáhne selektivního působení na zánětlivé buňky. V jednom provedení obsahuje chimérní gen alespoň jednu zesilující oblast promotoru TNFα připojenou k funkční kopii minimálního TNFα a dále připojenou k alespoň jedné kopii genu indukujícího apoptózu, přičemž exprese genu je řízena promotorem TNFα. Připojení může být přímé, ve větší nebo menší vzdálenosti nebo kombinované. Příklady genů indukujících apoptózu jsou například kaspáza 3, kaspáza 4, kaspáza 5, granzym B. Chimérní gen TNFp-AIG se exprimuje s výhodou pouze u těch buněk, které produkují zánětlivý cytokin, TNFα. Navíc také sekvestruje chimérní gen TNFp-AIG inducibilní transkripční faktory TNFp, čímž snižuje endogenní produkci TNFα. Způsob výroby a použití chimérních genů způsobujících samovolně řízenou apoptózu a farmaceutických prostředků s jejich obsahem pro léčení zánětlivých onemocnění.

(74) Korejzová Zdenka JUDr., Spálená 29, Praha 1, 110 00;

---

7 (51) **C 12 N 15/16, C 12 N 5/10, C 12 P 21/02**

(21) **1996-1274**

(71) Genetics Institute, Inc., Cambridge, MA, US;

(72) Fritsch Edward, Concord, MA, US;
Hewick Rodney M., Lexington, MA, US;
Jacobs Kenneth, Newton, MA, US;
Kaufman Randal J., Boston, MA, US;

(54) **Způsob produkce rekombinantního lidského erythropoietinu**

(22) 03.12.1985

(32) 04.12.1984, 03.01.1985, 22.01.1985

(31) 1984/677813, 1985/688622, 1985/693258

(33) US, US, US

(57) Způsob produkce rekombinantního lidského erythropoietinu, hEPO, který zahrnuje stupně a/ kultivace CHO buněk, které obsahují DNA sekvenci kódující hEPO operativně připojenou k expresní kontrolní sekvenci, ve vhodném médiu a b/ získání a separace produkovaného rekombinantního hEPO z buněk a média, při němž se použije CHO buněk majících schopnost poskytovat N- a O-připojenou glykosylaci se zavedením fukosy a N-acetylgalaktosaminu, přičemž z buněk a média se získá a oddělí rekombinantní hEPO s N- a O-připojenou glykosylací. Rekombinantní hEPO s výhodou vykazuje následující glykosylační profil: molární poměr hexos k N-acetylglukosaminu /Nacglc/ 1,4 : 1, konkrétně molární poměr galaktosy k Nacglc 0,9 : 1 a mannosy k Nacglc 0,5 : 1.

(74) Čermák Karel Dr., Národní 32, Praha 1, 110 00;

7 (51) **C 12 N 15/32, C 12 N 15/62, C 12 N 15/82, C 12 N 1/21, C 07 K 14/32, C 07 K 14/325, C 12 Q 1/68, A 01 N 63/00, A 01 H 5/00, G 01 N 33/00, // C 07 K 16/12, C 12 N 15/84, (C 12 N 1/21, C 12 R 1:07, C 12 R 1:19, C 12 R 1:085, C 12 R 1:91)**
(21) **1997-908**
(71) NOVARTIS AG, Basle, CH;
(72) Warren Gregory Wayne, Cary, NC, US;
Koziel Michael Gene, Clive, IA, US;
Mullins Martha Alice, Cary, NC, US;
Nye Gordon James, Raleigh, NC, US;
Carr Brian, Cary, NC, US;
Desai Nalini Manoj, Cary, NC, US;
Kostichka Kristy, Durham, NC, US;
Duck Nicholas Brendan, Cary, NC, US;
Estruch Juan Jose, Durham, NC, US;
(54) **Pesticidní kmeny rodu Bacillus, pesticidní proteiny a molekuly DNA, které je kódují**
(22) 27.09.1995
(32) 28.09.1994, 05.06.1995
(31) 1994/314594, 1995/463483
(33) US, US
(86) PCT/EP95/03826
(87) WO 96/10083
(57) Popisují se kmeny rodu Bacillus, které jsou schopné produkovat v průběhu vegetativního růstu pesticidní proteiny a pomocné proteiny. Dále se popisují tyto purifikované proteiny, molekuly DNA, které je kódují a způsoby použití těchto kmenů, proteinů a genů pro kontrolu škůdců.
(74) Kubát Jan Ing., Přístavní 24, Praha 7, 170 00;

---

7 (51) **C 12 N 15/34, C 12 N 15/86, C 12 N 5/10, C 07 K 14/01, C 12 Q 1/68, A 61 K 48/00, A 61 P 35/04**
(21) **1999-3493**
(71) LEADD B. V., Leiden, NL;
(72) Noteborn Matheus Hubertus Maria, Leiden, NL;
Pietersen Alexandra Maria, Leiden, NL;
(54) **Genový nosič, jej obsahující hostitelská buňka a jeho použití**
(22) 15.04.1998
(32) 15.04.1997, 18.11.1997
(31) 1997/97201121, 1997/97203595
(33) EP, EP
(86) PCT/NL98/00213
(87) WO 98/46760
(57) Řešení se týká genových nosičů, které obsahují molekuly nukleové kyseliny, kódující apoptózu-indukující proteiny VP2 a/nebo apoptinu /VP3/ podobnou aktivitu. VP2 a VP3 jsou virové proteiny viru kuřecí anemie. Výsledkem infekce různých lidských nádorových buněk genovým nosičem tohoto vynálezu bude indukce apoptózy v nádorových buňkách a mnohem nižší apoptóza, jestli vůbec nějaká, v normálních diploidních, netransformovaných/nemaligních buňkách. Řešení se dále týká protinádorových terapií, diagnosy rakoviny a příbuzných forem hyperplázie, metaplázie a dysplázie.
(74) PATENTSERVIS PRAHA a.s., Jivenská 1, Praha 4, 140 00;

---

7 (51) **C 12 N 15/53, C 12 N 15/83, C 12 N 5/10, C 12 P 7/64, C 11 B 1/00, A 61 K 31/20, A 23 L 1/30, A 23 K 1/00**
(21) **1999-3582**
(71) CALGENE LLC, Davis, CA, US;
ABBOTT LABORATORIES, Abbott Park, IL, US;
(72) Knutzon Deborah, Granite Bay, CA, US;
Mukerji Pradip, Gahanna, OH, US;
Huang Yung-Sheng, Upper Arlington, OH, US;
Thurmond Jennifer, Columbus, OH, US;
Chaudhary Sunita, Pearland, TX, US;
Leonard Amanda Eun-Yeong, Gahanna, OH, US;
(54) **Izolovaná nukleová kyselina**
(22) 10.04.1998
(32) 11.04.1997
(31) 1997/833610
(33) US
(86) PCT/US98/07422
(87) WO 98/46765
(57) Popisuje se D5-desaturáza mastných kyselin schopná katalyzovat přeměnu dihomo-gama-linolenové kyseliny na kyselinu arachidonovou. Dále se popisuje sekvence nukleové kyseliny kódující D5-desaturázu, sekvence nukleové kyseliny, které s ní hybridizují, konstrukce DNA obsahující gen D5-desaturázy a rekombinantní hostitelský mikroorganizmus nebo zvíře exprimující zvýšené množství D5-desaturázy. Dále se popisují způsoby desaturace mastné kyseliny v poloze D5a produkce kyseliny arachidonové expresí zvýšeného množství D5-desaturázy. Mastné kyseliny a oleje je obsahující, které se desaturovaly D5-desaturázou, se produkují v rekombinantních hostitelských mikroorganizmech a zvířatech. Popisují se také farmaceutické kompozice, kojenecké výživy nebo potravinové doplňky obsahující mastné kyseliny desaturované D5-desaturázou produkovanou rekombinantním hostitelským mikroorganizmem nebo zvířetem.
(74) Korejzová Zdeňka JUDr., Spálená 29, Praha 1, 110 00;

---

7 (51) **C 12 N 15/57, C 12 N 9/64, A 61 K 38/48, A 61 P 7/04**
(21) **1999-3032**
(71) BAXTER AKTIENGESELLSCHAFT, Wien, AT;
(72) Himmelspach Michele, Leopoldsdorf, AT;
Schlokat Uwe, Orth/Donau, AT;
Dorner Friedrich, Wien, AT;
Fisch Andreas, St. Gallen, CH;
Eibl Johann, Wien, AT;
(54) **Analogy faktoru X s modifikovanými štěpnými místy proteas, preparáty tyto látky obsahující, jejich použití a způsob jejich výroby**
(22) 27.02.1998
(32) 27.02.1997
(31) 1997/0335
(33) AT
(86) PCT/AT98/00045
(87) WO 98/38317
(57) Jsou popsány analogy faktoru X s modifikací v oblasti přírodně se vyskytujícího aktivačního štěpného místa faktoru Xa, přičemž modifikace představuje místo přeměny pro proteásu, která za přírodních podmínek sekvenci faktoru X na tomto místě neštěpí, preparáty, obsahující tyto analogy faktoru X a způsob jejich přípravy.
(74) Všetečka Miloš JUDr., Hálkova 2, Praha 2, 120 00;

---

7 (51) **C 12 N 15/82, C 12 N 9/22, C 12 Q 1/68, A 01 H 5/00**
(21) **1999-2976**
(71) GENE SHEARS PTY. LIMITED, North Ryde, AU;
(72) Paul Wyatt, Cambridge, GB;
Perez Pascual, Aubiere, FR;
Huttner Eric, Evry, FR;
Betzner Andreas Stefan, Canberra, AU;
(54) **Komplementace proteinů v transgenních rostlinách**
(22) 20.02.1998
(32) 21.02.1997
(31) 1997/9703681
(33) GB
(86) PCT/GB98/00542

(87) WO 98/37211

(57) Řešení se týká dvojic rodičovských rostlin pro produkci hybridního osiva a způsobů přípravy rostlin s požadovaným fenotypem. Požadovaným fenotypem je aktivní enzym, regulační protein nebo protein, který ovlivňuje funkčnost a/nebo životaschopnost a/nebo strukturní integritu buňky. Výhodně je požadovaný fenotyp v podstatě nepřítomen v rodičovských rostlinách/liniích. Předkládaný vynález se konkrétně týká rodičovských rostlin a způsobů obsahujících rostlinné linie pro produkci rostlin se samčí sterilitou a osiva.

(74) Všetečka Miloš JUDr., Hálkova 2, Praha 2, 120 00;

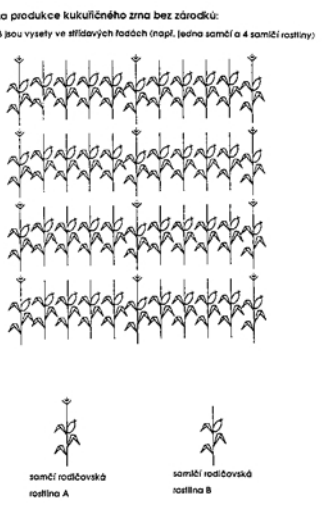

---

7 (51) **C 12 N 15/90, C 12 N 15/85, C 12 N 5/10, C 12 N 9/12, C 12 N 15/13, C 12 N 15/62, C 12 Q 1/68, C 07 K 16/28, C 07 K 14/705, C 07 K 19/00, G 01 N 33/53**

(21) **1999-3162**

(71) IDEC PHARMACEUTICALS CORPORATION, San Diego, CA, US;

(72) Reff Mitchell E., San Diego, CA, US;
Barnett Richard Spence, San Marcos, CA, US;
McLachlan Karen Retta, Solana Beach, CA, US;

(54) **Způsob integrace genů do specifických míst genomu savčí buňky homologní rekombinací a příslušné vektorové systémy**

(22) 09.03.1998

(32) 14.03.1997, 13.02.1998

(31) 1997/819866, 1998/023715

(33) US, US

(86) PCT/US98/03935

(87) WO 98/41645

(57) Způsob provedení místně specifické integrace požadované DNA do cílového místa v savčí buňce prostřednictvím homologní rekombinace. Způsob umožňuje reprodukovatelnou selekci buněčných linií, kde je požadována DNA integrována v předem určeném transkripčně aktivním místě, které je označeno markerovým plazmidem. Způsob je zvláště vhodný pro přípravu buněčných linií, které vylučují vysoké hladiny savčích proteinů, zvláště imunoglobulinů. Řešení také poskytuje vektorové systémy vhodné pro klonování způsobem podle vynálezu.

(74) Hakr Eduard Ing., Přístavní 24, Praha 7, 170 00;

---

7 (51) **C 12 N 9/99, C 12 N 9/48, C 12 N 9/66, C 12 N 9/50, A 61 K 38/00, A 61 K 38/06, A 01 N 37/18, A 01 N 43/40, A 01 N 43/42, A 01 N 43/36, C 07 D 207/00, C 07 D 207/04, C 07 D 207/06, C 07 D 211/00, C 07 D 211/08, C 07 D 405/00, A 61 P 19/00, A 61 P 1/02**

(21) **1999-3953**

(71) SMITHKLINE BEECHAM CORPORATION, Philadelphia, PA, US;

(72) Marquis Robert W., St. Davids, PA, US;
Ru Yu, Havertown, PA, US;
Veber Daniel, Ambler, PA, US;
LoCastro Stephen M., Exton, PA, US;

(54) **Inhibitory proteasy**

(22) 06.05.1998

(32) 08.05.1997

(31) 1997/046865

(33) US

(86) PCT/US98/09192

(87) WO 98/50534

(57) Sloučeniny obecného vzorce (I), ve kterém: Y je Ar nebo NR^1R2, R^1 je R´´, R´´C(O), R´´C(S), R´´SO_2, R´´OC(O), R´´R´NC(O) nebo R´´ R´NC(S), R^2 je H, C_{1-6}alkyl, C_{2-6}alkenyl, Ar-C_{0-6}alkyl nebo Het-C_{0-6}alkyl, R^3 je H, C_{2-6}alkenyl, C_{2-6}alkinyl, Het, Ar, C_{1-6}alkyl případně substituovaný OR´, SR´, NR´$_2$, N(R´)C(O)OR´´, CO_2R´, CO_2NR´, CO_2NR´$_2$, N(C=NH)NH_2, Het nebo Ar, R^4 je H, C_{1-6}alkyl, C^{2-6}alkenyl,Ar-C_{0-6}alkyl nebo Her-C_{0-6}alkyl, R^5 je (a), Ar-C_{0-6}alkyl neboHet-C_{0-6}alkyl, adamantanyl-C(O)- nebo Het-C(O)-, R^6 je R´´ , R´´ C(O), R´´ C(S), R´´ SO_2, R´´ OC(O), R´´ R´NC(O), R´´ R´NC(S) nebo R´´ OC(O)NR´CH(R*)C(O), R^7 je C_{3-6}cykloalkyl-C_{0-6}alkyl, Ar-C_{0-6}alkyl, Het-C_{0-6}alkyl, Ar-C_{0-6}alkoxy, Het-C_{0-6}alkoxy nebo C_{1-6}alkyl případně substituovaný OR´, SR´, NR´$_2$, N(R´)C(O)OR´´ , CO_2R´, CO_2NR´$_2$,N(C=NH)NH_2, Het nebo Ar, R* je H, C_{1-6}alkyl, C_{2-6}alkenyl, C_{3-6}cykloalkyl-C_{0-6}alkyl, Ar-C_{0-6}alkyl, Ar-C_{0-6}alkyl nebo Het-C_{0-6}alkyl, každé R´nezávisle je H, C_{1-6}alkyl, C_{2-6}alkenyl, Ar-C_{0-6}alkyl nebo Het-C_{0-6}alkyl, každé R´´ nezávisle je C_{1-6}alkyl, C_{3-6}cykloalkyl-C_{0-6}alkyl, Ar-C_{0-6}alkyl nebo Het-c $_{0-6}$alkyl,R´´je H, C_{1-6}alkyl, C_{3-6}cykloalkyl-C_{0-6}alkyl, Ar-C_{0-6}alkyl nebo Het-C_{0-6}alkyl, Z je C(O) nebo CH_2 a n je 1, 2 nebo 3, nebo jejich farmaceuticky přijatelné soli, které jsou inhibitory cystein proteas, obzvláště kathepsinu K, a které jsou užitečné při léčbě nemocí, ve kterých je faktorem inhibice ztráty kostí.

(74) Zelený Pavel JUDr., Hálkova 2, Praha 2, 120 00;

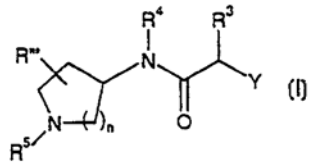

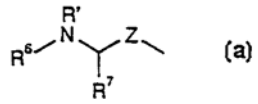

---

7 (51) **C 12 P 17/06, C 12 P 7/42, C 12 P 7/62, // (C 12 P 17/06, C 12 R 1:66,), (C 12 P 7/42, C 12 R 1:66,), (C 12 P 7/62, C 12 R 1:66)**

(21) **1999-4121**

(71) BIOGAL GYOGYSZERGYÁR RT., Debrecen, HU;

(72) Seress Péter, Debrecen, HU;
Balogh Gábor, Debresen, HU;
Oláh Antal, Debrecen, HU;
Cséke László, Debrecen, HU;

(54) **Metabolicky kontrolovaný proces fermentace při výrobě lovastatinové hydroxykyseliny**

(22) 19.03.1999

(32) 20.03.1998

(31) 1998/9800619

(33) HU

(86) PCT/HU99/00021

(87) WO 99/49072
(57) Způsob přípravy mevinolinu pomocí mikroorganismu při procesu fermentace zahrnujícím krok přípravy očkovací kultury a hlavní fermentační krok obsahující: a) kultivaci biomasy mikroorganismu ve jmenovaném kroku přípravy očkovací kultury za vzniku inokula; b) převedení jmenovaného inokula do fermentačního media ve jmenovaném hlavním fermentačním kroku; a c) zachování stabilních podmínek při hlavním fermentačním stupni za vzniku fermentačního bujónu obsahujícího mevinolin. Stabilní podmínky se s výhodou v hlavním fermentačním stupni udržují přidáním jednoho nebo více zdrojů organického uhlíku; kontrolou glukózy a/nebo celkového obsahu redukujících cukrů; přidáváním zdrojů organického dusíku; kontrolou pH; kontrolou množství pěny; kontrolou hmoty ve fermentačním bujónu odváděním nebo přidáváním; a kontrolou množství rozpuštěného kyslíku.
(74) Hakr Eduard Ing., Přístavní 24, Praha 7, 170 00;

---

7 (51) **C 12 P 19/18, C 12 P 19/04**
(21) **1999-2848**
(71) SÜDZUCKER AKTIEGESELLSCHAFT MANNHEIM/OCHSENFURT, Mannheim, DE;
(72) Grüll Dietmar Dr., Langenschönbichl, AT;
Stifter Ulrich Dr., Klosterneuburg, AT;
(54) **Způsob výroby cyklodextrinu**
(22) 11.08.1999
(32) 11.08.1998
(31) 1998/1380
(33) AT
(57) Způsob výroby cyklodextrinu z amylopektinového bramborového škrobu působením cyklodextringlykosyltransferázy, při které se jako výchozí škrobová surovina používá amylpektinový bramborový škrob, který byl získán z brambor, inhibovaných se zřetelem na tvorbu amylosy šlechtěním nebo genetickým, případně jiným molekulárně-biologickým postupem. Tato výchozí škrobová surovina sjednocuje kladné účinky přírodního amylpektinového škrobu s účinky bramborového škrobu, a vyznačuje se mimo jiné nízkým obsahem lipidů a bílkovin a vyšší čistotou.
(74) Všetečka Miloš JUDr., Hálkova 2, Praha 2, 120 00;

---

7 (51) **C 12 Q 1/54, G 01 N 33/50**
(21) **1999-2872**
(71) LIFESCAN, INC., Milpitas, CA, US;
(72) Jurik Franklin, Pleasanton, CA, US;
Stubbs Andrea, Palo Alto, CA, US;
Dao Mimi Diemmy, San Jose, CA, US;
Chang Carol, San Francisco, CA, US;
(54) **Indikátorový proužek k vizuálnímu stanovení krevní glukosy**
(22) 12.08.1999
(32) 13.08.1998
(31) 1998/133857
(33) US
(57) Indikátorový proužek k vizuálnímu stanovení krevní glukosy je tvořen nosnou vrstvou, nanášecí povrchovou vrstvou a střední vrstvou s dvěma membránami, z nichž každá obsahuje reagenční činidlo reagující s glukosou ve vzorku aplikovaným na membrány za změny zbarvení. Jedna z těchto membrán obsahuje také inhibitor a barvivo. Vzorek krve aplikovaný na nanášecí vrstvu proužku vyvolá v těchto dvou membránách změnu barvy. Srovnání zbarvení s kalibrační barevnou škálou umožní uživateli stanovit koncentraci glukosy ve vzorku krve.
(74) Čermák Karel Dr., Národní třída 32, Praha 1, 110 00;

---

7 (51) **C 12 Q 1/68**
(21) **1999-2546**
(71) HYSEQ, INC., Sunnyvale, CA, US;
(72) Drmanac Radoje, Palo Alto, CA, US;
(54) **Způsoby a kompozice vhodné pro detekci nebo kvantifikaci druhů nukleových kyselin**
(22) 14.01.1998
(32) 16.01.1997, 04.03.1997, 14.07.1997
(31) 1997/784747, 1997/812951, 1997/892503
(33) US, US, US
(86) PCT/US98/00704
(87) WO 98/31836
(57) Způsob detekce druhů cílových nukleových kyselin zahrnuje získání sond fixovaných na substrát a velkého množství značených sond, kde každá značená sonda se vybrala tak, aby měla první sekvenci nukleové kyseliny, která je komplementární s první částí cílové nukleové kyseliny a kde sekvence nukleové kyseliny alespoň jedné sondy fixované na substrátu je komplementární s druhou částí sekvence cílové nukleové kyseliny, přičemž druhá část sousedí s první částí. Dále se popisuje aplikace cílové nukleové kyseliny na soubor za podmínek vhodných pro hybridizaci sekvecí sond ke komplementárním sekvencím, začlenění značené sondy do souboru, hybridizace sondy fixované k substrátu s cílovou nukleovou kyselinou, hybridizace značené sondy s cílovou nukleovou kyselinou, spojení značené sondy se sousední hybridizovanou sondou v souboru a detekce značené sondy spojené se sondou v souboru.
(74) Korejzová Zdenka JUDr., Spálená 29, Praha 1, 110 00;

---

6 (51) **C 14 B 15/00**
(21) **1998-3452**
(71) MARVIC S. R. L., Morrovalle, IT;
(72) Vico Emilio, S. Ginesio, IT;
Ciucani Mario, Fermo, IT;
(54) **Způsob a zařízení pro zpracování kůže a podobných materiálů**
(22) 23.04.1997
(32) 02.05.1996
(31) 1996BO/000233
(33) IT
(86) PCT/IB97/00432
(87) WO 97/42350
(57) Kusy /1/ kůže, které mají být zpracovány jsou umístěny na příslušné nosiče /2/. Tyto nosiče /2/ s nataženými kusy /1/ kůže jsou vkládány do alespoň jedné nádoby, ve které je udržován podtlak a která je utěsněně uzavřena. Do nádoby je přiváděn vhodný ošetřovací kapalný roztok /5/ tak, aby kusy /1/ kůže byly namáčeny, vápněny či louženy, mořeny či piklovány a vydělávány.
(74) Čermák Karel Dr., Národní 32, Praha 1, 110 00;

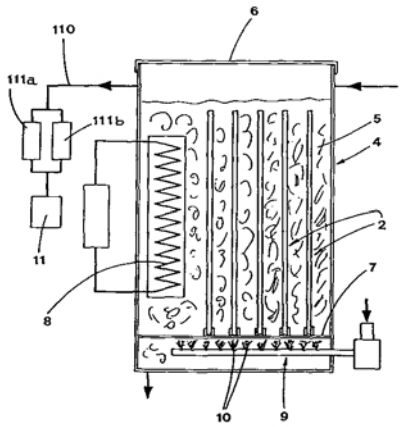

---

7 (51) **C 22 C 38/38**
(21) **1998-3220**

(71) ABB RESEARCH LTD., Zürich, CH;
(72) Ernst Peter Dr., Stadel, CH;
Uggowitzer Peter Prof. Dr., Ottenbach, CH;
Speidel Markus Prof. Dr. Dr. h. c., Birmenstorf, CH;
Steins Reiner, Zürich, CH;
(54) **Martenzitická austenitická ocel**
(22) 25.03.1997
(32) 12.04.1996
(31) 1996/19614407
(33) DE
(86) PCT/CH97/00123
(87) WO 97/39158
(57) Martenzitico-austenitická ocel obsahuje v % hmotnostních 8 až 15 % chromu, 0,5 až 2,5 % molybdenu, až 2 % wolframu, 4 až 10 % kobaltu, 0,5 až 6 % niklu, 2,5 až 8 % manganu, 0,1 až 1,0 % vanadu, 0,05 až 0,25 % dusíku, až 0,2 % uhlíku, zbytek tvoří železo s nečistotami. Tato martenzitico-austenitická ocel může být zejména použita jako materiál pro rotory nebo rotorové kotouče plynových turbín při teplotách nad 450 ?C. Dvoufázové martenzitico-austenitické struktury je dosaženo tepelným zpracováním popouštěné vyžíhané a zakalené ocelové struktury v rozmezí teplot 550 ?C až 650 ?C.
(74) Čermák Karel Dr., Národní 32, Praha 1, 110 00;

---

7 (51) **C 23 F 11/00, B 65 D 81/26, C 08 L 23/08, C 08 K 3/36, C 08 K 5/16**
(21) **1998-3682**
(71) VOJENSKÝ TECHNICKÝ ÚSTAV OCHRANY, Brno, CZ;
POLYMER INSTITUTE BRNO, SPOL. S R.O., Brno, CZ;
(72) Tulka Jaromír Ing. CSc., Brno, CZ;
Jančová Eva Mgr., Brno, CZ;
Sedlář Jiří Ing. CSc., Brno, CZ;
Pác Jiří Ing. CSc., Brno, CZ;
(54) **Antikorozní plastové obalové materiály**
(22) 13.11.1998
(57) Antikorozní plastové obalové materiály pro ochranu železa, hliníku a slitin těchto kovů proti korozi obsahují synergickou směs kontaktně-vypařovacích inhibitorů koroze, složenou ze soli nebo solí, zvolených ze solí amonných, alkalických kovů a kovů alkalických zemin, odvozených od kyseliny benzoové a/nebo dusité, a 1,3-benzodiazolu a/nebo 1-methylderivátu a 1H-benzotriazolu a/nebo jeho methylderivátu a amorfního oxidu křemičitého. Antikorozním plastovým obalovým materiálem jsou zejména fólie či z fólie vyrobené obaly, kontejnery jedno- či vícevrstvé, přičemž v případě vícevrstvých obalových materiálů synergická směs kontaktně vypařovacích inhibitorů je s výhodou přidána do vrstvy či vrstev bližších k chráněnému předmětu.
(74) Polymer Institute Brno, spol. s r.o., Tkalcovská 2, Brno, 656 49;

---

6 (51) **D 01 D 5/247**
(21) **1999-187**
(71) KIMBERLY-CLARK WORLDWIDE, INC., Neenah, WI, US;
(72) Tsai Fu-Jya, Appleton, WI, US;
Topolkaraev Vasily Aramovich, Appleton, WI, US;
(54) **Mikroporézní vlákna**
(22) 19.06.1997
(32) 23.07.1996, 04.09.1996
(31) 1996/022299, 1996/697993
(33) US, US
(86) PCT/US97/10715
(87) WO 98/03706
(57) Mikroporézní vlákno /54/ obsahuje specifickou konfiguraci prázdných prostorů /52/, čímž se dosahuje výhodných úrovní smáčitelnosti, prostupu kapalin a mechanických vlastností. Uvedené vlákno má jemnost nejvýše 50 denier a procento prodloužení při přetržení alespoň 30 %. Vlákno má pevnost v tahu alespoň asi 200 MPa.
(74) Švorčík Otakar JUDr., Hálkova 2, Praha 2, 120 00;

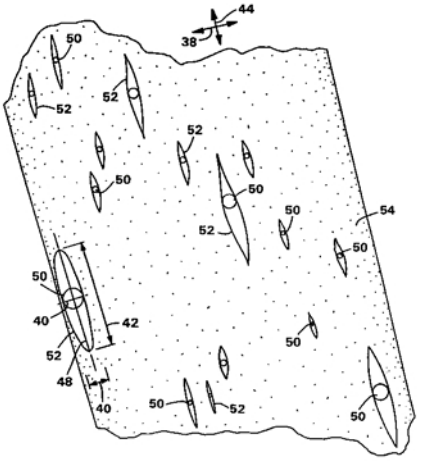

---

6 (51) **D 01 H 13/20, D 01 H 13/14, G 01 B 7/04**
(21) **1998-2269**
(71) NEW GEN, S. R. O., Třebíč, CZ;
(72) Uhlíř Pavel, Třebíč, CZ;
(54) **Zařízení pro hlídání rychlosti odvinu příze**
(22) 20.07.1998
(57) Zařízení pro hlídání rychlosti odvinu příze při pletení na jedno a víceválcových pletacích strojích, kde při překročení rychlosti nad, nebo pod kritickou hodnotu a dobu dojde k signalizaci kritického stavu a/nebo zastavení stroje. Zařízení sestává z mechanismu /1/ pro převod posuvného pohybu příze na pohyb rotační, ze snímače /2/ otáček rotačního pohybu připojeného k vyhodnocovacímu obvodu /3/, který je připojen k řídícímu obvodu stroje /4/. Mechanismus /1/ sestává z prvního kotouče /5/ opatřeného na svém obvodu /6/ drážkou /7/, ve které je částečně opásána příze /10/, nebo je ovinuta jedna smyčka příze /10/ a první kotouč /5/ je upevněn na hřídeli /8/, přičemž hřídel /8/ je na svých koncích uložen v ložiscích /9/. Snímač /2/ je tvořen na hřídeli /8/ pevně uchycenou kruhovou clonkou /11/ s otvorem /12/, je z jedné strany clonky /11/ umístěn vysílač /13/ světelného záření a z druhé strany clonky /11/ je proti otvoru /12/ zmístěn přijímač /14/ světelného záření.
(74) Langhans Jiří Ing., Na svahu 919/17, Třebíč, 674 01;

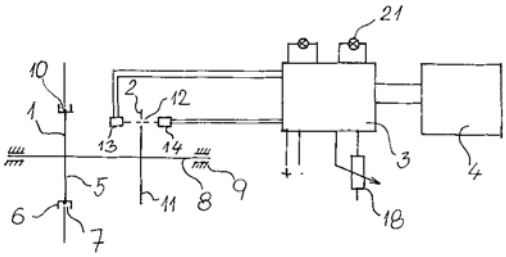

---

6 (51) **D 01 H 4/38**
(21) **1999-2752**
(71) W. SCHLAFHORST AG & CO., Mönchengladbach, DE;
(72) Wassenhoven Heinz-Georg, Mönchengladbach, DE;
(54) **Otevřené dopřádací zařízení**
(22) 03.08.1999
(32) 10.08.1998
(31) 1998/19836066
(33) DE

(57) Otevřené dopřádací zařízení /1/ má dopřádací rotor /3/, jehož dopřádací miska je otočně uložena pro rotaci velkými otáčkami v odsávaném rotorovém plášti /2/, uzavíratelném kanálovou deskou. Otevřené dopřádací zařízení má kanál /14/ vedení vláken, umístěný mezi rozvolňovacím zařízením /26/ a dopřádací miskou, který má úsek se stěnami se zvýšeným koeficientem tření. Kanál /14/ vedení vláken má úseky /29, 30/, jejich stěny mají odlišnou hloubku drsnosti. Stěny úseku /29/ na straně vstupu kanálu /14/ vedení vláken přitom , mají větší hloubku drsnosti, než stěny úseku /30/ na straně výstupu kanálu /14/ vedení vláken. Hloubka drsnosti v oblasti obou úseků /29, 30/ kanálu /14/ vedení vláken je přitom menší než průměrný průměr jednotlivých vláken /32/, který činí cca 10 μm.

(74) Švorčík Otakar JUDr., Hálkova 2, Praha 2, 120 00;

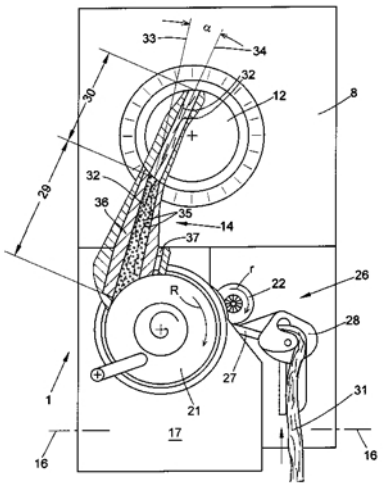

6 (51) **D 03 C 7/02**
(21) **1998-2210**
(71) VS PLASTIK S. R. O., Vsetín, CZ;
PAVEL CHALOUPKA-PAVETEX, Moravský Krumlov, CZ;
(72) Jakubo Jozef Ing., Vsetín, CZ;
(54) **Perlinková nitěnka**
(22) 14.07.1998
(57) Perlinková nitěnka /18/ sestává ze dvou základních částí, a to kovové půlnitěnky /1/, tvořené dvěma rameny /2, 3/ spojené můstkem /4/ s koncovým očkem /5/ a zakončené závěsným vedením /6/ na vnějších stranách ramen /2, 3/, a plastové tažné nitěnky /9/, tvořené párem zdvihacích táhel /10, 11/, z nichž každé má koncové závěsové patky /12, 13/ navazující na ramena /14, 15/, mezi nimiž je náběh /16/ s vodicím otvorem /17/ a náběhovou hranou /20/, pod níž je situována kontaktní část /23/. Každé táhlo /10, 11/ má v kontaktní části /23/ náběhu /16/ vytvořen naváděcí výřez /21/, do něhož vyúsťuje průchozí vodicí otvor /17/ náběhu /16/. Dolní část naváděcího výřezu /21/ přivrácená dolnímu rameni /15/ táhla /10, 11/ tvoří doraz /22/ náběhu. Naváděcí výřez /21/ pravého táhla /10/ kopíruje protilehle naváděcí výřez /21/ levého táhla /11/ tažné nitěnky /9/, a je např, půlkruhový. Závěsové patky /12, 13/ jsou vytvarovány do závěsu /19/ ve tvaru písmene C se zakulaceným rozšířeným zakončením. Každé závěsné vedení /6/ ramen /2, 3/ kovové půlnitěnky /1/ má ve své spodní vnější části přerušení /7, 8/.
(74) Smrčková Marie ing., Ctiradova 1, Praha 4, 140 00;

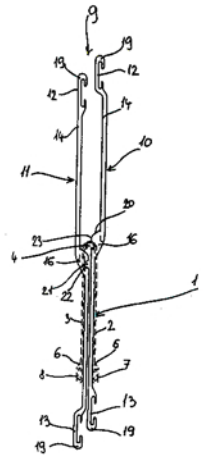

7 (51) **D 06 P 1/52, D 06 P 3/66**
(21) **1999-2981**
(71) IMPERIAL CHEMICAL INDUSTRIES PLC, London, GB;
(72) Collins Geoffrey William, Greasby, GB;
Burkinshaw Stephen Martin, Collingham, GB;
Gordon Roy, Middlesbrough, GB;
(54) **Barvení textilií**
(22) 18.02.1998
(32) 24.02.1997
(31) 1997/9703813
(33) GB
(86) PCT/GB98/00499
(87) WO 98/37270
(57) Celulosové materiály se barví reaktivními barvivy tak, že se tkanina předběžně zpracuje polykationaktivním polymerním činidlem, které je popřípadě také polynukleofilní. Tímto činidlem může být polykvarterní amoniová látka, zejména poly/DADMAC/ nebo polyvinylpyridin, zejména taková látka, která obsahuje nukleofilní místa, jako jsou primární aminoskupiny, například kopolymery polyallylaminu a DADMAC a polyvinylpyridiny kvarternisované ω-aminoalkylovými skupinami. Barviva mohou reagovat s nukleofilními centry tak, že se vyčerpá barvicí lázeň fixací spíše než substantivitou na substrát. Potřebu použití solí k dosažení substantivity lze vynechat a promývání po barvení za účelem odstranění nezreagovaného nebo zhydrolysovaného barviva je mnohem jednodušší. Materiál vybarvený tímto způsobem za použití reaktivních barviv má dobrou stálost v praní. Lze barvit řadu celulosových substrátů, včetně lyocelových vláknitých materiálů a směsných materiálů s polyamidy.
(74) Hakr Eduard Ing., Přístavní 24, Praha 7, 170 00;

7 (51) **D 21 H 17/23**
(21) **1998-2447**
(71) MASÁK Vladimír Ing., Praha, CZ;
SOLAR Jiří, Praha, CZ;
KOUDELKA Oldřich, Praha, CZ;
(72) Masák Vladimír Ing., Praha, CZ;
Solar Jiří, Praha, CZ;
Koudelka Oldřich, Praha, CZ;
(54) **Pojivo pro lepení rozvlákněného recyklovaného odpadového papíru či jiných látek**
(22) 05.08.1998
(57) Vynález se týká nového druhu pojiva pro lepení rozvlákněného recyklovaného odpadového papíru či jiných vláken především v technologii prostříkávání proudu vzduchem nesených vláken pojivem, ale i pro jiné

technologie pojení. Pojiva podle vynálezu lze použít při použití zmíněné technologie prostřiku například ve stavebnictví pro tepelné zvukové izolace, v zemědělství při rekultivaci výsypek a skládek a při úpravě svahů silnic a dálnic takzvaným hydroosevem, v průmyslu při výrobě tepelně izolačních desek a při použití k integrované tepelné a zvukové izolaci strojů a vozidel. Pojivo pro lepení rozvlákněného recyklovaného odpadového papíru či jiných vláken technologií prostříkávání proudu vzduchem nesených vláken, která obsahuje lepidlo na bázi lignosulfitového výluhu. Pojivo může dále obsahovat další lepivé voudou ředitelné složky, např. na bázi akrylátů.

---

7 (51) **D 21 H 17/71, // D 21 H 17:07, D 21 H 17:09, D 21 H 17:16, D 21 H 17:17, D 21 H 17:24, D 21 H 17:42, D 21 H 17:68**
(21) **1999-2748**
(71) AKZO NOBEL N. V., Arnhem, DE;
(72) Frölich Sten, Askim, SE;
Lindgren Erik, Bohus, SE;
Sikkar Rein, Floda, SE;
(54) **Klížení papíru**
(22) 03.02.1998
(32) 05.02.1997, 05.02.1997, 30.12.1997
(31) 1997/97850017, 1997/97850016, 1997/9704931
(33) EP, EP, SE
(86) PCT/SE98/00192
(87) WO 98/33979
(57) Vodná disperze, která obsahuje klížící prostředek reaktivní s celulozou a dispergační systém obsahující nízkomolekulární kationtovou organickou sloučeninu s molekulovou hmotností menší než 10 000 a aniontový stabilizátor, způsob její přípravy a použití při výrobě papíru. V podstatě bezvodá kompozice, která obsahuje klížící prostředek reaktivní s celulozou, nízkomolekulární kationtovou organickou sloučeninu s molekulovou hmotností menší než 10 000 a aniontový stabilizátor, způsob její přípravy a použití při přípravě vodné disperze s celulozou reaktivního klížícího prostředku. Výhodné aniontové stabilizátory zahrnují aniontové sloučeniny působící jako stabilizátory a/nebo které jsou účinné v kombinaci s kationtovými sloučeninami ke stabilizaci klížícího prostředku ve vodné fázi, stejně jako aniontové sloučeniny známé jako výhodné dispergátory při výrobě klížících disperzí. Přednostně je aniontová sloučenina ve vodě rozpustná nebo ve vodě dispergovatelná. Aniontový stabilizátor může být vybrán z organických nebo anorganických sloučenin a může být odvozen z přírodních nebo syntetických zdrojů.
(74) Čermák Karel Dr., Národní 32, Praha 1, 110 00;

---

7 (51) **D 21 H 17/71, // D 21 H 17:16, D 21 H 17:17**
(21) **1999-2722**
(71) AKZO NOBEL N. V., Arnhem, NL;
(72) Hällström Hans, Nacka, SE;
Frölich Sten, Askim, SE;
Lindgren Erik, Bohus, SE;
Sikkar Rein, Floda, SE;
(54) **Vodná disperse hydrofobního materiálu**
(22) 03.02.1998
(32) 05.02.1997, 05.02.1997, 30.12.1997
(31) 1997/97850017, 1997/97850016, 1997/9704932
(33) EP, EP, SE
(86) PCT/SE98/00193
(87) WO 98/33980
(57) Vodná disperze, která obsahuje dispergátor a disperzní fázi obsahující hydrofobní materiál. Dispergátor obsahuje aniontovou sloučeninu s molekulovou hmotností menší než 50 000 a vybranou ze sloučenin obsahujících uhlík a sloučenin obsahujících křemík, a kationtovou organickou sloučeninu s molekulovou hmotností menší než 50 000.Příprava a použití disperze při výrobě papíru. V podstatě bezvodá kompozice, která obsahuje hydrofobní materiál, aniontovou sloučeninu s molekulovou hmotností menší než 50 000 a vybranou ze sloučenin obsahujících uhlík a sloučenin obsahujících křemík, a kationtovou organickou sloučeninu s molekulovou hmotností menší než 50 000, stejně jako jejího použití při přípravě vodné disperze.
(74) Čermák Karel Dr., Národní 32, Praha 1, 110 00;

---

7 (51) **E 01 D 19/08, E 04 D 13/04, E 03 F 5/04**
(21) **1998-2330**
(71) VLČEK Petr Ing., Plzeň, CZ;
VLČEK Radek, Plzeň, CZ;
(72) Vlček Petr Ing., Plzeň, CZ;
Vlček Radek, Plzeň, CZ;
(54) **Odvodňovací odtoková část mostní vpusti**
(22) 24.07.1998
(57) Řešení se týká odvodňovací odtokové části mostní vpusti, která je nastavitelná ve směru potrubí a je umístěna ve dně talíře (1) mostní vpusti. V talíři (1) je dále umístěn hrnec s odvodňovacími otvory, ve kterém je rošt, jehož rám je usazen na vyrovnávacích podložkách. Odvodňovací odtoková část sestává z kloubu (3), který je tvořen segmentem (4), nálevkou (7), střední částí (5) a otočnou částí (6). Ve dně talíře (1) je otvor (11), na jehož obvodu je vytvořena příruba (13), pod kterou je zešikmená část (14), v té je umístěn nálevkovitý segment (4) a pod ním je nálevka (7). Její spodní část přechází do střední části (5) ve tvaru polokoule, s dolním okrajem zkoseným ve sklonu, který je rovnoběžný se sklonem stěny nálevky (7) a zároveň zkosený souhlasně s horním okrajem otočné části (6). Ta má též tvar polokoule, ze které na spodní straně vyúsťuje hladký konec potrubí. V přírubě (13) je pevně uchycena kruhová redukce (2) se středovým otvorem (10), který je po obvodu opatřen vybráním (9) k uchycení horní části segmentu (4), která je tvarově shodná s vybráním (9). Mezi střední částí (5) a otočnou částí (6) kloubu (3) je těsnicí kroužek (12).
(74) Langrová Irena, Riegrova 1, Plzeň, 301 11;

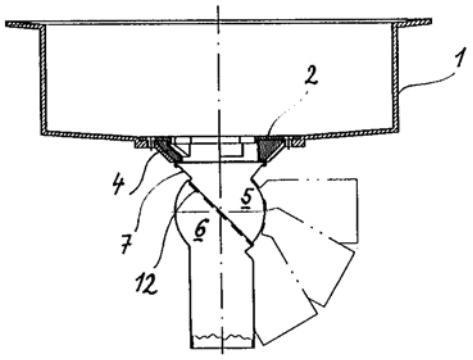

---

7 (51) **E 02 B 15/00**
(21) **1998-2381**
(71) KOVÁŘ Josef, Praha, CZ;
KOVÁŘ Petr, Praha, CZ;
Kovář Petr, Praha, CZ;
(72) Kovář Josef, Praha, CZ;
(54) **Způsob a zařízení k aplikaci korekčních přípravků, zvláště přípravků pro omezení bujení sinic na vodních plochách**
(22) 29.07.1998
(57) Řešení se týká způsobu a zařízení k aplikaci korekčních přípravků, zvláště pro omezení bujení sinic na vodních plochách, kdy se z vodní plochy průběžně odebírá určité množství vody, do které je přidáván korekční přípravek, přičemž tato směs je vnášena zpět na vodní plochu. Zařízení sestává z vodní trysky /1/ uchycené k plavidlu /7/, přičemž mezi jeho vstupem a výstupem je uspořádáno axiální čerpadlo /2/ a vyústění přívodního potrubí /5/

korekčního přípravku. Výstupní část /10/ vodní trysky /1/ je tvaru Venturiho trubice s osou ve směru pohybu plavidla /7/, přičemž vyústění přívodního potrubí /5/ do vodní trysky /1/ je v místě jejího nejmenšího průřezu.

(74) Novotný Karel Ing., Terronská 21, Praha 6, 160 00;

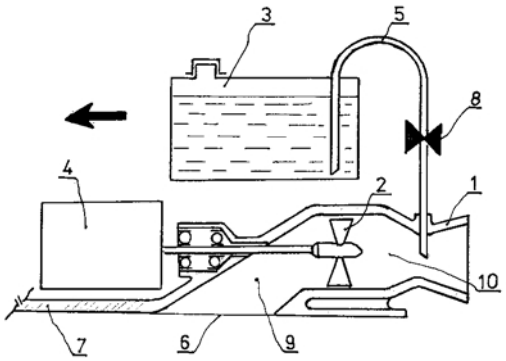

---

7 (51) **E 02 D 5/04**
(21) **1999-472**
(71) PROFILARBED S. A., Esch/Alzette, LU;
(72) Bastian Roland, Mamer, LU;
Schmitt Alex, Noerdange, LU;
Reinard Charles, Esch/Alzette, LU;
Meyrer Marc, Mondercange, LU;
(54) **Štětovnice tvaru U s nízkým odporem při zarážení**
(22) 22.07.1997
(32) 14.08.1996
(31) 1996/88805
(33) LU
(86) PCT/EP97/03951
(87) WO 98/06905
(57) Štětovnice tvaru U se skládá z pásnice /10/, která je plochá v podstatě po celé své šířce, ze dvou plochých stojin /12/ připojených k pásnici /10/ symetricky vzhledem k rovině /8/, která je kolmá k pásnici /10/, a ze záchytného prvku /14/, umístěného na konci každé z obou stojin /12/. Štětovnice má podíl hloubky k užitečné šířce větší než 0,18 nebo rovný 0,18. Užitečná šířka se definuje jako vzdálenost mezi středovými osami záchytných prvků /14/ a hloubka se definuje jako vzdálenost, která dělí rovinu procházející středovými osami obou záchytných prvků /14/ a vnější čelo /22/ pásnice /10/. Konkávní rohy /18/ definované přechodovými spoji mezi pásnicí a stojinami jsou významně zploštěny přidanou tloušťkou /26/ materiálu pro dosažení snížení odporu štětovnice při zarážení.
(74) Andera Jiří Ing., Nad Štolou 12, Praha 7, 170 00;

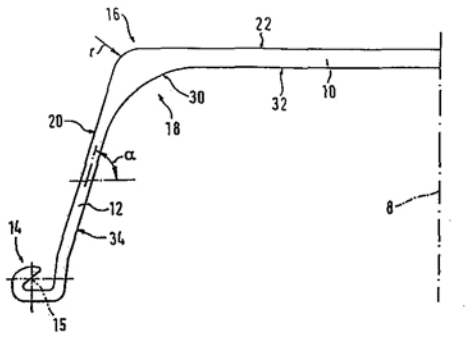

---

7 (51) **E 04 B 1/58, F 16 S 3/02**
(21) **1999-2716**
(71) OCTANORM-VERTRIEBS GMBH FÜR BAUELEMENTE, Filderstadt, DE;
(72) Bruder Hans, Aichtal-Aich, DE;
(54) **Nosný profil pro montážní systém k výrobě stavebnicových konstrukcí**
(22) 30.07.1999
(32) 30.07.1998, 27.11.1998
(31) 1998/19834372, 1998/29821204
(33) DE, DE
(57) Řešení se týká nosného profilu pro montážní systém k výrobě stavebnicových konstrukcí. Pro zhotovení veletržních a výstavních staveb se používá velké množství profilových trubek s různými průřezy. Takové profilové trubky se však, nejsou-li již předem zvláštním způsobem vytvořeny, nemohou zpravidla čelně nasazovat na shodující se profily a proto je navržen přizpůsobovací článek /6, 36, 46, 57/ s alespoň jednou dutou komorou /7/ pro upínací zámek /9/, který je vložen z čelní strany do otevřeného konce profilové trubky /1, 1a, 1b, 27, 28, 29, 32, 33, 44, 54, 56/ a tam zajištěn. Tímto způsobem jsou vytvářeny profilové trubky různých průřezů k nasazování z čelní strany.
(74) Všetečka Miloš JUDr., Hálkova 2, Praha 2, 120 00;

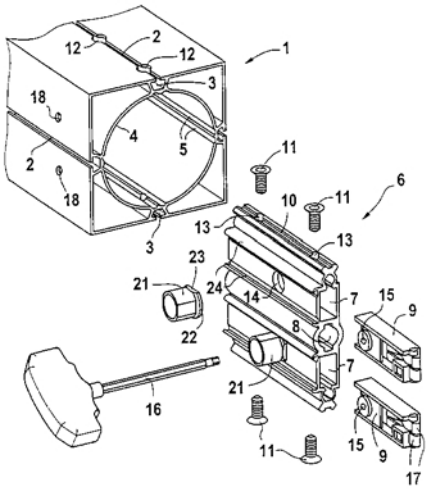

---

7 (51) **E 04 B 2/28, E 04 B 1/02, E 04 C 2/30, E 04 C 2/00**
(21) **1998-2489**
(71) SCHRAMM Horst, München, DE;
(72) Schramm Horst, München, DE;
(54) **Prostřídaná dvouplášťová stěna**
(22) 07.08.1998
(57) Řešení se týká prostřídané dvouplášťové stěny, která sestává z masivních dílů /2, 3/, které probíhají s výhodou po celé výšce budovy a jsou ve dvouplášťové stěny doplněny lehkými plášti /6/. Jako dělicí stěny /1/ mezi byty jsou tyto prostřídané dvouplášťové stěny dimenzovány jako protipožární stěny, přičemž jejich masivní části jsou střídavě obráceny k oběma sousedním obytným jednotkám /16, 17/ a stropy podlaží jsou k zabránění přenosu hluku uloženy jen na příslušných masivních částech. U obvodových stěn /3/ jsou masivní části uspořádány vně. Jsou s výhodou uspořádány s odstupy pro zabudování oken a doplňkových lehkých dílů.
(74) Chlustina Jiří Ing., Jana Masaryka 43, Praha 2, 120 00;

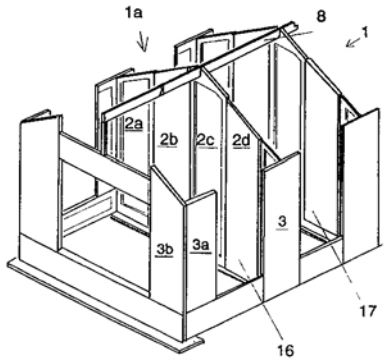

6 (51) **E 05 C 7/06**
(21) **1999-1166**
(71) LAUTERBACH Heinrich, Schwaig, DE;
(72) Lauterbach Heinrich, Schwaig, DE;
(54) **Samočinný závorník**
(22) 17.10.1997
(32) 19.10.1996
(31) 1996/29618178
(33) DE
(86) PCT/DE97/02384
(87) WO 98/17885
(57) Řešením je samočinný závorník pro dveře nebo podobné součásti, zvláště pro nábytkové dveře, skládající se z nejméně jedné přijímací části /1/ umístěné na otevíracím dveřním křídlu /4/ nebo rámu /10/ a nejméně jedné závěrné části /2/ na druhém stabilním dveřním nebo jednoduchém dveřním křídlu /3/. Závěrná část má řídící kulisu /13/ pro trn /5"/ vyčnívající do strany ze závěrné části /2/ z vertikální v závěrné části posuvně uložené závory. Závora /5/ nepřesahuje v otevřené poloze dveřního křídla /3/ nebo nepatrně přesahuje horní hranu závěrné části /2/ a v uzavřené poloze dveřního křídla vyčnívá do otvoru v příslušné části rámu. Přijímací část /1/ má vybrání /6/, do kterého zapadá trn /5"/ závory /5/, posunující se při procesu závírání podél vedení řídící kulisy /13/ a ve kterém trn /5"/ spočívá v uzavřené poloze dveřního křídla a řídící kulisa /13/ závěrné části /2/ je sutuována šikmo vhůru pro uvedení trnu /5"/ při zavíracím procesu do otáčivého pohybu. Trn /5"/ je v uzavřené poloze dveřního křídla umístěn v záchytce /6'/ vybrání /6/ v přijímací části /1/.
(74) Řezáč Petr Ing. CSc.,
Severovýchodní VI 629/9, Praha 4, 141 00;

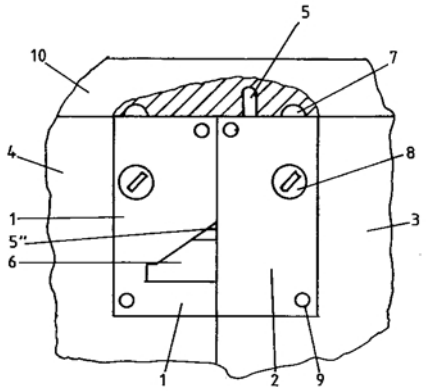

7 (51) **E 06 B 3/02, E 06 B 3/66**
(21) **1999-86**
(71) WOSCHKO Manfred, Löwenstein, DE;
WOSCHKO Donat, Obersulm, DE;
Woschko Manfred, Löwenstein, DE;
(72) Woschko Donat, Obersulm, DE;
(54) **Uspořádání bezrámového dveřního nebo okennního křídla a způsob jeho výroby**
(22) 11.07.1997
(32) 11.07.1996, 30.12.1996, 16.01.1997
(31) 1996/19628034, 1996/19654748, 1997/19701386
(33) DE, DE, DE
(86) PCT/EP97/03704
(87) WO 98/02632
(57) U uspořádání bezrámového dveřního nebo okenního křídla s izolačním zasklením se vychází z běžné konstrukce izolačního zasklení. V běžné okrajové výplni /9/ je odděleně od rozpěrky /4/ mezi skleněnými tabulemi /2, 3/ uložen nebo připevněn profil /10, 60, 80/ sestávající výhodně z plastu a mající tvar písmene U otevřeného směrem ven. Tento profil /10, 60, 80/ je pro uspořádání běžného otevíracího a sklopného kování. Tím se zajišťuje utěsnění prostoru /7/ mezi tabulemi vzhledem k vnějšku. Výhodné je použití jednoduchého bezpečnostního skla a upravení smaltování /23/ nebo podobného zakrytí v okrajové oblasti pro zakrytí rozpěrky /4/, okrajové výplně /9/, vzduchového prostoru /64/ a profilu /10, 60, 80/.
(74) Korejzová Zdeňka JUDr., Spálená 29, Praha 1, 110 00;

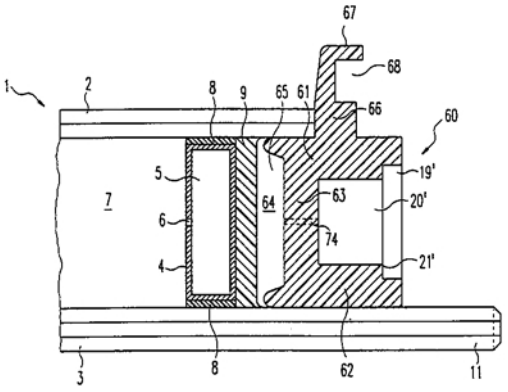

6 (51) **E 06 B 3/44, E 05 F 15/14**
(21) **1998-1821**
(71) ZEMEK Šimon, Zlín, CZ;
(72) Zemek Šimon, Zlín, CZ;
(54) **Automaticky ovládané lineární okno**
(22) 11.06.1998
(57) Automaticky ovládané lineární okno, opatřené hnací jednotkou /9/ pro posuv křídla /4/ sestává z křídla /4/ a okenního rámu /5/, uloženého v otvoru stavby /1/. Prostřednictvím hnací jednotky /9/ a podvozku /16/ s pojezdovými kolečky /17/ je křídlo /4/ suvně uloženo na vedení /14/ umístěném uvnitř okenního rámu /5/, tvořeného dvěma asymetrickými profily /51/ a /52/ spojenými izolačním páskem /15/ nebo profilem bez přerušených tepelných mostů. V ostění /2/ otvoru stavby /1/ je v místě uložení okenního rámu /5/ vytvořena dutina /3/, vůči které je orientována štěrbina /32/ vytvořená v okenním rámu /5/ pro průchod posuvného křídla /4/. Vě štěrbině /32/ okenního rámu /5/ jsou uspořádány těsnící profily /26/ dosedající na výplň /20/ uloženou v rámu křídla /21/.
(74) Kučera Zdeněk Ing., Padělky 548, Slušovice, 763 15;

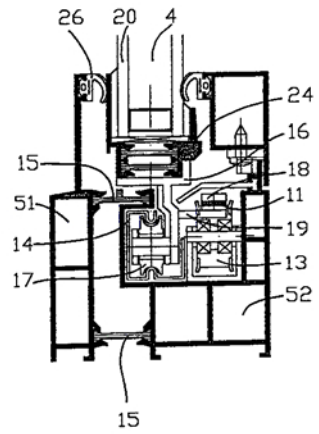

7 (51) **E 21 C 33/00, E 21 F 13/00**
(21) **1998-2470**
(71) TRANSPORTA A.S., Chrudim, CZ;
(72) Čtverák Petr Ing., Chrudim, CZ;
Dobiáš Jaroslav, Pardubice, CZ;
(54) **Zařízení pro přemísťování břemen, zejména technologických zařízení**
(22) 06.08.1998
(57) Zařízení pro přemísťování břemen má zdvihové jednotky /10, 10´/ pevně spojené s břemenem /1/. Každá zdvihová jednotka /10, 10´/ obsahuje opěrný ponton /3, 3´/, nad ním s břemenem /1/ spojené opěrné konzoly /5, 5´/. S pontonem jsou spojeny vodicí sloupy /8, 8´/, na nichž jsou suvně uložena vodicí oka /9, 9´/ upevněná na opěrných konzolách /5, 5´/. Mezi zdvihovými jednotkami /10, 10´/ je na spodní straně břemena /1/ upravena opěrná plocha /7/ s rozebiratelným spojením /11/ pro upevnění břemena /1/ na nosiči /2/.
(74) Popela Bohumil Ing., Kartouzská 4, Praha 5, 150 99;

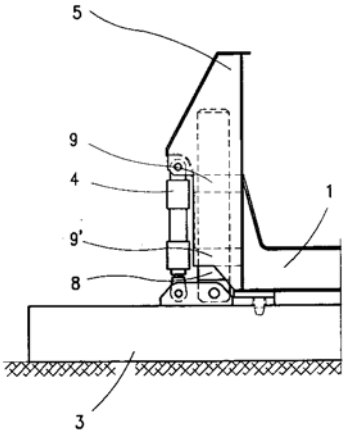

6 (51) **E 21 F 13/08**
(21) **1998-2213**
(71) TRANSPORTA A.S., Chrudim, CZ;
(72) Čech Jiří Ing., Pardubice, CZ;
(54) **Způsob přemístění poháněcí stanice opatřené kolejovými podvozky mimo dosah kolejového roštu**
(22) 14.07.1998
(57) Způsob přemístění poháněcí stanice /15/ která je opatřena na ramenech /7/ kolejovými podvozky, mimo dosah kolejového roštu spočívá v tom, že mezi rameny /7/ kolejových podvozků se pod hlavní nosníky /1, 1´/ rámu příčně uloží podkladové nosníky /3/. Nad ně se připevní zespodu k hlavním nosníkům /1, 1´/ pomocné trámce /2/. Na podkladové nosníky /3/ se usadí zvedáky /4/. Po částečném zdvihnutí poháněcí stanice /15/ se odstraní kolejové podvozky a k ramenům /7/ se podél hlavních nosníků /1, 1´/ připevní pomocné nosníky /9, 9´/, svou spodní opěrnou plochou /10/ níže než dolní pásnice hlavních nosníků /1, 1´/. Střídavým podkládáním a zvedáním se poháněcí stanice /15/ nadzdvihne do potřebné výše a pod podjetí housenicového podvozku /11/ se na něj poháněcí stanice uloží pomocnými nosníky /9, 9´/ a poté se převeze do nové polohy, kde se opačným sledem úkonů usadí na připravenou kolejovou trať.
(74) Popela Bohumil Ing., Kartouzská 4, Praha 5 - Smíchov, 150 99;

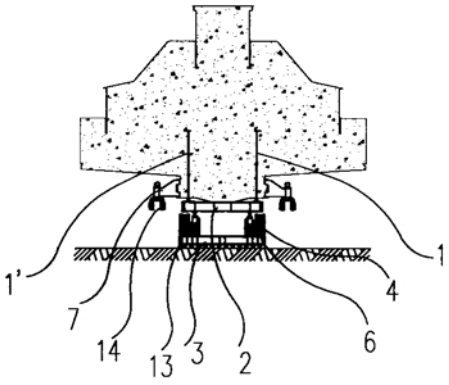

7 (51) **F 01 D 11/00, F 16 J 15/34**
(21) **1999-2492**
(71) ABB PATENT GMBH, Mannheim, DE;
(72) Urlichs Karl Dr. Ing., Nürnberg, DE;
(54) **Turbostroj s těsněním s kluznými kroužky**
(22) 13.07.1999
(32) 16.07.1998
(31) 1998/19831988
(33) DE
(57) Turbostroj má vstup /FD/ čerstvé páry, výstup /AD/ odpadní páry a nejméně dvě plynem mazaná těsnění /Wa, Wb/ s kluznými kroužky pro utěsnění skříně /TG/ turbíny v oblasti turbínového hřídele /TW/ unášejícího rotor /R/. Každé těsnění /Wa, Wb/ s kluznými kroužky má s rotorem /R/ rotující protilehlý kroužek /1/ a nerotující kluzný kroužek /2/, který je pohyblivě spojen se skříní /TG/ turbíny, případně tlumicí skříní /10/ prostřednictvím sekundárního těsnění /3/. Aby se zabránilo chybným funkcím sekundárních těsnění /3/ a těsnění /Wa, Wb/ s kluznými kroužky, je upraveno zařízení vytvářející nuceně a v pravidelných časových odstupech axiální relativní pohyby mezi rotorem /R/ a mezi skříní /TG/ turbíny, případně těsnicí skříní /10/.
(74) Čermák Karel Dr., Národní 32, Praha 1, 110 00;

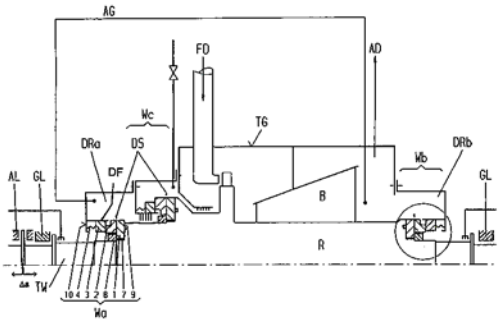

7 (51) **F 01 D 1/34, A 63 F 9/16, A 63 F 9/00**
(21) **1998-2838**
(71) THE PEDLAR FAMILY TRUST, Bay of Plenty, NZ;
(72) Pedlar Moananui Michael Kenneth, Bay of Plenty, NZ;
(54) **Rotor**

(22) 03.02.1997
(32) 15.03.1996
(31) 1996/286185
(33) NZ
(86) PCT/NZ97/00012
(87) WO 97/36093
(57) Rotor /1/ má v podstatě kulovitý tvar, neboť je vytvořen z celé první polokoule /2/, stonku /3/ a zbývající části /4/ druhé polokoule. Výhodný poměr hmotnosti celé první polokoule /2/ vůči hmotnosti stonku /3/ a zbývající části /4/ druhé polokoule je 0,75 až 0,85, výhodně 0,8. Při působení vnější síly na rotor /1/ se tento rotor /1/ otáčí kolem dvojice kolmých os /X, Y/, z nichž jedna je definována okrajem /6/. Z tohoto rotoru /1/ a statoru je vytvořena pracovní provozní jednotka, přičemž rotor /1/ je otočně vmontován do statoru s využitím hydraulických, pneumatických, elektrických a/nebo magnetických prostředků. Na rotoru /1/ mohou mít první polokoule /1/, stonek /3/ a zbývající část /4/ druhé polokoule různé barvy a tak rotor /1/ může tvořit například také hračku.
(74) PATENTSERVIS PRAHA a.s., Jivenská 1, Praha 4, 140 00;

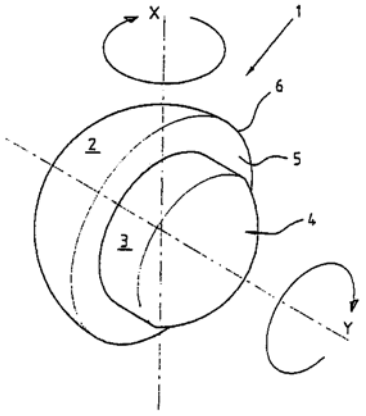

---

7 (51) **F 01 D 5/32, F 04 D 29/26**
(21) **1999-2162**
(71) ABB PATENT GMBH, Mannheim, DE;
(72) Sokol Bernd, Burgthann, DE;
Müller Horst, Weinberg, DE;
Feeder Georg Dipl. Ing., Nürnberg, DE;
Rupprecht Gerd, Leinburg, DE;
(54) **Uzávěr pro oběžné lopatky rotoru turbíny**
(22) 16.06.1999
(32) 17.06.1998
(31) 1998/19826897
(33) DE
(57) Uzávěr je určen zejména pro uzavírání místa zasunutí po obou stranách zářezuté obvodové drážky pro uložení patek (12) oběžných lopatek rotoru (1). Prostřednictvím vložky (6) je proti nosnému boku (3) v rotoru (1) turbíny podepřen vyplňovací kus (5) s obrysem přizpůsobeným patkám (12) lopatek. V podlahové oblasti uzávěru (2) je upraveno osazení (4) pro axiální podepření vyplňovacího kusu (5). Vložka (6) je opatřena drážkou (7), do které je zalisovatelný klín (10) pro rozepření vložky (6).
(74) Čermák Karel Dr., Národní 32, Praha 1, 110 00;

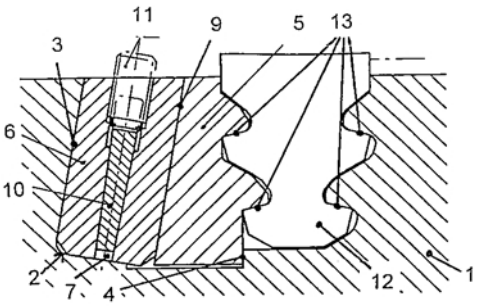

---

7 (51) **F 01 L 7/02, F 01 L 7/08**
(21) **1998-2428**
(71) DUDÍK Alois, Vsetín, CZ;
(72) Dudík Alois, Vsetín, CZ;
(54) **Sací a výfukový revolverový ventil pro spalovací motory**
(22) 03.08.1998
(57) Řešení navrhuje nahrazení talířových ventilů s dříkem sacích i výfukových jediným sacím a výfukovým revolverovým ventilem (5) tvaru dutého válce nebo komolého kužele s bočním výřezem. Ventil (5) se vloží nad píst spalovacího motoru do upraveného otvoru v hlavě válce. Při začátku každého zdvihu se ventil pootočí o 90°. Pootáčení ventilu (5) v rytmu zdvihů pístu spalovacího motoru je zajištěno pomocí maltézského kříže (2). Maltézský kříž (2) se pootáčí krokově pomocí hnacího kola (1) s palcem, které se otáčí v poměru 2:1 ke klikovému hřídeli a při každém zdvihu pístu se otočí o 360°. V průběhu pracovního oběhu spalovacího motoru při I.taktu se ventil (5) pootočí tak, že výřez je v ose sacího potrubí, při II.taktu se ventil pootočí tak, že výřez umožňuje funkci zapalovací svíčky, případně vstřikovací trysky, při III.taktu se ventil pootočí a vnitřní dutina působí jako spalovací prostor, při IV.taktu se ventil (5) pootočí tak, že výřez je v ose výfukového potrubí.

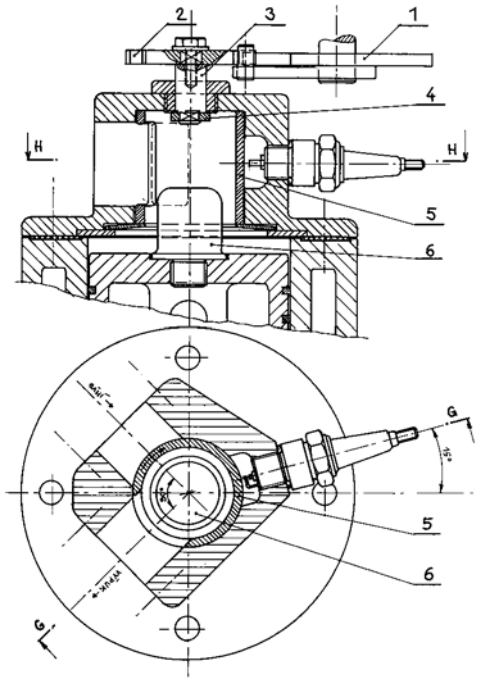

---

7 (51) **F 02 C 7/06, F 16 C 33/30, F 16 C 41/00**
(21) **1999-2633**
(71) ASEA BROWN BOVERI AG, Baden, CH;
(72) Bättig Josef, Egliswil, CH;
(54) **Radiální ložisko**
(22) 26.07.1999
(32) 29.07.1998
(31) 1997/19834111
(33) DE

(57) Radiální ložisko /3/ je určeno pro hřídele /1/ rychloběžných rotorů. Řešení má zajistit výhodné vystředění tlumičů se stlačeným olejem pro rychloběžné rotory s delší životností, s menšími nároky na prostor a s dostatečnou přesností vystředění. Vystřeďovací element /13/ rozděluje prstencovou štěrbinu /12/ do dvou dílčích prstencových štěrbin /14, 15/, přičemž ložisková skříň /2/ je vytvořena nejméně dvoudílná a první ložisková skříňová část /10/ omezuje radiálně navenek první dílčí prstencovou štěrbinu /14/ a druhá ložisková skříňová část /11/ omezuje radiálně navenek druhou dílčí prstencovou štěrbinu /15/.

(74) Čermák Karel Dr., Národní 32, Praha 1, 110 00;

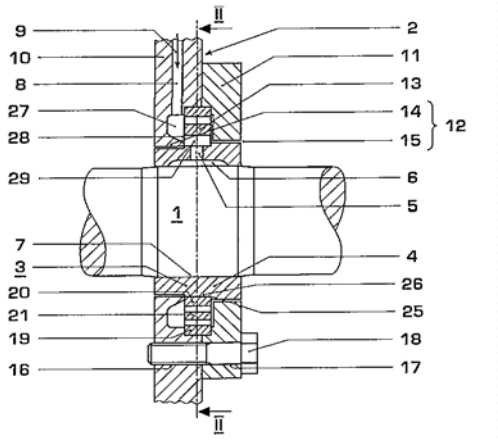

6 (51) **F 02 M 61/18**
(21) **1999-1677**
(71) ROBERT BOSCH GMBH, Stuttgart, DE;
(72) Arndt Stefan, Stuttgart, DE;
Maier Martin, Möglingen, DE;
Heyse Jörg, Markgröningen, DE;
(54) **Děrovaný, případně rozprašovací kotouč a vstřikovací ventil s děrovaným, případně rozprašovacím kotoučem**
(22) 10.09.1998
(32) 16.09.1997, 16.07.1998
(31) 1997/19740882, 1998/19831845
(33) DE, DE
(86) PCT/DE98/02674
(87) WO 99/14487

(57) Děrovaný kotouč /23/ má úplný průchod pro fluidum, který je vytvořen z vtokového otvoru /40/, výtokového otvoru /42/ a z nejméně jednoho mezi nimi upraveného kanálu /41/. Nejméně tři funkční roviny /45, 46, 47/ děrovaného kotouče /23/ s vtokovým otvorem /40/, kanálem /41/, výtokovým otvorem /42/ a přiváděcím otvorem /43/ plynu jsou na sobě vytvořeny prostřednictvím galvanického kovového odlučování, například vícenásobné galvanizace, takže děrovaný kotouč /3/ je jednodílný. Ve spodní funkční rovině /45/ jsou upraveny přiváděcí otvory /43/ plynu, skrz které lze přivádět plyn ve směru odstřikovaného fluida, čímž se umožní nejjemnější rozprašování fluida. Výtokové otvory /42/ jsou součástí přiváděcích otvorů /43/ plynu. Děrovaný kotouč /23/ je vhodný pro nasazení na vstřikovacích ventilech směs zhutňujících zvnějšku zapalovaných spalovacích motorů.

(74) Hořejš Milan Dr. Ing., Národní 32, Praha 1, 110 00;

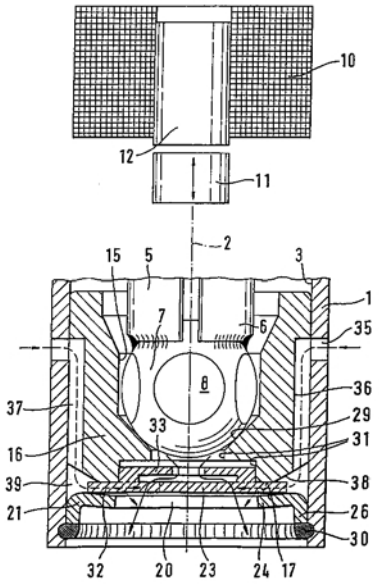

6 (51) **F 02 M 69/04**
(21) **1999-567**
(71) ROBERT BOSCH GMBH, Stuttgart, DE;
(72) Reiter Ferdinand, Markgröningen, DE;
Krause Heinz-Martin, Ditzingen, DE;
(54) **Vstřikovací ventil paliva**
(22) 17.06.1998
(32) 22.08.1997
(31) 1997/19736548
(33) DE
(86) PCT/DE98/01648
(87) WO 99/10650

(57) Ventil má na svém po proudu upraveném konci upravovací výstupek /40/, který sestává z plynu obklopující část /35/ a z vložkového tělesa /38/ a který je v obvodovém směru úplně obklopen trubkovým, tenkostěnným, kovovým plyn obklopujícím tělesem /30/, jehož upevnění na vstřikovacím ventilu je provedeno prostřednictvím západkového, zaskakovacího nebo upínacího spojení na unášeč /1/ ventilového sedla nejméně částečně obklopující plášťové těleso /15/ ve tvaru obstřiku z plastické hmoty. Korespondující spojovací elementy jsou provedeny ve tvaru ozubů /65/ a styčnic /66/.

(74) Hořejš Milan Dr. Ing., Národní 32, Praha 1, 110 00;

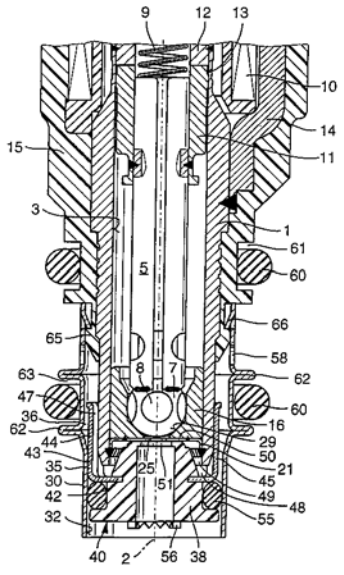

7 (51) **F 15 B 13/042, F 15 B 13/08**

(21) **1998-736**
(71) SCHWELM Hans, Kaarst, DE;
(72) Schwelm Hans, Kaarst, DE;
(54) **Ventilový systém**
(22) 03.10.1996
(32) 09.10.1995
(31) 1995/19537482
(33) DE
(86) PCT/DE96/01909
(87) WO 97/13980
(57) Ventilový systém má centrální blok se sedlovými a/nebo pístovými servoventily, s normalizovanou přípojnou styčnou plochu (12) i styčnou plochu (13) řídicího ventilu pro uložení řídicího ventilu (32), a čerpací potrubí (P), tankové potrubí (T), první pracovní potrubí (A), druhé pracovní potrubí (B), první řídicí potrubí (x) a druhé řídicí potrubí (y), přičemž jsou v něm uspořádána čtyři uložení (34, 36) ventilu pro uložení vždy jedné ventilové jednotky (C_1, C_2, C_3, C_4). Centrální blok je složen ze středního bloku (2) a ze dvou na něm uvolnitelně upevněných ventilových bloků (50, 60, 70, 80, 90, 100, 110, 120), přičemž střední blok (2) má dvě ventilové strany (6, 10) se vždy jednou styčnou plochou (22, 24) ventilového bloku pro uložení vždy jednoho ventilového bloku (50, 60, 70, 80, 90, 100, 110, 120). Řídicí vedení (x, y) jsou uspořádána tak, že každá ventilová jednotka (c_1, C_2, C_3, C_4) je ovladatelná prostřednictvím řídicího ventilu (32), upraveného na styčné ploše (13) řídicího ventilu (32), upraveného na styčné ploše (13) řídicího ventilu. Ve ventilovém bloku (50, 60, 70, 80, 90, 100, 110, 120) dvou nebo třícestného rozváděcího ventilu, obsahujícího sedlové a/nebo pístové servoventily, jsou dvě uložení (34, 36) ventilu a je zde konkrétně upraveno přesně jedno tankové potrubí (42) a čerpací potrubí (42´), přičemž tankové potrubí (42) vyúsťuje v prvním uložení (34) a čerpací potrubí (42´) ve druhém uložení (36).
(74) Čermák Karel Dr., Národní 32, Praha 1, 110 00;

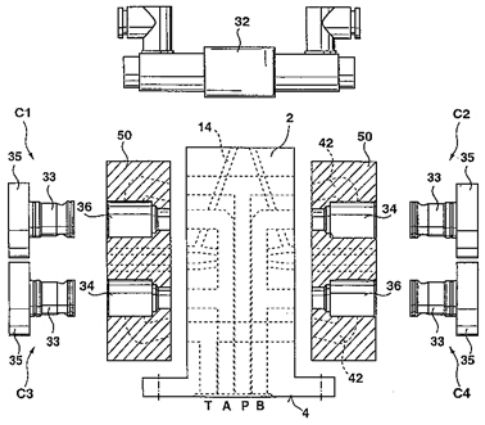

7 (51) **F 15 C 4/00, F 15 C 5/00, A 61 M 37/00**
(21) **1999-1766**
(71) LABORATOIRES D'HYGIENE ET DE DIETETIQUE, Paris, FR;
(72) Rossi Carole, Ramonville, FR;
Millot Philippe, Orgeux, FR;
Esteve Daniel, Ramonville-Saint-Anne, FR;
Mikler Claude, Dijon, FR;
Teillaud Eric, Talant, FR;
(54) **Miniaturní ventil pro plnění napájecího zásobníku aparátu pro transdermální aplikaci léčiva**
(22) 20.11.1997
(32) 21.11.1996, 29.05.1997
(31) 1996/9614230, 1997/9706613
(33) FR, FR
(86) PCT/FR97/02101
(87) WO 98/22719
(57) Miniaturní ventil obsahuje substrát /1/, nálož /5/ zápalného materiálu, účelně umístěnou na substrátu /1/ a v navzájem protilehlém uspořádání vzhledem ke kráterovitému vybrání /6/ substrátu /1/, a elektrický odpor /2/, uspořádaný ve vzájemném kontaktu s náložÍ /5/ zápalného materiálu, napájený předem stanoveným množstvím elektrické energie, zajišťující spalování uvedené nálože /5/ zápalného materiálu a prostřednictvím lokalizované destrukce substrátu /1/, způsobované působením tlaku plynů, vyvíjených během spalování této nálože /5/, uvolňování průchodu /8´/. Tento miniaturní ventil se používá pro plnění napájecího zásobníku /10/ léčiva aparátu pro transdermální aplikaci tohoto léčiva, uskutečňovanou prostřednictvím iontoforézy, přičemž tento ventil je umístěn tak, že představuje překážku tekutinového spojení mezi váčkem /14/ s léčivou tekutinou a napájecím zásobníkem /10/. Způsob výroby tohoto ventilu zahrnuje nanášení ochranné antileptací vrstvy na v podstatě rovinné čelní plochy /1', 1"/ substrátu /1/, vytvořeného z polovodičového materiálu, odolné proti působení roztoku pro leptání polovodičového materiálu, nanášení alespoň jedné elektricky nevodivé izolační vrstvy na ochrannou antileptací vrstvu v případě, že tato ochranná antileptací vrstva není elektricky nevodivá, vytvoření elektrického odporu /2/ na elektricky nevodivé izolační vrstvě, leptání čelní plochy /1', 1"/ substrátu /1/, na které je vytvořený elektrický odpor /2/, až do dosažení ochranné antileptací vrstvy a nanášení a ukládání nálože /5/ zápalného materiálu na vrchni stranu elektrického odporu /2/.
(74) Švorčík Otakar JUDr., Hálkova 2, Praha 2, 120 00;

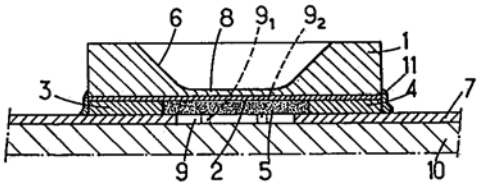

7 (51) **F 16 B 13/06, E 04 B 1/48**
(21) **1999-2608**
(71) FISCHERWERKE ARTUR FISCHER GMBH & CO. KG, Waldachtal, DE;
(72) Linka Martin, Horb a. N., DE;
Gallatz Armin, Empfingen, DE;
(54) **Rozpínací kotevní šroub z kovu**
(22) 22.07.1999
(32) 23.07.1998
(31) 1998/19833070
(33) DE
(57) Řešení se týká rozpínacího kotevního šroubu /1/ z kovu pro připevňování do měkkých stavebních hmot nebo stavebních hmot vykazujících dutiny, jako je porobeton, stavební kameny s dutinami nebo pod. Rozpínací kotevní šroub /1/ sestává z kolíku /2/ se závitem a z rozpínacího pouzdra /4/ rozpínatelného vyhnutím ramen /6/, vytvořených štěrbinami /10/, a uspořádaného na kolíku /2/ se závitem. Kolík /2/ se závitem na svém předním konci vykazuje spoj /3/, o který se opírají volné konce ramen /6/ při přitahování spoje /3/ směrem k ústí vyvrtaného otvoru. Na hlavici /5/ pouzdra rozpínacího pouzdra /4/ jsou nasazeny zadní konce ramen /6/. Na tomto místě a ve střední oblasti ramen /6/ jsou navržena zeslabení /11, 12, 13/ průřezu pro vytvoření zlomových míst. Tím je již malou tažnou silou dosaženo vyhnutí ramen /6/ a velkých přídržných sil po vzpříčení rozpínacího pouzdra /4/.
(74) Všetečka Miloš JUDr., Hálkova 2, Praha 2, 120 00;

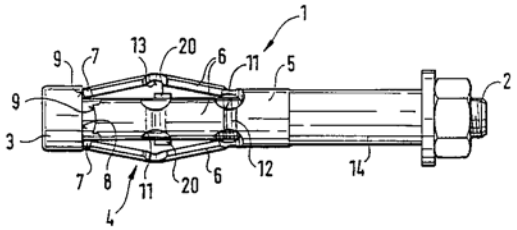

7 (51) **F 16 F 15/24**
(21) **1998-2317**
(71) ŠKODA AUTO, A. S., Mladá Boleslav, CZ;
(72) Pícha Miloš Ing., Kosmonosy, CZ;
(54) **Pohon vyvažovacích hřídelů**
(22) 23.07.1998
(57) Pohon vyvažovacích hřídelů vyvažující monomery prvního a druhého řádu sestává z klikového hřídele (1), opatřeného hnacím ozubeným kolem (2), které je v záběru se třemi ozubenými koly (3, 4, 5) nestejné velikosti, opatřené exentricky umístěnými závažími (9, 13), upevněnými na vyvažovacích hřídelích (6, 7, 8), jejichž osy (O_2, O_3, O_4) neleží v jedné rovině s osou O_1 klikového hřídele (1). Hnací ozubené kolo (2) a hnaná ozubená kola (3, 4, 5) jsou kolem své záběrové části opatřena čtyřmi vzájemně propojenými kruhovými oblouky (10) žlábkového průřezu, opatřenými mezi sebou uprostřed jedním sacím otvorem (11) a dvěma výtlačnými otvory (12) pro olej.

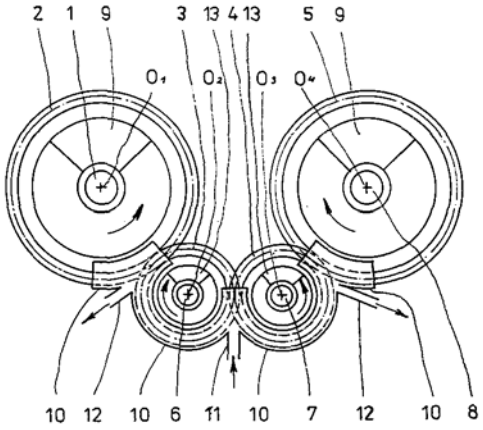

7 (51) **F 16 F 15/24**
(21) **1998-2316**
(71) ŠKODA AUTO, A. S., Mladá Boleslav, CZ;
(72) Pícha Miloš Ing., Kosmonosy, CZ;
(54) **Pohon vyvažovacího hřídele**
(22) 23.07.1998
(57) Pohon vyvažovacího hřídele, vyvažující momenty prvního řádu sestává z klikového hřídele (1), opatřeného hnacím ozubeným kolem (2), které je v záběru se třemi ozubenými koly (3, 4, 5) stejné velikosti, opatřenými exentricky umístěnou vyvažovací hmotou (9), upevněnými na hřídelích (6, 7, 8), jejichž osy (O_2, O_3, O_4) leží v jedné rovině s osou (O_1). Hnací ozubené kolo (2) a hnaná ozubená kola (3, 4, 5) jsou kolem své záběrové části opatřena čtyřmi vzájemně propojenými kruhovými oblouky (10) žlábkového průřezu, opatřenými mezi sebou jedním sacím otvorem (11) a dvěma výtlačnými otvory (12) pro olej.

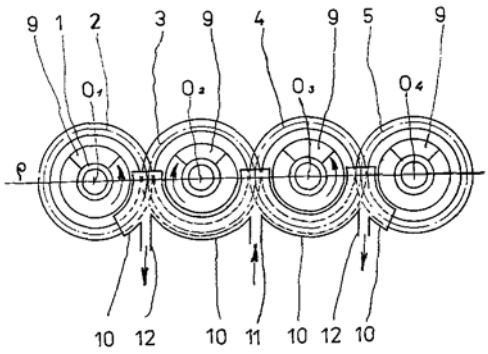

7 (51) **F 16 H 15/24**
(21) **1998-2505**
(71) SEDLÁČEK Miroslav ing. CSc., Praha, CZ;
HOSTIN Stanislav ing. CSc., Bratislava, SK;
ŠIMERA Miroslav Eur. ing., Praha, CZ;
(72) Sedláček Miroslav ing. CSc., Praha, CZ;
(54) **Zařízení pro změnu otáček**
(22) 07.08.1998
(57) Zařízení pro změnu otáček, sestává ze statoru /1/, jehož vnitřní průměr se ve směru podélné osy /100/ zmenšuje a ve statoru /1/ uloženého odvalovacího hlavního satelitu /2/, který dosedá na vnitřní stěnu statoru /1/. Hlavní satelit /2/ a/nebo stator /1/ je uložen přestavitelně ve směru podélné osy /100/ statoru /1/.
(74) Andera Jiří Ing., Nad Štolou 12, Praha 7, 170 00;

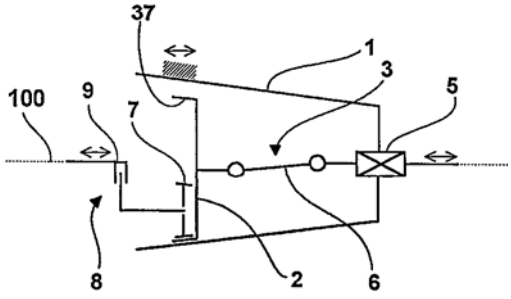

7 (51) **F 16 L 21/02**
(21) **1998-1066**
(71) LÜFTUNGSTECHNIK M. ORDOS. SPOL. S R. O., Přečáply, CZ;
(72) Ordos Michael, Přečáply, CZ;
(54) **Těsný spoj dílů potrubí**
(22) 08.04.1998
(57) Těsný spoj dílů potrubí má vnitřní díl /2/ uspořádán ve vnějším dílu /3/ potrubí. Mezi těmito díly /2, 3/ je uspořádána těsnicí manžeta /1/ ve tvaru prstence z pružného materiálu, která sestává z úložného ramena /11/, které plošně přiléhá na stěnu jednoho z dílů /2, 3/, a těsnicího ramena /12/, které ve volném stavu vystupuje směrem k druhému dílu /3, 2/. Těsnicí manžeta /1/ má ve volném stavu průřez ve tvaru písmene L a její úložné rameno /11/ plošně přiléhá na dno obvodové prohlubně /21/, který je vytvořena v jednom z dílů /2, 3/ potrubí na jeho straně přivrácené k druhému dílu /3, 2/ potrubí a má hloubku přesahující součet tlouštek ramen /11, 12/ těsnicí manžety /1/ ve volném stavu.
(74) Chlustina Jiří Ing., Jana Masaryka 43, Praha 2, 120 00;

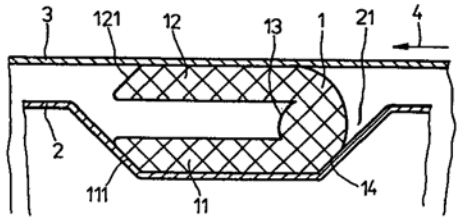

6 (51) **F 16 L 27/12**
(21) **1999-413**
(71) VIEREGGE Uwe, Gründau, DE;
(72) Vieregge Uwe, Bründau, DE;
(54) **Teleskopická trubka, zejména pro sprchovací systémy**
(22) 06.08.1997
(32) 09.08.1996
(31) 1996/19632133
(33) DE
(86) PCT/EP97/04295
(87) WO 98/06967
(57) Teleskopická trubka /10/, zejména pro sprchovací systém, obsahuje vnější trubku /12/ a vzhledem k ní zastavitelnou vnitřní trubku /14/ s uvnitř vnější trubky probíhajícím vnitřním koncem /36/ s odchylným větším vnějším průměrem v hraniční oblasti vnitřní trubky, jakož i obsahujícím vnitřní trubku obklopující fixační prvek /26/ pro vnější trubku, jejíž vnější konec /22/ se v něm nachází. Vnější konec /22/ vnější trubky je rozšířen a je zaveden do kruhovitého uchycení /24/ fixačního prvku, který vykazuje podél vnější strany vnější trubky se nacházející vnější okraj /34/, který je zformován podle vnějšího okraje vnější trubky vpraveného do uchycení.
(74) Čermák Karel Dr., Národní 32, Praha 1, 110 00;

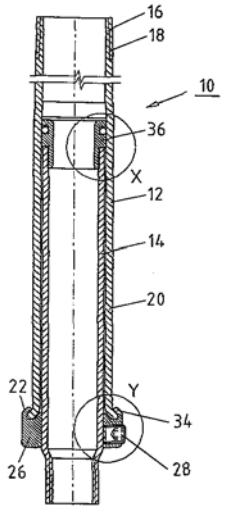

6 (51) **F 16 L 37/04**
(21) **1999-2230**
(71) MANNESMANN VDO AG, Frankfurt, DE;
(72) Hoffmann Heinrich, Heringen, DE;
Schlein Folf-Dieter, Rotenburg, DE;
(54) **Hadicová spojka pro propojení hadice s druhou součástí**
(22) 16.12.1997
(32) 20.12.1996
(31) 1997/19653257
(33) DE
(86) PCT/EP97/07064
(87) WO 98/28565
(57) Hadicová spojka pro propojení dvou hadic /3, 4/ má dvě hrdélka /1, 2/, každé s jednou spojkovou částí /5, 6/. Jedna spojková část /5/ má radiálně obíhající vodící nákružek /7/, který zabírá do drážky /9/ vytvarované v pouzdru /8/ druhé spojkové části /6/. Pouzdro /8/ je pro lehké vzájemné zasouvání spojkových částí /5, 6/ provedené pružně.
(74) Hořejš Milan JUDr., Ing., Národní 32, Praha 1, 110 00;

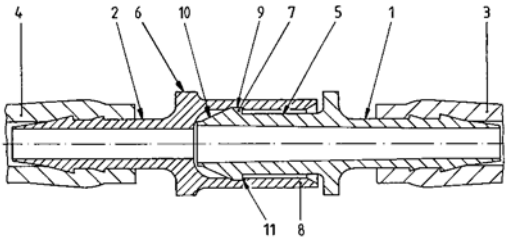

6 (51) **F 16 L 41/14, F 16 L 47/00**
(21) **1999-2810**
(71) KUNSTSTOFFRÖHREN SENDENHORST GMBH, Sendenhorst, DE;
(72) Funke Hans-Günter, Sendenhorst, DE;
Funke Norbert, Sendenhorst, DE;
(54) **Zařízení pro těsné spojení připojované trubky s kanalizační trubkou, zejména tenkostěnnou kanalizační trubkou**
(22) 12.12.1998
(32) 17.12.1997
(31) 1997/19756025
(33) DE
(86) PCT/EP98/08109
(87) WO 99/31428
(57) Řešením je zařízení pro těsné spojení připojované trubky s kanalizační trubkou /1/, zejména tenkostěnnou kanalizační trubkou, ve které je vytvořen odbočovací otvor /14/, obsahuje vnitřní díl /20/ s nejméně jedním závitem /23, 25/ a obvodovou přírubou /22/, která vyčnívá do kanalizační trubky /1/. Vnitřní díl /20/ je v odbočovacím otvoru /14/ uspořádán přírubou /22/ napřed. Dále obsahuje dosedací prstenec /30/ s dosedací přírubou /32/, která je přizpůsobena ke kontuře vnější obvodové plochy /12/ kanalizační trubky /1/. Vsazovací díl /40, 50/ je zašroubovacím závitem /43/ uspořádán nejméně na části jeho vnějšího povrchu a stahovacího prstence /50/. Vsazovací díl /40, 50/ je nejméně z části zašroubovatelný do vnitřního dílu /20/ a prstencové těsnění /24/ je dosedací přírubou /32/ dosedacího prstence /30/ a obvodovou přírubou /22/ nejméně z části přitlačeno k vnitřní obvodové ploše /13/ kanalizační trubky /1/ a k obvodové ploše /15/ odbočovacího otvoru /14/. Vsazovací díl je tvořen jednodílným připojovacím nátrubkem /20/ s připojovací trubkou /21/, ve které je nejméně na její části vytvořen vnitřní závit /23/ pro odbočovací nátrubek /40/ a na které je nejméně na její části vytvořen vnější závit /25/ pro stahovací prstenec /50/.Odbočovací nátrubek /40/ je také proveden s odobočovací trubkou /41/, která je nejméně zčásti opatřena zašroubovacím vnějším závitem /43/ a stahovací prstenec /50/, je tvořený kroužkem /51/ jako stahovací věnec, ve kterém je nejméně zčásti vytvořen vnitřní závit /51/ a na kterém je vytvořena obvodová opěrná příruba /54/.
(74) Chlustina Jiří Ing., Jana Masaryka 43, Praha 2, 120 00;

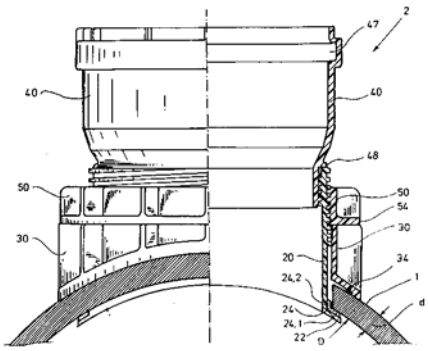

7 (51) **F 16 P 1/04, F 16 C 1/04**
(21) **1996-3116**
(71) GKN WALTERSCHEID GMBH, Lohmar, DE;
(72) Adamek Wolfgang Ing., Lohmar, DE;
Kretschmer Horst Ing., Köln, DE;
Entrup Hubert Grosse Ing., Lohmar, DE;
Nienhaus Clemens Ing., Neunkirchen-Seelscheid, DE;
Herchenbach Paul, Ruppichteroth, DE;
Sarfert Andreas, Bonn, DE;
Kämpf Klaus Ing., Lohmar, DE;
Schott Wilhelm Ing., Köln, DE;
(54) **Ochranné zařízení pro teleskopické hřídele**
(22) 24.10.1996
(32) 04.11.1995
(31) 1995/19541155
(33) DE
(57) Ochranné zařízení pro teleskopické hřídele, zejména rotující kloubové hřídele /1/, je určeno pro pohon zemědělských nářadí nebo v zemědělských nářadích. Zařízení má dvě do sebe zasunuté a navzájem se překrývající a ve směru jejich podélné osy /5/ navzájem přestavitelné ochranné trubky /8, 9/ z plastické hmoty. Vnější ochranná trubka /8/ má tři po obvodu rozdělené dvojice žeber /13, 14/, která jsou uspořádána ve vzájemném odstupu a vytvářejí mezi sebou vždy jednu drážku /11/. Mezi dvojicemi žeber /13, 14/, která vystupují od vnitřní plochy /12/ vnější ochranné trubky /8/ dovnitř k podélné ose /5/, jsou uspořádány také dovnitř k podélné ose /5/ vystupující vodicí výstupky /15/, které vytvářejí vystředění a radiální podepření vnější ochranné trubky /8/ vzhledem k vnitřní ochranné trubce /9/. Vnější plocha vnější ochranné trubky /8/ je hladká, bez výstupků.
(74) Čermák Karel Dr., Národní 32, Praha 1, 110 00;

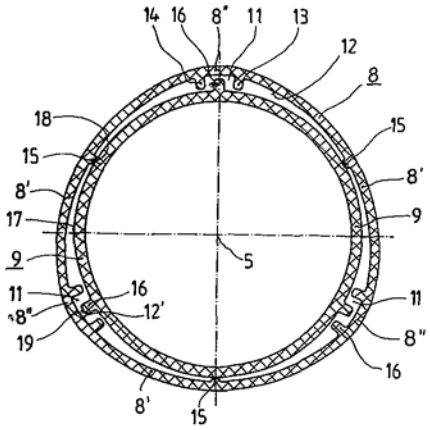

7 (51) **F 21 V 5/02**
(21) **1998-1737**
(71) PRECIOSA A. S., Jablonec nad Nisou, CZ;
(72) Matušek Miroslav ing. CSc., Jablonec nad Nisou, CZ;
Matyáš Radomír ing. CSc., Liberec, CZ;
(54) **Osvětlovací zařízení**
(22) 05.06.1998
(57) Osvětlovací zařízení, zejména jako dekorační a dárkový předmět, je tvořeno kompaktním skleněným tělesem (1) s vnitřním prostorovým motivem (4), které je na horní ploše reflexní zrcadlovou vrstvou (5). Skleněné těleso (1) je umístěno na neprůhledném podstavci (2) s dutinou (3) volně nebo je s ním pevně spojeno. V dutině (3) podstavce (2) je umístěn zdroj světla (7) s napájením v podstavci (2) nebo mimo něj.

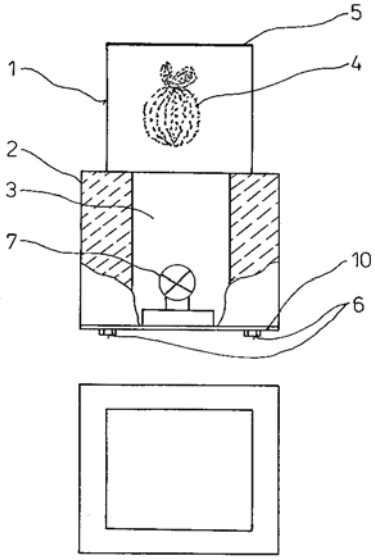

6 (51) **F 23 G 5/02, B 09 B 3/00**
(21) **1999-2543**
(71) THERMOSELECT AG, Vaduz, LI;
(72) Kiss Günter H., Minusio, CH;
(54) **Zařízení k provedení vysokoteplotní recyklace z heterogenně vzniklých odpadů a způsob jeho zavážení**
(22) 16.07.1999
(32) 30.07.1998
(31) 1998/19834470
(33) DE
(57) Řešení se týká zařízení k provedení vysokoteplotní recyklace pro heterogenně vzniklé odpady a způsob jeho zavážení. Způsob provedení se uskutečňuje v podstatě podle známého termoselektního postupu. Zařízení podle vynálezu je vytvořeno tak, že heterogenně vzniklé odpady se v netříděné formě bez dalšího předběžného zpracování lisují do kompaktních balíků a poté se přivádějí do vyhřívaného kanálu, v němž se odpařují tekutiny a lehce prchavé látky. Zařízení se vyznačuje tím, že na samém počátku kanálu je nevyhřívaný úsek, do kterého je možné přivést alespoň jeden balík slisovaného odpadu.
(74) PATENTSERVIS PRAHA a.s., Jivenská 1, Praha 4, 140 00;

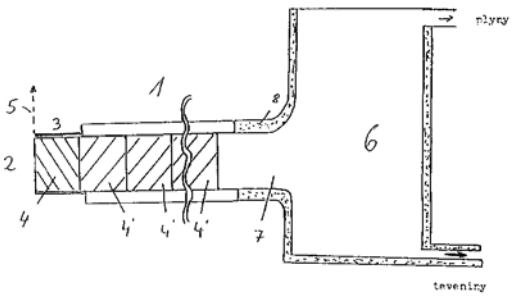

6 (51) **F 23 K 3/14**
(21) **1999-2600**
(71) MARTIN GMBH FÜR UMWELT- UND ENERGIETECHNIK, München, DE;
(72) Martin Johannes Josef Edmund Dipl. Ing., München, DE;
Weber Peter, München, DE;
(54) **Zavážecí zařízení**
(22) 22.07.1999
(32) 29.07.1998
(31) 1998/19834294
(33) DE
(57) Zavážecí zařízení /2/ zahrnuje násypku /11/, násypný žlab /12/, podávací stůl /13/ a nejméně jeden zavážecí element /14/, který se skládá z posuvného dílu /15/ a vodicího dílu /16/. Zatímco posuvný díl /15/ slouží k dopravě paliva. vodicí díl /16/ slouží k vedení posuvného dílu /15/ a k utěsnění zavážecího elementu /14/ směrem ven tak, že ze spalovacího prostoru nemohou unikat žádné plyny. Pro zamezení přisávání falešného vzduchu do spalovacího zařízení je vodicí díl /16/, který je ve tvaru kruhového válce, opatřen těsněním /21, 22/.
(74) Hořejš Milan Dr. Ing., Národní 32, Praha 1, 110 00;

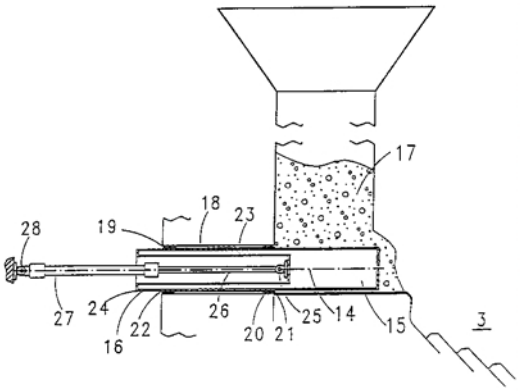

7 (51) **F 24 D 3/10**
(21) **1998-2078**
(71) OTTO HEAT HEIZUNGS-, ENERGIE- UND ANLAGENTECHNIK GMBH & CO. KG, Wenden-Gerlingen, DE;
(72) Böhme Mathias Dipl.-Ing., Münster, DE;
(54) **Kombinovaná expanzní nádoba**
(22) 29.06.1998
(32) 20.03.1998
(31) 1998/19813970
(33) DE
(57) Kombinovaná expanzní nádoba (10) pro kompenzaci změnami teploty vyvolávaných změn objemu v systému (28) užitkové vody a v systému (29) vytápění vodou, sestává z části (11, 11a) a je membránami (16, 22) rozdělena na plynový tlakový prostor (19, 24) a prostor (18, 23) pro vodu, kde prostory (18, 23) jsou přípojkami (14, 27) propojeny s vodními systémy (28, 29) a její podstatou je, že prostor (18) pro užitkovou vodu a prostor (23) pro topnou vodu jsou integrovány ve společné nádobě (10).
(74) Chlustina Jiří Ing., Jana Masaryka 43, Praha 2, 120 00;

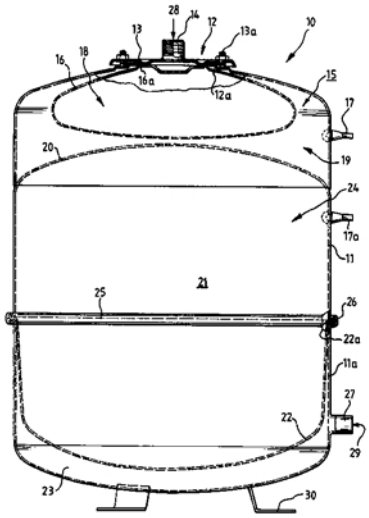

7 (51) **F 24 J 2/12**
(21) **1998-2363**
(71) ŠMÍD Antonín, Praha, CZ;
(72) Šmíd Antonín, Praha, CZ;
(54) **Kolektor slunečního záření**
(22) 27.07.1998
(57) Kolektor slunečního záření sestává z koncentrujících prvků (1), uspořádaných do systémů A, B rovnoběžných řad vzájemně se protínajících, jejichž osy svírají úhel 60 až 90?, a absorbérů (2) s kapalným teplonosičem, které mají v řezu tvar sploštělé trubky, jsou umístěny souměrně podle ohniskových rovin koncentrujících prvků (1) a jsou překřiženy, případně vzájemně propojeny. Na ploché spodní a/nebo horní části absorbérů (2) jsou umístěny polovodičové články (5). Koncentrující prvky (1) ve tvaru korýtek jsou opatřeny duplikátorovým pláštěm (6) a včetně absorbérů (2) jsou zhotoveny galvanotechnicky.
(74) Toningerová Daniela, Štětkova 20, Praha 4, 140 00;

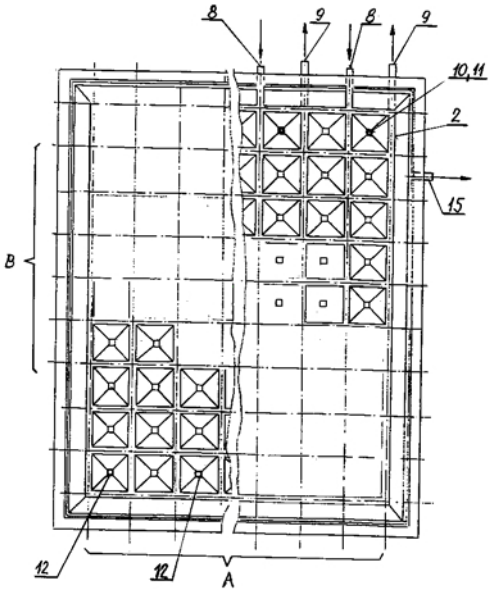

6 (51) **F 27 B 1/21, F 27 D 3/08, B 65 G 65/46, F 27 D 3/00**
(21) **1999-1662**
(71) VOEST-ALPINE INDUSTRIEANLAGENBAU GMBH, Linz, AT;
(72) Rosenfellner Gerald, St. Peter/Au, AT;
Wallner Felix, Linz, AT;
Kepplinger Leopold Werner, Leonding, AT;
(54) **Zařízení pro vypouštění a míchání hroudovité hmoty**
(22) 07.11.1997

(32) 12.11.1996
(31) 1996/1977
(33) AT
(86) PCT/AT97/00243
(87) WO 98/21537
(57) Zařízení je tvořeno dutým tělesem s otvorem směřujícím dolů a/nebo alespoň po jedné straně pro vypouštění reakční hmoty, přičemž v dutém tělese jsou uspořádány radiálně šrouby, jejichž hřídele různé délky jsou v jedné rovině a/nebo jeden šroub je konstruován jako průchozí. Jednou z možných kombinací hřídelů /2/ s vetknutými konci třech různých délek spočívá v radiálním uspořádání hřídelů do tvaru osmiúhelníka ve vysoké peci /1/, kde protilehlé hřídele /2/ s vetknutými konci jsou stejně dlouhé. Prázdná oblast, to je neaktivní prostor ve středu vysoké pece, je v této kombinaci značně zmenšen.
(74) Kalenský Petr JUDr., Hálkova 2, Praha 2, 120 00;

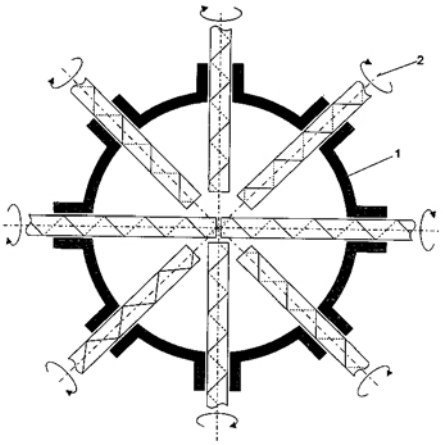

7 (51) **F 27 D 1/16, B 22 D 41/02**
(21) **1999-3099**
(71) ALCOA CHEMIE GMBH, Ludwigshafen/Rhein, DE;
(72) Thelen Otto, Melsbach, DE; Middeldorf Thomas Ferdinand, Bochum, DE;
(54) **Způsob přípravy žáruvzdorných povlaků**
(22) 04.03.1998
(32) 05.03.1997
(31) 1997/19708847
(33) DE
(86) PCT/EP98/01212
(87) WO 98/39608
(57) Způsob slouží k výrobě monolitických žáruvzdorných vyzdívek v metalurgické nádobě a peci za použití tvarovek. Mezi tvarovku a stěnu s žáruvzdornou vyzdívkou se vytvoří vyplnitelný prostor určený k vyplnění, do kterého se zavede hydraulicky a/nebo chemicky vytvrditelná žáruvzdorná směs, která obsahuje granulované minerální hrubé složky a pojivovou základní hmotu s granulovanými minerálními jemnými složkami. K dosažení vysoké pevnosti v tlaku a teplotní stability žáruvzdorné směsi se hrubé složky vylijí do vyplňovaného prostoru a pojivová základní hmota, ve formě samotekoucí směsi, se zavede do vyplněného prostoru navazujícím nezávisle, s možností měnit sled úkonů.
(74) Švorčík Otakar JUDr., Hálkova 2, Praha 2, 120 00;

7 (51) **F 28 C 3/08**
(21) **1998-1425**
(71) THE UNIVERSITY OF NOTTINGHAM, Nottingham, GB;
(72) Riffat Saffa Bashir, Nottingham, GB; Eames Ian Williams, Nottingham, GB;
(54) **Rotační zařízení pro přenášení tepla**
(22) 05.11.1996
(32) 10.11.1995, 25.11.1995, 08.03.1996, 05.07.1996
(31) 1995/9522930, 1995/9524168, 1996/9604988, 1996/9614106
(33) GB, GB, GB, GB
(86) PCT/GB96/02704
(87) WO 97/17585
(57) Zařízení pro přenášení tepla obsahuje chladicí soustavu /1012/, která má oblast nízkého tlaku a oblast vysokého tlaku. Zařízení také může obsahovat soustavu /1014/ pro výrobu energie, mezi oblastí vysokého a nízkého tlaku spojenou s chladicí soustavou /1012/. Chladicí soustava /1012/ a soustava /1014/ pro výrobu energie jsou navzájem spojeny tak, že chladivo /1024/ z vysokotlaké oblasti může být vedeno soustavou /1014/ pro výrobu energie do nízkotlaké oblasti chladicí soustavy /1012/. Energie může být vyráběna soustavou /1014/ pro výrobu energie průchodem chladiva /1024/. Zařízení může také obsahovat absorpční oblast obsahující píst /2010/ a válec /2012/, ejektorové cykly /3012/ v kombinaci s absorpčními cykly /3014/, vláknité výměníky tepla, vírové trubice /3310/, a jedno z provedení vynálezu obsahuje lampu nebo svítilnu /4350/.
(74) Smola Josef Ing., Mendlovo nám. 1a, Brno, 603 00;

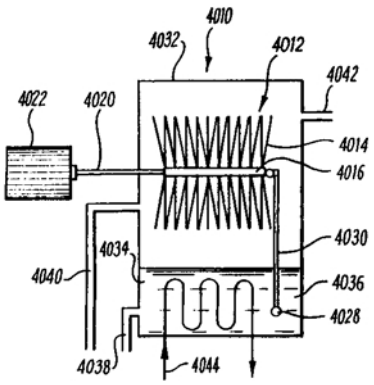

7 (51) **G 01 B 11/24**
(21) **1999-2820**
(71) PATENTES TALGO, A. S., Madrid, ES;
(72) López Gómez José Luis, Madrid, ES; Sánchez Revuelta Angel Luis, Madrid, ES; Gómez Gómez Carlos Javier, Madrid, ES;
(54) **Zařízení a způsob na měření nekruhovitosti a průměru železničních kol**
(22) 09.08.1999
(32) 12.08.1998
(31) 1998/9801744
(33) ES
(57) Zařízení na měření nekruhovitosti a průměru železničních kol, obsahuje odvalovací kolejnici /2/ na níž se odvaluje železniční kolo /1/, přídržnou kolejnici /8/ k přidržování kola /1/ ve vystředěné poloze během měření. Několik zdrojů /3/ složeného světla promítá několik složených světelných paprsků /9/ na měřené kolo /1/, přičemž tyto paprsky průběžně interferují na okolku kola a odvalovacím pásu kola. Obrázky vytvořené složenými světelnými paprsky se promítají přes neprůhledný filtr /4/. Obrázky promítané přes neprůhledný filtr /4/ se zachycují videokamerou /5/, která je předává do počítače /6/, kde se ukládají pro další zpracování. Způsob měření se spouští spouštěcím systémem /7/, který zjišťuje přítomnost kola /1/ a aktivuje nebo dezaktivuje měřicí zařízení.
(74) Hakr Eduard Ing., Přístavní 24, Praha 7, 170 00;

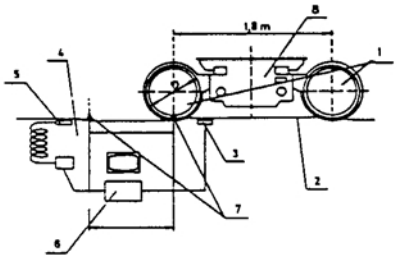

7 (51) **G 01 B 11/24, G 01 J 9/04**
(21) **1999-2707**
(71) PATENTES TALGO, S. A., Madrid, ES;
CONSEJO SUPERIOR DE INVESTIGACIONES CIENTIFICAS, Madrid, ES;
Ibanez Rodriguez Alberto, Madrid, ES;
Gomez-Ullate Alvear Luis, Madrid, ES;
Anaya Velayos José Javier, Madrid, ES;
Villanueva Martinez Eugenio, Madrid, ES;
Parrilla Romero Monserrat, Madrid, ES;
Fritsch Yusta Carlos, Madrid, ES;
(72) Sanchez Martin Teresa, Madrid, ES;
Sanchez Revuelta Angel Luis, Madrid, ES;
Martos Navarro José Antonio, Madrid, ES;
Lupianez Garcia Antonio, Madrid, ES;
(54) **Zařízení pro automatické vyhodnocování stavu odvalovacího pásu na kolech jedoucího vlaku**
(22) 30.07.1999
(32) 04.08.1998
(31) 1998/9801664
(33) ES
(57) Zařízení pro automatické vyhodnocování stavu odvalovacího pásu na kolech /9/ jedoucích vlaků obsahuje kolejnicový nosník /1/ pro každý kolejový úsek /8/ a vodicí kolejnici pro zajištění vedení kola /9/, snímače /P1, P2, P3, P4/ upravené pro přivádění do kontaktu s koly /9/ pojíždějícími nad nimi, držáky snímačů upevněné ke kolejnicovému nosníku pro zajištění kontaktu mezi koly /9/ a snímači /P/, ultrazvukové ústrojí /12/ pro přenos ultrazvukových impulsů ke kolům /9/ a generování odpovídajících ultrazvukových diagramů, místní procesor /13/ pro ovládání ultrazvukového ústrojí /12/ a přijímání ultrazvukových signálů ve vytvořených diagramech, počítač /14/ spojený s místním procesorem /13/ pro řízení ultrazvukového ústrojí /12/ a anténu /15/ spojenou s počítačem /14/ pro identifikaci skladby měření projíždějícího vlaku. Zařízení je využitelné pro zjišťování trhlin v odvalovacím pásu pojezdových kol /9/ kolejových vozidel.
(74) Hakr Eduard Ing., Přístavní 24, Praha 7, 170 00;

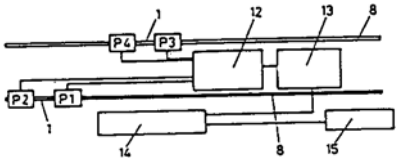

7 (51) **G 01 B 21/20**
(21) **1999-2818**
(71) PATENTES TALGO, S. A., Madrid, ES;
(72) Sanchez Revuelta Angel Luis, Madrid, ES;
Gomez Gomez Carlos Javier, Madrid, ES;
(54) **Zařízení a způsob na měření soustružnických parametrů železničních dílů**
(22) 09.08.1999
(32) 12.08.1998
(31) 1998/9801743
(33) ES
(57) Zařízení na měření soustružnických parametrů železničních dílů obsahuje měřící čidlo /3/ uložené na nosném bloku /1/, spojené s nožovými sáněmi /7/ soustruhu, snímač /4/, zabudovaný do měřícího čidla /3/ a uspořádaný s možností dotyku s měřeným kolem /R/. Způsob měření spočívá v tom, že ovládací válec /2/ vertikálně přesouvá měřící čidlo /3/ společně se snímačem /4/ do vhodné měřící polohy a kabel /5/ pro napájení a pro výstupní data spojuje měřící čidlo /3/ s jednotkou číslicového zařízení /NC/ speciálního soustruhu. Data získaná snímačem /4/ se zobrazí na obrazovce jednotky číslicového řízení /NC/ a převedou se k počítači /C/ pro jejich uspořádání a uložení podle protokolu, přičemž zaprotokolovaná data se potom odesílají do externího údržbářského systému.
(74) Hakr Eduard Ing., Přístavní 24, Praha 7, 170 00;

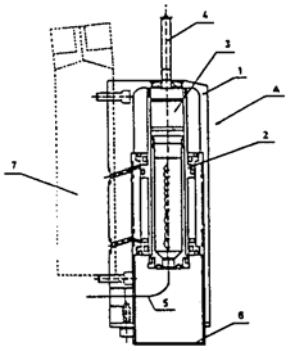

7 (51) **G 01 F 1/40**
(21) **1999-3828**
(71) MCCROMETER, INC., Hemet, CA, US;
(72) Pinkerton Robert N., Hemet, CA, US;
Ifft Stephen A., Redlands, CA, US;
(54) **Tekutinové průtokové zařízení**
(22) 16.04.1998
(32) 01.05.1997
(31) 1997/848887
(33) US
(86) PCT/US98/07874
(87) WO 98/50761
(57) Tekutinové průtokové zařízení (10) je opatřeno tekutinovým průtokovým přestavným členem (42) z jednoho kusu, který je vyjímatelně uspořádán v úseku tekutinového potrubí (20), takže není nutno provádět žádné spojování materiálu. Přestavný člen (42) je vyjímatelně a zaměnitelně uspořádán v potrubním úseku tak, že jeden přestavný člen může být nahrazen jedním nebo více jiným přestavnými členy, a v důsledku toho může být přizpůsoben velmi širokému rozmezí proudění tekutin. Nosná či montážní část (44) je uspořádána na dolním konci přestavného členu (42) směrem dolů po proudu, přičemž odstraňuje poruchy v proudění tekutiny kolem přestavného členu (42) a tím poskytuje vysoce stabilní signál. Tento signál je získáván prostřednictvím měřicích tlakových kanálů (24, 26) ve stěně potrubí, takže není nutno používat žádné měřicí kanály, uspořádané v přestavném členu.
(74) Čermák Karel Dr., Národní třída 32, Praha 1, 110 00;

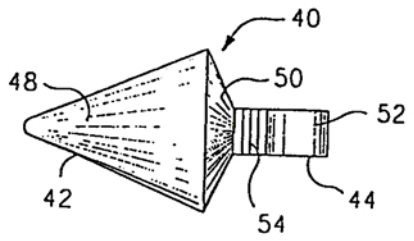

7 (51) **G 01 L 19/00**
(21) **1999-1863**
(71) THE DOW CHEMICAL COMPANY, Midland, MI, US;
(72) King David W., Baton Rouge, LA, US;
(54) **Způsob výběrů soupravy dílů**
(22) 15.12.1997
(32) 19.12.1996
(31) 1996/034820
(33) US
(86) PCT/US97/22955
(87) WO 98/27413
(57) Způsob výběru soupravy dílů pro instalaci měniče tlaku na kontejneru, například na dálkovém potrubí, nebo na nádobě, kdy kontejner obsahuje tekutý materiál zahrnuje dva kroky: 1/ ustanovení alespoň dvou různých instalačních kategorií, kde je každá různá instalační katagorie definována vlastnostmi tekutého materiálu, 2/ ustanovení alespoň dvou různých souprav dílů, kdy alespoň dvě rozdílné soupravy jsou aplikovatelné pro různou instalační kategorii.
(74) PATENTSERVIS PRAHA a.s., Jivenská 1, Praha 4, 140 00;

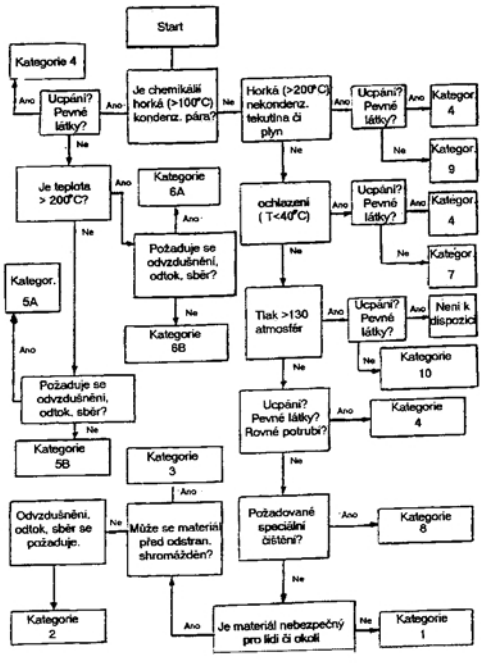

7 (51) **G 01 N 5/00, G 01 N 25/04, G 01 N 33/28**
(21) **1999-3076**
(71) ELF ANTAR FRANCE, Courbevoie, FR;
(72) Faure Yan, Saint Chamond, FR;
Letoffe Jean-Marie, Décines, FR;
Schulz Philippe, Sainte Foix Les Lyon, FR;
(54) **Způsob určení stability emulze voda-uhlovodík a zařízení k provádění tohoto způsobu**
(22) 26.02.1998
(32) 27.02.1997
(31) 1997/9702366
(33) FR
(86) PCT/FR98/00374
(87) WO 98/38489
(57) Postup určení stability emulze voda/uhlovodík náchylných k podlehnutí separace fází, který zahrnuje následující kroky: přivedení emulze na předem určenou hodnotu testovací teploty, přičemž změna zdánlivé hmotnosti P gravimetrického detektoru, jehož část je ponořena v této emulzi, je kontinuálně měřena s pomocí termogravimetrie, udržování emulze při této teplotě, přičemž je s pomocí termogravimetrie kontinuálně měřena změna zdánlivé hmotnosti tohoto detektoru a současně je zaznamenávána křivka změny této hmotnosti, stanovení hmotnosti shromážděné oddělené fáze, a dále stanovení rychlosti separace fází odpovídající sklonu této zaznamenané křivky, zejména potom rychlosti změřené na bodu zlomu, který odpovídá podstatnému a kontinuálnímu nárůstu zdánlivé hmotnosti P na počátku druhého kroku, zajištění stability této emulze na základě srovnání se známými referenčními emulzemi, jejich stabilita v čase byla určena dlouhodobými zkouškami stability. Zařízení sestává z termogravimetrického vyvažovacího systému opatřeného gravimetrickým detektorem, jehož část je ponořena v nádrži (2), která obsahuje danou emulzi v kelímku (5).
(74) Všetečka Miloš JUDr., Hálkova 2, Praha 2, 120 00;

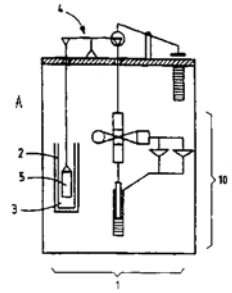

7 (51) **G 02 B 27/22**
(21) **1998-2410**
(71) PAVELKA Jaroslav Ing. arch. CSc., Praha, CZ;
(72) Pavelka Jaroslav Ing. arch. CSc., Praha, CZ;
(54) **Způsob stereoskopické prezentace a zařízení k provádění tohoto způsobu**
(22) 31.07.1998
(57) Na zrcadlově převrácené a zrcadlově nepřevrácené pásmo signálů se působí prvým a druhým obrazem ze stereoskopické obrazové dvojice ve dvou kanálech alespoň stereovize, připojuje alespoň jeden zrcadlově převrácený obraz ze stereoskopické obrazové dvojice v počítači, alespoň v jednom dalším monomédiu a multimédiu, mění se vzdálenosti diváka od alespoň jednoho zrcadlově převráceného obrazu a upravuje se poloha seřizovacího zrcadla a alespoň jednoho nosiče. Ke stávajícím monoskopickým a stereoskopickým ústrojím /1/ televizního /2/, počítačového /3/, počítačového a televizního centra /4/ s ústrojím zrcadlově nepřevráceného pásma signálů /5/ anténních /6/, kabelových /7/, anténních a kabelových /8/ je připojeno ústrojí zrcadlově převráceného pásma signálů /9/ anténních /10/, kabelových /11/, anténních a kabelových /12/, přičemž na vstupu /13/ a na výstupu /14/ je alespoň dvojice monitorů /15/ s analogovým /27/, digitálním /30/, analogovým a digitálním stereoskopickým obrazem /33/, upraveným k horizontálním osám vnímání /36/ ve tvaru písmene L /37/ kolmého /38/, šikmého /39/ a otevřeného /40/, v jeho rohu /41/ je vytvořena zakrytá pozorovací zóna /42/ a po její pravé /49/ a levé straně /50/ je upraveno zrcadlové ústrojí /44/, přičemž před nosičem /51/ s úchytem /52/ upevňovače /53/ je stereoskopické ústrojí diváka /59/ a je upraveno monomediální /63/ a multimediální

stereoskopické ústrojí /64/ stereoskopického uměleckého díla /65/, stereoskopického uměleckého multimediálního objektu /66/, stereoskopického reklamního poutače /70/, přičemž je upravena monoskopická /78/ a stereoskopická kamera /85/ k monoskopickému /96/ a stereoskopickému scaneru /100/ a alespoň k jedné počítačové tiskárně /104/ stereoskopického ústrojí počítače /131/ a alespoň k monoskopickému /183/ a stereoskopickému serveru /184/, zatímco alespoň ke stereoskopu /158/, stereoskopickým brýlím /167/, stereoskopické přílbě pro jedno oko /179/ a pro dvě oči /180/ je upraveno monoskopické /154/ a stereoskopické reprodukční ústrojí /155/ a monoskopické /156/ a stereoskopické ústrojí pro digitální tisk /157/, přičemž na výstupu je upraven stereoskopický faxmodem /147/.

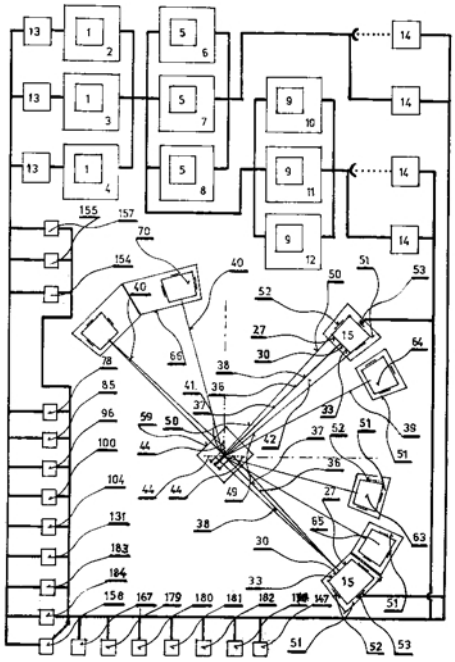

6 (51) **G 02 B 3/14**
(21) **1999-892**
(71) SILVER Joshua David, Oxford, GB;
(72) Silver Joshua David, Oxford, GB;
(54) **Způsob výroby čočky s proměnlivou ohniskovou vzdáleností**
(22) 09.09.1997
(32) 13.09.1996
(31) 1996/9619198
(33) GB
(86) PCT/GB97/02427
(87) WO 98/11458
(57) Čočka podle vynálezu sestává ze dvou průhledných ohebných membrán /2/ sevřených u obvodu třemi prsteny /8, 10, 12/, přičemž dutina mezi membránami /2/ je vyplněna průhlednou kapalinou. Způsob výroby čoček s proměnlivou ohniskovou délkou sestává ze spojení prvního prstenu /8/ a druhého prstenu /10/ pro zachycení první průhledné ohebné membrány /2/ a pro zadržení uvedené první ohebné membrány /2/ napříč prvního prstenu /8/, zachycení třetího prstenu /12/ s prvním prstenem /8/ a druhým prstenem /10/ pro zachycení druhé ohebné membrány /2/ napříč prvního prstenu /8/, čímž první ohebná membrána /2/ a druhá ohebná membrána /2/ vymezují dutinu /30/ a přidržování prvního, druhého prstenu /10/ a třetího prstenu /12/ u sebe, přičemž první ohebná membrána /2/ a druhá ohebná membrána /2/ jsou napnuty napříč prvního prstenu /8/. Způsob dále obsahuje kroky vytvoření kanálu /20/ skrz prsteny /8, 10, 12/, kterýžto kanál je ve spojení s dutinou /30/ a naplnění průhledné tekutiny do dutiny uvedeným kanálem. Způsob dále obsahuje krok otočení, zkadeření nebo jiné přetvoření prvního prstenu /8/, takže druhý prsten /10/ a třetí prsten /12/ jsou udržovány uvnitř prvního prstenu /8/.
(74) Kalenský Petr JUDr., Hálkova 2, Praha 2, 120 00;

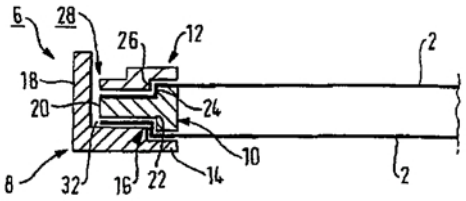

6 (51) **G 02 B 6/36**
(21) **1998-4200**
(71) REHAU AG + CO, Rehau, DE;
(72) Beyer Wolfgang, Rehau, DE;
(54) **Pouzdro na optické komponenty**
(22) 17.12.1998
(32) 18.12.1997
(31) 1998/29722349
(33) DE
(57) Pouzdro pro optické komponenty sestává ze spodku /1/ pouzdra a z nejméně jednoho držáku /2/ pro vazbu a/nebo spojení, vytvořeného jako samostatný díl s možností poddajného připojení na spodek /1/ pouzdra. Držák /2/ probíhá průběžně napříč přes šířku pouzdra a svými volnými konci je vzájemně odklopně zaveden do bočnic /12, 13/ spodku /1/ pouzdra.
(74) Čermák Karel Dr., Národní 32, Praha 1, 110 00;

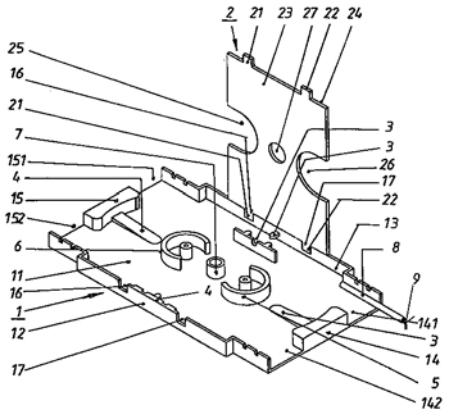

6 (51) **G 02 B 6/36**
(21) **1999-2897**
(71) MINNESOTA MINING AND MANUFACTURING COMPANY, Saint Paul, MN, US;
(72) Berglund Sidney J., Saint Paul, MN, US;
Doss Donald G., Saint Paul, MN, US;
Cowden David, Saint Paul, MN, US;
(54) **Konektor pro optická vlákna**
(22) 08.07.1997
(32) 14.02.1997
(31) 1997/801058
(33) US
(86) PCT/US97/10099
(87) WO 98/36303
(57) Konektor /10/ pro optická vlákna /30, 32/ je určen pro optické spojování prvního optického vlákna /30/ a druhého optického vlákna /32/. Konektor /10/ pro optická vlákna /30, 32/ obsahuje zástrčku /12/, která přidržuje a popřípadě vyrovnává první optické vlákno /30/, dále

zásuvku /14/, která přidržuje a popřípadě vyrovnává druhé optické vlákno /32/, a rovněž prostředky pro přitlačování prvního optického vlákna /30/ proti druhému optickému vláknu /32/. Zástrčka /12/ konektoru /10/ pro optická vlákna /30, 32/ je vložena do zásuvky /14/ za účelem zajištění styku prvního optického vlákna /30/ a druhého optického vlákna /32/. Síla, vytvářená v bodě styku optických vláken /30, 32/ prostředky pro přitlačování, je větší, než je ohybové napětí optických vláken /30, 32/.

(74) Čermák Karel Dr., Národní třída 32, Praha 1, 110 00;

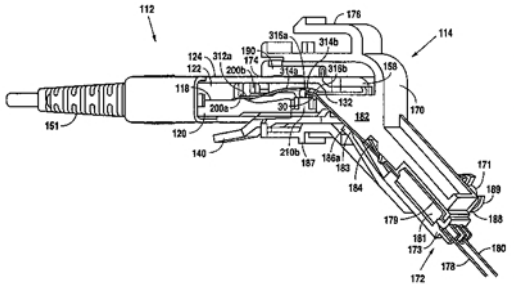

---

6 (51) **G 03 G 9/00, C 09 D 11/00, C 09 D 5/46, C 09 B 63/00**
(21) **1999-2544**
(71) CLARIANT GMBH, Frankfurt am Main, DE;
(72) Macholdt Hans-Tobias, Darmstadt-Eberstadt, DE; Baur Ruediger, Eppstein, DE;
(54) **Použití barviv na basi aluminium-azokomplexu jako prostředku pro řízení náboje**
(22) 16.07.1999
(32) 18.07.1998
(31) 1998/19832371
(33) DE
(57) Použití aluminium-azokomplexních barviv obecného vzorce I nebo I´, ve kterých mají symboly specifický význam, jako prostředků pro řízení náboje v tonerech a vývojkách pro elektrofotografické postupy zobrazování, v práškách a práškových lacích pro potahování povrchů, v elektretmateriálech, obzvláště v elektretvláknech, v elektrostatických dělících postupech, v Ink-Jet inkoustech a v barevných filtrech.
(74) Všetečka Miloš JUDr., Hálkova 2, Praha 2, 120 00;

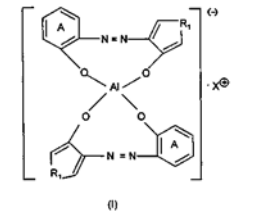

(I)

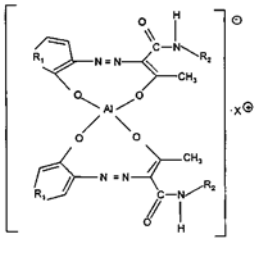

(I´)

---

7 (51) **G 05 D 13/32**
(21) **1998-2114**
(71) JIHOSTROJ A. S., Velešín, CZ;
(72) Vácha Jan, Zlatá Koruna, CZ;
(54) **Hydraulický regulátor otáček stavitelné vrtule letadla**
(22) 03.07.1998
(57) Hydraulický regulátor otáček stavitelné vrstule letadla sestává z příruby /1/ a z tělesa /2/ obsahujícího zubové čerpadlo /3/ s unášecím kolem /4/ a unášeným kolem /5/. Středem unášecího kola /4/ prochází rotační šoupátko /7/ s opěrným talířem /9/, roztěžníkem /10/ a voličem otáček /11/. V ose unášeného kola /5/ je uspořádán redukční ventil /15/, jehož pouzdro /18/ tvoří zároveň čep unášeného kola /5/, a vypouštěcí kanálek /25/ redukčního ventilu /15/ je propojen s vnitřním vstupem /26/ zubového čerpadla /3/ v tělese /2/. Řešení umožňuje výrazné snížení hmotnosti tělesa /2/ a tím i hydraulického regulátoru jako celku.
(74) Sedlák Jiří Ing., Pražská 58, České Budějovice, 370 04;

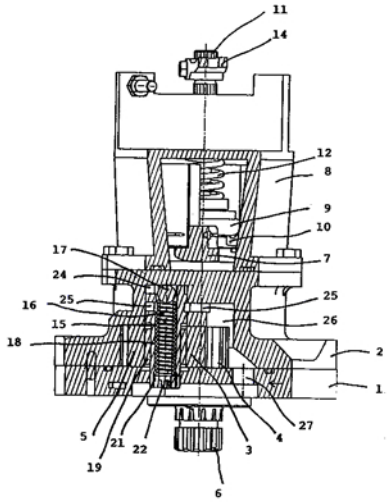

---

7 (51) **G 06 F 11/00**
(21) **1999-3055**
(71) KONINKLIJKE PHILIPS ELECTRONICS N. V., Eindhoven, NL;
(72) Tolhuizen Ludovicus Marinus Gerardus Maria, Eindhoven, NL;
Van Dijk Marten Erik, Eindhoven, NL;
Baggen Constant Paul Marie Jozef, Eindhoven, NL;
(54) **Metoda pro kódování víceslovní informace prokládáním slov s protichybovou ochranou a metoda pro dekódování takové informace, zařízení pro kódování a/nebo dekódování takové informace a nosič s takovou informací**
(22) 21.12.1998
(32) 29.12.1997
(31) 1997/97204130
(33) EP
(86) PCT/IB98/02090
(87) WO 99/34271
(57) Víceslovní informace je zakódována na základě vícebitových znaků v relativní blízkosti s ohledem na médium, provádí se prokládání slov a kódová protichybová korekce. Toto dává vodítka polohy chyb ve víceslovních skupinách, které vedou z vodítkových slov s vysokou ochranou a jsou nasměrovány na cílová slova s nízkou ochranou. Dále mohou mít vodítková slova první stejnou velikost a jsou rozmístěna prvním stejným způsobem. Cílová slova mohou mít druhou stejnou velikost a jsou rozmístěna druhým stejným způsobem. Tento systém může být použit zvláště spolu s optickým záznamem.
(74) Zelený Pavel JUDr., Hálkova 2, Praha 2, 120 00;

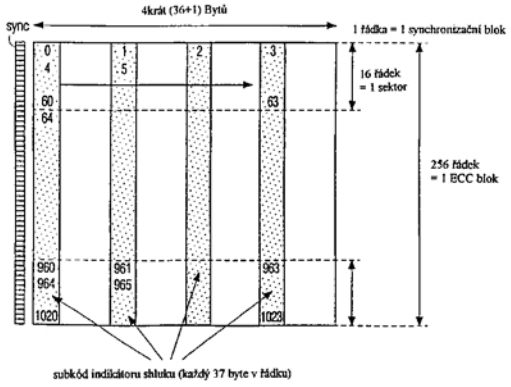

7 (51) **G 06 F 17/30**
(21) **1999-2876**
(71) SIEMENS AKTIENGESELLSCHAFT, München, DE;
(72) Crusius Friedbert, München, DE;
(54) **Způsob generování strukturované soustavy stránkových souborů formátovaných pomocí popisného jazyka**
(22) 11.02.1998
(32) 13.02.1997
(31) 1997/19705526
(33) DE
(86) PCT/DE98/00380
(87) WO 98/36367
(57) Řešení se týká způsobu generování strukturované soustavy stránkových souborů ve formátovaných pomocí popisného jazyka. Při vytváření hiearchicky rozvětveného dokumentu v autorském souboru /AT/ lze vytvořit odkaz na datovou položku souboru, který je již uložen v autorském systému. Autorský soubor je rozvětven do jednotlivých datových položek, které jsou uloženy v podobě stránky v internetovém serveru. Zadaný odkaz je umístěn v HTML stránkové adrese.
(74) Čermák Karel Dr., Národní třída 32, Praha 1, 110 00;

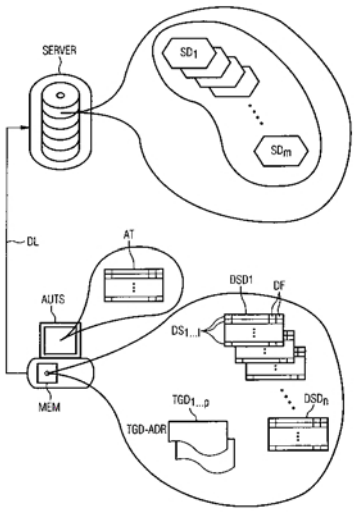

6 (51) **G 06 K 19/07**
(21) **1998-2199**
(71) MRÁZ Miroslav ing., Kladno, CZ;
(72) Mráz Miroslav ing., Kladno, CZ;
(54) **Elektronický identifikátor**
(22) 13.07.1998
(57) Elektronický identifikátor, sestávající z konektorového tělesa /1/, které je opatřeno paměťovým nosičem /3/ s elektronickou pamětí, tvořenou paměťovým členem /10/, který je upraven na plošném spoji /2/, zalisovaným společně s paměťovým nosičem /3/ do vnitřního prostoru /8/ konektorového tělesa /1/. Vodivá fólie /5/ plošného spoje /2/ je ve vodivém kontaktu s konektorovým výstupem /6/.
(74) Belfín Vladimír Ing., P.O.BOX 117, Kladno, 272 80;

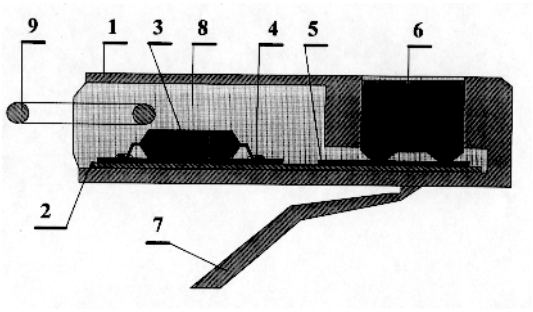

7 (51) **G 06 K 5/00**
(21) **1999-3800**
(71) WHD ELEKTRONISCHE PRÜFTECHNIK GMBH, Dresden, DE;
(72) Puttkammer Frank, Coswig, DE;
(54) **Použití a způsob zkoušení pravosti dokumentů s opticky ohybově účinnými bezpečnostními vrstvami**
(22) 24.04.1998
(32) 25.04.1997
(31) 1997/19718916
(33) DE
(86) PCT/DE98/01182
(87) WO 98/49655
(57) Opticky ohybově účinná vrstva obsahuje diskontinuální metalizační vrstvu (14) a/nebo částečně kovové vrstvy (12, 20) a/nebo kovové vrstvy v různých polohách. Jsou známy různé způsoby měření elektrické vodivosti. V praxi se jako realizovatelné osvědčilo bezkontaktní kapacitní měření.
(74) Chlustina Jiří Ing., Jana Masaryka 43-47, Praha 2, 120 00;

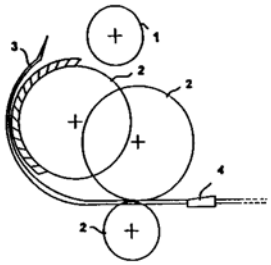

7 (51) **G 06 T 1/00**
(21) **1997-3432**
(71) PAVELKA Jaroslav Ing. arch. CSc., Praha, CZ;
(72) Pavelka Jaroslav Ing. arch. CSc., Praha, CZ;
(54) **Způsob prodeje a zařízení k provádění tohoto způsobu**
(22) 29.10.1997
(57) Interaktivní způsob prodeje, při kterém se zboží vybírá prostřednictvím manipulátoru opatřeného sensory za pomoci trojrozměrného zobrazovacího zařízení.

7 (51) **G 07 C 9/00, G 06 K 7/08, G 06 K 7/10**
(21) **1999-2837**
(71) PAGNOL Frédéric, La Gaude, FR; DERTADIAN Saak, Colomars, FR; Pagnol Frédéric, La Gaude, FR;
(72) Dertadian Saak, Colomars, FR;

(54) **Způsob identifikace množiny odpovídačů, analyzátor a odpovídač k provádění uvedeného způsobu**
(22) 10.12.1998
(32) 10.12.1997
(31) 1997/9715624
(33) FR
(86) PCT/FR98/02682
(87) WO 99/30286
(57) Způsob identifikace množiny odpovídačů umístěných do dotazovacího pole analyzátoru, přičemž každý odpovídač má v paměti uložen rozdílný identifikační kód. Analyzátor /3/ vysílá data. Každý dosud neidentifikovaný odpovídač /1/ porovná tyto data s částí jeho vlastního identifikačního kódu, která je zvolena analyzátorem, načež vyšle v určité časové periodě, která je zvolena alespoň v závislosti na výsledku porovnání. Analyzátor /3/ přijme data vyslaná odpovídačem /1/ a, když uvedená data neumožňují určení alespoň části některého z identifikačních kódů uvedených odpovídačů, vyšle modifikovaná data tak, aby po provedení konečného počtu opakování každý z odpovídačů vyslal data umožňující určení jeho identifikačního kódu.
(74) Všetečka Miloš JUDr., Hálkova 2, Praha 2, 120 00;

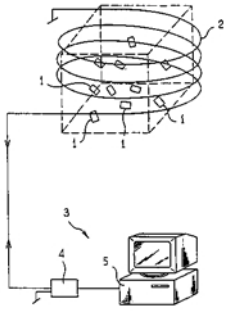

---

7 (51) **G 07 D 7/00**
(21) **1999-3801**
(71) WHD ELEKTRONISCHE PRÜFTECHNIK GMBH, Dresden, DE;
(72) Puttkammer Frank, Coswig, DE;
(54) **Struktura bezpečnostních prvků pro dokumenty, zařízení pro zkoušení pravosti dokumentů s takovými bezpečnostními prvky a způsob použití**
(22) 24.04.1998
(32) 25.04.1997, 16.03.1998
(31) 1997/19718916, 1998/19812812
(33) DE, DE
(86) PCT/DE98/01179
(87) WO 98/49657
(57) Řešení se týká použití způsobu zkoušení pravosti dokumentů s využitím kapacitní vazvy mezi vysílačem a přijímačem a přenosu energie mezi vysílačem a přijímačem elektricky vodivými bezpečnostními materiály. Úkolem řešení je zkompletovat strukturu bezpečnostních prvků dokumentů dalšími bezpečnostními prvky a navržení zařízení pro zkoušení takových bezpečnostních prvků a nového způsobu použití bezpečnostních prvků a zařízení, které falšovateli podstatně ztíží, popřípadě zcela znemožní, aby z funkce způsobu zkoušení a zkušebního zařízení mohl činit závěry o zkoušených bezpečnostních prvcích a vyrábět pak fazifikáty, které by byly originálům podobné tak, že by nemohly být zkušebními zařízeními zjištěny. Struktura bezpečnostních prvků pro kontrolované dokumenty předpokládá nový desing, který nebude v první řadě orientován na vizuální pozorování, nýbrž na způsob zkoušení. Tento desing, označovaný dále jako funkční desing, je kombinací elektricky vodivých a izolačních struktur shodných nebo rozdílných rozměrů, v téže nebo v různých rovinách, se shodnými nebo navzájem rozdílnými elektrickými vodivostmi. Vyrábí se z metalizačních struktur a/nebo elektricky vodivých inkoust§ či tiskových barev.
(74) Chlustina Jiří Ing., Jana Masaryka 43-47, Praha 2, 120 00;

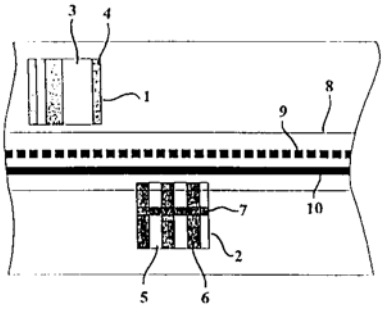

---

7 (51) **G 07 D 9/00**
(21) **1999-1787**
(71) AZKOYEN INDUSTRIAL, S. A., Peralta, ES;
(72) Ibañez Palomeque Francisco, Pamplona, ES;
(54) **Přístroj na vracení mincí z platebních mechanismů**
(22) 17.11.1997
(32) 26.11.1996
(31) 1996/9602491
(33) ES
(86) PCT/ES97/00278
(87) WO 98/24068
(57) Přístroj na vracení mincí pro mechanismy placení sestává z prostoru pro příjem mincí, jehož spodní část nebo stěna jsou tvořeny otočným kotoučem /1/, kterým procházejí zasouvatelné nože /7/ umožňující uchopení mincí /3/ v průběhu otáčení kotouče. Uvedené nože /7/ jsou přemísťovatelné mezi vysunutou polohou, ve které částečně vyčnívají nad povrch kotouče pro uchopení mincí /3/ a zasunutou polohou, ve které nevyčnívají nad povrch uvedeného kotouče. Nože /7/ jsou pružně vytlačovány do vysunuté polohy a do zasunuté polohy jsou vraceny poté, co dosáhnou polohy ramene, nebo malého nože /5/, který omezuje výstupní otvor pro mince /3/.
(74) PATENTSERVIS PRAHA a.s., Jivenská 1, Praha 4, 140 00;

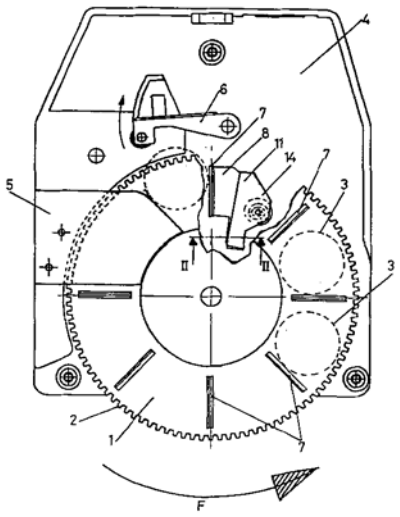

---

7 (51) **G 09 F 15/00, G 09 F 19/14**
(21) **1999-3273**
(71) BUD. 3DPC LIMITED, Nicosia, CY;

(72) Frost Peter, Budapest, HU;
Scott Hunter Timothy, Mickeham, GB;

(54) **Billboard a způsob zobrazování předmětů na billboardu**

(22) 29.10.1997
(32) 17.03.1997
(31) 1997/9700072
(33) HU
(86) PCT/GB97/02816
(87) WO 98/41969

(57) Billboard má trojrozměrnou konstrukci obsahující alespoň jeden panel vytvářející zahloubení směřující do jednoho vrcholu. Vnitřní povrch zahloubení tvoří zobrazovací povrch. Vnitřní povrch zahloubení se tak může jevit jako vyčnívající a nikoliv jako ustupující, takže působí dojmem zdánlivě vystupujícího zobrazovacího povrchu. Řešení se také týká způsobu zobrazování předmětů na billboardu.

(74) Sedlák Zdeněk Ing., Mendlovo nám. 1a, Brno, 603 00;

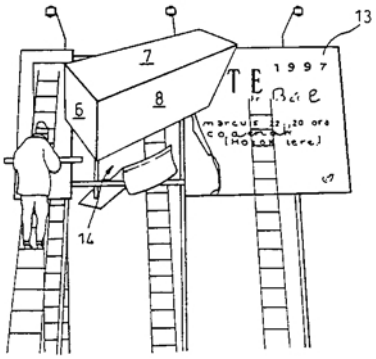

---

7 (51) **G 11 B 20/10**
(21) **1981-5398**

(71) KONINKLIJKE PHILIPS ELECTRONICS N. V., Eindhoven, NL;
(72) Immink Kornelis Antonie, Eindhoven, NL;
Ogawa Hiroshi, Tokyo, JP;
Nijboer Jacob Gerrit, Eindhoven, NL;
Odaka Kentaro, Atsugi, JP;

(54) **Způsob přenosu informačních dat**

(22) 14.07.1981
(32) 14.07.1980
(31) 80/8004028
(33) NL

(57) Datová slova v m-bitovém zdrojovém kódu se kódují na dekódovatelná informační slova v n-bitovém kanálovém kódu, kde n>m. Jednotlivé bloky n kanálových bitů, reprezentativní pro jednotlivá datová slova v kanálovém druhém kódu, se převádí na sled po sobě následujících a prostřídaných bitových bloků s počtem n_1=n bitů a oddělovacích bitových bloků s počtem n_2 bitů. Proud prostřídaných informačních bloků a oddělovacích bloků se převádí na dvoustavově modulovaný kanálově kódovaný signál. Modulovaný kanálově kódovaný signál se odvozuje z před tím vytvořeného kanálově kódovaného modulačního signálu, sestávajícího z proudu prostřídaných informačních bloků a oddělovacích bloků. Vytváření modulačního signálu obsahuje generovací pochod, při kterém se generuje pro každou blokovou sestavu, která se má zpracovávat a jejíž reprezentace se má vpouštět na přenosové vedení po následující NRZ-1 modulaci, soubor možných posloupností, obsahujících každá uvedený nejméně jeden blok n_1 informačních bitů, doplněný jednou z možných bitových kombinací v uvedeném nejméně jednom oddělovacím bloku n_2 bitů. Počet a_1 logických nul mezi logickými jedničkami se srovná v každé z možných posloupností s nejvyšším přípustným počtem bitů a nejnižším přípustným počtem d bitů, vybírají se posloupnosti, v nichž počet a_1 splňuje podmínku $d \le a_1 \le k$, kde $d \ge 2$ a $k \le n-4$. Jako modulační signál se vybere bloková sestava, pro kterou generovaná posloupnost splňuje podmínku $d \le a_1 \le k$, a současně vykazuje nejnižší hodnotu číslicového součtu, a z vybraného modulačního signálu se odvodí modulovaný signál s modulací NRZ-1, který se propustí dále, například pro záznam na nosič záznamu.

(74) Zelený Pavel JUDr., Hálkova 2, Praha 2, 120 00;

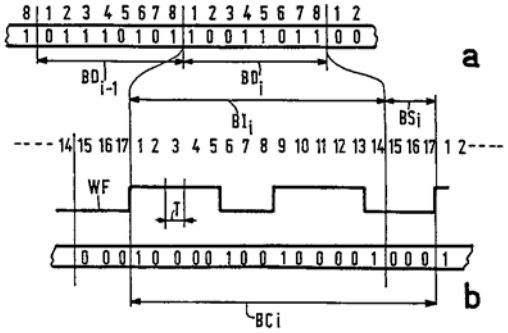

---

7 (51) **H 01 F 27/28, H 01 F 41/06, H 01 B 13/26**
(21) **1999-2850**

(71) PIRELLI CAVI E SISTEMI S. P. A., Milano, IT;
(72) Martinengo Antonio, Alessandria, IT;
Preda Roberto, Viarigi, IT;
Stradella Giovanni, Quattordio, IT;

(54) **Vykřížený kabel pro výrobu vinutí v elektrických strojích, způsob jeho výroby a způsob výroby vinutí z tohoto kabelu**

(22) 12.02.1998
(32) 13.02.1997
(31) 1997MI/000292
(33) IT
(86) PCT/EP98/00789
(87) WO 98/36431

(57) Vykřížený kabel se skládá z jádra (2), které obsahuje několik zploštělých drátů (3), které jsou uloženy na sobě, aby vytvářely dva svazky (4a, 4b), které jsou vzájemně paralelní. Zploštělé dráty (3), které se nacházejí v základně a navrchu zmíněných svazků jsou cyklicky vykříženy z jednoho svazku do druhého. Kolem jádra (2) je spirálovitě navinuto jedno nebo více vláken (6a, 6b) z polyesteru nebo jiného vhodného materiálu, volitelně v opačných směrech vinutí. Kolem vlákna (6a, 6b) je navinut alespoň jeden pásek (7) z papíru či jiného materiálu a je na něm umístěn. Zmíněný pásek je možno přetrhnout pomocí trhací niti (8), která je podélně vložena mezi papírový pásek (7) a vlákna (6a, 6b), které jsou navinuty kolem jádra (2). Trhací niť (8) se používá pro odstranění papírového pásku (7), když je kabel naviján kolem jádra vinutí (23), při vytváření elektrického vinutí.

(74) Zelený Pavel JUDr., Hálkova 2, Praha 2, 120 00;

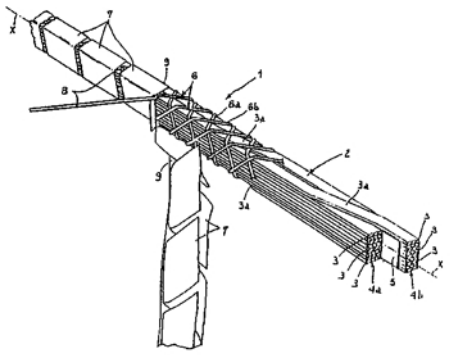

---

7 (51) **H 01 H 9/18**
(21) **1999-3784**

(71) TRW AUTOMOTIVE ELECTRONICS AND COMPONENTS GMBH AND CO. KG, Radolfzell, DE;
(72) Robson Thomas, Houghton-Le-Spring, GB;
(54) **Způsob výroby clonové části, ovládací části nebo podobných částí s funkčními symboly pro osvětlování průchozím světlem**
(22) 06.04.1998
(32) 25.04.1997
(31) 1997/19717636
(33) DE
(86) PCT/DE98/00972
(87) WO 98/49700
(57) Způsob výroby je určen pro clonové části, ovládací části nebo podobné části s funkčními symboly /9, 11/ pro osvětlování průchozím světlem, přičemž je vytvořen průsvitný nosný element /1/ tak, že na jeho povrchu /5/ je upravena uvnitř nejméně první předem stanovené oblasti první vyvýšená struktura /7/, která odpovídá tvaru nejméně prvního funkčního symbolu /9, 11/. Na nosný element /1/ se nanese v první předem stanovené oblasti první průsvitná barevná vrstva /13, 15/, s výhodou teplotně stabilní, a potom se povrch /5/ průsvitného nosného elementu /1/, který má nejméně první funkční symbol /9. 11/, pokryje neprůsvitným materiálem /17/ tak, že povrch /7a/ první povrstvené vyvýšené struktury /7/, který je upraven v podstatě rovnoběžně s povrchem /5/ nosného elementu /1/, zůstane volný od neprůsvitného materiálu /17/. Dále je vytvořen způsob pro výrobu takové části s různě barevnými funkčními symboly, u kterého se nanese jedna nebo více různých barevných vrstev vedle sebe nebo nad sebou na nosném elementu /1/, tyto barevné vrstvy se překryjí neprůsvitnou barevnou vrstvou a funkční symbol v požadované barvě se vyrobí takovým způsobem, že se všechny barevné vrstvy upravené nad požadovanou barevnou vrstvou v oblasti vytvářených funkčních symbolů odstraní.
(74) Korejzová Zdeňka JUDr., Spálená 29, Praha 1, 110 00;

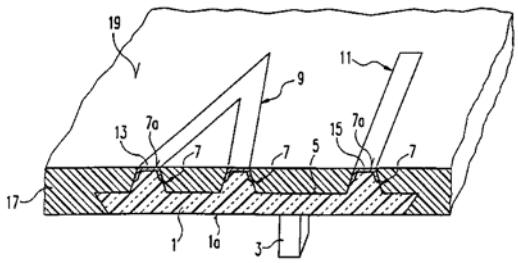

---

6 (51) **H 01 L 21/26**
(21) **1999-2724**
(71) ASEA BROWN BOVERI AG, Baden, CH;
(72) Galster Norbert, Rupperswil, CH;
Hazdra Pavel Dr., Praha, CZ;
Vobecký Jan Dr., Praha, CZ;
(54) **Způsob nastavení doby života nosičů v polovodičové elektronické součástce**
(22) 02.08.1999
(32) 06.08.1998
(31) 1998/19835528
(33) DE
(57) Ve způsobu nastavení doby života nosičů v polovodičové elektronické součástce /1/ pomocí proudu /P/ částic se v polovodičové elektronické součástce /1/ vytvářejí alespoň dvě oblasti s defektními místy. Proud /P/ částic, který se skládá z částic /a, b, c, d/ s alespoň přibližně stejnou výchozí energií, se přitom před dopadnutím na polovodičovou elektronickou součástku /1/ ovlivňují pomocí alespoň jednoho prostředku /2/ takovým způsobem, že částice /a, b, c, d/ mají následně rozdílné hodnoty energie, přičemž alespoň dvě skupiny hodnot energie jsou rozdílné. Tím se nechá jediným proudem částic vytvořit libovolný počet oblastí s defektními místy, jejichž uspořádání a statistická váha jsou libovolně volitelné.
(74) Čermák Karel Dr., Národní 32, Praha 1, 110 00;

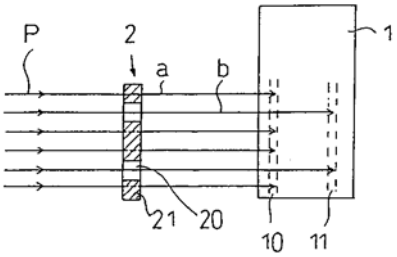

---

7 (51) **H 01 L 21/603, H 01 R 43/045**
(21) **1996-2724**
(71) Deutsches Elektronen-Synchrotron DESY, Hamburg, DE;
(72) Teske Artur, Neu Wulmstorf, DE;
(54) **Nástroj pro připevňování elektrických přípojných kontaktů na polovodičových konstrukčních prvcích**
(22) 17.09.1996
(32) 07.06.1996, 02.09.1996
(31) 1996/19622798, 1996/19634953
(33) DE, DE
(57) Nástroj (10) sestává z tyčového kovového tělesa, které je vytvořeno z jednoho kusu, který je tvořen jednak spodním tělesem (13) s přítlačnou špičkou, na níž je vytvořena přítlačná plocha (130), a jednak pouzdrem (14), které je prostřednictvím upevňovacího prostředku (23) upnuto v držáku (11) připevňovacího zařízení (12) s přívodem (22) drátu (15), upínací svorkou (21) a pomocnou svorkou (20). Těleso je tvořeno ze dvou kusů, přičemž spodní těleso (13) je připevněno k pouzdru (14) prostřednictvím spoje (16), zejména lepidla, tvořeného epoxidovou pryskyřicí. V pouzdru (14) je vytvořen slepý otvor, v němž je prostřednictvím spoje (16) připevněna alespoň část spodního tělesa (13). Pouzdro (14) má na svém konci, odvráceném od přítlačné špičky, vytvořeno zúžení (17) pro upnutí do držáku (11). V zúžení (17) je vytvořena zploštělá upínací drážka (18). Alespoň na přítlačnou plochu (130) spodního tělesa (13) a na pouzdro (14) je nanesena vnější vrstva. Pouzdro (14) a/nebo vnější vrstva jsou vytvořeny z kovového materiálu.
(74) PATENTSERVIS PRAHA a.s., Jivenská 1273, Praha 4, 140 21;

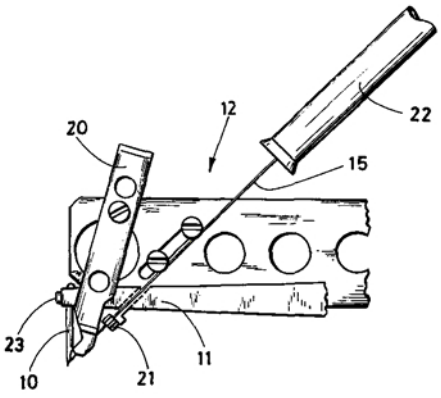

---

7 (51) **H 01 L 41/04**
(21) **1999-3337**
(71) SIEMENS AKTIENGESELLSCHAFT, München, DE;
(72) Egger Klaus, Wenzenbach, DE;

Hoffmann Christian, Regensburg, DE;
Klügl Wendelin, Seubersdorf, DE;
Freudenberg Hellmut, Pentling, DE;
Schöppe Detlev, Wenzenbach, DE;

(54) **Zařízení k ovládání vstřikovacího ventilu paliva a způsob činnosti tohoto zařízení**
(22) 20.03.1998
(32) 21.03.1997
(31) 1997/19711903
(33) DE
(86) PCT/DE98/00837
(87) WO 98/43305
(57) Paralelně s piezoelektrickým nastavovacím členem (P1) je zapojeno vybíjecí zařízení ve formě vybíjecího spínače (S1), sestávající s výhodou z hlavního spínače (T1) MOSFET, které je do zapnutého stavu uváděno monitorovacím zařízením (WD), rovněž paralelně zapojeným s piezoelektrickým nastavovacím členem (P1), a to tehdy, když doba (ta) otevření piezoelektrického nastavovacího členu (P1) překročí předem stanovenou monitorovací dobu (ts). Vybíjecí zařízení ve formě vybíjecího spínače (S1) a monitorovací zařízení (WD) jsou vytvořeny jako integrovaný obvod (ASIC) a jsou integrovány do tělesa vstřikovacího ventilu paliva.
(74) Čermák Karel Dr., Národní třída 32, Praha 1, 110 00;

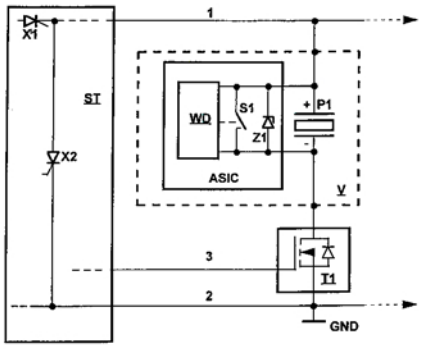

7 (51) **H 01 Q 1/32**
(21) **1999-2536**
(71) SAINT-GOBAIN VITRAGE, Courbevoie, FR;
(72) Sauer Gerd, Stolberg, DE;
(54) **Anténové sklo pro automobilová vozidla**
(22) 15.07.1999
(32) 17.07.1998
(31) 1998/19832228
(33) DE
(57) Anténové sklo pro automobilová vozidla je opatřeno elektricky vodivou vrstvou /5/, mající funkci anténního vodiče. Aby se zabránilo kapacitní vazbě vrstvy s karosérií vozidla, je vrstva /5/ zakončena ve vzdálenosti několika centimetrů od okraje skla. Vazba vrstvy /5/ k přípojnému vodiči antény, vedoucímu k přijímacímu zařízení, je zajištěna kapacitně prostřednictvím vazební elektrody /9/. Vazební elektroda /9/ obsahuje tenké dráty /10/, vzájemně spojené galvanizací, které jsou uloženy ve vzájemné vzdálenosti, která je velká vzhledem k jejich průměru.
(74) Všetečka Miloš JUDr., Hálkova 2, Praha 2, 120 00;

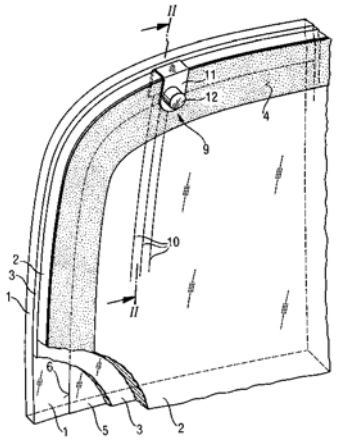

7 (51) **H 01 R 4/02, H 05 B 3/84**
(21) **1999-3588**
(71) SPLIFAR S. A., Charleroi, BE;
(72) Strazzante Joseph, Sambreville, BE;
(54) **Kontakt elektrického spojení**
(22) 10.04.1998
(32) 11.04.1997
(31) 1997/9707368
(33) GB
(86) PCT/BE98/00052
(87) WO 98/47200
(57) Koncový kontakt (1) pro namontování na elektricky vodivý materiál (14) na skleněném povrchu (15) pro vytvoření pevného napojení elektrického přívodního vedení, je opatřen kontaktem zahrnujícím základní desku (7) s dutinou, mající vnější okraj, který přijde do kontaktu s vodivým materiálem (14). Kontakt dále zahrnuje okraj (5, 6), rozprostírající se od uvedeného vnějšího okraje směrem ven od základní desky (7), aby poskytoval přichycení pro napojovací příchytku (2) elektrického přívodního vedení. Koncový kontakt (1) se obzvláště týká poskytnutí elektrického přívodu k vodivému materiálu nanesenému na povrch okna, jako je okno motorového vozidla.
(74) Všetečka Miloš JUDr., Hálkova 2, Praha 2, 120 00;

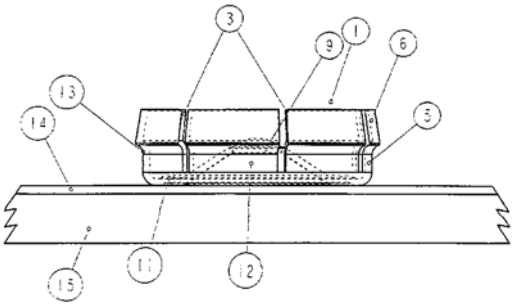

7 (51) **H 02 K 19/06, H 02 K 1/12, H 02 K 1/22**
(21) **1998-2521**
(71) TUŠLA Petr Ing. CSc., Praha, CZ;
(72) Tušla Petr Ing. CSc., Praha, CZ;
(54) **Spínavý reluktanční elektromotor**
(22) 11.08.1998
(57) Spínaný reluktační elektromotor má stator tvořen minimálně dvěma paralelními sekcemi, z nichž každá je tvořena kruhovou budicí cívkou /3/, na níž je nasazen alespoň jeden segment magnetického obvodu statoru /1/ ve tvaru hřebene z magneticky měkkého materiálu, přičemž vnitřní póly /9/ mohou být tenčí než krajní. Magnetický obvod rotoru je tvořen soustavou hranolů /4.1.1 až 4 Nz.Ns/ z magneticky měkkého materiálu, které zasahují do statorového hřebenu /1/ a jsou rozmístěny rovnoměrně po obvodu rotoru. Tangenciální vzdálenost

těchto hranolů /4/ je větší nebo rovna jejich tangenciální šířce. Je-li na statoru více segmentů než jeden, musí být jejich úhlová vzdálenost /α/ rovna úhlové vzdálenosti α=2π/Nz nebo jejich celistvému násobku, kde Nz je počet hranolů po celém obvodu rotoru. V jednotlivých sekcích jsou hranoly vůči sobě posunuty o úhel .beta=alfa./Ns, kde Ns je počet sekcí.

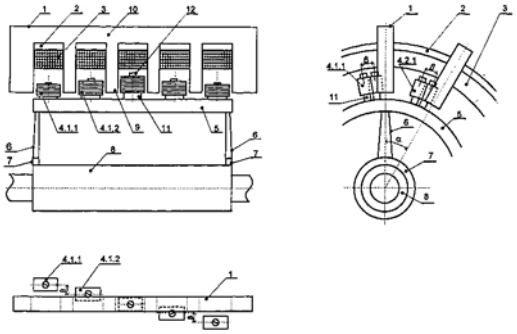

7 (51) **H 02 K 41/02, F 02 B 63/04**
(21) **1997-351**
(71) HEJDUK František, Praha, CZ;
(72) Hejduk František, Praha, CZ;
(54) **Reluktanční lineární generátor integrovaný se speciálním spalovacím motorem**
(22) 06.02.1997
(57) Reluktační lineární generátor integrovaný s přímočarým spalovacím motorem programově pracujícím s proměnným kompresním poměrem, vybavený za tím účelem volnými písty (1, 8), jež prostřednictvím pístnic (9) pohybují elektromagnetickým posuvným členem (13) v prostoru obepínaném primární budicí cívkou (16), napájenou z akumulátorové baterie. Ze statorových sekundárních cívek (17) se odebírá indukovaná elektrická energie k usměrnění a úpravě podle účelu použití.

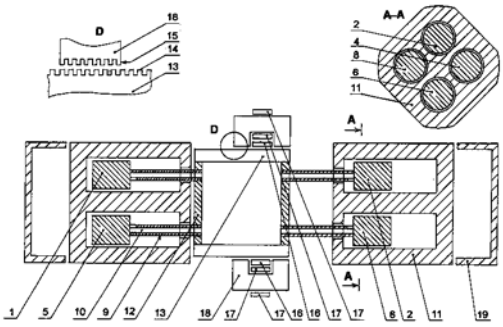

7 (51) **H 03 K 17/00**
(21) **1998-2116**
(71) ŠTEFANKO Jiří, Ostrov, CZ;
(72) Štefanko Jiří, Ostrov, CZ;
(54) **Elektronický spínač pro velmi nízká napětí**
(22) 03.07.1998
(57) Elektronický spínač pro velmi nízká napětí připojený k elektrickému zdroji plusem vstupu napájení (1) a minusem vstupu napájení (2), vyznačující se tím, že celkový násobič napětí (17) je připojený jednak k silovému spínacímu prvku (8) a dále ke spínači (3).

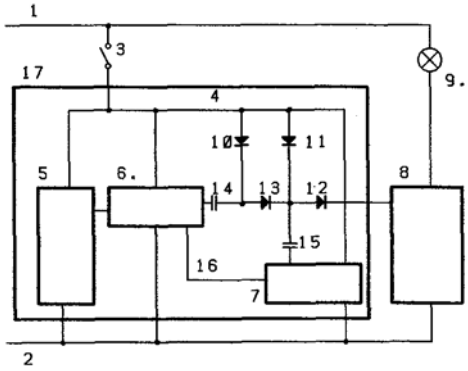

7 (51) **H 03 M 5/14**
(21) **1999-2966**
(71) KONINKLIJKE PHILIPS ELECTRONICS N. V., Eindhoven, NL;
SONY CORPORATION, Tokyo, JP;
(72) Kahlman Josephus, Eindhoven, NL;
Nakagawa Toshiyuki, Eindhoven, NL;
Shimpuku Yoshihide, Eindhoven, NL;
Narahara Tatsuya, Eindhoven, NL;
Nakamura Kousuke, Eindhoven, NL;
(54) **Způsob kódování a zařízení pro kódování zdrojového signálu na kanálový signál, záznamové zařízení, nosič záznamu, dekódovací zařízení kanálového signálu**
(22) 07.12.1998
(32) 22.12.1997, 10.02.1998
(31) 1997/97204050, 1998/98200402
(33) EP, EP
(86) PCT/IB98/01986
(87) WO 99/33183
(57) Kóduje se proud datových bitů binárního zdrojového signálu /S/ na proud datových bitů binárního kanálového signálu /C/, přičemž bitový proud zdrojového signálu /S/ je rozdělen na n-bitová zdrojová slova. Zařízení obsahuje předváděcí prostředky /LC/ pro předvádění zdrojových slov na odpovídajícím-bitová kanálová slova. Je uzpůsobeno pro předvádění bloku p po sobě následujících n-bitových zdrojových slov na odpovídající blok p po sobě následujících m bitových kanálových slov, takže k předvádění každého bloku p po sobě následujících n-bitových zdrojových slov dochází se zachováním parity, přičemž n, m a p jsou celá čísla, m>n≥1, p≥1 a kde p se může měnit. Předváděcí prostředky jsou uzpůsobeny pro převádění osmibitové sekvence "00010001" ve zdrojovém signálu /S/ na dvanáctibitovou sekvenci "100010010010" v kanálovém signálu /C/, a pro předvádění osmibitové sekvence "10010001" na dvanáctibitovou sekvenci "000010010010", aby se omezila opakovaná minimální délka sekvence přechodů v kanálovém signálu. Také další osmibitové sekvence vyžadují specifické kódování na dvanáctibitové sekvence, aby se snížila velikost omezovací hodnoty k kanálového signálu na 7. Kanálový signál se zaznamenává na nosič záznamu. Signál je dekódovatelný inverzním dekódovacím pochodem.
(74) Zelený Pavel JUDr., Hálkova 2, Praha 2, 120 00;

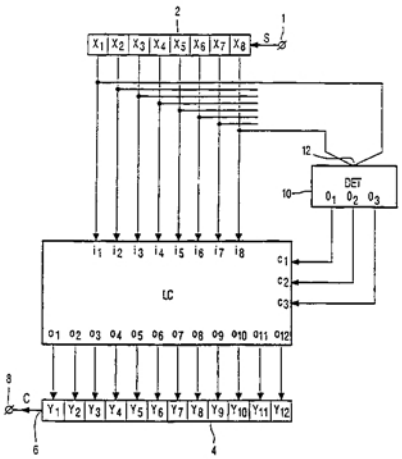

7 (51) **H 04 B 5/00**
(21) **1999-2649**
(71) DORMA GMBH + CO. KG, Ennepetal, DE;
(72) Voss Wolfgang, Iserlohn, DE;
(54) **Zařízení k bezdotykovému přenosu informací a energie**
(22) 09.02.1998
(32) 13.02.1997
(31) 1997/19705301
(33) DE
(86) PCT/EP98/00713
(87) WO 98/36507
(57) Zařízení k bezdotykovému přenosu informací a energie je provedeno s bezdrátově pracující datovou pamětí (1) bez vlastního napájení proudem a s řídicí jednotkou ve formě datového čtecího zařízení (4), napájenou proudem. Datová paměť (1) je napájena potřebnou energií přes indukční vazební elementy (2, 5). Přenos dat je prováděn při současném nepřerušeném přenosu energie. Přenos dat se provádí obousměrným způsobem současně frekvenční modulací signálu, charakterizujícího střídavé napětí vytvořené v generátoru, přes indukční vazební elementy (2, 5) do datové paměti a současně se z tohoto přeneseného signálu, charakterizujícího střídavé napětí, vytvoří impulsový signál k přenosu dat přes kapacitní vazební elementy ve formě kondenzátorových desek)6, 7, 11, 12) do datového čtecího zařízení (4).
(74) Hořejš Milan Dr. Ing., Národní 32, Praha 1, 110 00;

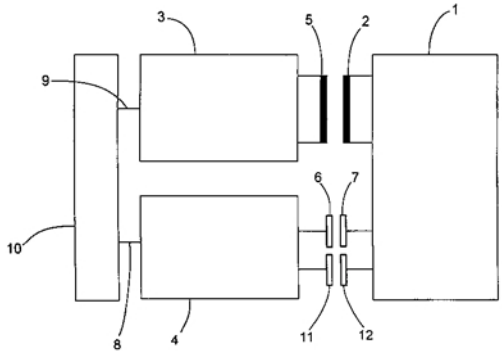

7 (51) **H 04 B 7/26**
(21) **1997-2012**
(71) MOTOROLA, INC., Schaumburg, IL, US;
(72) Goldberg Steven Jeffrey, Coral Springs, FL, US;
(54) **Způsob identifikace komunikačních buněk v rádiovém komunikačním systému se současným vysíláním a přenosná komunikační jednotka k jeho provádění**
(22) 27.12.1994
(32) 27.12.1994
(31) 1994US/9414876
(33) WO
(86) PCT/US94/14876
(87) WO 96/20541
(57) Způsob identifikace komunikačních buněk uvnitř množiny komunikačních buněk umístěných v geograficky rozptýlených místech za účelem zabezpečení v podstatě souvislého rádiového pokrytí v oblasti pokrytí v rádiovém komunikačním systému se současným vysíláním spočívá v tom, že se definuje množina identifikačních bitových kombinací /602, 604, 606/, které se centrální řídící jednotkou /102/ přiřadí množině komunikačních buněk /500/. Přenosnou komunikační jednotkou /108/ se přijme interferenční bitová kombinace /708/ obsahující jednu nebo více identifikačních bitových kombinací /602, 604, 606/ přijatých současně z jedné nebo více komunikačních buněk /500/ a pomocí přenosné komunikační jednotky /108/ se z této interferenční bitové kombinace /708/ rozliší jednotlivé bitové kombinace /602, 604, 606/ za účelem identifikování odpovídající jedné nebo více komunikačních buněk /500/. Přenosná komunikační jednotka k provádění uvedeného způsobu obsahuje přijímač /208/, procesor /212/ spojený s tímto přijímačem /208/, identifikační prvek /234/ spojený s přijímačem /208/ prostřednictvím procesoru /212/ a paměť /214/ spojenou s procesorem /212/ a přes procesor /212/ s přijímačem /208/.
(74) Švorčík Otakar JUDr., Hálkova 2, Praha 2, 120 00;

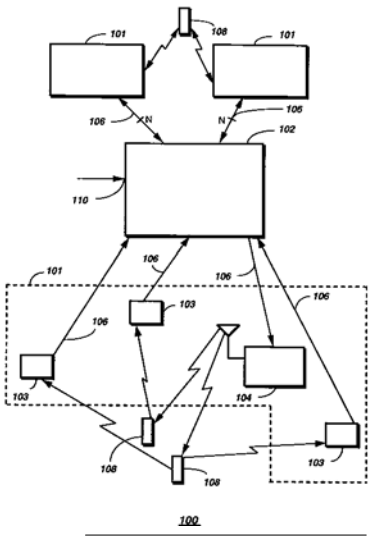

7 (51) **H 04 M 15/00**
(21) **1999-1682**
(71) DETEMOBIL DEUTSCHE TELEKOM MOBILNET GMBH, Bonn, DE;
(72) Kretschmer Frank, Hennef, DE;
(54) **Způsob na vzdálenosti závislého tarifování v mobilních komunikačních sítích**
(22) 10.11.1997
(32) 11.11.1996
(31) 1996/19646485
(33) DE
(86) PCT/DE97/02626
(87) WO 98/21873
(57) U způsobu se pomocí service Class Mark uskutečňuje přiřazení účastníka mobilního radiového provozu k jeho poskytovateli služeb. Každé navázání spojení popř. pokus o spojení mezi mobilní stanicí (MS) a účastníkem (T1n)

pevné sítě se rozeznává příslušným místem spojování služeb (M-SSP) a pomocí něho se inicializuje dotazování inteligentní sítě k místu služeb (SCP). Místo spojování služeb (M-SSP) se vyzývá, aby se na ně mimo jiné předalo cílové volací místo, stanoviště volajícího účastníka (MS) mobilního radiového provozu a přiřazení Service Class Mark. V místě řízení služeb (SCP) se na základě předávaných dat určuje vzdálenost mezi volajícím (MS) a volaným účastníkem T1n) a přiřazuje se příslušné tarifní zóně, načež se tato data předávají přes místo spojování služeb (M-SSP) a tarifovací zařízení hovoru (BMD) na systém následného zpracování dat (DPPS), ve kterém se uskutečňuje tarifování spojení, závislé na době a vzdálenosti.

(74) Všetečka Miloš JUDr., Hálkova 2, Praha 2, 120 00;

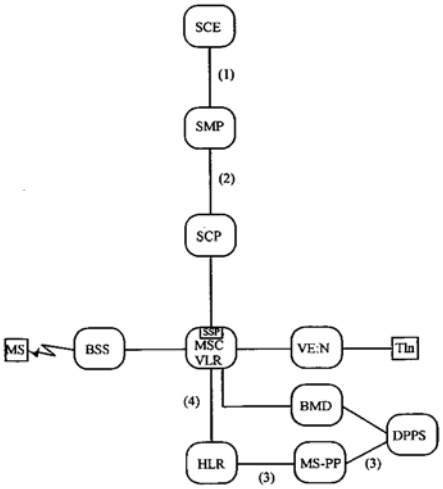

---

6 (51) **H 04 N 1/32**
(21) **1998-3829**
(71) FAXFORWARD INC., Georgetown, KY;
(72) Furtak Edward Karl, Southampton, BM;
Epstein John Stuart, North York, CA;
Epstein Earl Howard, North York, CA;
(54) **Systém přenosu dat a způsob pro přenos faxových zpráv**
(22) 23.05.1997
(32) 24.05.1996
(31) 1996/018285
(33) US
(86) PCT/CA97/00342
(87) WO 97/46002
(57) Předkládaný vynález se týká způsobu a systému pro přenos meziměstských faxových zpráv a poskytuje uživateli nižší náklady na přenos faxové zprávy. Systém /10/ přenosu dat je tvořen: množinou přípojných míst /14/, virtuální soukromou sítí /18/, směrovací/autorizační databází /22/ a účtovací a finanční databází /24/, kde množina odesílacích faxů /28/ je připojena k systému /10/ přenosu dat v kterémkoli z množiny přípojných míst /14/ pomocí telekomunikační linky /30/ a množina faxů /34/ v místě určení je připojena na kterékoli z množiny přípojných míst /14/ pomocí běžné telefonní linky /38/. Uživatel přenáší faxovou zprávu se signalizačním prostředkem ve výhodném provedení ve formě klíčové stránky /200/, pomocí odesílacího faxu /28/ do přípojného místa /14/. Toto přípojné místo /14/ interpretuje data v signalizačním prostředku a předává tato data do směrovací/autorizační databáze /22/, která je autorizuje a směruje faxovou zprávu a předává účtovací data do účtovací a finanční databáze /24/, a kde po příjmu směrování a autorizace směruje přípojné místo /14/ faxovou zprávu virtuální soukromou sítí /18/ do faxu /34/ v místě určení.

(74) Švorčík Otakar JUDr., Hálkova 2, Praha 2, 120 00;

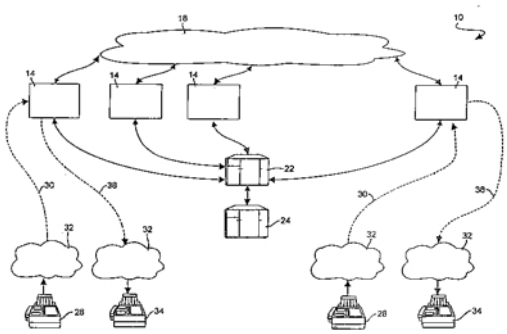

---

6 (51) **H 04 N 17/00, G 06 K 9/64**
(21) **1998-2429**
(71) SCHULZE Klaus Dr.-Ing., Nusse, DE;
(72) Schulze Klaus Dr.-Ing., Nusse, DE;
(54) **Způsob rozlišení unikátních obrazových sekvencí**
(22) 03.08.1998
(57) Řešení se týká způsobu rozlišení unikátních obrazových sekvencí, například reklamního šotu, u kterého se z jednotlivých obrazů obrazové sekvence snímají jasové význaky, digitalizují se a porovnávají s referenčním vzorem, načež se význaky dekorelují kvasistochastickým snímáním přes více obrazů. Zařízení k provedení způsobu má obrazový karusel /7/ obsahující paměť /19/ organizovanou jako posuvný registr, přičemž obrazový karusel /7/ je spojen jednak přes transformátor DCT /5/ s videorekordérem /2/ s konventorem rastr-shluk a jednak přes korelátor /9/ s referenčí pamětí /10/ tak, že obrazová sekvence /14/ zaznamenaná přijímačem /4/ ve videorekordéru /2/ se vede jako významový vektor /22/ do korelátoru /9/ a je porovnatelná s referenčním vzorem zaznamenatelným v referenční paměti /10/.
(74) Kania František Ing., Mendlovo nám. 1a, Brno, 603 00;

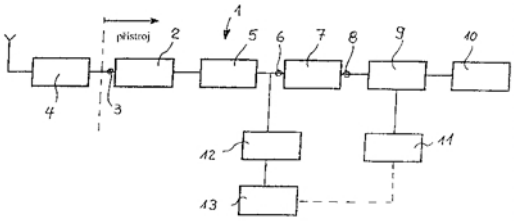

---

6 (51) **H 04 N 5/913**
(21) **1999-2965**
(71) KONINKLIJKE PHILIPS ELECTRONICS N. V., Eindhoven, NL;
(72) Nuijten Petrus A. C. M., Eindhoven, NL;
(54) **Způsob a zařízení pro vkládání doplňkových dat do signálu, signál a paměťové médium**
(22) 07.12.1998
(32) 22.12.1997
(31) 1997/97204056
(33) EP
(86) PCT/IB98/01971
(87) WO 99/33266
(57) Řešení se týká vodoznakování zvukového nebo obrazového signálu. Signál se kóduje dekodérem /6/, který obsahuje zpětnovazební smyčku /64/ pro řízení kódovacího procesu, jako je kodér DPCM nebo modulátor sigma-delta. Vodoznak se vkládá z registru /3/ v modifikačním obvodu /2/ modifikováním zvolených vzorků kódovaného signálu. Modifikovaní se provádí před tím, než je kódovaný signál veden zpět, takže se

kvantizační chyby, které jsou zaváděny vkládaným vodoznakem, vyloučí následnými kódovacími operacemi. Kromě toho se také modifikují jeden nebo více vzorků, předcházejících zvolené vzorky, a to tak, že chyba vyvolaná vodoznakem se dále sníží. Toho se dosáhne "předvídáním", které z modifikací předchozích vzorků /nebo jejich kombinací/ poskytují nejlepší kvalitu kódování.

(74) Zelený Pavel JUDr., Hálkova 2, Praha 2, 120 00;

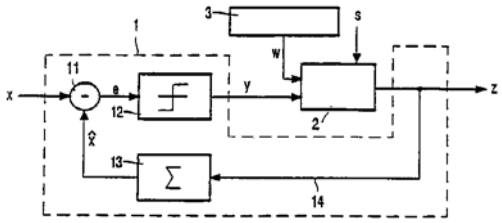

---

7 (51) **H 04 Q 7/20, H 04 N 1/32**
(21) **1998-418**
(71) LIŠKA Josef Ing., Hýskov, CZ;
(72) Liška Josef Ing., Hýskov, CZ;
(54) **Propojovací jednotka faxu a mobilního telefonu**
(22) 12.02.1998
(57) Propojovací jednotka faxu a mobilního telefonu, kde tento mobilní telefon je opatřen reproduktorovou a mikrofonovou částí, kde reproduktorová část je tvořena buď samostatným prvním reproduktorem nebo prvním reproduktorem a první LED diodou a mikrofonová část je tvořena buď samostatným prvním mikrofonem nebo prvním mikrofonem a prvním fotocitlivým prvkem. Tato propojovací jednotka je tvořena krytem opatřeným prostorem (32) pro uložení mobilního telefonu (4) v zajištěné poloze, kde v tomto prostoru (32) je umístěn snímač (15) zavěšení mobilního telefonu (4) spojený s elektronickým obvodem aktivace faxu (14) účastníka.Dále je v prostoru (32) reproduktorové části mobilního telefonu (4) umístěn snímací prvek a proti mikrofonové části mobilního telefonu (4) je umístěn vysílací prvek.Snímací prvek je opatřen výstupem pro komunikační port faxu (14) účastníka a vysílací prvek je opatřen vstupem pro komunikační port faxu (14) účastníka pro propojení s tímto komunikačním portem faxu (14) účastníka.
(74) Dušková Hana Ing., Horská 3, Praha 2, 128 03;

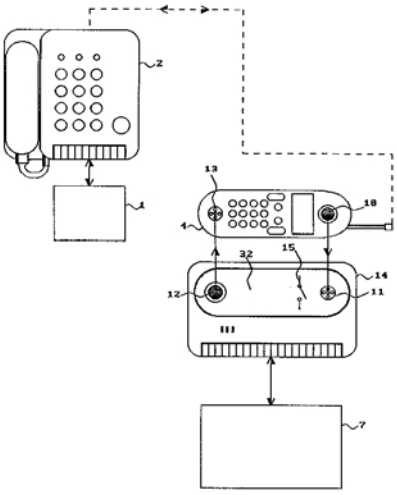

---

7 (51)
(21) **1999-3923**
(71) QLT PHOTOTHERAPEUTICS, INC., Vancouver, CA;
THE UNIVERSITY OF BRITISH COLUMBIA, Vancouver, CA;
(72) Sternberg Ethan, Vancouver, CA;
Dolphin David, Vancouver, CA;
Richter Anna M., Vancouver, CA;
Levy Julia G., Vancouver, CA;
Hunt David W. C., White Rock, CA;
Ashok Jain, Vancouver, CA;
Waterfield Elizabeth M., Vancouver, CA;
(54) **Etylénglykol estery monohydrobenzénporfyrínových derivátů jako fotoaktivní činidla**
(22) 06.05.1998
(32) 07.05.1997
(31) 1997/852494
(33) US
(86) PCT/CA98/00468
(87) WO 98/50387
(57) Nové sloučeniny, užitečné ve fotodynamické terapii vzorce 1, 2, 3, 4 a jejich kov obsahující a/nebo značené a/nebo konjugované formy, kde každé z R´je nezávisle alkyl (1 až 6 C); každé n je nezávisle celé číslo 0 až 6 a R^2 je vinyl nebo jeho derovátová forma.
(74) Guttmann Michal JUDr. Ing., Nad Štolou 12, Praha 7, 170 00;

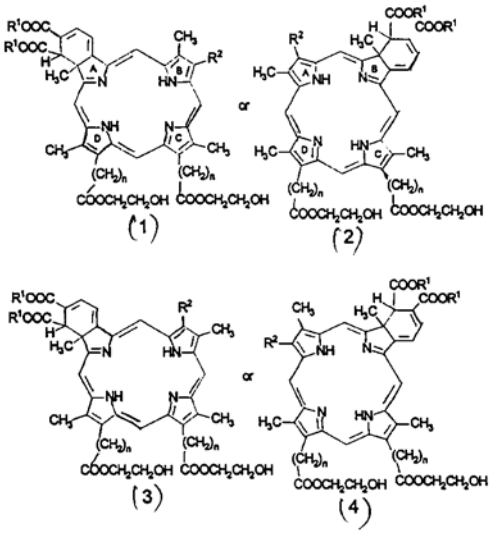

Zveřejněné přihlášky vynálezů uspořádané podle odkazových tříd.

Tato sestava obsahuje zveřejněné přihlášky vynálezů uspořádané podle znaků hlavního zatřídění (t.j. znaků do šikmé dvojčárky) nacházejících se na druhém až x-tém místě přihlášky vynálezu. Přihlášky vynálezů uspořádané podle 1. zatřídění jsou uvedeny v předchozí části.

A01B 49/04 1999-2304
A01C 7/20 1999-2304
A01G 25/02 1999-2445
A01G 25/06 1999-2445
A01G 9/14 1998-3335
A01H 5/00 1997-908
1999-2976
A01K 67/027 1999-280
A01N 25/00 1999-2477
A01N 25/02 1998-2397
A01N 33/24 1999-2341
A01N 33/26 1999-2341
A01N 37/18 1999-3953
A01N 43/20 1999-3907
A01N 43/36 1999-3953
A01N 43/38 1999-985
A01N 43/40 1999-3953
A01N 43/42 1999-3953
A01N 63/00 1997-908
A21D 15/00 1999-3058
A21D 8/06 1999-3058
A23D 7/005 1999-3107
A23G 3/00 1999-2276
A23K 1/00 1999-3582
A23K 1/16 1999-3813
A23L 1/30 1999-3582
1999-3813
A23L 1/302 1999-3346
A23L 1/305 1999-3346
A23L 1/32 1998-2358
A23L 3/16 1998-2358
A46B 5/00 1998-2440
A47B 13/00 1999-980
A47B 5/04 1999-2684
A47F 10/00 1999-618
A47J 43/07 1999-819
A47L 17/00 1999-3423
A47L 5/28 1998-3435
A47L 9/28 1998-3435
A61F 13/38 1999-3423
A61F 13/56 1999-2174
A61F 5/01 1999-2379
A61J 1/00 1995-2384
A61K 31/00 1999-2477
A61K 31/10 1998-4203
1999-3046
1999-3108
A61K 31/12 1999-4030
A61K 31/135 1999-3045
1999-3046
A61K 31/138 1999-2560
A61K 31/16 1999-2839
1999-3108
1999-4030
A61K 31/167 1999-2788
A61K 31/18 1999-3417
A61K 31/19 1999-4120
A61K 31/194 1998-2588
A61K 31/20 1999-3582
A61K 31/205 1999-3813
A61K 31/215 1999-266
A61K 31/275 1999-2839
A61K 31/33 1999-3095
A61K 31/335 1999-2839
A61K 31/365 1999-2651
A61K 31/38 1999-266
1999-2788
A61K 31/395 1999-2496
1999-3095
1999-3147
A61K 31/40 1999-2204
A61K 31/404 1999-2578
A61K 31/41 1998-2388
1999-3699
1999-4006
A61K 31/415 1999-3364
A61K 31/42 1999-3095
A61K 31/422 1999-3675
A61K 31/423 1999-2578
A61K 31/425 1999-3095
A61K 31/428 1999-2578
A61K 31/435 1999-3095
A61K 31/44 1999-2202
1999-2788
1999-3014
1999-3338
1999-3502
1999-4020
A61K 31/4427 1998-4203
A61K 31/4436 1999-3417
A61K 31/4439 1998-4203
A61K 31/445 1998-2659
1999-266
1999-3108
1999-3674
1999-4035
A61K 31/4468 1999-3406
A61K 31/46 1999-4147
A61K 31/4704 1999-3282
A61K 31/4709 1999-2168
A61K 31/48 1993-925
A61K 31/495 1999-2206
1999-2835
1999-3111
1999-3524
A61K 31/497 1999-4096
A61K 31/505 1998-2196
1999-619
1999-2204
1999-2967
1999-3601
1999-3717
A61K 31/535 1999-3674
A61K 31/55 1999-1876
A61K 31/553 1999-2784
A61K 31/56 1999-3534
1999-4148
A61K 31/57 1999-4035
A61K 31/573 1999-4124
A61K 31/63 1999-2986
A61K 31/66 1999-3611
A61K 31/661 1999-2914
A61K 31/675 1999-2196
A61K 31/70 1999-969
1999-3061
1999-3598
1999-3910
A61K 31/7048 1999-3051
1999-4073
A61K 31/715 1998-2388
A61K 33/14 1998-2388
1999-3755
A61K 33/18 1998-2388
A61K 35/14 1999-2934
A61K 35/42 1999-2914
A61K 38/00 1999-3953
A61K 38/06 1999-3953
A61K 38/13 1999-4035
A61K 38/17 1999-3598
1999-4035
A61K 38/48 1999-3032
1999-3571
A61K 39/395 1999-2934
1999-3598
A61K 47/02 1999-2896
A61K 47/06 1999-2896
A61K 47/10 1999-2986
A61K 47/12 1998-2588
A61K 47/18 1999-3128
A61K 47/32 1999-2986
A61K 48/00 1999-3493
A61K 51/00 1999-2767
1999-2825
A61K 51/02 1999-2611
A61K 7/00 1999-3328
1999-3331
A61K 7/06 1990-3095
A61K 7/075 1990-3095
1999-2566
1999-2567
A61K 7/08 1999-2567
A61K 7/13 1999-3044
A61K 7/48 1999-2429
A61K 7/50 1999-2567
A61K 9/00 1999-3233
A61K 9/10 1999-2986
A61K 9/16 1999-3128
A61K 9/20 1999-2885
A61K 9/50 1999-2885
A61K 9/72 1999-3233
A61L 2/07 1999-2599
A61M 37/00 1999-1766
A61M 5/24 1995-2384
A61M 5/32 1998-2232
1998-2233
A61N 1/05 1998-1640
A61P 1/00 1998-2659
1999-266
1999-2202
1999-2578
1999-3384
A61P 1/02 1999-3953
A61P 1/04 1998-4203
1999-2496
1999-3014
1999-3128
A61P 11/00 1999-2578
1999-2914
1999-3233
1999-4148
A61P 11/06 1999-3675
1999-4124
A61P 11/08 1999-2839
1999-3675
A61P 13/00 1999-266
A61P 13/12 1999-3045
1999-3046
1999-3675
1999-4030
A61P 15/00 1999-3534
A61P 15/04 1999-2967
A61P 15/06 1999-3534
A61P 15/08 1999-3534
A61P 15/12 1999-3534
A61P 17/00 1999-2578
1999-3108
1999-3505
A61P 17/06 1999-2202
1999-2967
A61P 19/00 1998-2196
1999-3953
A61P 19/02 1998-2196
1999-2578
1999-2967
1999-3061
1999-3095
1999-3384
A61P 19/04 1999-3108
A61P 19/08 1999-3598
1999-3920
A61P 19/10 1999-3534
1999-3920
A61P 21/00 1999-3813
A61P 25/00 1998-2659
1999-3045
1999-3111
1999-3338
A61P 25/02 1999-4030
A61P 25/04 1999-2896
A61P 25/08 1999-3147
A61P 25/16 1999-2967
1999-3045
A61P 25/18 1999-3147
1999-4006

A61P 25/24	1999-3045	B01J 2/18	1999-3331	C07C 317/24	1999-4030
A61P 25/28	1999-1876	B01J 2/20	1999-3331	C07C 317/32	1999-3108
	1999-2578	B01J 23/00	1999-2243	C07C 319/20	1999-3046
	1999-2967	B01J 23/28	1999-2531	C07C 319/28	1999-3748
	1999-3095	B01J 23/88	1999-2531	C07C 321/14	1999-2585
	1999-3147	B01J 23/882	1999-2531	C07C 321/30	1999-3108
	1999-4147	B01J 29/00	1999-1855	C07C 323/22	1999-4030
A61P 25/32	1999-3147	B01J 3/04	1999-2599	C07C 323/62	1999-3748
A61P 25/34	1999-3147	B01J 37/02	1999-732	C07C 323/65	1999-2788
A61P 25/36	1999-3147	B01J 38/60	1999-1855	C07C 33/26	1999-867
A61P 27/02	1999-4030	B01J 41/02	1998-2281	C07C 33/46	1999-2877
A61P 27/12	1999-4030	B01J 47/06	1998-2281	C07C 335/18	1999-3034
A61P 29/00	1999-2822	B05D 1/26	1998-3704	C07C 49/245	1999-867
	1999-4120	B05D 1/36	1998-218	C07C 51/41	1999-3028
A61P 3/04	1999-1651	B05D 5/10	1998-218	C07C 53/00	1999-2477
A61P 3/06	1999-2196	B09B 3/00	1999-2543	C07C 57/00	1999-2477
A61P 3/10	1999-2967	B22D 41/02	1999-3099	C07C 57/15	1999-3813
	1999-4030	B23B 33/00	1999-3728	C07C 69/00	1999-2477
A61P 31/00	1999-2447	B23F 17/00	1999-633	C07C 69/533	1999-1660
	1999-3384	B24B 9/08	1998-2948	C07C 69/54	1999-3504
	1999-4096	B27L 11/00	1999-58	C07D 207/00	1999-2204
A61P 31/04	1999-2168	B27M 1/08	1999-3672		1999-3953
	1999-2578	B29B 9/00	1999-3331	C07D 207/04	1999-3953
	1999-2885	B29C 33/38	1999-2368	C07D 207/06	1999-3953
	1999-3051	B29C 33/46	1999-2368	C07D 207/273	1999-1876
	1999-3282	B29C 33/56	1999-2325	C07D 207/28	1999-2788
	1999-4073	B29C 45/14	1999-1998	C07D 209/34	1999-2578
A61P 31/10	1999-2835	B29C 45/16	1999-1998	C07D 209/48	1999-4030
A61P 31/12	1998-2388	B29C 71/00	1998-3335	C07D 209/52	1999-119
A61P 31/14	1998-2388	B30B 15/00	1999-2368	C07D 211/00	1999-2477
A61P 31/18	1999-521	B32B 25/20	1996-3378		1999-3953
	1999-2967	B32B 27/36	1998-218	C07D 211/04	1999-3095
	1999-3524	B32B 27/42	1998-218	C07D 211/08	1999-3953
A61P 31/20	1998-2388	B32B 31/00	1999-3379	C07D 211/62	1999-2788
A61P 33/00	1999-4020	B32B 5/26	1999-3104	C07D 211/76	1999-4030
A61P 35/00	1998-2588	B60K 25/00	1999-1769	C07D 213/04	1999-3095
	1999-3211	B60R 25/10	1999-2582	C07D 213/81	1999-2788
	1999-3384	B60R 27/00	1999-2684	C07D 215/02	1999-3095
	1999-3534	B61D 15/00	1999-2509	C07D 217/02	1999-3095
	1999-3717	B61L 1/00	1999-2711	C07D 217/24	1999-1876
	1999-3910	B61L 1/12	1999-2711	C07D 223/18	1999-1876
	1999-3965	B61L 1/18	1999-2711	C07D 225/02	1999-1876
A61P 35/04	1999-3095	B61L 27/00	1997-860	C07D 231/10	1999-3095
	1999-3493	B62D 27/02	1998-3898	C07D 235/04	1999-3095
A61P 37/00	1993-925	B62K 23/00	1997-3111	C07D 235/14	1999-3364
	1999-3384	B62K 3/02	1998-3138	C07D 237/14	1999-2206
	1999-3417	B62M 1/00	1997-3111	C07D 237/16	1999-2206
A61P 37/02	1999-2934	B62M 1/12	1997-3111	C07D 237/18	1999-2206
A61P 37/06	1999-2578	B65B 55/20	1998-2332	C07D 237/20	1999-2206
	1999-2967	B65D 51/00	1999-3077	C07D 237/22	1999-2206
	1999-4035	B65D 51/30	1999-3077	C07D 239/20	1999-3095
A61P 37/08	1999-3364	B65D 81/26	1998-3682	C07D 239/34	1999-619
	1999-3406	B65G 65/46	1999-1662	C07D 239/60	1999-619
A61P 43/00	1999-3611	B66B 5/04	1999-2894	C07D 239/70	1999-619
	1999-3674	B66D 3/00	1999-1769	C07D 241/20	1999-2206
A61P 5/30	1999-3534	C01B 11/06	1998-2209	C07D 241/26	1999-3111
A61P 5/32	1999-3534	C01B 3/16	1999-2531	C07D 243/16	1999-1876
A61P 5/48	1999-4006	C01F 7/00	1999-2617	C07D 243/24	1999-1876
A61P 7/00	1999-3571	C01F 7/12	1999-2617	C07D 249/12	1999-3699
A61P 7/04	1999-3032	C02F 3/12	1997-4001	C07D 249/14	1999-4006
A61P 9/00	1999-3045	C03C 25/10	1998-1673	C07D 253/06	1999-2206
	1999-3046	C04B 35/76	1999-2602	C07D 261/02	1999-3095
	1999-3338	C07B 39/00	1999-3502	C07D 261/16	1999-3675
	1999-3534	C07C 205/19	1999-867	C07D 261/20	1999-2578
	1999-3675	C07C 213/00	1999-3045	C07D 263/06	1999-3095
	1999-3813		1999-3046	C07D 263/44	1999-2924
	1999-4030	C07C 225/22	1999-4030	C07D 271/10	1999-3699
A61P 9/04	1999-3045	C07C 229/22	1999-3028	C07D 273/01	1999-3095
	1999-3046	C07C 231/12	1999-2767	C07D 275/04	1999-2578
A61P 9/06	1999-3045	C07C 233/18	1999-3034	C07D 275/06	1999-2578
	1999-3046	C07C 233/33	1999-4030	C07D 277/20	1999-3095
A61P 9/10	1999-2784	C07C 233/36	1999-3034	C07D 279/06	1999-3095
	1999-3045	C07C 233/61	1999-4030	C07D 279/12	1999-3095
	1999-3046	C07C 233/65	1999-2767	C07D 303/04	1999-3907
	1999-3147	C07C 233/76	1999-4030	C07D 303/34	1999-2839
	1999-3601	C07C 235/24	1999-4030	C07D 303/36	1999-2767
A61P 9/12	1999-619	C07C 235/38	1999-4030		1999-2839
	1999-2206	C07C 235/56	1999-4030	C07D 303/48	1999-3907
	1999-3045	C07C 237/22	1999-4030	C07D 305/06	1999-3907
	1999-3046	C07C 251/86	1999-2341	C07D 305/08	1999-3907
	1999-4006	C07C 253/30	1999-2839	C07D 307/22	1999-1876
A62C 13/70	1999-3220	C07C 255/56	1999-4030	C07D 307/34	1999-3095
A63F 9/00	1998-2838	C07C 257/14	1999-4185	C07D 311/76	1999-1876
A63F 9/16	1998-2838	C07C 311/21	1999-4030	C07D 333/20	1999-4030
B01D 39/20	1999-2602	C07C 311/60	1999-4030	C07D 333/38	1999-2788
B01F 5/04	1999-2907	C07C 317/22	1999-3046	C07D 333/70	1999-4030

C07D 401/06 1999-3108
C07D 401/10 1999-3699
C07D 401/12 1999-3095
C07D 403/04 1999-2967
C07D 403/06 1999-3717
C07D 403/12 1999-2206
1999-2578
C07D 403/14 1999-2967
1999-4006
C07D 405/00 1999-3953
C07D 405/04 1999-3717
1999-3907
C07D 405/10 1999-3699
C07D 405/14 1999-2967
C07D 407/12 1999-1876
C07D 409/04 1999-3417
C07D 409/10 1999-3699
C07D 409/12 1999-1876
1999-3095
C07D 409/14 1999-2967
C07D 413/04 1999-3907
C07D 413/06 1999-3108
C07D 413/12 1999-3095
C07D 413/14 1999-2967
1999-3675
C07D 417/04 1999-3907
C07D 417/10 1999-2924
C07D 417/12 1999-2924
1999-3108
C07D 417/14 1999-2924
1999-2967
C07D 453/02 1999-266
C07D 453/06 1998-2659
C07D 487/04 1999-2729
1999-2731
1999-2732
C07D 487/08 1998-2659
C07D 491/04 1999-619
1999-2206
C07D 491/10 1999-3108
C07D 493/10 1999-3907
C07D 495/20 1999-3674
C07F 5/02 1998-2659
C07F 5/04 1999-867
C07F 7/08 1999-3108
1999-3907
C07F 9/40 1999-3108
C07F 9/655 1999-3907
C07H 21/00 1999-3910
C07H 21/04 1999-1560
1999-3061
C07J 5/00 1999-2477
C07K 14/01 1999-3493
C07K 14/32 1997-908
C07K 14/325 1997-908
C07K 14/47 1999-280
C07K 14/605 1999-1651
C07K 14/705 1999-3162
1999-3598
C07K 16/00 1999-2934
C07K 16/28 1999-3162
1999-3598
C07K 17/06 1999-4123
C07K 19/00 1999-3162
C08F 10/06 1998-4288
C08F 2/22 1999-1851
C08F 297/04 1999-912
C08F 8/50 1998-4288
C08G 73/06 1999-601
C08J 3/12 1998-3506
C08J 3/20 1998-1441
C08J 5/18 1999-1796
C08K 3/04 1999-3179
C08K 3/14 1998-1441
C08K 3/20 1998-1441
C08K 3/34 1998-1441
C08K 3/36 1998-3682
C08K 5/09 1999-1251
C08K 5/098 1997-3488
C08K 5/16 1998-3682
C08K 5/20 1999-1796
C08K 5/3435 1999-601
C08K 5/3492 1999-601
C08K 5/52 1999-1251
C08K 5/54 1999-1250
C08K 9/04 1999-1250

C08L 21/00 1999-1251
C08L 23/04 1998-140
C08L 23/06 1999-1796
1999-601
1999-601
C08L 23/08 1998-3682
C08L 23/10 1999-1796
C08L 23/12 1999-601
C08L 23/28 1997-3488
1998-140
C08L 25/18 1998-140
C08L 53/02 1999-912
C08L 83/04 1999-1878
1999-3331
C08L 83/06 1999-1878
C09B 57/12 1999-2729
1999-2731
1999-2732
C09B 63/00 1999-2544
C09C 1/42 1999-1851
C09D 11/00 1999-2544
C09D 133/06 1999-601
C09D 167/00 1999-601
C09D 167/02 1998-3704
C09D 5/00 1999-3728
C09D 5/46 1999-2544
C09D 9/00 1999-1851
C09J 153/02 1999-2174
C09J 5/04 1998-3898
C09K 3/00 1999-2617
C10M 175/04 1998-2209
C11B 1/00 1999-3582
C11B 3/10 1998-2256
C11D 13/18 1999-2325
1999-2368
C11D 1/62 1990-3095
C11D 3/37 1990-3095
C12N 1/21 1997-908
1999-280
1999-3598
C12N 15/11 1999-3598
C12N 15/13 1999-3162
C12N 15/62 1997-908
1999-3162
C12N 15/67 1999-280
C12N 15/82 1997-908
C12N 15/83 1999-3582
C12N 15/85 1999-280
1999-3162
C12N 15/86 1999-3493
C12N 15/87 1999-4185
C12N 15/90 1999-280
C12N 5/00 1999-3134
C12N 5/06 1999-3134
C12N 5/10 1996-1274
1999-280
1999-3162
1999-3493
1999-3582
1999-3598
C12N 7/00 1999-1560
C12N 7/06 1999-2934
1999-3571
C12N 9/12 1999-3162
C12N 9/22 1999-2976
C12N 9/48 1999-3953
C12N 9/50 1999-3953
C12N 9/64 1999-3032
C12N 9/66 1999-3953
C12N 9/74 1999-3571
C12P 19/04 1999-2848
C12P 19/34 1999-3061
C12P 21/02 1996-1274
1999-1560
C12P 7/42 1999-4121
C12P 7/62 1999-4121
C12P 7/64 1999-3582
C12Q 1/68 1997-908
1999-2976
1999-3162
1999-3493
C25C 3/22 1999-2260
D01H 13/14 1998-2269
D06L 3/10 1999-1851
D06P 3/66 1999-2981
D21C 9/10 1999-1851

D21J 1/00 1999-2517
1999-2519
E03F 5/04 1998-2330
E04B 1/02 1998-2489
E04B 1/48 1999-2608
E04C 2/00 1998-2489
E04C 2/30 1998-2489
E04D 13/04 1998-2330
E05B 65/20 1998-1120
E05F 15/14 1998-1821
E06B 3/66 1999-86
E21F 13/00 1998-2470
F01L 7/08 1998-2428
F02B 63/04 1997-351
F04D 29/26 1999-2162
F15B 13/08 1998-736
F15C 5/00 1999-1766
F16B 2/16 1998-2255
F16C 1/04 1996-3116
F16C 33/30 1999-2633
F16C 41/00 1999-2633
F16D 48/08 1999-568
F16H 55/36 1999-1826
F16J 15/34 1999-2492
F16L 47/00 1999-2810
F16S 3/02 1999-2716
F27D 3/00 1999-1662
F27D 3/08 1999-1662
G01B 7/04 1998-2269
G01J 9/04 1999-2707
G01N 25/04 1999-3076
G01N 33/00 1997-908
G01N 33/28 1999-3076
G01N 33/50 1999-2872
1999-3598
G01N 33/53 1999-3162
G01N 33/577 1999-3598
G01N 33/68 1999-3598
G02B 1/10 1998-218
G05D 23/00 1999-2599
G06K 7/08 1999-2837
G06K 7/10 1999-2837
G06K 9/64 1998-2429
G09F 19/14 1999-3273
H01B 13/26 1999-2850
H01F 41/06 1999-2850
H01R 43/045 1996-2724
H02K 1/12 1998-2521
H02K 1/22 1998-2521
H04N 1/32 1998-418
H05B 3/84 1999-3588

Seznam přihlašovatelů zveřejněných přihlášek vynálezů

(71)	(21)	(51)
ABBOTT LABORATORIES, Abbott Park, IL, US;	1999-4073	C 07 H 17/08
ABBOTT LABORATORIES, Abbott Park, IL, US;	1999-3601	C 07 D 471/04
ABBOTT LABORATORIES, Abbott Park, IL, US;	1999-3582	C 12 N 15/53
ABB DAIMLER-BENZ TRANSPORTATION (DEUTSCHLAND) GMBH, Hennigsdorf, DE;	1998-3898	B 61 D 17/04
ABB DAIMLER-BENZ TRANSPORTTATION (TECHNOLOGY) GMBH, Berlin, DE;	1999-2711	B 61 L 1/20
ABB PATENT GMBH, Mannheim, DE;	1999-2162	F 01 D 5/32
ABB PATENT GMBH, Mannheim, DE;	1999-2492	F 01 D 11/00
ABB RESEARCH LTD., Zürich, CH;	1998-3220	C 22 C 38/38
AKZO NOBEL N. V., Arnhem, NL;	1999-2722	D 21 H 17/71
AKZO NOBEL N. V., Arnhem, NL;	1998-4288	C 08 K 5/14
AKZO NOBEL N. V., Arnhem, DE;	1999-2748	D 21 H 17/71
ALCOA CHEMIE GMBH, Ludwigshafen/Rhein, DE;	1999-3099	F 27 D 1/16
ALPHA AND THERAPEUTIC CORPORATION, Los Angeles, CA, US;	1999-2934	A 61 K 38/17
AMGEN INC., Thousand Oaks, CA, US;	1999-3598	C 12 N 15/12
APA - PRAHA, S.R.O., Praha, CZ;	1998-2388	A 61 K 9/127
ARAKELJAN Norjan Garibalděvič, Almaty, KZ;	1998-2388	A 61 K 9/127
ARSLINE S. A., Vacallo, CH;	1999-3423	A 61 F 11/00
ASEA BROWN BOVERI AG, Baden, CH;	1999-2633	F 02 C 7/06
ASEA BROWN BOVERI AG, Baden, CH;	1999-2724	H 01 L 21/26
ASTRA AKTIEBOLAG, Södertälje, SE;	1998-2659	C 07 D 453/02
ASTRA AKTIEBOLAG, Södertälje, SE;	1999-3014	C 07 D 471/04
ASTRA AKTIEBOLAG, Södertälje, SE;	1998-4203	A 61 K 9/00
ASTRA AKTIEBOLAG, Södertälje, SE;	1999-2496	C 07 D 401/12
ASTRA AKTIEBOLAG, Södertälje, SE;	1999-4148	A 61 K 9/16
ASTRA AKTIEBOLAG, Södertälje, SE;	1999-2202	C 07 D 401/12
ASTRA PHARMACEUTICALS LTD., Kings Langley, GB;	1999-2204	C 07 D 487/04
ASTRA PHARMACEUTICALS LTD., Herst, GB;	1999-3674	C 07 D 498/10
ASTRA PHARMACEUTICALS LTD., Kings Langley, GB;	1999-3034	C 07 D 277/68
AZKOYEN INDUSTRIAL, S. A., Peralta, ES;	1999-1787	G 07 D 9/00
BACON Raymond John Dr., Aldsworth, GB;	1999-3298	A 61 M 15/00
BARTHOLIC David B., Watchung, NJ, US;	1999-1855	B 01 J 38/56
BASF AKTIENGESELLSCHAFT, Ludwigshafen, DE;	1998-3506	C 08 J 3/03
BASF AKTIENGESELLSCHAFT, Ludwigshafen, DE;	1999-2243	B 01 D 53/94
BASF AKTIENGESELLSCHAFT, Ludwigshafen, DE;	1999-2206	C 07 D 241/18
BASF AKTIENGESELLSCHAFT, Ludwigshafen, DE;	1999-3211	A 61 K 38/04
BASF AKTIENGESELLSCHAFT, Ludwigshafen, DE;	1999-2341	C 07 C 251/60
BASF AKTIENGESELLSCHAFT, Ludwigshafen, DE;	1999-912	C 08 L 51/00
BASF AKTIENGESELLSCHAFT, Ludwigshafen, DE;	1999-619	C 07 D 237/22
BASF AKTIENGESELLSCHAFT, Ludwigshafen, DE;	1999-3907	C 07 D 305/12
BAVARIA EGYPT (S. A. E.), Cairo, EG;	1999-3220	A 62 C 35/00
BAXTER AKTIENGESELLSCHAFT, Wien, AT;	1999-3032	C 12 N 15/57
BAXTER AKTIENGESELLSCHAFT, Wien, AT;	1999-3571	A 61 K 38/36
BAYER AKTIENGESELLSCHAFT, Leverkusen, DE;	1999-2168	A 61 K 31/5383
BAYER AKTIENGESELLSCHAFT, Leverkusen, DE;	1999-4020	C 07 D 491/14
BAYER AKTIENGESELLSCHAFT, Leverkusen, DE;	1999-3697	A 01 N 43/90
BAYER AKTIENGESELLSCHAFT, Leverkusen, DE;	1999-3696	A 01 N 43/653

BAYER AKTIENGESELLSCHAFT, Leverkusen, DE;	1999-3748	C 07 B 57/00
BAYER AKTIENGESELLSCHAFT, Leverkusen, DE;	1999-3502	C 07 D 213/85
BAYER AKTIENGESELLSCHAFT, Leverkusen, DE;	1999-2907	B 29 B 7/74
BAYER AKTIENGESELLSCHAFT, Leverkusen, DE;	1999-2877	C 07 C 29/62
BAYER AKTIENGESELLSCHAFT, Leverkusen, DE;	1999-1878	C 09 D 183/04
BERLEX LABORATORIES, INC., Richmond, CA, US;	1999-2967	C 07 D 401/14
BIOGAL GYOGYSZERGYÁR RT., Debrecen, HU;	1999-4121	C 12 P 17/06
BIOGEN, INC., Cambridge, MA, US;	1999-4035	A 61 K 39/395
BIOPTRON AG, Mönchaltorf, CH;	1996-1033	A 61 N 5/06
BOARD OF SUPERVISORS OF LOUISIANA STATE UNIVERSITY AND AGRICULTURAL AND MECHANICAL COLLEGE, Baton Rouge, LA, US;	1999-2611	A 61 B 19/00
BOARD OF TRUSTEES OF THE UNIVERSITY OF KENTUCKY, Lexington, KY, US;	1999-1560	A 01 H 1/00
BOEHRINGER INGELHEIM PHARMACEUTICALS, INC., Ridgefield, CT, US;	1999-3061	C 12 N 15/12
BOEHRINGER INGELHEIM PHARMA KG, Ingelheim am Rhein, DE;	1999-2225	A 61 K 9/12
BORISOV Pavel Georgievič, Almaty, KZ;	1998-2388	A 61 K 9/127
BOŽKOV Jevgenij Alexejevič, Oktjabr, KZ;	1998-2388	A 61 K 9/127
BPW BERGISCHE ACHSEN KOMMANDITGESELLSCHAFT, Wiehl, DE;	1999-3079	B 62 D 61/12
BRACCO INTERNATIONAL B. V., Amsterdam, NL;	1999-2825	C 07 C 231/22
BRAUNSBERGER Oskar, Mindelheim, DE;	1999-3040	B 60 J 10/12
BUD. 3DPC LIMITED, Nicosia, CY;	1999-3273	G 09 F 15/00
BYK GULDEN LOMBERG CHEMISCHE FABRIK GMBH, Konstanz, DE;	1999-2914	A 61 K 31/44
CALGENE LLC, Davis, CA, US;	1999-3582	C 12 N 15/53
CEDARGROVE LIMITED, Gibraltar, GI;	1999-1237	A 47 H 1/08
CHEMAGIS LTD., Bnei Brak, IL;	1999-969	C 07 H 17/08
CHEN Long-Hsiung, Taipei, TW;	1998-2232	A 61 M 5/178
CHEN Long-Hsiung, Taipei, TW;	1998-2233	A 61 M 5/178
CHINA PETRO-CHEMICAL CORPORATION, Beijing, CN;	1999-2531	B 01 J 23/10
CHVÁTAL Milan, Chlumec, CZ;	1998-2256	B 01 D 21/00
CIBA SPECIALITY CHEMICALS HOLDING INC., Basel, CH;	1999-2729	C 09 K 11/06
CIBA SPECIALTY CHEMICALS HOLDING, INC., Basel, CH;	1999-2732	C 09 K 11/06
CIBA SPECIALTY CHEMICALS HOLDING INC., Basel, CH;	1999-2731	C 09 K 11/06
CIBA SPECIALTY CHEMICALS HOLDING INC., Basel, CH;	1999-601	C 07 D 211/94
CIBA SPECIALTY CHEMICALS HOLDING INC., Basel, CH;	1999-2730	C 09 K 11/06
CIBA VISION AG, Bulach, CH;	1999-2822	A 61 K 41/00
CLARIANT GMBH, Frankfurt am Main, DE;	1999-2246	C 09 B 29/03
CLARIANT GMBH, Frankfurt am Main, DE;	1999-2544	G 03 G 9/00
CLOPAY PLASTIC PRODUCTS COMPANY, INC., Cincinnati, OH, US;	1999-3379	B 32 B 27/12
COLGATE-PALMOLIVE COMPANY, New York, NY, US;	1990-3095	A 61 K 7/08
CONSEJO SUPERIOR DE INVESTIGACIONES CIENTIFICAS, Madrid, ES;	1999-2707	G 01 B 11/24
DAIMLER BENZ AG, Stuttgart, DE;	1999-2243	B 01 D 53/94
DEGUSSA-HÜLS AKTIENGESELLSCHAFT, Marl, DE;	1999-732	B 05 B 13/06
DEGUSSA-HÜLS AKTIENGESELLSCHAFT, Marl, DE;	1999-1225	C 09 C 1/48
DERTADIAN Saak, Colomars, FR;	1999-2837	G 07 C 9/00
DETEMOBIL DEUTSCHE TELEKOM MOBILNET GMBH, Bonn, DE;	1999-1682	H 04 M 15/00
Deutsches Elektronen-Synchrotron DESY, Hamburg, DE;	1996-2724	H 01 L 21/603
DIAMO, S.P. STRÁŽ POD RALSKEM, Stráž pod Ralskem, CZ;	1998-2541	B 09 B 3/00
DIAMO, S.P. STRÁŽ POD RALSKEM, Stráž pod Ralskem, CZ;	1998-2542	B 09 B 3/00
DIRECT-HALER A/S, Odense, DK;	1999-4177	A 61 M 15/08

DORMA GMBH + CO. KG, Ennepetal, DE;	1999-2649	H 04 B 5/00
DRHA Lubomír, Pitín, CZ;	1998-2360	C 08 L 17/00
DŘÍMAL Jiří RNDr. CSc., Brno, CZ;	1998-2282	C 01 B 13/11
DSM N. V., Heerlen, NL;	1999-3280	C 07 D 201/16
DSM N. V., Heerlen, NL;	1999-3795	C 07 D 201/16
DUDÍK Alois, Vsetín, CZ;	1998-2428	F 01 L 7/02
DURA PHARMACEUTICALS, INC., San Diego, CA, US;	1999-3287	A 61 M 15/00
DU PONT PHARMACEUTICALS COMPANY, Wilmington, DE, US;	1999-3338	C 07 D 471/04
DU PONT PHARMACEUTICALS COMPANY, Wilmington, DE, US;	1999-3524	C 07 D 239/80
ELAN PHARMACEUTICALS, INC., So. San Francisco, CA, US;	1999-1876	C 07 D 401/04
ELF ANTAR FRANCE, Courbevoie, FR;	1999-3076	G 01 N 5/00
ELF ATOCHEM S. A., Puteaux, FR;	1999-2585	C 07 C 319/26
Eli Lilly and Company, Indianapolis, IN, US;	1995-2384	A 61 J 1/06
ELI LILLY AND COMPANY, Indianapolis, IN, US;	1999-521	A 61 K 31/40
ELI LILLY AND COMPANY, Indianapolis, IN, US;	1999-1651	A 61 K 38/26
ELI LILLY & COMPANY, Indianapolis, IN, US;	1999-1876	C 07 D 401/04
ENERGETIKA TŘINEC, A. S., Třinec, CZ;	1998-2281	C 02 F 1/42
ERBAN Evžen, Pardubice, CZ;	1998-2331	B 60 N 2/48
EXXON CHEMICAL PATENTS INC., Baytown, TX, US;	1997-3488	C 08 L 9/06
EXXON CHEMICAL PATENTS INC., Baytown, TX, US;	1998-140	C 08 L 77/00
E. I. DU PONT DE NEMOURS AND COMPANY, Wilmington, DE, US;	1999-1660	C 07 C 67/347
E. I. DU PONT DE NEMOURS AND COMPANY, Wilmington, DE, US;	1999-2632	A 01 N 43/54
FATRA A.S., Napajedla, CZ;	1998-2201	B 65 D 65/38
FAXFORWARD INC., Georgetown, KY;	1998-3829	H 04 N 1/32
FIBERWEB FRANCE S. A., Biesheim, FR;	1999-3379	B 32 B 27/12
FISCHERWERKE ARTUR FISCHER GMBH & CO. KG, Waldachtal, DE;	1999-2608	F 16 B 13/06
FISCHERWERKE ARTUR FISCHER GMBH & CO. KG, Waldachtal, DE;	1999-2684	B 60 N 3/00
FRANC Petr, Praha, CZ;	1998-2388	A 61 K 9/127
FRANZ PLASSER BAHNBAUMASCHINEN-INDUSTRIEGESELLSCHAFT M. B. H., Wien, AT;	1999-2509	B 60 M 1/28
F. HOFFMANN-LA ROCHE AG, Basel, CH;	1999-2651	A 61 K 38/46
Genetics Institute, Inc., Cambridge, MA, US;	1996-1274	C 12 N 15/16
GENE SHEARS PTY. LIMITED, North Ryde, AU;	1999-2976	C 12 N 15/82
GETINGE AB, Getinge, SE;	1999-2599	A 61 L 2/24
GHOST HOLDING B. V., Bunde, NL;	1999-3134	A 61 K 7/06
GKN WALTERSCHEID GMBH, Lohmar, DE;	1996-3116	F 16 P 1/04
GLAXO GROUP LIMITED, Greenford, GB;	1999-3111	C 07 D 241/20
GLAXO WELLCOME S. P. A., Verona, IT;	1999-3147	C 07 D 403/06
GÖDECKE AKTIENGESELLSCHAFT, Berlin, DE;	1999-2896	A 61 K 31/485
HÄFELE GMBH & CO., Nagold, DE;	1999-980	A 47 B 88/00
HÁJKOVÁ Shyamoli Ing., Kutná Hora, CZ;	1998-2359	C 02 F 1/56
HANULIAK Alojz Ing., Brno, CZ;	1998-2331	B 60 N 2/48
HANULIAK Alojz Ing., Brno, CZ;	1998-2332	A 41 D 13/00
HARDER John, Copenhagen, DK;	1997-860	B 61 L 3/12
HECKEL DRUCK UND VERPACKUNGEN GMBH, Nürnberg, DE;	1999-497	B 42 D 3/12
HEIDELBERGER DRUCKMASCHINEN AKTIENGESELLSCHAFT, Heidelberg, DE;	1999-1717	B 41 F 21/06
HEJDUK František, Praha, CZ;	1997-351	H 02 K 41/02
HELSINN HEALTHCARE S. A., Pazzallo-Lugano, CH;	1999-2986	A 61 K 31/18
HENKEL KOMMANDITGESELLSCHAFT AUF AKTIEN, Düsseldorf, DE;	1999-3044	C 07 D 243/08
HEXAL AG, Holzkirchen, DE;	1999-3128	A 61 K 31/4439

HOECHST MARION ROUSSEL, Puteaux, FR;	1999-3051	C 07 H 17/08
HOECHST MARION ROUSSEL, Puteaux, FR;	1999-3534	C 07 J 41/00
HOECHST MARION ROUSSEL DEUTSCHLAND GMBH, Frankfurt am Main, DE;	1999-3910	C 12 N 15/11
HOECHST TRESPAPHAN GMBH, Neunkirchen/Saar, DE;	1999-1796	C 08 J 3/05
HOSTIN Stanislav ing. CSc., Bratislava, SK;	1998-2505	F 16 H 15/24
HUSZ Georg Béla, Kottingbrunn, AT;	1999-3465	A 23 L 2/52
HYSEQ, INC., Sunnyvale, CA, US;	1999-2546	C 12 Q 1/68
ICOS CORPORATION, S. E. Bothell, WA, US;	1999-280	C 12 N 15/11
IDEC PHARMACEUTICALS CORPORATION, San Diego, CA, US;	1999-3162	C 12 N 15/90
ILJIN Aleksandr Ivanovič, Almaty, KZ;	1998-2388	A 61 K 9/127
IMPERIAL CHEMICAL INDUSTRIES PLC, London, GB;	1999-2981	D 06 P 1/52
IMPERIAL CHEMICAL INDUSTRIES PLC, London, GB;	1999-3504	C 07 C 67/38
INVENTIO AG, Hergiswil, CH;	1999-2434	B 66 B 11/04
INVENTIO AG, Hergiswil, CH;	1999-2894	B 66 B 1/24
ISCAR LTD., Tefen, IL;	1999-1788	B 23 C 5/22
ISCAR LTD. ISCAR CENTRE, Tefen, IL;	1999-1789	B 23 C 5/22
JANSSEN PHARMACEUTICA N. V., Beerse, BE;	1999-2835	C 07 D 405/14
JANSSEN PHARMACEUTICA N. V., Beerse, BE;	1999-3717	C 07 D 401/14
JAPAN TOBACCO INC., Tokyo, JP;	1999-2788	C 07 C 323/40
JAROLÍMEK Václav, Praha, CZ;	1998-2218	B 65 D 41/40
JIHOSTROJ A. S., Velešín, CZ;	1998-2114	G 05 D 13/32
KAMLJUK Alexandr Konstantinovič, Minsk, BY;	1999-1769	B 66 D 1/00
KESTLER Petr, Plzeň, CZ;	1998-1120	B 60 R 25/00
KEYSTONE BIOMEDICAL, INC., Los Angeles, CA, US;	1999-2784	A 61 K 31/55
KIMBERLY-CLARK LIMITED, Clwyd, GB;	1998-3751	A 47 K 10/42
KIMBERLY-CLARK WORLDWIDE, INC., Neenah, WI, US;	1999-187	D 01 D 5/247
KONINKLIJKE PHILIPS ELECTRONICS N. V., Eindhoven, NL;	1981-5398	G 11 B 20/10
KONINKLIJKE PHILIPS ELECTRONICS N. V., Eindhoven, NL;	1999-3055	G 06 F 11/00
KONINKLIJKE PHILIPS ELECTRONICS N. V., Eindhoven, NL;	1999-2966	H 03 M 5/14
KONINKLIJKE PHILIPS ELECTRONICS N. V., Eindhoven, NL;	1999-2965	H 04 N 5/913
KOUDELÁK Aleš ing., Praha, CZ;	1998-1441	C 08 J 5/14
KOUDELKA Oldřich, Praha, CZ;	1998-2447	D 21 H 17/23
KOVÁŘ Josef, Praha, CZ;	1998-2381	E 02 B 15/00
KOVÁŘ Petr, Praha, CZ;	1998-2381	E 02 B 15/00
KOZÁK Jan Ing., Zlín, CZ;	1998-2360	C 08 L 17/00
KOZÁK Jan ing., Zlín, CZ;	1998-1441	C 08 J 5/14
KRAJÍČEK Milan MUDr. CSc., Praha, CZ;	1998-1640	A 61 N 2/02
KUBÁNEK Vladimír Prof. Ing. DrCs., Praha, CZ;	1998-2360	C 08 L 17/00
KUHN S. A., Saverne, FR;	1999-2304	A 01 C 7/08
KUNSTSTOFFRÖHREN SENDENHORST GMBH, Sendenhorst, DE;	1999-2810	F 16 L 41/14
KUTÍLEK Jiří Ing., Nový Jičín, CZ;	1998-2286	B 60 R 25/00
KUTÍLEK Karel, Frýdlant, CZ;	1998-2440	A 46 B 11/02
KVAPIL Jan, Ústí nad Labem, CZ;	1998-2379	B 64 C 27/20
KYOWA CHEMICAL INDUSTRY CO., LTD., Takamatsu-shi, JP;	1999-1250	C 09 C 3/08
KYOWA CHEMICAL INDUSTRY CO., LTD., Takamatsu-shi, JP;	1999-1251	C 09 C 3/08
KYOWA CHEMICAL INDUSTRY CO., LTD, Takamatsu-shi, JP;	1999-2617	C 09 K 9/00
LABORATOIRES D'HYGIENE ET DE DIETETIQUE, Paris, FR;	1999-1766	F 15 C 4/00
LACHEMA, A. S., Brno, CZ;	1998-2588	A 61 K 31/282
L´AIR LIQUIDE SOCIETE ANONYME POUR L´ETUDE ET, L´EXPLOITATION DES PROCEDES GEORGES CLAUDE, Paris Cedex, FR;	1999-2260	B 01 D 53/22
LAUTERBACH Heinrich, Schwaig, DE;	1999-1166	E 05 C 7/06
LEADD B. V., Leiden, NL;	1999-3493	C 12 N 15/34
LG CHEMICAL LTD., Seoul, KR;	1999-3282	C 07 D 471/04

LIFESCAN, INC., Milpitas, CA, US;	1999-2872	C 12 Q 1/54
LIFETECH, S.R.O., Brno, CZ;	1998-2282	C 01 B 13/11
LILLY INDUSTRIES (USA), INC., Indianapolis, IN, US;	1999-3728	C 07 C 255/00
LIŠKA Josef Ing., Hýskov, CZ;	1998-418	H 04 Q 7/20
LOHMANN JENSEN Flemming, Charlottenlund, DK;	1997-860	B 61 L 3/12
L´OREAL, Paříž, FR;	1999-2566	A 61 K 7/08
L´ORÉAL, Paříž, FR;	1999-2567	A 61 K 7/06
ĹOREAL, Paris, FR;	1999-1815	C 09 B 67/32
LUDVIG SVENSSON INTERNATIONAL B. V., Hellevoetsluis, NL;	1998-3335	C 08 L 23/26
LÜFTUNGSTECHNIK M. ORDOS. SPOL. S R. O., Přečáply, CZ;	1998-1066	F 16 L 21/02
LYBAR, A. S., Rtyně nad Bílinou, CZ;	1998-2397	A 01 N 33/02
L. BRÜGGEMANN KG, Heilbronn, DE;	1999-1851	C 07 C 313/04
MANNESMANN VDO AG, Frankfurt, DE;	1999-2230	F 16 L 37/04
MAPAL FABRIK FÜR PRÄZISIONSWERKZEUGE DR. KRESS KG, Aalen, DE;	1999-1896	B 23 C 3/05
MAREK Miroslav Doc. Ing. CSc., Praha, CZ;	1998-2360	C 08 L 17/00
MARTIN GMBH FÜR UMWELT- UND ENERGIETECHNIK, München, DE;	1999-2600	F 23 K 3/14
MARVIC S. R. L., Morrovalle, IT;	1998-3452	C 14 B 15/00
MASÁK Vladimír Ing., Praha, CZ;	1998-2447	D 21 H 17/23
MCCROMETER, INC., Hemet, CA, US;	1999-3828	G 01 F 1/40
MCDERMOTT TECHNOLOGY, INC., New Orleans, LA, US;	1999-2602	B 32 B 31/26
MENKEN DAIRY FOOD B. V., Oud Gastel, NL;	1999-3107	A 23 L 1/19
MERCK PATENT GMBH, Darmstadt, DE;	1999-4030	C 07 C 205/45
MERCK PATENT GMBH, Darmstadt, DE;	1999-4123	A 61 L 27/00
MERCK & CO., INC., Rahway, NJ, US;	1999-2765	C 07 D 265/18
MERCK & CO., INC., Rahway, NJ, US;	1999-2869	C 07 D 265/18
Mikrobiologický ústav AVČR, Praha, CZ;	1993-925	C 07 D 457/02
MINISTERSTVO OBRANY ČR, Praha, CZ;	1998-2209	A 62 D 3/00
MINNESOTA MINING AND MANUFACTURING COMPANY, Saint Paul, MN, US;	1999-4124	A 61 K 9/12
MINNESOTA MINING AND MANUFACTURING COMPANY, Saint Paul, MN, US;	1999-2897	G 02 B 6/36
MOLEKULARE ENERGIETECHNIK AG, Vaduz, LI;	1999-3179	C 09 D 5/00
MONSANTO COMPANY, St. Louis, MO, US;	1999-3095	C 07 D 209/00
MONSANTO COMPANY, St. Louis, MO, US;	1999-3108	C 07 D 211/60
MOTOROLA, INC., Schaumburg, IL, US;	1997-2012	H 04 B 7/26
MRÁZ Miroslav ing., Kladno, CZ;	1998-2199	G 06 K 19/07
MÜHLBAUER Roman Conrad, Rapperswil, CH;	1999-3920	A 61 K 35/78
NESTE CHEMICALS OY, Espoo, FI;	1999-2517	C 09 J 197/02
NESTE CHEMICALS OY, Espoo, FI;	1999-2519	C 09 J 197/02
NEUROSEARCH A/S, Ballerup, DK;	1999-3699	C 07 D 257/04
NEUROSEARCH A/S, Ballerup, DK;	1999-4147	C 07 D 451/02
NEW GEN, S. R. O., Třebíč, CZ;	1998-2269	D 01 H 13/20
NICHOLSON FARM MACHINERY CO.LTD., Near Downham Market, GB;	1999-2970	A 23 N 15/04
NICHOLSON MACHINERY LIMITED, Near Downham Market, GB;	1999-2970	A 23 N 15/04
NISSAN CHEMICAL INDUSTRIES, LTD., Tokyo, JP;	1999-3364	C 07 D 235/30
NORSK HYDRO ASA, Oslo, NO;	1999-2477	C 07 J 1/00
NOVARTIS AG, Basle, CH;	1997-908	C 12 N 15/32
N.V. Philips' Gloeilampenfabrieken, Eindhoven, NL;	1981-5398	G 11 B 20/10
NYCOMED IMAGING AS, Oslo, NO;	1999-2767	C 07 C 213/04
OCTANORM-VERTRIEBS GMBH FÜR BAUELEMENTE, Filderstadt, DE;	1999-2716	E 04 B 1/58
ORKON S. R. O., Karviná, CZ;	1997-4001	C 02 F 1/24
OTTO HEAT HEIZUNGS-, ENERGIE- UND ANLAGENTECHNIK GMBH & CO. KG, Wenden-Gerlingen, DE;	1998-2078	F 24 D 3/10
PAGNOL Frédéric, La Gaude, FR;	1999-2837	G 07 C 9/00
PATENTES TALGO, A. S., Madrid, ES;	1999-2820	G 01 B 11/24

PATENTES TALGO, S. A., Madrid, ES;	1999-2707	G 01 B 11/24
PATENTES TALGO, S. A., Madrid, ES;	1999-2818	G 01 B 21/20
PAVELKA Jaroslav Ing. arch. CSc., Praha, CZ;	1997-3432	G 06 T 1/00
PAVELKA Jaroslav Ing. arch. CSc., Praha, CZ;	1998-2410	G 02 B 27/22
PAVEL CHALOUPKA-PAVETEX, Moravský Krumlov, CZ;	1998-2210	D 03 C 7/02
PEDERSEN Heine Ewi, Lyngby, DK;	1997-860	B 61 L 3/12
PEDLAR Moananui Michael Kenneth, Bay of Plenty, NZ;	1998-2838	F 01 D 1/34
PENTAPHARM AG, Basel, CH;	1999-3083	A 61 K 7/42
PFIZER INC., New York, NY, US;	1999-4096	A 61 K 47/40
PFIZER INC., New York, NY, US;	1999-867	C 07 D 311/22
PFIZER INC., New York, NY, US;	1999-985	C 07 D 209/52
PFIZER PRODUCTS INC., Groton, CT, US;	1999-119	C 07 D 471/04
PHARMACIA & UPJOHN AB, Stockholm, SE;	1999-266	C 07 C 219/12
PHARMACOPEIA, INC., Princeton, NJ, US;	1999-2967	C 07 D 401/14
PHARMA PASS LLC, Irvine, CA, US;	1999-2560	A 61 K 9/22
Philips Electronics N.V., Eindhoven, NL;	1981-5398	G 11 B 20/10
PHOTOCURE AS, Oslo, NO;	1999-2447	A 61 K 41/00
PIRELLI CAVI E SISTEMI S. P. A., Milano, IT;	1999-2850	H 01 F 27/28
POLYMER INSTITUTE BRNO, SPOL. S R.O., Brno, CZ;	1998-3682	C 23 F 11/00
PORCTER & GAMBLE COMPANY, Cincinnati, OH, US;	1999-2269	A 61 F 13/15
PRECIOSA A.S., Jablonec n. N., CZ;	1998-2948	B 24 B 7/24
PRECIOSA A. S., Jablonec nad Nisou, CZ;	1998-1737	F 21 V 5/02
PROFILARBED S. A., Esch/Alzette, LU;	1999-472	E 02 D 5/04
PROSPECTIVE CONCEPTS AG, Zollikon, CH;	1999-2356	B 61 B 7/00
PURSCHKE Günter, Eppingen, DE;	1999-3672	B 27 F 1/02
P. F. B. S. R. L., Modena, IT;	1999-1826	B 66 B 5/04
QILU PETROCHEMICAL CORPORATION, SINOPEC, Shandong, CN;	1999-2531	B 01 J 23/10
QLT PHOTOTHERAPEUTICS, INC., Vancouver, CA;	1999-2822	A 61 K 41/00
QLT PHOTOTHERAPEUTICS, INC., Vancouver, CA;	1999-3923	C 07 D 487/22
RACEK Vlastimil, Dražice, CZ;	1998-2372	A 01 K 5/02
REHAU AG + CO, Rehau, DE;	1998-4200	G 02 B 6/36
RHONE-POULENC RORER S. A., Antony, FR;	1999-4185	C 07 C 279/12
RHONE-POULENC RORER S. A., Antony, FR;	1999-3375	A 61 L 31/00
ROBERT BOSCH GMBH, Stuttgart, DE;	1999-568	B 60 K 41/02
ROBERT BOSCH GMBH, Stuttgart, DE;	1999-567	F 02 M 69/04
ROBERT BOSCH GMBH, Stuttgart, DE;	1999-1793	B 60 K 41/14
ROBERT BOSCH GMBH, Stuttgart, DE;	1999-1677	F 02 M 61/18
ROBERT BOSCH GMBH, Stuttgart, DE;	1999-2990	B 60 R 11/02
ROBOT-COUPE (S. N. C.), Montceau-Les-Mines, FR;	1999-819	A 47 J 43/08
ROCHE DIAGNOSTICS GMBH, Mannheim, DE;	1999-2547	A 61 M 5/30
ROCKWOOL INTERNATIONAL A/S, Hedehusene, DK;	1998-1673	C 03 B 37/05
SAINT-GOBAIN VITRAGE, Courbevoie, FR;	1999-2536	H 01 Q 1/32
SANOFI-SYNTHELABO, Paris, FR;	1999-4006	C 07 D 403/12
SARKESJAN Albert Artuševič, Almaty, KZ;	1998-2388	A 61 K 9/127
SCHERING AKTIENGESELLSCHAFT, Berlin, DE;	1998-2721	C 07 D 257/02
SCHERING CORPORATION, Kenilworth, NJ, US;	1999-3233	A 61 K 9/16
SCHRAMM Horst, München, DE;	1998-2489	E 04 B 2/28
SCHULZE Klaus Dr.-Ing., Nusse, DE;	1998-2429	H 04 N 17/00
SCHWELM Hans, Kaarst, DE;	1998-736	F 15 B 13/042
SEB S. A., Ecully, FR;	1998-1728	A 47 L 9/24
SEDLÁČEK Miroslav ing. CSc., Praha, CZ;	1998-2505	F 16 H 15/24
SEPRACOR INC., Marlborough, MA, US;	1999-3406	A 61 K 47/00
SETUZA A. S., Ústí nad Labem, CZ;	1998-2540	C 09 K 5/00
SHIMANO INC., Sakai-shi, JP;	1998-3138	B 62 K 3/00
SIEMENS AKTIENGESELLSCHAFT, München, DE;	1999-3337	H 01 L 41/04

SIEMENS AKTIENGESELLSCHAFT, München, DE;	1999-2876	G 06 F 17/30
SIGMA-TAU HEALTHSCIENCE S. P. A., Pomezia, IT;	1999-3479	A 23 L 1/305
SIGMA-TAU INDUSTRIE FARMACEUTICHE RIUNITE S. P. A., Roma, IT;	1999-3028	C 07 C 227/18
SIGMA-TAU INDUSTRIE FARMACEUTICHE RIUNITE S. P. A., Roma, IT;	1999-3813	C 07 C 229/22
SIGMA-TAU INDUSTRIE FARMACEUTICHE RIUNITE S. P. A., Rome, IT;	1999-3346	A 23 L 1/30
SILVER Joshua David, Oxford, GB;	1999-892	G 02 B 3/14
SINTEK INTERNATIONAL AB, Stockholm, SE;	1999-618	A 47 F 5/025
SMITHKLINE BEECHAM CORPORATION, Philadelphia, PA, US;	1998-2196	C 07 D 403/14
SMITHKLINE BEECHAM CORPORATION, Philadelphia, PA, US;	1999-3953	C 12 N 9/99
SMITHKLINE BEECHAM CORPORATION, Philadelphia, PA, US;	1999-2578	C 07 D 209/08
SMITHKLINE BEECHAM CORPORATION, Philadelphia, PA, US;	1999-2852	C 07 D 409/06
SMITHKLINE BEECHAM CORPORATION, Philadelphia, PA, US;	1999-2839	C 07 C 231/12
SMITHKLINE BEECHAM CORPORATION, Philadelphia, PA, US;	1999-2851	C 07 D 409/06
SMITHKLINE BEECHAM CORPORATION, Philadelphia, PA, US;	1999-2885	A 61 K 31/431
SMITHKLINE BEECHAM LABORATOIRES PHARMACEUTIQUES, Nanterre Cedex, FR;	1999-2885	A 61 K 31/431
SMITHKLINE BEECHAM PLC, Brentford, GB;	1999-2196	C 07 F 9/58
SMITHKLINE BEECHAM PLC, Brentford, GB;	1999-2924	C 07 D 277/34
SMITHKLINE BEECHAM PLC, Brentford, GB;	1999-3417	C 07 C 311/29
SMITHKLINE BEECHAM PLC, Brentford, GB;	1999-2775	C 12 N 15/00
SMITHKLINE BEECHAM P. L. C, Brentford, GB;	1999-3077	B 65 D 81/26
SMITHKLINE BEECHAM S. A., Madrid, ES;	1999-2885	A 61 K 31/431
SOCIÉTÉ DES PRODUITS NESTLÉ S. A., Vevey, CH;	1999-2276	A 23 G 1/00
SOLAR Jiří, Praha, CZ;	1998-2447	D 21 H 17/23
SONY CORPORATION, Tokyo, JP;	1999-2966	H 03 M 5/14
SOUTHWALL TECHNOLOGIES INC., Palo Alto, CA, US;	1998-218	B 32 B 17/10
SPLIFAR S. A., Charleroi, BE;	1999-3588	H 01 R 4/02
SÜDZUCKER AKTIEGESELLSCHAFT MANNHEIM/OCHSENFURT, Mannheim, DE;	1999-2848	C 12 P 19/18
SUNDS DEFIBRATOR WOODHANDLING OY, Pori, FI;	1999-58	B 27 G 13/00
SYMPHAR S. A., Versoix, CH;	1999-2196	C 07 F 9/58
SZÉKELY László, Budapest, HU;	1999-2582	B 60 R 25/04
ŠIMERA Miroslav Eur. ing., Praha, CZ;	1998-2505	F 16 H 15/24
ŠKODA AUTO, A. S., Mladá Boleslav, CZ;	1998-2317	F 16 F 15/24
ŠKODA AUTO, A. S., Mladá Boleslav, CZ;	1998-2316	F 16 F 15/24
ŠKODA MACHINE TOOL, S.R.O., Plzeň, CZ;	1998-2255	B 23 Q 3/12
ŠMÍD Antonín, Praha, CZ;	1998-2363	F 24 J 2/12
ŠTEFANKO Jiří, Ostrov, CZ;	1998-2116	H 03 K 17/00
ŠVÁB Jiří, Kladno, CZ;	1998-2358	A 23 P 1/10
TESMA INTERNATIONAL INC., Concord, CA;	1999-633	B 21 D 53/28
TEXAS BIOTECHNOLOGY CORPORATION, Houston, TX, US;	1999-3675	C 07 D 413/12
THERMOSELECT AG, Vaduz, LI;	1999-2543	F 23 G 5/02
THE BOOTS COMPANY PLC, Nottingham, GB;	1999-3505	A 61 K 7/48
THE BOOTS COMPANY PLC, Nottingham, GB;	1999-4120	A 61 K 9/00
THE DEXTER CORPORATION, Waukegan, IL, US;	1998-3704	C 08 L 67/02
THE DOW CHEMICAL COMPANY, Midland, MI, US;	1999-1863	G 01 L 19/00
THE GOVERNORS OF THE UNIVERSITY OF ALBERTA C/O INDUSTRY LIAISON OFFICE, Alberta, CA;	1999-2775	C 12 N 15/00
THE PEDLAR FAMILY TRUST, Bay of Plenty, NZ;	1998-2838	F 01 D 1/34
THE PROCTER & GAMBLE COMPANY, Cincinnati, OH, US;	1999-3755	A 61 M 15/00
THE PROCTER & GAMBLE COMPANY, Cincinnati, OH, US;	1999-2303	A 61 F 7/03
THE PROCTER & GAMBLE COMPANY, Cincinnati, OH, US;	1999-2377	A 61 F 7/03

THE PROCTER & GAMBLE COMPANY, Cincinnati, OH, US;	1999-3292	A 61 F 13/15
THE PROCTER & GAMBLE COMPANY, Cincinnati, OH, US;	1999-2379	A 61 F 7/03
THE PROCTER & GAMBLE COMPANY, Cincinnati, OH, US;	1999-2174	A 61 F 13/15
THE PROCTER & GAMBLE COMPANY, Cincinnati, OH, US;	1999-1998	A 46 B 9/04
THE UNITED STATES OF AMERICA AS REPRESENTED BY THE SECRETARY OF THE NAVY CHIEF OF NAVAL RESEARCH, Arlington, VA, US;	1999-4035	A 61 K 39/395
THE UNIVERSITY OF BRITISH COLUMBIA, Vancouver, CA;	1999-2822	A 61 K 41/00
THE UNIVERSITY OF BRITISH COLUMBIA, Vancouver, CA;	1999-3923	C 07 D 487/22
THE UNIVERSITY OF NOTTINGHAM, Nottingham, GB;	1998-1425	F 28 C 3/08
THE UNIVERSITY OF TENNESSEE RESEARCH CORPORATION, Knoxville, TN, US;	1999-3104	B 32 B 5/14
TICONA GMBH, Kelsterbach, DE;	1999-2606	B 60 J 5/04
TRANSPORTA A.S., Chrudim, CZ;	1998-2213	E 21 F 13/08
TRANSPORTA A.S., Chrudim, CZ;	1998-2470	E 21 C 33/00
TRW AUTOMOTIVE ELECTRONICS AND COMPONENTS GMBH AND CO. KG, Radolfzell, DE;	1999-3784	H 01 H 9/18
TRW OCCUPANT RESTRAINT SYSTEMS GMBH AND CO. KG., Alfdorf, DE;	1999-2485	B 60 R 22/18
TUŠLA Petr, Praha 5, CZ;	1997-351	H 02 K 41/02
TUŠLA Petr Ing. CSc., Praha, CZ;	1998-2521	H 02 K 19/06
U.E. SEBALD VERPACKUNGEN GMBH, Nürnberg, DE;	1999-497	B 42 D 3/12
UNILEVER N. V., Rotterdam, NL;	1999-2325	B 30 B 15/02
UNILEVER N. V., Rotterdam, NL;	1999-3058	A 21 D 13/00
UNILEVER N. V., Rotterdam, NL;	1999-3249	A 23 G 9/00
UNILEVER N. V., Rotterdam, NL;	1999-3331	A 61 K 7/48
UNILEVER N. V., Rotterdam, NL;	1999-3328	A 61 K 7/48
UNILEVER N. V., Rotterdam, NL;	1999-2429	A 61 K 7/50
UNILEVER N. V., Rotterdam, NL;	1999-2368	B 30 B 15/32
VANĚK Jaroslav, Ithaca, NY, US;	1997-3111	B 62 K 23/02
VERBKIN Anatolij Vasiljevič, Almaty, KZ;	1998-2388	A 61 K 9/127
VESELÝ Otto, České Budějovice, CZ;	1999-2445	A 01 G 25/16
VESELÝ Tomáš, Praha, CZ;	1998-1567	A 47 B 77/08
VIEREGGE Uwe, Gründau, DE;	1999-413	F 16 L 27/12
VÍTKOVICE, A. S., Ostrava, CZ;	1998-3034	B 61 F 5/22
VLČEK Petr Ing., Plzeň, CZ;	1998-2330	E 01 D 19/08
VLČEK Radek, Plzeň, CZ;	1998-2330	E 01 D 19/08
VOEST-ALPINE INDUSTRIEANLAGENBAU GMBH, Linz, AT;	1999-1662	F 27 B 1/21
VOJENSKÝ TECHNICKÝ ÚSTAV OCHRANY, Brno, CZ;	1998-3682	C 23 F 11/00
VORWERK & CO. INTERHOLDING GMBH, Wuppertal, DE;	1998-3435	A 47 L 5/24
VS PLASTIK S. R. O., Vsetín, CZ;	1998-2210	D 03 C 7/02
WHD ELEKTRONISCHE PRÜFTECHNIK GMBH, Dresden, DE;	1999-3800	G 06 K 5/00
WHD ELEKTRONISCHE PRÜFTECHNIK GMBH, Dresden, DE;	1999-3801	G 07 D 7/00
WIMMER Roman, Klatovy, CZ;	1998-2218	B 65 D 41/40
WISCONSIN ALUMNI RESEARCH FOUNDATION, Madison, WI, US;	1999-3611	A 61 K 38/00
WOSCHKO Donat, Obersulm, DE;	1999-86	E 06 B 3/02
WOSCHKO Manfred, Löwenstein, DE;	1999-86	E 06 B 3/02
W. SCHLAFHORST AG & CO., Mönchengladbach, DE;	1999-2752	D 01 H 4/38
XYROFIN OY, Kotka, FI;	1999-3106	C 07 H 15/04
YKK EUROPE LTD., London, GB;	1999-2530	A 44 B 1/28
ZAMBON GROUP S. P. A., Vicenza, IT;	1999-3045	C 07 C 215/64
ZAMBON GROUP S. P. A., Vicenza, IT;	1999-3046	C 07 C 215/64
ZEMEK Šimon, Zlín, CZ;	1998-1821	E 06 B 3/44
ZENECA LIMITED, London, GB;	1999-3965	C 12 N 15/00
ZETESIS S. P. A., Milano, IT;	1999-3384	A 61 K 38/17

ZULI HOLDINGS LTD., Ramat Hasharon, IL;	1999-2634	A 61 M 25/01
4P FOLIE FORCHHEIM GMBH, Forchheim, DE;	1996-3378	B 32 B 27/32

FG4A Udělené patenty

V období uzávěrky tohoto čísla Věstníku udělil Úřad průmyslového vlastnictví tyto patenty. Udělené patenty se oznamují podle kódu (B6).

286166	C08F 112/08
286167	C08F 112/08
286168	A61K 38/55
286169	C01C 3/14
286170	C07K 7/64
286171	E04G 9/02
286172	C07D 201/16
286173	B01D 27/06
286174	C08B 30/04
286175	E04B 1/64
286176	A47H 13/02
286177	E04G 1/24
286178	C10B 53/00
286179	F24D 3/14
286180	C07D 419/14
286181	H05B 7/144
286182	D01H 4/50
286183	F16F 9/04
286184	A61F 13/15
286185	F02M 51/06
286186	H01M 4/52
286187	A61K 38/55
286188	C21C 7/072
286189	B61C 17/00
286190	B28B 11/16
286191	B65H 67/06
286192	B61F 5/22
286193	G01D 4/00
286194	C07D 487/04
286195	A61K 38/27
286196	A61F 13/15
286197	A61K 31/56
286198	B27H 1/00
286199	A61K 9/52
286200	A61K 7/15
286201	F42B 3/12
286202	A61K 31/365
286203	B21B 21/00
286204	C07D 213/80
286205	F26B 9/02
286206	F04D 29/12
286207	F04B 1/02
286208	H01H 3/42
286209	A61F 13/15
286210	D04H 1/40
286211	B60R 25/00
286212	B23Q 3/12
286213	E01D 19/08
286214	C08L 17/00
286215	B24B 7/24
286216	C23F 11/00
286217	B32B 31/02
286218	C07D 405/04
286219	A01M 1/20
286220	E06B 11/08
286221	B32B 27/32
286222	B32B 17/10
286223	F25J 3/04
286224	G01F 13/00
286225	H04Q 7/20
286226	G11B 7/09
286227	G06K 7/00
286228	G01P 3/66
286229	A01N 33/18
286230	C07D 473/06
286231	B32B 15/20
286232	C07D 231/44
286233	A61M 16/08
286234	H02K 16/02
286235	C07K 7/56
286236	C07D 495/02
286237	C07K 1/00
286238	B32B 17/10
286239	C07C 315/04
286240	C07J 73/00
286241	B01D 53/06
286242	A61K 31/20
286243	B65F 5/00
286244	D01H 13/30
286245	F16J 15/32
286246	F25J 3/04
286247	H04Q 7/38
286248	H04N 5/265
286249	A61F 13/15
286250	B22D 11/103
286251	F27D 3/02
286252	H04B 10/24
286253	D04H 1/60
286254	B21B 41/00
286255	G01R 19/04
286256	C09K 5/00
286257	C10J 3/26
286258	B01F 5/18
286259	C07J 53/00
286260	G01R 27/26
286261	C07C 237/26
286262	E04F 19/04
286263	H01R 43/02

7 (51) **A 01 M 1/20**
(11) 286219
(40) 16.03.1994
(21) **1993-1795**
(73) THORNE BARBARA L., Wells Parkway, MD, US;
TRANIELLO JAMES F. A., Lexington, MA, US;
(72) Thorne Barbara L., Wells Parkway, MD, US;
Traniello James F. A., Lexington, MA, US;
(54) **Systém pro monitorování a potlačování zamoření termity**
(32) 08.09.1992
(31) 1992/941460
(33) US
(22) 01.09.1993
(74) Čermák Karel JUDr. advokát, Národní 32, Praha 1, 110 00;

7 (51) **A 01 N 33/18, A 01 N 25/04**
(11) 286229
(40) 17.11.1999
(21) **1987-3948**
(73) AMERICAN CYANAMID COMPANY, Stamford, CT, US;
(72) Morgan Leonard John, Fareham, GB;
Bell Mark, Fareham, GB;
(54) **Způsob výroby stálého vodného suspenzního pesticidního koncentrátu**
(22) 29.05.1987
(74) Čermák Karel JUDr., Národní třída 32, Praha 1, 116 66;

7 (51) **A 47 H 13/02, A 47 H 15/00**
(11) 286176
(40) 14.01.1998
(21) **1996-1932**
(73) BERGMANN S. R. O., Libouchec č. 300, CZ;
(72) Bergmann Franz Dipl. Ing., München, DE;
(54) **Záclonová příchytka**
(22) 01.07.1996
(74) Belfín Vladimír Ing., Kleinerova 1469, Kladno, 272 00;

7 (51) **A 61 F 13/15**
(11) 286196
(40) 11.06.1997
(21) **1996-3844**
(73) THE PROCTER & GAMBLE COMPANY, Cincinnati, OH, US;
(72) Raidel Maria, Nürnberg, DE;
(54) **Absorpční hygienický produkt**
(32) 30.06.1994
(31) 1994/4422956
(33) DE
(86) PCT/EP95/02466
(87) WO 96/00545
(22) 24.06.1995
(74) Čermák Karel Dr., Národní 32, Praha 1, 110 00;

7 (51) **A 61 F 13/15**
(11) 286249
(40) 12.02.1997
(21) **1996-2712**
(73) SCA HYGIENE PRODUCTS AB, Göteborg, SE;
(72) Wildlund Urban, Mölnlycke, SE;
Gustafsson Anders, Billdal, SE;
Sverdlöv Anna, Kullavik, SE;
(54) **Absorpční výrobek**
(32) 18.03.1994
(31) 1994/9400916
(33) SE
(86) PCT/SE95/00272
(87) WO 95/25493
(22) 17.03.1995
(74) PATENTSERVIS PRAHA a.s., Jivenská 1273, Praha 4, 140 21;

6 (51) **A 61 F 13/15**
(11) 286184
(40) 17.12.1997
(21) **1996-2695**
(73) THE PROCTER & GAMBLE COMPANY, Cincinnati, OH, US;
(72) Payne Michael, Cincinnati, OH, US;
(54) **Fluidum přijímající a rozdělující článek a způsob jeho přípravy**
(32) 18.03.1994
(31) 1994/210831
(33) US
(86) PCT/US95/02979
(87) WO 95/25495
(22) 10.03.1995
(74) PATENTSERVIS PRAHA a.s., Jivenská 1273, Praha 4, 140 21;

7 (51) **A 61 F 13/15, A 61 F 13/74, A 61 F 13/62**
(11) 286209
(40) 15.06.1994
(21) **1993-1960**
(73) KIMBERLY-CLARK WORLDWIDE, INC., Neenah, WI, US;
(72) VanGompel Paul Theodore, Hortonville, WI, US;
Brocker Julie Terese, Appleton, WI, US;
Schutkoske Lori Sue, Cinneconne, WI, US;
(54) **Zakřivená hygienická vložka s dílci příchytnými k oděvu**
(32) 30.09.1992
(31) 1992/954102
(33) US
(22) 21.09.1993
(74) Čermák Karel JUDr. advokát, Národní 32, Praha 1, 110 00;

7 (51) **A 61 K 31/20, A 61 K 7/48, A 61 P 17/10**
(11) 286242
(40) 12.06.1996
(21) **1994-2877**
(73) BOCHEMIE, S.R.O., Bohumín, CZ;
(72) Nováček Alois Doc. ing. DrSc., Ústí nad Labem, CZ;
Janeš Karel ing. CSc., Praha 5, CZ;
Šimůnek Jaroslav ing., Rakovník, CZ;
Novák Vladimír ing., Praha 6, CZ;
(54) **Přípravek k ošetření aknózní pleti na bázi kyseliny azelainové a způsob jeho výroby**
(22) 23.11.1994
(74) Guttmann Michal JUDr., Nad Štolou 12, Praha 7, 170 00;

7 (51) **A 61 K 31/365, A 61 K 31/70, A 61 K 45/06**
(11) 286202
(40) 15.02.1995
(21) **1994-1825**
(73) F. HOFFMANN-LA ROCHE AG, Basle, CH;
(72) Bremer Klaus-Dieter, Allschwil, CH;

Sawlewicz Pavel, Basle, CH;
(54) **Kombinovaný farmaceutický přípravek s inhibičními vlastnostmi na lipázu a použití akarbózy pro jeho výrobu**
(32) 05.08.1993
(31) 1993/2339
(33) CH
(22) 29.07.1994
(74) Hořejš Milan JUDr. ing., Národní 32, Praha 1, 110 00;

7 (51) **A 61 K 31/56, A 61 K 9/20, A 61 P 31/00, A 61 P 31/04**
(11) 286197
(40) 16.04.1997
(21) **1997-229**
(73) LEO PHARMACEUTICALS PRODUCTS LTD. A/S LOVENS KEMISKE FABRIK PRODUKTIONSAKTIESELSKAB, Ballerup, DK;
(72) Rasmussen Erik Preben, Roskilde, DK;
(54) **Způsob přípravy tablet sodné soli kyseliny fusidové a granulát pro tento způsob**
(32) 26.07.1994
(31) 1994/9415048
(33) GB
(86) PCT/EP95/02904
(87) WO 96/03128
(22) 21.07.1995
(74) Hořejš Milan Dr. Ing., Národní 32, Praha 1, 101 00;

7 (51) **A 61 K 38/27, A 61 K 38/22, A 61 K 38/19, A 61 K 38/43, A 61 K 47/26, A 61 K 47/42**
(11) 286195
(40) 14.02.1996
(21) **1995-1081**
(73) SANOFI, Paris, FR;
(72) Bayol Alain, Tournefeuille, FR;
Breul Thierry, Montpellier, FR;
Dupin Partice, Ramonville Saint Agne, FR;
Faure Philippe, Maurin, FR;
(54) **Stabilní, lyofilizovaná a farmaceuticky přijatelná kompozice s obsahem proteinu**
(32) 04.05.1994
(31) 1994/9405486
(33) FR
(22) 26.04.1995
(74) Kalenský Petr JUDr., Hálkova 2, Praha 2, 120 00;

6 (51) **A 61 K 38/55, A 61 K 31/275**
(11) 286187
(40) 17.06.1992
(21) **1997-2830**
(73) HOECHST AKTIENGESELLSCHAFT, Frankfurt am Main, DE;
(72) Becker Reinhard dr., Wiesbaden, DE;
Henning Rainer dr., Hattersheim am Main, DE;
Teetz Volker dr., Hofheim am Taunus, DE;
Urbach Hansjörg dr., Kronberg/Taunus, DE;
(54) **Farmaceutický prostředek**
(32) 27.11.1990
(31) 1990/4037691
(33) DE
(22) 26.11.1991
(74) Všetečka Miloš JUDr., Hálkova 2, Praha 2, 120 00;

6 (51) **A 61 K 38/55, A 61 K 45/06, A 61 K 31/55**
(11) 286168
(40) 17.06.1992
(21) **1991-3587**
(73) HOECHST AKTIENGESELLSCHAFT, Frankfurt am Main, DE;
(72) Becker Reinhard dr., Wiesbaden, DE;
Henning Rainer dr., Hattersheim am Main, DE;
Teetz Volker dr., Hofheim am Taunus, DE;
Urbach Hansjörg dr., Kronberg/Taunus, DE;
(54) **Použití inhibitoru angiotensintvorného enzymu v kombinaci s antagonistem vápníku pro získání léčiva, určeného pro prevenci a terapii při proteinurii**
(32) 27.11.1990
(31) 1990/4037691
(33) DE
(22) 26.11.1991
(74) Všetečka Miloš JUDr. advokát, Žitná 25, Praha 1, 115 04;

7 (51) **A 61 K 7/15**
(11) 286200
(40) 15.12.1993
(21) **1993-1454**
(73) THE GILLETTE COMPANY, Boston, MA, US;
(72) Barnet Alfred G., Hingham, MA, US;
Mezikofsky Merrill R., Wakefield, MA, US;
(54) **Holicí směs ve formě samopěnicího gelu**
(32) 25.01.1991, 14.01.1992
(31) 1991/645938, 1992US/9200409
(33) US, WU
(86) PCT/US92/00409
(87) WO 92/12700
(22) 14.01.1992
(74) Švorčík Otakar JUDr. advokát, Hálkova 2, Praha 2, 120 00;

7 (51) **A 61 K 9/52, A 61 K 9/16**
(11) 286199
(40) 17.06.1992
(21) **1991-1815**
(73) APLICACIONES FARMACEUTICAS, S. A. DE C. V., Mexiko, MX;
(72) Angeles Uribe Juan, Valle de Aragon, MX;
Garza Flores Josué, Mexico, MX;
(54) **Pevné neporézní mikrosféry, způsob jejich výroby a jejich použití pro přípravu injekčního přípravku**
(32) 14.06.1990
(31) 1990/9007417
(33) FR
(22) 13.06.1991
(74) Všetečka Miloš JUDr. advokát, Žitná 25, Praha 1, 115 04;

7 (51) **A 61 M 16/08, A 61 M 16/12**
(11) 286233
(40) 16.11.1994
(21) **1994-936**
(73) Messer Griesheim Austria Ges.m.b.H., Gumpoldskirchen, AT;
(72) Krebs Christian, Wien, AT;
(54) **Zařízení ke kontrolovanému dávkování NO do dechu pacientů a použití analyzátoru**
(32) 17.04.1993, 29.07.1993
(31) 1993/4312431, 1993/4325319
(33) DE, DE
(22) 18.04.1994
(74) Švorčík Otakar JUDr. advokát, Hálkova 2, Praha 2, 120 00;

6 (51) **B 01 D 27/06**
(11) 286173
(40) 13.12.1995
(21) **1994-2629**
(73) FILTERWERK MANN + HUMMEL GMBH, Ludwigsburg, DE;
(72) Dürrstein Rolf dr., Bietigheim, DE; Erdmannsdörfer Hans, Ludwigsburg, DE; Sommer Bruno, Ludwigsburg, DE; Storz Helmut, Benningen, DE;
(54) **Filtrační zařízení**
(32) 27.10.1993, 07.04.1994, 09.08.1994
(31) 1993/4336638, 1994/4411968, 1994/4428139
(33) DE, DE, DE
(22) 25.10.1994
(74) Čermák Karel JUDr., Národní 32, Praha 1, 110 00;

7 (51) **B 01 D 53/06**
(11) 286241
(40) 16.08.1995
(21) **1993-2756**
(73) TAIKISHA LTD., Tokyo, JP;
(72) Tanaka Shinpei, Osaka, JP; Morimoto Hirofumi, Osaka, JP;
(54) **Rotační adsorpční-desorpční zařízení k zpracování plynu**
(32) 03.06.1993
(31) 1993/133603
(33) JP
(22) 15.12.1993
(74) Hořejš Milan JUDr. ing. advokát, Národní 32, Praha 1, 110 00;

7 (51) **B 01 F 5/18, B 01 F 5/06, B 05 B 7/00, A 62 C 19/00, F 41 B 11/06**
(11) 286258
(40) 17.11.1999
(21) **1990-54**
(73) SZÖCS ISTVÁN, Budapest, HU;
(72) Szöcs István, Budapest, HU;
(54) **Způsob jemného dispergování velkého množství kapaliny nebo prášku v plynném prostředí a zařízení k jeho provádění**
(32) 04.01.1989, 10.05.1989
(31) 1989/20, 1989/20
(33) HU, HU
(22) 04.01.1990
(74) PATENTSERVIS Praha a.s., Jívenská 1273, Praha 4, 140 21;

7 (51) **B 21 B 21/00, B 21 C 47/02**
(11) 286203
(40) 17.04.1996
(21) **1994-3312**
(73) MANNESMANN AKTIENGESELLSCHAFT, Düsseldorf, DE;
(72) Baensch Michael Dr. Ing., Mönchengladbach, DE; Schrey Wilfried Dipl. Ing., Viersen, DE;
(54) **Způsob odvádění za studena válcovaných trubek za poutnickou válcovnou a zařízení k jeho provádění**
(32) 27.12.1993
(31) 1993/4344942
(33) DE
(22) 27.12.1994
(74) Všetečka Miloš Dr., Hálkova 2, Praha 2, 120 00;

7 (51) **B 21 B 41/00, B 21 C 37/083**
(11) 286254
(40) 14.04.1999
(21) **1997-2078**
(73) ŽĎAS, A. S., Žďár nad Sázavou, CZ;
(72) Aldorf Jan ing., Žďár nad Sázavou, CZ; Maixner Jiří ing., Žďár nad Sázavou, CZ;
(54) **Zařízení smyčkové jámy s převáděním začátků a konců podélně dělených pásů**
(22) 01.07.1997

7 (51) **B 22 D 11/103, B 22 D 11/10**
(11) 286250
(40) 11.06.1997
(21) **1996-3443**
USINOR, Puteaux, FR;
(73) THYSSEN STAHL AKTIENGESELLSCHAFT, Duisburg, DE;
(72) Damasse Jean Michel, Isbergues, FR; Barbe Jacques, Saint Etienne, FR;
(54) **Tryska pro přívod kapalného kovu do formy pro plynulé lití kovových výrobků a zařízení pro plynulé lití kovových výrobků vybavené touto tryskou**
(32) 23.11.1995
(31) 1995/9513903
(33) FR
(22) 22.11.1996
(74) Andera Jiří Ing., Nad Štolou 12, Praha 7, 170 00;

7 (51) **B 23 Q 3/12, F 16 B 2/16**
(11) 286212
(40) 16.02.2000
(21) **1998-2255**
(73) ŠKODA MACHINE TOOL, S.R.O., Plzeň, CZ;
(72) Kovařík Jan Ing., Starý Plzenec, CZ; Kubíček Jiří Ing., Plzeň, CZ;
(54) **Zařízení pro upnutí technologického příslušenství na čelo pinoly nebo smykadla obráběcího stroje**
(22) 17.07.1998

7 (51) **B 24 B 7/24, B 24 B 9/08**
(11) 286215
(40) 16.02.2000
(21) **1998-2948**
(73) PRECIOSA A.S., Jablonec n. N., CZ;
(72) Filip Radoslav ing., Liberec, CZ;
(54) **Způsob upevňování polotovarů ze skla**
(22) 16.09.1998

7 (51) **B 27 H 1/00, B 27 M 1/02, B 30 B 1/32**
(11) 286198
(40) 13.08.1991
(21) **1990-4097**
(73) DANSK TEKNOLOGISK INSTITUT, Taastrup, DK;
(72) Ljorring Jens, Virum, DK; Hansen Ove, Koge, DK; Thomassen Thomas, Jaegerspris, DK;
(54) **Způsob stlačování podélného dřevěného vzorku a zařízení k provádění tohoto způsobu**
(32) 24.08.1989
(31) 1989/4183
(33) DK
(22) 22.08.1990

(74) Čermák Karel dr., Národní 32, Praha 1, 116 66;

6 (51) **B 28 B 11/16**
(11) 286190
(40) 13.05.1998
(21) **1997-4243**
(73) BRAAS GMBH, Oberursel, DE;
(72) Rapp Helmut, Rodgau, DE;
Stephan Heinrich, Rüsselsheim, DE;
Wojtalewicz Frank, Wiesbaden, DE;
(54) **Nástroj pro ořezávání a tvarování okapového okraje polotovaru betonové střešní tašky**
(32) 04.07.1995
(31) 1995/19524315
(33) DE
(86) PCT/DE96/01143
(87) WO 97/02123
(22) 22.06.1996
(74) Hakr Eduard Ing., Přístavní 24, Praha 7, 170 00;

7 (51) **B 32 B 15/20, B 32 B 27/00, B 32 B 31/00, B 29 C 63/04, E 04 C 2/26, E 04 D 3/35**
(11) 286231
(40) 15.10.1991
(21) **1990-2107**
(73) ISOVER SAINT-GOBAIN, Courbevoie, FR;
(72) Rias Jean-Glaude, Villenes sur Seine, FR;
(54) **Způsob plynulé výroby plošných dílců s povlakem na nejméně dvou sousedních stranách z kontinuálního výchozího pásu na bázi minerální vlny**
(32) 27.04.1989
(31) 1989/8905581
(33) FR
(22) 26.04.1990
(74) Všetečka Miloš JUDr., Žitná 25, Praha 1, 115 04;

7 (51) **B 32 B 17/10, B 32 B 27/08, B 32 B 15/08**
(11) 286238
(40) 13.10.1993
(21) **1993-193**
(73) SOLUTIA, INC., St. Louis, MO, US;
(72) Moran James Robert, Longmeadow, MA, US;
(54) **Laminát pro bezpečnostní zasklení**
(32) 20.08.1990
(31) 1990/569332
(33) US
(86) PCT/US91/05445
(87) WO 92/03285
(22) 01.08.1991
(74) Smola Josef ing., Barvičova 23, Brno, 602 00;

7 (51) **B 32 B 17/10, C 03 C 27/12**
(11) 286222
(40) 14.06.1995
(21) **1994-2930**
(73) E.I.DU PONT DE NEMOURS AND COMPANY, Wilmington, DE, US;
(72) Schindler Darrel L., Wilmington, DE, US;
Smith Charles Anthony, Vienna, WV, US;
Gohil Ramesh M., Circleville, OH, US;
(54) **Skleněná struktura odolná vůči nárazům**
(86) PCT/US92/04473
(87) WO 93/24320
(22) 29.05.1992
(74) Čermák Karel JUDr., Národní 32, Praha 1, 110 00;

7 (51) **B 32 B 27/32, B 32 B 27/18, B 65 D 27/04, B 65 D 65/40**
(11) 286221
(40) 19.10.1994
(21) **1994-921**
(73) WOLFF WALSRODE AG, Walsrode, DE;
(72) Reiners Ulrich dr. dipl. ing., Neuenkirchen, DE;
Krallmann Anton dipl. ing., Fallingbostel, DE;
Albinus Eberhard dipl. ing., Bomlitz, DE;
Böhner Jürgen dipl. ing., Bomlitz, DE;
(54) **Použití dloužené, alespoň dvouvrstvé fólie jako okénkové fólie pro dopisní obálky**
(32) 16.04.1993
(31) 1993/4312388
(33) DE
(22) 15.04.1994
(74) Všetečka Miloš JUDr. advokát, Hálkova 2, Praha 2, 120 00;

7 (51) **B 32 B 31/02, B 32 B 15/08, B 32 B 15/20, B 21 D 22/28, B 21 D 22/30, B 21 D 22/20, B 21 C 3/02**
(11) 286217
(40) 12.11.1991
(21) **1990-2836**
(73) CarnaudMetalbox plc, Worcester, GB;
(72) Heyes Peter John, Wantage, GB;
Digby Stephen John, Wantage, GB;
Ambrose Kevin Mark, Wantage, GB;
Mistry Pravin, Wantage, GB;
Williams Steven Paul, Wantage, GB;
(54) **Zařízení pro žehlení stěn a pro redukování tloušťky postranní stěny pohárku**
(32) 08.06.1989
(31) 1989/13209
(33) GB
(22) 07.06.1990
(74) Švorčík Otakar JUDr., Žitná 25, Praha 1, 115 04;

7 (51) **B 60 R 25/00, E 05 B 65/20**
(11) 286211
(40) 16.02.2000
(21) **1998-1120**
(73) KESTLER Petr, Plzeň, CZ;
(72) Kestler Petr, Plzeň, CZ;
(54) **Zařízení k zajištění interiéru automobilu**
(22) 14.04.1998
(74) Langrová Irena, Riegrova 1, Plzeň, 301 11;

7 (51) **B 61 C 17/00, B 60 L 5/22**
(11) 286189
(40) 18.02.1998
(21) **1997-3665**
(73) SIEMENS AKTIENGESELLSCHAFT, München, DE;
(72) Gebhard Bruno, Forchheim, DE;
Hofmayer Peter, Baiersdorf, DE;
Kortemeyer Alfred, Düsseldorf, DE;
(54) **Elektricky poháněné vozidlo**
(32) 24.05.1995
(31) 1995/29508707
(33) DE
(86) PCT/DE96/00862
(87) WO 96/37395
(22) 15.05.1996

(74) Čermák Karel Dr., Národní 32, Praha 1, 110 00;

7 (51) **B 61 F 5/22**
(11) 286192
(40) 16.02.2000
(21) **1998-3034**
(73) VÍTKOVICE, A. S., Ostrava, CZ;
(72) Souček Václav Ing., Havířov, CZ;
Moulis Rudolf Ing. CSc., Brno, CZ;
Crhan Jan Ing., Havířov, CZ;
Liška Karel Ing., Brno, CZ;
Floryán Josef Ing., Brno, CZ;
(54) **Algoritmus pro plynulé řízení pojezdu vozidel, zejména kolejových, uložených na nejméně čtyřech podporách**
(22) 18.09.1998

7 (51) **B 65 F 5/00**
(11) 286243
(40) 11.06.1997
(21) **1995-2054**
(73) Matějka Zdeněk ing.,
Kralupy nad Vltavou, CZ;
(72) Matějka Zdeněk ing., Kralupy nad Vltavou, CZ;
(54) **Sběrné zařízení, zejména pro komunální recyklovatelné odpady**
(22) 09.08.1995

6 (51) **B 65 H 67/06, B 65 H 67/04, D 01 H 9/18, D 01 H 9/02, D 01 H 9/00**
(11) 286191
(40) 17.11.1999
(21) **1998-964**
(73) RIETER ELITEX A. S.,
Ústí nad Orlicí, CZ;
(72) Špindler Zdeněk Ing., Ústí nad Orlicí, CZ;
Tesař Tomáš Ing., Ústí nad Orlicí, CZ;
(54) **Zařízení pro odvádění navinutých cívek z navíjecích ústrojí textilního stroje**
(22) 30.03.1998
(74) Musil Dobroslav Ing., Cejl 97, Brno, 659 18;

6 (51) **C 01 C 3/14, C 07 C 209/62**
(11) 286169
(40) 16.03.1994
(21) **1993-1666**
(73) CHEMIE LINZ GESELLSCHAFT M. B. H.,
Linz, AT;
(72) Hackl Kurt Alfred dipl. ing. dr., Linz, AT;
Müllner Martin dipl. ing. dr., Linz, AT;
Schulz Erich, Ansfelden, AT;
Stern Gerhard dipl. ing. dr., Sonnberg, AT;
Falk Heinz univ.prof. dr., Linz, AT;
(54) **Způsob výroby kyseliny isokyanaté**
(32) 13.08.1992
(31) 1992/1630
(33) AT
(22) 13.08.1993
(74) Korejzová Zdeňka JUDr., Spálená 29, Praha 1, 111 96;

7 (51) **C 07 C 237/26, C 07 C 231/12, C 07 D 295/15, C 07 D 233/56, A 61 K 31/165, A 61 K 31/65, A 61 P 31/00**
(11) 286261
(40) 16.03.1994
(21) **1993-1577**
(73) AMERICAN CYANAMID COMPANY, Wayne, NJ, US;
(72) Sum Phaik-Eng, Pomona, NY, US;
Lee Ving J., Monsey, NY, US;
(54) **Způsob výroby 7-(substituovaných)-9-[(substituovaný glycyl)amido]-6-demethyl-6-deoxytetracyklinů**
(32) 13.08.1992
(31) 1992/928588
(33) US
(22) 04.08.1993
(74) Čermák Karel JUDr. advokát, Národní 32, Praha 1, 110 00;

7 (51) **C 07 C 315/04, C 07 C 317/32, C 07 C 231/14, C 07 C 233/18**
(11) 286239
(40) 16.02.1994
(21) **1993-710**
(73) SCHERING CORPORATION, Kenilworth, NJ, US;
(72) Clark Jon E., Highland Park, NJ, US;
Schumacher Doris P., Bedminster, NJ, US;
Wu Guang-Zhong, Somerville, NJ, US;
(54) **Způsob přípravy florfenikolu a jeho analogů**
(32) 25.10.1990
(31) 1990/603575
(33) US
(86) PCT/US91/07608
(87) WO 92/07824
(22) 23.10.1991
(74) PATENTSERVIS PRAHA, Jívenská 1/1273, Praha 4, 140 21;

6 (51) **C 07 D 201/16**
(11) 286172
(40) 15.02.1995
(21) **1994-1731**
(73) DSM N.V., Heerlen, NL;
(72) Thijert Marcellinus Plechelmus Gerhardus, Sittard, NL;
Van Der Knaap Theodorus Albertus, Born, NL;
Haverkort Johannes Franciscus, Martinez, GA, US;
(54) **Způsob čištění směsi vody a epsilon-kaprolaktamu**
(32) 19.07.1993
(31) 1993/9300752
(33) BE
(22) 18.07.1994
(74) Všetečka Miloš JUDr., Hálkova 2, Praha 2, 120 00;

7 (51) **C 07 D 213/80**
(11) 286204
(40) 13.12.1995
(21) **1995-388**
(73) WARNER-LAMBERT COMPANY, Ann Arbor, MI, US;
(72) Jennings Rex Allen, Holland, MI, US;
(54) **Způsob přípravy kyseliny 2,6-dichloro-5-fluornikotinové a 2,6-dichloro-5-fluornikotinoylchloridu**
(32) 20.08.1992
(31) 1992/932452
(33) US
(86) PCT/US93/06727
(87) WO 94/04501
(22) 19.07.1993
(74) Čermák Karel dr., Národní tř. 32, Praha 1, 110 00;

7 (51) **C 07 D 231/44, C 07 D 401/04, C 07 D 401/12, C 07 D 401/14, C 07 D 407/12, C 07 D 407/14, C 07 D 409/12, C 07 D 409/14, A 01 N 43/56**
(11) 286232
(40) 18.11.1992
(21) **1992-1337**
(73) RHONE-POULENC AGROCHIMIE, Lyon, FR;
(72) Huang Jamin, Chapel Hill, CA, US;
Ayad Hafez M., Cary, CA, US;
Timmons Philip Reid, Durham, CA, US;
(54) **1-Aryl-5-alkylideniminopyrazol, způsob jeho přípravy, pesticidní kompozice tento pyrazol obsahující a způsob hubení členovců, nematodů, hlístů a prvoků**
(32) 30.04.1991, 12.11.1991, 04.03.1992
(31) 1991/693580, 1991/790449, 1992/842431
(33) US, US, US
(22) 30.04.1992
(74) Traplová Jarmila JUDr. advokátka, U průhonu 36, Praha 7, 170 00;

7 (51) **C 07 D 405/04, C 07 D 211/08, C 07 D 211/22, C 07 D 221/22, A 61 K 31/445, // (C 07 D 405/04, C 07 D 211:00, C 07 D 311:00,), (C 07 D 405/04, C 07 D 211:00, C 07 D 307:00)**
(11) 286218
(40) 15.09.1991
(21) **1991-250**
(73) PFIZER INC., New York, NY, US;
(72) Butler Todd William, New London, CT, US;
(54) **3-Piperidino-4-hydroxychromanové deriváty, způsob jejich přípravy a meziprodukty tohoto postupu**
(32) 06.02.1990
(31) 1990US/00674
(33) WO
(22) 01.02.1991
(74) Zelený Pavel JUDr. advokát, Žitná 25, Praha 1, 115 04;

6 (51) **C 07 D 419/14, C 07 D 413/14, C 07 D 221/08, A 61 K 31/435, A 61 K 31/53, A 61 K 31/495**
(11) 286180
(40) 15.06.1994
(21) **1993-1847**
(73) The University of Vermont, Burlington, VT, US;
(72) Krapcho Paul A., Shelburne, VT, US;
(54) **6,9-bis Aminosubstituované benzo/g/isochinolin-5,10-diony, farmaceutické prostředky je obsahující a způsob jejich syntézy**
(32) 08.03.1991, 29.01.1992
(31) 1991/665954, 1992/827302
(33) US, US
(86) PCT/US92/01606
(87) WO 92/15300
(22) 09.03.1992
(74) PATENTSERVIS PRAHA, Jívenská 1/1273, Praha 4, 140 21;

7 (51) **C 07 D 473/06, C 07 D 473/08, C 07 D 519/00, A 61 K 31/52, A 61 K 31/495**
(11) 286230
(40) 13.10.1999
(21) **1989-7197**
(73) BOEHRINGER INGELHEIM KG, Ingelheim am Rhein, DE;
(72) Küfner-Mühl Ulrike dr., Mainz, DE;
Weber Karl-Heinz dr., Gau-Algesheim, DE;
Stransky Werner dr., Gau-Algesheim, DE;
Ensinger Helmut dr., Ingelheim am Rhein, DE;
Schingnitz Günter dr., Bad Kreuznach, DE;
Kuhn Franz Josef dr., Gau-Algesheim, DE;
Lehr Erich dr., Waldalgesheim, DE;
Walther Gerhard dr., Bingen, DE;
(54) **Nové xanthinové deriváty a způsob jejich výroby**
(32) 22.12.1988
(31) 1988/3843117
(33) DE
(22) 19.12.1989
(74) Korejzová Zdeňka JUDr., Spálená 29, Praha 1, 110 00;

7 (51) **C 07 D 487/04, C 07 D 498/04, C 07 D 513/04, C 07 D 471/04, C 07 D 519/00, A 61 K 31/445, A 61 K 31/535, // (C 07 D 487/04, C 07 D 239:00, C 07 D 209:00,), (C 07 D 498/04, C 07 D 267:00, C 07 D 209:00,), (C 07 D 513/04, C 07 D 279:00, C 07 D 209:00)**
(11) 286194
(40) 13.09.1995
(21) **1994-2210**
(73) SMITHKLINE BEECHAM p.l.c., Brentford, GB;
(72) Gaster Laramie Mary, Harlow, GB;
Wyman Paul Adrian, Harlow, GB;
(54) **Kondenzované indolové deriváty, způsob jejich výroby, farmaceutické prostředky s jejich obsahem a použití derivátů pro výrobu farmaceutických prostředků**
(32) 12.03.1992, 05.09.1992, 29.12.1992
(31) 1992/9205428, 1992/9218846, 1992/9227045
(33) GB, GB, GB
(86) PCT/GB93/00506
(87) WO 93/18036
(22) 10.03.1993
(74) Korejzová Zdeňka JUDr., Spálená 29, Praha 1, 110 00;

7 (51) **C 07 D 495/02, C 07 D 491/02, A 61 K 31/445, A 61 K 31/38, A 61 K 31/335**
(11) 286236
(40) 17.06.1998
(21) **1998-678**
(73) ELI LILLY AND COMPANY, Indianapolis, IN, US;
(72) Grese Timothy Alan, Indianapolis, IN, US;
(54) **Pentacyklické deriváty, jejich meziprodukty, způsob jejich přípravy, farmaceutická kompozice a jejich použití**
(32) 08.09.1995
(31) 1995/003496
(33) US
(86) PCT/US96/13778
(87) WO 97/09044
(22) 26.08.1996
(74) Švorčík Otakar JUDr., Hálkova 2, Praha 2, 120 00;

7 (51) **C 07 J 53/00, A 61 K 31/565**
(11) 286259
(40) 17.11.1999
(21) **1990-5943**

(73) SCHERING AKTIENGESELLSCHAFT, Berlin, DE;
(72) Kirsch Gerald dr., Berlin, DE; Neef Günter dr., Berlin, DE; Laurent Henry dr., Berlin, DE; Wiechert Rudolf prof. dr., Berlin, DE; Bull James R. dr., Pretoria/South Africa, ZA; Esperling Peter, Berlin, DE; Elger Walter dr., Berlin, DE; Beier Sybille dr., Berlin, DE;
(54) **14alfa, 17alfa-přemostěné estratrieny, způsob jejich výroby, meziprodukty pro jejich výrobu, farmaceutické přípravky tyto látky obsahující a jejich použití**
(32) 29.11.1989, 29.11.1989, 22.10.1990
(31) 1989/3939894, 1989/3939893, 1990/4033871
(33) DE, DE, DE
(22) 29.11.1990
(74) Všetečka Miloš JUDr., Hálkova 2, Praha 2, 120 00;

7 (51) **C 07 J 73/00, A 61 K 31/58, A 61 P 5/28, A 61 P 17/00, A 61 P 17/08, A 61 P 17/14**
(11) 286240
(40) 16.02.1994
(21) **1993-1538**
(73) FARMITALIA CARLO ERBA S.R.L., Milan, IT;
(72) Panzeri Achille, Merate (Como), IT; Di Salle Enrico, Milano, IT; Nesi Marcella, Milano, IT;
(54) **Fluorované deriváty 17beta-substituovaného 4-aza-5alfa-androstan-3-onu, způsob jejich přípravy a farmaceutický přípravek je obsahující**
(32) 31.07.1992
(31) 1992/16284
(33) GB
(22) 28.07.1993
(74) PATENTSERVIS PRAHA, Jívenská 1/1273, Praha 4, 140 21;

7 (51) **C 07 K 1/00, C 07 K 14/50, C 12 P 21/06**
(11) 286237
(40) 19.02.1992
(21) **1991-2362**
(73) FARMITALIA CARLO ERBA S.r.l., Milan, IT;
(72) Monsan Pierre, Blagnac, FR; Paul Francois, Toulouse, FR; Betbeder Didier, Toulouse, FR; Sarmientos Paolo, Milan, IT;
(54) **Způsob enzymové přípravy bazického fibroblastového růstového faktoru**
(32) 02.08.1990
(31) 1990/17008
(33) GB
(22) 29.07.1991
(74) Kalenský Petr JUDr. Společná advokátní kancelář, Žitná 25, Praha 1, 115 05;

7 (51) **C 07 K 7/56, A 61 K 38/12**
(11) 286235
(40) 14.02.1996
(21) **1995-2358**
(73) MERCK & CO. INC., Rahway, NJ, US;
(72) Balkovec James M., North PLainfield, NJ, US; Bouffard Frances Aileen, Scotch Plains, NJ, US; Black Regina M., Cranford, NJ, US;
(54) **Azacyklohexapeptidové deriváty a farmaceutické prostředky s jejich obsahem**
(32) 16.03.1993
(31) 1993/032847
(33) US
(86) PCT/US94/02580
(87) WO 94/21677
(22) 10.03.1994
(74) Korejzová Zdeňka JUDr., Spálená 29, Praha 1, 110 00;

7 (51) **C 07 K 7/64, C 07 K 1/00, A 61 K 38/00, A 61 P 7/02, A 61 P 19/10**
(11) 286170
(40) 13.07.1994
(21) **1993-2352**
(73) MERCK PATENT GESELLSCHAFT MIT BESCHRÄNKTER HAFTUNG, Darmstadt, DE;
(72) Jonczyk Alfred, Darmstadt, DE; Hölzemann Günter, Darmstadt, DE; Felding-Habermann Brunhilde, Darmstadt, DE; Rippmann Friedrich, Darmstadt, DE; Melzer Guido, Darmstadt, DE; Diefenbach Beate, Darmstadt, DE; Kessler Horst, Darmstadt, DE; Haubner Roland, Darmstadt, DE; Wernuth Jochen, Darmstadt, DE;
(54) **Cyklopeptid, způsob jeho výroby, farmaceutický prostředek a použití**
(32) 06.11.1992
(31) 1992/4237456
(33) DE
(22) 04.11.1993
(74) Hořejš Milan JUDr. ing. advokát, Národní 32, Praha 1, 110 00;

6 (51) **C 08 B 30/04, C 08 B 30/20, C 08 L 3/12, C 08 L 3/02**
(11) 286174
(40) 13.12.1995
(21) **1995-1886**
(73) K & S BIO-PACK-ENTWICKLUNGSGESELLSCHAFT FÜR VERPACKUNGEN MBH, Tittmoning/Obb., DE;
(72) Stauderer Markus, Trostberg, DE; Kaltenhauser Ludwig, Tittmoning, DE;
(54) **Způsob výroby amylozy z hrachu, amyloza z hrachu a termoplasticky zpracovatelná polysacharidová kompozice**
(32) 21.01.1993
(31) 1993/4301587
(33) DE
(86) PCT/DE94/00029
(87) WO 94/17107
(22) 14.01.1994
(74) Švorčík Otakar JUDr., Hálkova 2, Praha 2, 120 00;

7 (51) **C 08 F 112/08, C 08 J 9/16**
(11) 286166
(40) 13.05.1992
(21) **1990-5382**
(73) KAUČUK, A. S., Kralupy nad Vltavou, CZ;
(72) Závodská Věra ing., Kralupy nad Vltavou, CZ; Zach Jiří ing., Kralupy nad Vltavou, CZ; Trněný Jaromír ing., Kralupy nad Vltavou, CZ; Pavlíček Jiří ing., Kralupy nad Vltavou, CZ; Kovařík Jan, Kralupy nad Vltavou, CZ; Matějka Zdeněk ing., Roztoky u Prahy, CZ;

Culková Astrid, Kralupy nad Vltavou, CZ;
Kuchaříková Irena ing., Kralupy nad Vltavou, CZ;
(54) **Způsob výroby zpěňovatelných polystyrenových plastů se zkrácenou dobou chladnutí výlisků ve formě a zlepšenými užitnými vlastnostmi**
(22) 02.11.1990

7 (51) **C 08 F 112/08, C 08 J 9/16**
(11) 286167
(40) 13.05.1992
(21) **1990-5383**
(73) KAUČUK, A. S.,
Kralupy nad Vltavou, CZ;
(72) Zach Jiří ing., Kralupy nad Vltavou, CZ;
Závodská Věra ing., Kralupy nad Vltavou, CZ;
Trněný Jaromír ing., Kralupy nad Vltavou, CZ;
Večerka František ing., Mělník, CZ;
Virt Jaromír ing., Kralupy nad Vltavou, CZ;
Klátil Miroslav ing., Kralupy nad Vltavou, CZ;
Pavlíček Jiří ing., Kralupy nad Vltavou, CZ;
Kovařík Jan, Kralupy nad Vltavou, CZ;
Růžička Jan ing., Kralupy nad Vltavou, CZ;
(54) **Způsob povrchové úpravy zpěňovatelného polystyrenu s podstatně zlepšenými zpracovatelskými vlastnostmi**
(22) 02.11.1990

7 (51) **C 08 L 17/00**
(11) 286214
(40) 16.02.2000
(21) **1998-2360**
(73) KUBÁNEK Vladimír Prof. Ing. DrCs.,
Praha, CZ;
MAREK Miroslav Doc. Ing. CSc.,
Praha, CZ;
DRHA Lubomír, Pitín, CZ;
KOZÁK Jan Ing., Zlín, CZ;
(72) Kubánek Vladimír Prof. Ing. DrCs., Praha, CZ;
Marek Miroslav Doc. Ing. CSc., Praha, CZ;
Drha Lubomír, Pitín, CZ;
Kozák Jan Ing., Zlín, CZ;
(54) **Způsob přípravy vulkanizačních směsí z devulkanizované pryže a recyklovaných polymerů**
(22) 27.07.1998

7 (51) **C 09 K 5/00**
(11) 286256
(40) 13.05.1998
(21) **1997-2694**
(73) ENVECO, S. R. O., Nové Zámky, SK;
(72) Kerti József, Budapest, HU;
Kerti Józsefné, Budapest, HU;
Kardos Péter, Budapest, HU;
Kálmán Tibor, Budapest, HU;
(54) **Multikomponentní mrazuvzdorná chladicí a teplonosná kapalina**
(32) 01.03.1995
(31) 1995/00624
(33) HU
(86) PCT/HU96/00011
(87) WO 96/26990
(22) 29.02.1996
(74) Dohnal Jiří Ing., Nedbalova 29, Brno,
623 00;

6 (51) **C 10 B 53/00, C 10 B 49/16, C 10 B 1/10, C 10 B 1/04, F 26 B 11/04**
(11) 286178
(40) 11.06.1997
(21) **1996-3798**
(73) GROEP DANIS, NAAMLOZE
VENNOOTSCHAP, Koolskamp, BE;
DRUWEL NORBERT, Kluisbergen, BE;
(72) De Muynck José Omer Arnold, Wingene, BE;
(54) **Způsob zpracování odpadu s vlastnostmi paliva a zařízení k provádění tohoto způsobu**
(32) 21.06.1994
(31) 1994/9400593
(33) BE
(86) PCT/BE95/00058
(87) WO 95/35352
(22) 20.06.1995
(74) Hořejš Milan Dr. Ing., Národní 32, Praha 1,
101 00;

7 (51) **C 10 J 3/26, C 10 J 3/24, C 10 J 3/80**
(11) 286257
(40) 15.07.1998
(21) **1997-4032**
(73) VER VERWERTUNG UND ENTSORGUNG VON
RESTSTOFFEN GMBH, Dresden, DE;
(72) Topf Norbert, Dresden, DE;
Reichert Günter, Essen, DE;
Hahn Dieter, Dresden, DE;
Liebisch Günter, Dresden, DE;
(54) **Způsob výroby topného plynu a zařízení k provádění tohoto způsobu**
(32) 27.06.1995
(31) 1995DE/9500816
(33) WO
(86) PCT/DE96/01122
(87) WO 97/01618
(22) 26.06.1996
(74) Chlustina Jiří Ing., Jana Masaryka 43-47,
Praha 2, 120 00;

7 (51) **C 21 C 7/072, C 21 C 7/00**
(11) 286188
(40) 12.05.1999
(21) **1997-3374**
(73) TŘINECKÉ ŽELEZÁRNY INŽENÝRING, A.
S., Třinec, CZ;
(72) Baier Jiří, Třinec, CZ;
Kotas Bohuslav Ing., Třinec, CZ;
Huczala Henryk Ing., Třinec, CZ;
Bischop Robert Ing., Jablunkov, CZ;
Szlauer Jiří Ing., Třinec, CZ;
Irmler Bohdan Ing., Český Těšín, CZ;
(54) **Zařízení pro provádění chemického ohřevu**
(22) 24.10.1997
(74) Belfín Vladimír Ing., P.O.BOX 117, Kladno,
272 80;

7 (51) **C 23 F 11/00, B 65 D 81/26, C 08 L 23/08, C 08 K 3/36, C 08 K 5/16**
(11) 286216
(40) 16.02.2000
(21) **1998-3682**
(73) VOJENSKÝ TECHNICKÝ ÚSTAV OCHRANY,
Brno, CZ;
POLYMER INSTITUTE BRNO, SPOL. S
R.O., Brno, CZ;
(72) Tulka Jaromír Ing. CSc., Brno, CZ;
Jančová Eva Mgr., Brno, CZ;
Sedlář Jiří Ing. CSc., Brno, CZ;
Pác Jiří Ing. CSc., Brno, CZ;
(54) **Antikorozní plastové obalové materiály**
(22) 13.11.1998

(74) Polymer Institute Brno, spol. s r.o., Tkalcovská 2, Brno, 656 49;

7 (51) **D 01 H 13/30, D 02 J 3/18, B 65 H 71/00**
(11) 286244
(40) 17.04.1996
(21) **1995-2514**
(73) RIETER Ingolstadt Spinnereimaschinenbau AG, Ingolstadt, DE;
(72) Pohn Romeo, Ingolstadt, DE; Schmolke Werner, Ingolstadt, DE;
(54) **Parafinovací zařízení**
(32) 28.09.1994
(31) 1994/4434566
(33) DE
(22) 28.09.1995
(74) Koreček Ivan JUDr., Na baště sv. Jiří 9, Praha 6, 160 41;

7 (51) **D 01 H 4/50, D 01 H 4/48**
(11) 286182
(40) 13.12.1995
(21) **1995-1351**
(73) RIETER INGOLSTADT SPINNEREIMASCHINENBAU AG, Ingolstadt, DE;
(72) Billner Werner, Ingolstadt, DE; Breitenhuber Josef, Buxheim, DE;
(54) **Způsob a zařízení pro zapřádání příze na rotorovém spřádacím zařízení pro bezvřetenové předení**
(32) 26.05.1994
(31) 1994/4418413
(33) DE
(22) 25.05.1995
(74) Koreček Ivan JUDr., Jungmannova 16, Praha 1, 110 00;

7 (51) **D 04 H 1/40, D 04 H 1/04, D 04 H 1/42, D 04 H 1/70, D 04 H 1/54**
(11) 286210
(40) 13.03.1996
(21) **1994-2048**
(73) The University of Tennessee Research Corporation, Knoxville, TN, US;
(72) Wadsworth Larry C., Knoxville, TN, US; Duckett Kermit E., Knoxville, TN, US; Balasubramanian Venkataraman, Albemarle, NC, US;
(54) **Vícevrstvá netkaná kompozitní textilie**
(22) 24.08.1994
(74) Guttmann Michal JUDr. ing., Na křivce 23, Praha 10, 101 00;

7 (51) **D 04 H 1/60, D 04 H 13/00**
(11) 286253
(40) 15.10.1997
(21) **1997-1600**
(73) TEODUR N. V., Breda, NL; RIETER AUTOMOTIVE GERMANY GMBH, Rossdorf, DE;
(72) Thyssen Stan, Waalre, NL; Schmitt Walter, Ludwigsau-Mecklar, DE; Hilmes Dieter, Spangenberg, DE;
(54) **Způsob výroby vláknových roun a tvarových dílů z vláknových roun**
(32) 24.11.1994
(31) 1994/4441765
(33) DE
(86) PCT/EP95/04542
(87) WO 96/16218
(22) 18.11.1995
(74) Hořejš Milan Dr. Ing., Národní 32, Praha 1, 101 00;

7 (51) **E 01 D 19/08, E 04 D 13/04, E 03 F 5/04**
(11) 286213
(40) 16.02.2000
(21) **1998-2330**
(73) VLČEK Petr Ing., Plzeň, CZ; VLČEK Radek, Plzeň, CZ;
(72) Vlček Petr Ing., Plzeň, CZ; Vlček Radek, Plzeň, CZ;
(54) **Odvodňovací odtoková část mostní vpusti**
(22) 24.07.1998
(74) Langrová Irena, Riegrova 1, Plzeň, 301 11;

6 (51) **E 04 B 1/64**
(11) 286175
(40) 11.09.1996
(21) **1996-827**
(73) ISOTEC FRANCHISE-SYSTEME GMBH, Bergisch Gladbach, DE;
(72) Dreyer Jürgen, Wismar, DE; Becker Horst, Odenthal, DE;
(54) **Způsob a zařízení k sanaci vlhkého zdiva**
(32) 23.09.1993
(31) 1993/4332272
(33) DE
(86) PCT/DE94/01021
(87) WO 95/08679
(22) 02.09.1994
(74) Kouřil Jiří Ing., Kořenského 31, Ostrava 3, 703 00;

7 (51) **E 04 F 19/04, E 04 F 13/06, E 06 B 1/62, E 04 G 21/30**
(11) 286262
(40) 15.12.1999
(21) **1994-2037**
(73) BRAUN AUGUST, Blieskastel, DE;
(72) Braun August, Blieskastel, DE;
(54) **Omítníková a ochranná lišta pro okenní rámy, dveřní rámy a podobně jejich napojení na omítku**
(32) 26.02.1992
(31) 1992/4205927
(33) DE
(86) PCT/EP93/00440
(87) WO 93/17204
(22) 25.02.1993
(74) Čermák Karel JUDr., Národní 32, Praha 1, 110 00;

6 (51) **E 04 G 1/24**
(11) 286177
(40) 16.04.1997
(21) **1996-3304**
(73) KRAUSE-WERK GMBH & CO. KG, Alsfeld-Altenburg, DE;
(72) Krause Guenther, Alsfeld-Altenburg, DE;
(54) **Pojízdné stavební lešení**
(32) 10.06.1994
(31) 1994/9409416
(33) DE
(86) PCT/EP95/01804
(87) WO 95/34726
(22) 12.05.1995
(74) PATENTSERVIS PRAHA a.s., Jivenská 1273, Praha 4, 140 21;

6 (51) **E 04 G 9/02, E 04 G 17/04, E 04 G 9/04**
(11) 286171
(40) 18.01.1995
(21) **1994-1510**
(73) PASCHAL-Werk, G. Maier GmbH, Steinach, DE;
(72) Jaruzel Kurt, Haslach, DE;
(54) **Bednění**
(32) 05.07.1993
(31) 1993/4322253
(33) DE
(22) 20.06.1994
(74) PATENTSERVIS PRAHA, Jívenská 1, Praha 4, 140 21;

7 (51) **E 06 B 11/08, G 07 F 5/26**
(11) 286220
(40) 12.07.1995
(21) **1994-3051**
(73) KABA GALLENSCHÜTZ GMBH, Bühl, DE;
(72) Gallenschütz Thomas, Bühl/Baden, DE; Vogel Hermann, Bühlertal, DE;
(54) **Způsob řízení chodu turniketu**
(32) 15.12.1993
(31) 1993/4342751
(33) DE
(22) 05.12.1994
(74) Kalenský Petr JUDr., Hálkova 2, Praha 2, 120 00;

6 (51) **F 02 M 51/06, F 02 M 61/16**
(11) 286185
(40) 17.07.1996
(21) **1996-372**
(73) ROBERT BOSCH GMBH, Stuttgart, DE;
(72) Reiter Ferdinand, Markgröningen, DE; Maier Martin, Möglingen, DE; Dreyer Manfred, Rettenberg, DE;
(54) **Jehla pro elektromagneticky ovladatelný ventil**
(32) 09.06.1994
(31) 1994/4420176
(33) DE
(86) PCT/DE95/00692
(87) WO 95/33923
(22) 26.05.1995
(74) Hořejš Milan Dr. Ing., Národní 32, Praha 1, 110 00;

7 (51) **F 04 B 1/02, F 04 B 9/12**
(11) 286207
(40) 14.01.1998
(21) **1996-1840**
(73) Skalický Petr, Dětřichov, CZ;
(72) Skalický Petr, Dětřichov, CZ;
(54) **Vysokotlaké pístové čerpadlo nebo vysokotlaký pístový kompresor s pneumatickým motorem se šoupátkovým rozvodem**
(22) 21.06.1996

7 (51) **F 04 D 29/12, F 01 D 11/04**
(11) 286206
(40) 16.08.1995
(21) **1995-1129**
(73) RUHRGAS AKTIENGESELLSCHAFT, Essen, DE;
(72) Leiner Hans Ludwig, Bottrop, DE; Krumm Wolfgang, Ratingen, DE;
(54) **Způsob utěsnění rotorového hřídele vůči pouzdru turbosoustrojí a turbosoustrojí pro provádění tohoto způsobu**
(32) 25.11.1992
(31) 1992/4239586
(33) DE
(86) PCT/EP93/03282
(87) WO 94/12793
(22) 23.11.1993
(74) Chlustina Jiří ing., J. Masaryka 43, Praha 2-Vinohrady, 120 00;

7 (51) **F 16 F 9/04, F 16 F 9/32, B 60 G 11/28**
(11) 286183
(40) 17.07.1996
(21) **1995-3224**
(73) Continental Aktiengesellschaft, Hannover, DE;
(72) Hasselbring Bernd ing., Hannover, DE;
(54) **Pneumatická pružina s hadicovým prstencovým měchem**
(32) 22.12.1994
(31) 1994/4445902
(33) DE
(22) 06.12.1995
(74) Čermák Karel Dr., Národní 32, Praha 1, 110 00;

7 (51) **F 16 J 15/32**
(11) 286245
(40) 11.09.1996
(21) **1996-1121**
(73) BUSAK + SHAMBAN GMBH & CO., Stuttgart, DE;
(72) Jordan Holger, Leinfelden-Echterdingen, DE;
(54) **Těsnicí uspořádání**
(32) 20.10.1993
(31) 1993/4335788
(33) DE
(86) PCT/DE94/01231
(87) WO 95/11395
(22) 18.10.1994
(74) Všetečka Miloš JUDr., Hálkova 2, Praha 2, 120 00;

6 (51) **F 24 D 3/14**
(11) 286179
(40) 15.04.1998
(21) **1997-2726**
(73) REHAU AG + CO., Rehau, DE;
(72) Breiner Oswald, Rehau, DE;
(54) **Způsob připojování topných těles k teplovodnímu topnému zařízení**
(32) 31.08.1996
(31) 1996/19635374
(33) DE
(22) 29.08.1997
(74) Hořejš Milan Dr. Ing., Národní 32, Praha 1, 101 00;

7 (51) **F 25 J 3/04, B 01 D 3/16**
(11) 286223
(40) 15.11.1995
(21) **1995-612**
(73) THE BOC GROUP, INC., New Providence, NJ, US;
(72) McKeigue Kevin, New York, NY, US; Krishnamurthy Ramachandran, Chestnut Ridge, NY, US;
(54) **Způsob kryogenního rozdělování směsi atmosférických plynů**
(32) 11.03.1994
(31) 1994/209851

(33) US
(22) 09.03.1995
(74) Všetečka Miloš dr., Hálkova 2, Praha 2, 120 00;

7 (51) **F 25 J 3/04, B 01 D 3/16**
(11) 286246
(40) 15.11.1995
(21) **1997-729**
(73) THE BOC GROUP,INC., New Providence, NJ, US;
(72) McKeigue Kevin, New York, NY, US; Krishnamurthy Ramachandran, Chestnut Ridge, NY, US;
(54) **Způsob kryogenního rozdělování směsi atmosférických plynů**
(32) 11.03.1994
(31) 1994/209851
(33) US
(22) 09.03.1995
(74) Kalenský Petr JUDr., Hálkova 2, Praha 2, 120 00;

7 (51) **F 26 B 9/02, F 26 B 9/10, F 26 B 9/06, F 26 B 15/16, F 26 B 3/08, B 28 B 11/00, B 01 J 8/36**
(11) 286205
(40) 13.12.1995
(21) **1995-646**
(73) EICHHORN EPL AG, Rotkreuz, CH;
(72) Zipfinger Erwin ing., Neufurth, AT;
(54) **Zařízení pro sušení a/nebo vypalování keramického zboží**
(32) 18.03.1994
(31) 1994/577
(33) AT
(22) 13.03.1995
(74) Čermák Karel dr., Národní tř. 32, Praha 1, 110 00;

7 (51) **F 27 D 3/02, C 03 B 35/18**
(11) 286251
(40) 15.10.1997
(21) **1997-1303**
(73) VESUVIUS FRANCE S. A., Feignies, FR;
(72) Gautier David, Feignies, FR;
(54) **Sestava válečku pro dopravu předmětů za vysokých teplot**
(32) 31.10.1994
(31) 1994/9413345
(33) FR
(86) PCT/FR95/01312
(87) WO 96/13691
(22) 09.10.1995
(74) Čermák Karel Dr., Národní 32, Praha 1, 110 00;

7 (51) **F 42 B 3/12, F 42 C 9/12**
(11) 286201
(40) 18.05.1994
(21) **1993-2289**
(73) DYNAMIT NOBEL AKTIENGESELLSCHAFT, Troisdorf, DE;
(72) Faber Günther, Siegburg, DE; Florin Hans dr., Troisdorf, DE;
(54) **Rozněcovací, případně zážehová, pilule**
(32) 30.10.1992
(31) 1992/4236729
(33) DE
(22) 27.10.1993
(74) Čermák Karel JUDr. advokát, Národní 32, Praha 10, 110 00;

7 (51) **G 01 D 4/00, G 01 R 21/00, G 08 C 17/00**
(11) 286193
(40) 17.02.1993
(21) **1991-1674**
(73) UNION ELECTRICA DE CANARIAS, S.A., Las Palmas de Gran C., ES;
(72) Sosa Quintana Miguel, Las Palmas de Gran C., ES; Bautista Vizcaino Eusebio, Las Palmas de Gran C., ES;
(54) **Autonomní systém pro snímání a zaznamenávání impulzů**
(32) 04.06.1990, 23.10.1990, 25.01.1991
(31) 1990/01527, 1990/02682, 1991/00202
(33) ES, ES, ES
(22) 03.06.1991
(74) Korejzová Zdeňka JUDr., Spálená 29, Praha 1, 110 00;

7 (51) **G 01 F 13/00**
(11) 286224
(40) 15.05.1996
(21) **1995-2434**
(73) THE BOC GROUP PLC, Surrey, GB;
(72) Wardle David Grant, Surrey, GB;
(54) **Dávkovač kapek kryogenní kapaliny**
(32) 21.09.1994
(31) 1994/9419055
(33) GB
(22) 19.09.1995
(74) Kalenský Petr JUDr., Hálkova 2, Praha 2, 120 00;

7 (51) **G 01 P 3/66**
(11) 286228
(40) 16.12.1998
(21) **1997-1489**
(73) ALCATEL SEL AKTIENGESELLSCHAFT, Stuttgart, DE; FRAUNHOFER GESELLSCHAFT ZUR FÖRDERUNG DER ANGEWANDTEN FORSCHUNG E. V., München, DE;
(72) Fehrenbach Hermann, Rülzheim, DE;
(54) **Způsob a zařízení pro určování rychlosti železničního vozidla**
(32) 16.09.1995
(31) 1995/95114611
(33) EP
(86) PCT/EP96/04048
(87) WO 97/10511
(22) 16.09.1996
(74) Hakr Tomáš Ing., Přístavní 24, Praha 7, 170 00;

7 (51) **G 01 R 19/04**
(11) 286255
(40) 17.02.1999
(21) **1997-2517**
(73) POSPÍCHAL LADISLAV, Brno, CZ;
(72) Pospíchal Ladislav, Brno, CZ;
(54) **Zapojení transformátoru s děleným jádrem pro měření proudu**
(22) 08.08.1997

7 (51) **G 01 R 27/26**
(11) 286260

(40) 17.11.1993
(21) **1992-1358**
(73) MATTAUSCH PAVEL ING., Praha 6, CZ;
(72) Mattausch Pavel ing., Praha, CZ;
(54) **Způsob a zařízení pro stanovení závislosti kapacity nebo indukčnosti na polarizačním potenciálu nebo proudu**
(22) 05.05.1992

7 (51) **G 06 K 7/00, G 06 K 7/08**
(11) 286227
(40) 16.04.1997
(21) **1996-977**
(73) ROBERT BOSCH GMBH, Stuttgart, DE;
(72) Rossius Hans Ulrich, Harsum, DE;
Ohler Michael, Despetal, DE;
Bode Friedrich Wilhelm, Apelern, DE;
Vahle Andreas, Hildesheim, DE;
Fischer Hans Jürgen, Hildesheim, DE;
(54) **Odpovídač**
(32) 05.10.1993
(31) 1993/4333964
(33) DE
(86) PCT/DE94/01141
(87) WO 95/10096
(22) 28.09.1994
(74) Hořejš Milan Dr. Ing., Národní 32, Praha 1, 110 00;

7 (51) **G 11 B 7/09, G 11 B 7/013, G 11 B 20/10, G 11 B 19/04, G 11 B 20/22**
(11) 286226
(40) 12.02.1997
(21) **1996-885**
(73) SONY CORPORATION, Tokyo, JP;
(72) Maeda Yasuaki, Tokyo, JP;
Arataki Yuji, Tokyo, JP;
Yoshida Tadao, Tokyo, JP;
(54) **Diskové reprodukční zařízení**
(32) 29.06.1990, 29.06.1990
(31) 1990/169977, 1990/169976
(33) JP, JP
(22) 28.06.1991
(74) Švorčík Otakar JUDr., Hálkova 2, Praha 2, 120 00;

7 (51) **H 01 H 3/42, H 01 H 3/24, H 01 H 3/22**
(11) 286208
(40) 15.12.1999
(21) **1997-3642**
(73) LEKOV, A. S., Blovice, CZ;
(72) Kubiš Stanislav, Vrčeň, CZ;
(54) **Přepojovač se střední odpojovací polohou**
(22) 18.11.1997
(74) Poláček Jiří Ing., Dominikánská 6, Plzeň, 301 12;

6 (51) **H 01 M 4/52**
(11) 286186
(40) 15.10.1997
(21) **1997-1074**
(73) AKTSIONERNOE OBSCHESTVO ZAKRYTOGO TIPA ELTON, Moskva, RU;
(72) Varakin Igor Nikolaevich, Saratov, RU;
Stepanov Aleksei Borisovich, Saratov, RU;
Menukhov Vladimir Vasilievich, Saratov, RU;
(54) **Způsob výroby elektrod pro chemické zdroje elektrické energie**
(32) 14.08.1995
(31) 1995RU/9500170
(33) WO
(86) PCT/RU95/00170
(87) WO 97/07554
(22) 14.08.1995
(74) Kania František Ing., Mendlovo nám. 1a, Brno, 603 00;

7 (51) **H 01 R 43/02, B 23 K 20/10**
(11) 286263
(40) 13.11.1996
(21) **1996-1088**
(73) SCHUNK ULTRASCHALLTECHNIK GMBH, Wettenberg, DE;
(72) Steiner Ernst, Heuchelheim, DE;
Stroh Dieter, Wettenberg, DE;
Götz Heinz, Amöneburg, DE;
(54) **Způsob slisování a následného svaření elektrických vodičů a zařízení k provádění tohoto způsobu**
(32) 14.10.1993
(31) 1993/4335108
(33) DE
(86) PCT/EP94/03343
(87) WO 95/10866
(22) 11.10.1994
(74) Hořejš Milan Dr. Ing., Národní 32, Praha 1, 110 00;

7 (51) **H 02 K 16/02**
(11) 286234
(40) 14.02.1996
(21) **1994-1310**
(73) Dykast Jaroslav RNDr. ing. CSc., Most, CZ;
(72) Dykast Jaroslav RNDr. ing. CSc., Most, CZ;
Dykast Miroslav ing., Klášterec nad Ohří, CZ;
(54) **Elektromagnetický převodník pro hybridní pohon motorových vozidel**
(22) 30.05.1994

7 (51) **H 04 B 10/24**
(11) 286252
(40) 17.12.1997
(21) **1997-1593**
(73) ZIEGLER HORST PROF. DR., Paderborn, DE;
(72) Ziegler Horst Prof. Dr., Paderborn, DE;
Ziegler Martin Andreas, Paderborn, DE;
Ziegler Ulrike Claudia, Sindelfingen, DE;
Ziegler Tobias Irmo, Paderborn, DE;
(54) **Datový, vysílací a přijímací obvod**
(32) 23.05.1996
(31) 1996/19620866
(33) DE
(22) 23.05.1997
(74) Korejzová Zdeňka JUDr., Spálená 29, Praha 1, 110 00;

7 (51) **H 04 N 5/265, H 04 N 5/272**
(11) 286248
(40) 11.08.1999
(21) **1996-2653**
(73) SCIDEL TECHNOLOGIES LTD., Herzelia, IL;
(72) Kreitman Haim, Kfar Saba, IL;
Bar-el Dan, Herzlia, IL;
Amir Yoel, Kfar Saba, IL;
Tirosh Ehud, Tel Aviv, IL;

(54) **Způsob vložení obrázku do jednoho obrazového rámce zvoleného v daném čase ze soustavy těchto rámců**
(32) 14.03.1994
(31) 1994/108957
(33) IL
(86) PCT/US95/02424
(87) WO 95/25399
(22) 27.02.1995
(74) Kania František Ing., Mendlovo nám. 1a, Brno, 603 00;

7 (51) **H 04 Q 7/20**
(11) 286225
(40) 14.02.1996
(21) **1995-3093**
(73) DeTeMobil Deutsche Telekom MobilNet GmbH, Bonn, DE;
(72) Rast Corinna, Bonn, DE;
(54) **Způsob provozu radiotelefonní sítě s mobilními stanicemi**
(32) 24.05.1993
(31) 1993/4317143
(33) DE
(86) PCT/EP94/00911
(87) WO 94/28686
(22) 23.03.1994
(74) Všetečka Miloš JUDr., Hálkova 2, Praha 2, 120 00;

7 (51) **H 04 Q 7/38, G 07 B 15/00**
(11) 286247
(40) 16.07.1997
(21) **1996-2648**
(73) DeTeMobil Deutsche Telekom MobilNet GmbH, Bonn, DE;
(72) Eizenhöfer Alfons, Altdorf, DE;
Mertens Reinhold, Lauf a. d. Pegnitz, DE;
(54) **Způsob a uspořádání k určování polohy mobilních stanic**
(32) 16.03.1994
(31) 1994/4408953
(33) DE
(86) PCT/DE95/00293
(87) WO 95/25410
(22) 06.03.1995
(74) Všetečka Miloš JUDr., Hálkova 2, Praha 2, 120 00;

6 (51) **H 05 B 7/144, H 05 B 7/148**
(11) 286181
(40) 16.11.1994
(21) **1994-998**
(73) CEGELEC METALS SYSTEMS, Avon, FR;
(72) Du Parc Jacques ing., Recloses, FR;
Glinski Christophe ing., Ermont, FR;
Wursteisen Michel ing., Montigny sur Loing, FR;
(54) **Způsob řízení výkonového měniče pro napájení obloukové elektrické pece stejnosměrným proudem**
(32) 30.04.1993, 22.10.1993
(31) 1993/9305183, 1993/9312661
(33) FR, FR
(22) 26.04.1994
(74) Všetečka Miloš JUDr. advokát, Hálkova 2, Praha 2, 120 00;

Seznam majitelů udělených patentů

(73)	(11)	(51)
AKTSIONERNOE OBSCHESTVO ZAKRYTOGO TIPA ELTON, Moskva, RU;	286186	H 01 M 4/52
ALCATEL SEL AKTIENGESELLSCHAFT, Stuttgart, DE;	286228	G 01 P 3/66
AMERICAN CYANAMID COMPANY, Stamford, CT, US;	286229	A 01 N 33/18
AMERICAN CYANAMID COMPANY, Wayne, NJ, US;	286261	C 07 C 237/26
APLICACIONES FARMACEUTICAS, S. A. DE C. V., Mexiko, MX;	286199	A 61 K 9/52
BERGMANN S. R. O., Libouchec č. 300, CZ;	286176	A 47 H 13/02
BOCHEMIE, S.R.O., Bohumín, CZ;	286242	A 61 K 31/20
BOEHRINGER INGELHEIM KG, Ingelheim am Rhein, DE;	286230	C 07 D 473/06
BRAAS GMBH, Oberursel, DE;	286190	B 28 B 11/16
BRAUN AUGUST, Blieskastel, DE;	286262	E 04 F 19/04
BUSAK + SHAMBAN GMBH & CO., Stuttgart, DE;	286245	F 16 J 15/32
CarnaudMetalbox plc, Worcester, GB;	286217	B 32 B 31/02
CEGELEC METALS SYSTEMS, Avon, FR;	286181	H 05 B 7/144
CHEMIE LINZ GESELLSCHAFT M. B. H., Linz, AT;	286169	C 01 C 3/14
Continental Aktiengesellschaft, Hannover, DE;	286183	F 16 F 9/04
DANSK TEKNOLOGISK INSTITUT, Taastrup, DK;	286198	B 27 H 1/00
DeTeMobil Deutsche Telekom MobilNet GmbH, Bonn, DE;	286225	H 04 Q 7/20
DeTeMobil Deutsche Telekom MobilNet GmbH, Bonn, DE;	286247	H 04 Q 7/38
DRHA Lubomír, Pitín, CZ;	286214	C 08 L 17/00
DRUWEL NORBERT, Kluisbergen, BE;	286178	C 10 B 53/00
DSM N.V., Heerlen, NL;	286172	C 07 D 201/16
Dykast Jaroslav RNDr. ing. CSc., Most, CZ;	286234	H 02 K 16/02
DYNAMIT NOBEL AKTIENGESELLSCHAFT, Troisdorf, DE;	286201	F 42 B 3/12
EICHHORN EPL AG, Rotkreuz, CH;	286205	F 26 B 9/02
E.I.DU PONT DE NEMOURS AND COMPANY, Wilmington, DE, US;	286222	B 32 B 17/10
ELI LILLY AND COMPANY, Indianapolis, IN, US;	286236	C 07 D 495/02
ENVECO, S. R. O., Nové Zámky, SK;	286256	C 09 K 5/00
FARMITALIA CARLO ERBA S.r.l., Milan, IT;	286237	C 07 K 1/00
FARMITALIA CARLO ERBA S.R.L., Milan, IT;	286240	C 07 J 73/00
FILTERWERK MANN + HUMMEL GMBH, Ludwigsburg, DE;	286173	B 01 D 27/06
FRAUNHOFER GESELLSCHAFT ZUR FÖRDERUNG DER ANGEWANDTEN FORSCHUNG E. V., München, DE;	286228	G 01 P 3/66
F. HOFFMANN-LA ROCHE AG, Basle, CH;	286202	A 61 K 31/365
GROEP DANIS, NAAMLOZE VENNOOTSCHAP, Koolskamp, BE;	286178	C 10 B 53/00
HOECHST AKTIENGESELLSCHAFT, Frankfurt am Main, DE;	286168	A 61 K 38/55
HOECHST AKTIENGESELLSCHAFT, Frankfurt am Main, DE;	286187	A 61 K 38/55
ISOTEC FRANCHISE-SYSTEME GMBH, Bergisch Gladbach, DE;	286175	E 04 B 1/64
ISOVER SAINT-GOBAIN, Courbevoie, FR;	286231	B 32 B 15/20
KABA GALLENSCHÜTZ GMBH, Bühl, DE;	286220	E 06 B 11/08
KAUČUK, A. S., Kralupy nad Vltavou, CZ;	286166	C 08 F 112/08
KAUČUK, A. S., Kralupy nad Vltavou, CZ;	286167	C 08 F 112/08

KESTLER Petr, Plzeň, CZ;	286211	B 60 R 25/00
KIMBERLY-CLARK WORLDWIDE, INC., Neenah, WI, US;	286209	A 61 F 13/15
KOZÁK Jan Ing., Zlín, CZ;	286214	C 08 L 17/00
KRAUSE-WERK GMBH & CO. KG, Alsfeld-Altenburg, DE;	286177	E 04 G 1/24
KUBÁNEK Vladimír Prof. Ing. DrCs., Praha, CZ;	286214	C 08 L 17/00
K & S BIO-PACK-ENTWICKLUNGSGESELLSCHAFT FÜR VERPACKUNGEN MBH, Tittmoning/Obb., DE;	286174	C 08 B 30/04
LEKOV, A. S., Blovice, CZ;	286208	H 01 H 3/42
LEO PHARMACEUTICALS PRODUCTS LTD. A/S LOVENS KEMISKE FABRIK PRODUKTIONSAKTIESELSKAB, Ballerup, DK;	286197	A 61 K 31/56
MANNESMANN AKTIENGESELLSCHAFT, Düsseldorf, DE;	286203	B 21 B 21/00
MAREK Miroslav Doc. Ing. CSc., Praha, CZ;	286214	C 08 L 17/00
Matějka Zdeněk ing., Kralupy nad Vltavou, CZ;	286243	B 65 F 5/00
MATTAUSCH PAVEL ING., Praha 6, CZ;	286260	G 01 R 27/26
MERCK PATENT GESELLSCHAFT MIT BESCHRÄNKTER HAFTUNG, Darmstadt, DE;	286170	C 07 K 7/64
MERCK & CO. INC., Rahway, NJ, US;	286235	C 07 K 7/56
Messer Griesheim Austria Ges.m.b.H., Gumpoldskirchen, AT;	286233	A 61 M 16/08
PASCHAL-Werk, G. Maier GmbH, Steinach, DE;	286171	E 04 G 9/02
PFIZER INC., New York, NY, US;	286218	C 07 D 405/04
POLYMER INSTITUTE BRNO, SPOL. S R.O., Brno, CZ;	286216	C 23 F 11/00
POSPÍCHAL LADISLAV, Brno, CZ;	286255	G 01 R 19/04
PRECIOSA A.S., Jablonec n. N., CZ;	286215	B 24 B 7/24
REHAU AG + CO., Rehau, DE;	286179	F 24 D 3/14
RHONE-POULENC AGROCHIMIE, Lyon, FR;	286232	C 07 D 231/44
RIETER AUTOMOTIVE GERMANY GMBH, Rossdorf, DE;	286253	D 04 H 1/60
RIETER ELITEX A. S., Ústí nad Orlicí, CZ;	286191	B 65 H 67/06
RIETER Ingolstadt Spinnereimaschinenbau AG, Ingolstadt, DE;	286244	D 01 H 13/30
RIETER INGOLSTADT SPINNEREIMASCHINENBAU AG, Ingolstadt, DE;	286182	D 01 H 4/50
ROBERT BOSCH GMBH, Stuttgart, DE;	286185	F 02 M 51/06
ROBERT BOSCH GMBH, Stuttgart, DE;	286227	G 06 K 7/00
RUHRGAS AKTIENGESELLSCHAFT, Essen, DE;	286206	F 04 D 29/12
SANOFI, Paris, FR;	286195	A 61 K 38/27
SCA HYGIENE PRODUCTS AB, Göteborg, SE;	286249	A 61 F 13/15
SCHERING AKTIENGESELLSCHAFT, Berlin, DE;	286259	C 07 J 53/00
SCHERING CORPORATION, Kenilworth, NJ, US;	286239	C 07 C 315/04
SCHUNK ULTRASCHALLTECHNIK GMBH, Wettenberg, DE;	286263	H 01 R 43/02
SCIDEL TECHNOLOGIES LTD., Herzelia, IL;	286248	H 04 N 5/265
SIEMENS AKTIENGESELLSCHAFT, München, DE;	286189	B 61 C 17/00
Skalický Petr, Dětřichov, CZ;	286207	F 04 B 1/02
SMITHKLINE BEECHAM p.l.c., Brentford, GB;	286194	C 07 D 487/04
SOLUTIA, INC., St. Louis, MO, US;	286238	B 32 B 17/10
SONY CORPORATION, Tokyo, JP;	286226	G 11 B 7/09
SZÖCS ISTVÁN, Budapest, HU;	286258	B 01 F 5/18
ŠKODA MACHINE TOOL, S.R.O., Plzeň, CZ;	286212	B 23 O 3/12
TAIKISHA LTD., Tokyo, JP;	286241	B 01 D 53/06
TEODUR N. V., Breda, NL;	286253	D 04 H 1/60
THE BOC GROUP,INC., New Providence, NJ, US;	286246	F 25 J 3/04

THE BOC GROUP, INC., New Providence, NJ, US;	286223	F 25 J 3/04
THE BOC GROUP PLC, Surrey, GB;	286224	G 01 F 13/00
THE GILLETTE COMPANY, Boston, MA, US;	286200	A 61 K 7/15
THE PROCTER & GAMBLE COMPANY, Cincinnati, OH, US;	286196	A 61 F 13/15
THE PROCTER & GAMBLE COMPANY, Cincinnati, OH, US;	286184	A 61 F 13/15
The University of Tennessee Research Corporation, Knoxville, TN, US;	286210	D 04 H 1/40
The University of Vermont, Burlington, VT, US;	286180	C 07 D 419/14
THORNE BARBARA L., Wells Parkway, MD, US;	286219	A 01 M 1/20
THYSSEN STAHL AKTIENGESELLSCHAFT, Duisburg, DE;	286250	B 22 D 11/103
TRANIELLO JAMES F. A., Lexington, MA, US;	286219	A 01 M 1/20
TŘINECKÉ ŽELEZÁRNY INŽENÝRING, A. S., Třinec, CZ;	286188	C 21 C 7/072
UNION ELECTRICA DE CANARIAS, S.A., Las Palmas de Gran C., ES;	286193	G 01 D 4/00
USINOR, Puteaux, FR;	286250	B 22 D 11/103
VER VERWERTUNG UND ENTSORGUNG VON RESTSTOFFEN GMBH, Dresden, DE;	286257	C 10 J 3/26
VESUVIUS FRANCE S. A., Feignies, FR;	286251	F 27 D 3/02
VÍTKOVICE, A. S., Ostrava, CZ;	286192	B 61 F 5/22
VLČEK Petr Ing., Plzeň, CZ;	286213	E 01 D 19/08
VLČEK Radek, Plzeň, CZ;	286213	E 01 D 19/08
VOJENSKÝ TECHNICKÝ ÚSTAV OCHRANY, Brno, CZ;	286216	C 23 F 11/00
WARNER-LAMBERT COMPANY, Ann Arbor, MI, US;	286204	C 07 D 213/80
WOLFF WALSRODE AG, Walsrode, DE;	286221	B 32 B 27/32
ZIEGLER HORST PROF. DR., Paderborn, DE;	286252	H 04 B 10/24
ŽĎAS, A. S., Žďár nad Sázavou, CZ;	286254	B 21 B 41/00

FG1K Zapsané užitné vzory

V období uzávěrky tohoto čísla Věstníku zapsal Úřad průmyslového vlastnictví tyto užitné vzory.

9405	C22C 33/06
9406	G09B 29/04
9407	E04G 3/00
9408	B21B 39/16
9409	B60S 5/00
9410	E04B 1/26
9411	E03D 9/05
9412	B21K 1/20
9413	E02D 29/12
9414	F21S 8/04
9415	E02D 5/00
9416	F16N 3/10
9417	B65G 17/12
9418	A61G 17/08
9419	G02B 3/12
9420	A63H 33/26
9421	A63F 7/02
9422	A63F 7/02
9423	G09F 1/00
9424	B66F 11/00
9425	F04B 33/00
9426	G05D 17/00
9427	A43B 5/12
9428	B24D 3/00
9429	G01C 15/02
9430	A61F 13/14
9431	C09C 3/00
9432	C09C 3/00
9433	D04B 21/14
9434	C12C 12/00
9435	A21D 13/08
9436	E06B 3/20
9437	E06B 1/52
9438	E21D 7/00
9439	A61N 5/10
9440	C02F 3/00
9441	A23G 3/28
9442	F17C 13/04
9443	C12C 11/00
9444	A45C 5/12
9445	A61N 5/06
9446	F28D 1/00
9447	A63H 27/18
9448	E03D 1/32
9449	E04B 1/24
9450	B23Q 3/155
9451	C01B 33/32
9452	B09B 3/00
9453	F16B 33/02
9454	F16K 5/06
9455	E06C 1/04
9456	B23G 5/08
9457	B23G 5/08
9458	H01R 9/24
9459	E03D 1/14
9460	E21C 25/00
9461	E06B 1/70
9462	B60R 25/00
9463	E03D 1/34
9464	E04D 13/12
9465	F16K 31/10
9466	A41B 11/00
9467	A63F 13/12
9468	D01H 4/42
9469	F16L 43/00
9470	A01G 1/08
9471	B01F 9/02
9472	F16L 13/00
9473	A61G 13/00
9474	B65G 47/90
9475	C12M 1/40
9476	F41H 11/00
9477	H01H 71/40
9478	B61L 29/08
9479	F23D 14/20
9480	H02K 9/06
9481	F16K 5/06
9482	F16J 15/02
9483	F27D 3/00
9484	B25C 1/10
9485	B05C 1/06
9486	A61H 15/00
9487	B65D 55/00
9488	F16D 9/00
9489	H02P 1/00
9490	B24B 47/00
9491	B60D 1/06
9492	A01B 1/02
9493	C03C 27/12
9494	F16L 58/00
9495	A23L 1/06
9496	F41C 33/02
9497	A61F 6/04
9498	E04D 3/16
9499	C05F 1/00
9500	B65D 19/31
9501	E21F 13/08
9502	E04D 13/072
9503	A61G 7/05
9504	F03B 13/08
9505	C02F 3/12
9506	C02F 1/52
9507	E06B 9/52
9508	H01H 85/20
9509	E02D 29/073
9510	E03D 9/05
9511	B23Q 11/10
9512	A01D 34/73//
9513	A63C 1/00
9514	F16M 11/04
9515	A61M 25/00
9516	F16K 1/00

7 (51) **A 01 B 1/02, A 01 B 1/18**
(11) 9492
(21) **1999-9649**
(22) 15.07.1999
(47) 30.12.1999
(73) VYLEŤAL Oldřich, Hradec Králové, CZ;
(72) Vyleťal Oldřich, Hradec Králové, CZ;
(54) **Zařízení k hloubení děr a vybírání zeminy**
(74) AAG spol. s r.o., Úzká č. 205, Hradec Králové, 500 02;

7 (51) **A 01 D 34/73, // A 01 D 101:00**
(11) 9512
(21) **1999-10100**
(22) 19.11.1999
(47) 30.12.1999
(73) VARI, A.S., Libice nad Cidlinou, CZ;
(72) Belinger Jiří, Praha, CZ;
(54) **Rotační žací ústrojí, zejména pro trávníkové žací stroje**
(74) Kühnel Egon, Oblá 56, Brno, 634 00;

7 (51) **A 01 G 1/08**
(11) 9470
(21) **1999-10057**
(22) 09.11.1999
(47) 21.12.1999
(73) HÁDEK Ladislav Ing., Ostrava, CZ;
MATUŠÁK Václav Ing., Ostrava, CZ;
(72) Hádek Ladislav Ing., Ostrava, CZ;
Matušák Václav Ing., Ostrava, CZ;
(54) **Lemovací zahradní pás**

7 (51) **A 21 D 13/08, A 21 D 2/00**
(11) 9435
(21) **1999-9767**
(22) 16.08.1999
(47) 13.12.1999
(73) ASPEC, SPOL. S R.O., Krnov, CZ;
(72) Prcín Stanislav, Krnov, CZ;
Směja Karel, Albrechtice, CZ;
Neugebauer Kurt, Krnov, CZ;
(54) **Pekařský výrobek preclíkového typu**
(74) Pospíšil Karel Ing., Na vinici 361, Klecany, 250 67;

7 (51) **A 23 G 3/28, A 47 J 43/28**
(11) 9441
(21) **1999-10022**
(22) 01.11.1999
(47) 13.12.1999
(73) JANDEJSEK Luboš, Jablonné nad Orlicí, CZ;
(72) Jandejsek Luboš, Jablonné nad Orlicí, CZ;
(54) **Univerzální zdobící sestava s vyměnitelnou koncovkou**
(74) Majetič Josef, Na Výsluní 845, Lanškroun, 563 01;

7 (51) **A 23 L 1/06, A 23 L 1/08**
(11) 9495
(21) **1999-9920**
(22) 30.09.1999
(47) 30.12.1999
(73) ŠILAR - SILT Jiří, Letovice, CZ;
(72) Šilar Jiří, Praha, CZ;
(54) **Potravinářský výrobek obsahující med a ovocnou příchuť**
(74) Kratochvíl Václav Ing., Husníkova 2082, Praha 5, 155 00;

7 (51) **A 41 B 11/00, A 41 B 17/00**
(11) 9466
(21) **1999-10000**
(22) 22.10.1999
(47) 21.12.1999
(73) GARTNER Ursula, Bärnau, DE;
JÄPEL Elisabeth, Bärnau, DE;
(72) Gartner Ursula, Bärnau, DE;
Jäpel Elisabeth, Bärnau, DE;
(54) **Návlek na nohu**
(74) Langrová Irena, Riegrova 1, Plzeň, 301 11;

7 (51) **A 43 B 5/12, A 43 B 5/00**
(11) 9427
(21) **1999-10039**
(22) 04.11.1999
(47) 08.12.1999
(73) PALATAJKOV SPOL. S R.O., Praha, CZ;
(72) Palatajkov Nikolaj V., Praha, CZ;
(54) **Baletní obuv, zejména kotníková**
(74) Andera Jiří Ing., Nad Štolou 12, Praha 7, 170 00;

7 (51) **A 45 C 5/12, A 45 C 5/04, A 45 C 5/00**
(11) 9444
(21) **1999-10052**
(22) 08.11.1999
(47) 13.12.1999
(73) SEDLÁČEK Josef Ing., Praha, CZ;
(72) Sedláček Josef Ing., Praha, CZ;
(54) **Manažerský kufřík**
(74) Svobodová Ludmila Mgr., Bělohorská 110, Praha 6, 169 00;

7 (51) **A 61 F 13/14, A 61 F 5/03**
(11) 9430
(21) **1999-10062**
(22) 13.10.1999
(47) 08.12.1999
(73) ORTOTIKA S.R.O., Praha, CZ;
(72) Černý Pavel Ing., Praha, CZ;
(54) **Reklinační bandáž**
(74) Müller Václav, Filipova 2016, Praha 4, 148 00;

7 (51) **A 61 F 6/04**
(11) 9497
(21) **1999-9955**
(22) 12.10.1999
(47) 30.12.1999
(73) RICHTR Jaroslav, Loukov, CZ;
(72) Richtr Jaroslav, Loukov, CZ;
(54) **Vibrační žertovný kondom**

7 (51) **A 61 G 13/00, A 61 G 13/10**
(11) 9473
(21) **1999-10073**
(22) 12.11.1999
(47) 21.12.1999
(73) BORCAD ING. IVAN BORUTA, Ostrava-Stará Bělá, CZ;
(72) Boruta Ivan Ing., Ostrava-Poruba, CZ;
Míl Petr Ing., Frýdek-Místek, CZ;
Španihel Jiří, Kopřivnice, CZ;
(54) **Fixační kloub pro upevnění přídavných zařízení na eurolištu**

7 (51) **A 61 G 17/08, E 04 H 13/00**
(11) 9418

(21) **1999-10003**
(22) 25.10.1999
(47) 08.12.1999
(73) DURAJ Štefan, Karviná, CZ;
DANĚK Jan, Ostrava, CZ;
(72) Duraj Štefan, Karviná, CZ;
Daněk Jan, Ostrava, CZ;
(54) **Modulární a variabilní sestava kolumbária**
(74) Svorník Jan, Veverkova 1/1511, Ostrava - Hrabůvka, 700 30;

7 (51) **A 61 G 7/05, A 47 C 21/08**
(11) 9503
(21) **1999-10030**
(22) 03.11.1999
(47) 30.12.1999
(73) PROMA REHA S.R.O., Česká Skalice, CZ;
(72) Jakubský Zdeněk, Česká Skalice, CZ;
(54) **Postranice lůžka**
(74) Vandělíková Jana Ing., Petrská 12, Praha 1, 110 00;

7 (51) **A 61 H 15/00**
(11) 9486
(21) **1999-9330**
(22) 29.04.1999
(47) 30.12.1999
(73) PRŮCHA Jaroslav, Blovice, CZ;
ŠKARDA Zdeněk, Šťáhlavice, CZ;
(72) Průcha Jaroslav, Blovice, CZ;
Škarda Zdeněk, Šťáhlavice, CZ;
(54) **Přístroj pro vakuově-kompresní terapii se zabudovanými kombinovanými prvky automatizace provozu a podávání procedury**

7 (51) **A 61 M 25/00**
(11) 9515
(21) **1999-10123**
(22) 29.11.1999
(47) 30.12.1999
(73) DR. KAREL VOLENEC-ELLA-CS, Hradec Králové, CZ;
(72) Šejvl Dobromil, Hradec Králové, CZ;
Volenec Karel RNDr. PhMr., Hradec Králové, CZ;
(54) **Fixační katetr pro brachyterapii**
(74) Brykner Jan, Resslova 741, Hradec Králové, 500 02;

7 (51) **A 61 N 5/06**
(11) 9445
(21) **1999-10058**
(22) 09.11.1999
(47) 13.12.1999
(73) I.B.C., A.S., Pacov, CZ;
(72) Picka Pavel, Pacov, CZ;
Voves Vladimír, Lukavec u Pacova, CZ;
(54) **Přístroj pro světelnou terapii**
(74) Švejnoha Josef Ing., Čajkovského 1282, Pelhřimov, 393 01;

7 (51) **A 61 N 5/10**
(11) 9439
(21) **1999-9975**
(22) 18.10.1999
(47) 13.12.1999
(73) ÚSTAV JADERNÉHO VÝZKUMU ŘEŽ A.S., Řež, CZ;
(72) Kronrád Leo Ing. DrCs., Praha, CZ;
Málek Zdeněk RNDr. CSc., Praha, CZ;
Nestával Antonín MUDr., Chomutov, CZ;
(54) **Dermální radionuklidický aplikátor pro lokální terapii**
(74) Jánský Bedřich Ing., Květnická 6474/2, Praha 10, 100 00;

7 (51) **A 63 C 1/00**
(11) 9513
(21) **1999-10101**
(22) 19.11.1999
(47) 30.12.1999
(73) BOTANA, A.S. SKUTEČ, Skuteč, CZ;
(72) Sodomka Lukáš, Skuteč, CZ;
(54) **Brusle pro lední hokej**
(74) Čermák Karel Dr., Národní třída 32, Praha 1, 110 00;

7 (51) **A 63 F 13/12, G 06 F 13/00**
(11) 9467
(21) **1999-10047**
(22) 08.11.1999
(47) 21.12.1999
(73) SKLENKA Jakub, Praha, CZ;
KOŠÍK Dobromil, Praha, CZ;
(72) Sklenka Jakub, Praha, CZ;
Košík Dobromil, Praha, CZ;
(54) **Komunikační on-line sázkový systém**
(74) Belfín Vladimír Ing., P.O.BOX 117, Kladno, 272 80;

7 (51) **A 63 F 7/02, A 63 F 7/00, A 63 F 7/36**
(11) 9422
(21) **1999-10017**
(22) 27.10.1999
(47) 08.12.1999
(73) KRÁL Svatopluk, Praha, CZ;
(72) Král Svatopluk, Praha, CZ;
(54) **Deska pro stolní hru**

7 (51) **A 63 F 7/02, A 63 F 7/00, A 63 F 7/36, A 63 F 7/38**
(11) 9421
(21) **1999-10016**
(22) 27.10.1999
(47) 08.12.1999
(73) KRÁL Svatopluk, Praha, CZ;
(72) Král Svatopluk, Praha, CZ;
(54) **Rotační hračka**

7 (51) **A 63 H 27/18, A 63 H 27/00**
(11) 9447
(21) **1999-10075**
(22) 12.11.1999
(47) 13.12.1999
(73) JANKO Václav, Praha, CZ;
(72) Janko Václav, Praha, CZ;
(54) **Model letadla**
(74) Kratochvíl Václav Ing., Husníkova 2082, Praha 5, 155 00;

7 (51) **A 63 H 33/26**
(11) 9420
(21) **1999-10015**
(22) 27.10.1999
(47) 08.12.1999
(73) KRÁL Svatopluk, Praha, CZ;
(72) Král Svatopluk, Praha, CZ;
(54) **Magnetická hračka**

7 (51) **B 01 F 9/02**
(11) 9471
(21) **1999-10067**
(22) 11.11.1999
(47) 21.12.1999

(73) PHAR - SERVICE, SPOL. S R.O., Praha, CZ;
(72) Mrkvička Rudolf, Praha, CZ;
(54) **Homogenizátor**
(74) Janský Bedřich Ing., Květnická 674/2, Praha 10, 100 00;

7 (51) **B 05 C 1/06**
(11) 9485
(21) **1999-9293**
(22) 23.04.1999
(47) 30.12.1999
(73) ŠAMAJ Pavel, Bílov, CZ;
(72) Šamaj Pavel, Bílov, CZ;
(54) **Zařízení pro nanášení mořidlových směsí a nátěrových hmot**

7 (51) **B 09 B 3/00, B 09 C 1/08**
(11) 9452
(21) **1999-9609**
(22) 29.06.1999
(47) 21.12.1999
(73) KAŠTÁNEK František Prof. Ing. DrSc., Kladno, CZ;
ČERMÁK Michal Ing., Praha, CZ;
VÍTEK Kamil Ing., Praha, CZ;
KAŠTÁNEK Petr Ing., Praha, CZ;
KAPLÁNEK Rudolf, Lhenice, CZ;
(72) Kaštánek František Prof. Ing. DrSc., Kladno, CZ;
Čermák Michal Ing., Praha, CZ;
Vítek Kamil Ing., Praha, CZ;
Kaštánek Petr Ing., Praha, CZ;
Kaplánek Rudolf, Lhenice, CZ;
(54) **Cyklický autogenní reaktor**

7 (51) **B 21 B 39/16, B 21 B 39/14**
(11) 9408
(21) **1999-9771**
(22) 17.08.1999
(47) 08.12.1999
(73) ŽĎAS, A.S., Žďár nad Sázavou, CZ;
(72) Aldorf Jan Ing., Žďár nad Sázavou, CZ;
Chudovský Zdeněk Ing., Žďár nad Sázavou, CZ;
Teš Ludvík, Žďár nad Sázavou, CZ;
(54) **Zařízení pro rozvádění a hranění provalků**

7 (51) **B 21 K 1/20, B 21 K 1/24, B 21 J 5/08**
(11) 9412
(21) **1999-9877**
(22) 15.09.1999
(47) 08.12.1999
(73) ŽĎAS, A.S., Žďár nad Sázavou, CZ;
(72) Zavadil Radek Ing., Žďár nad Sázavou, CZ;
(54) **Zařízení na pěchování konců tyčí za tepla**

7 (51) **B 23 G 5/08, F 16 D 7/08**
(11) 9456
(21) **1999-9756**
(22) 13.08.1999
(47) 21.12.1999
(73) KALINA Jiří, Praha, CZ;
(72) Kalina Jiří, Praha, CZ;
(54) **Závitořezná hlava s bezpečnostní spojkou**

7 (51) **B 23 G 5/08, F 16 D 7/10**
(11) 9457
(21) **1999-9757**
(22) 13.08.1999
(47) 21.12.1999
(73) NAREX PRAHA A.S., Praha, CZ;
(72) Kalina Jiří, Praha, CZ;
(54) **Závitořezná hlava s reversací smyslu otáčení**

7 (51) **B 23 Q 11/10**
(11) 9511
(21) **1999-10099**
(22) 19.11.1999
(47) 30.12.1999
(73) ZPS, A.S., Zlín, CZ;
(72) Zvončák Vladimír Ing., Újezd, CZ;
(54) **Článkový dopravník třísek se sedimentací**

7 (51) **B 23 Q 3/155**
(11) 9450
(21) **1999-9351**
(22) 04.05.1999
(47) 21.12.1999
(73) ZPS, A.S., Zlín, CZ;
(72) Brychta Jan Ing., Zlín, CZ;
Staník František Ing., Zlín, CZ;
(54) **Držák nástrojových jednotek**

7 (51) **B 24 B 47/00**
(11) 9490
(21) **1999-9594**
(22) 25.06.1999
(47) 30.12.1999
(73) MICO, SPOL. S R.O., Třebíč, CZ;
(72) Krejčí Miroslav, Moravský Krumlov, CZ;
(54) **Zařízení pro rotační pohon**

7 (51) **B 24 D 3/00**
(11) 9428
(21) **1999-10043**
(22) 05.11.1999
(47) 08.12.1999
(73) CEJZLAR Petr, Stolín, CZ;
(72) Cejzlar Petr, Stolín, CZ;
(54) **Brusný špalík**
(74) Brykner Jan, Resslova 741, Hradec Králové, 500 02;

7 (51) **B 25 C 1/10, B 25 C 1/18**
(11) 9484
(21) **1998-8145**
(22) 10.06.1998
(47) 30.12.1999
(73) ADOLF WÜRTH GMBH & CO.KG, Künzelsau, DE;
(72) Humm Siegfried, Schöntal-Westernhausen, DE;
Palosi Gabor, Öhringen-Büttelbronn, DE;
(54) **Přístroj na zarážení upevňovacích elementů**
(74) Hořejš Milan Dr. Ing., Národní 32, Praha 1, 110 00;

7 (51) **B 60 D 1/06**
(11) 9491
(21) **1999-9595**
(22) 25.06.1999
(47) 30.12.1999
(73) CONSTRUCT A+D PLUS, S.R.O., Brno, CZ;
(72) Novák Pavel, Velké Meziříčí, CZ;
Vaďura Miloš, Velké Meziříčí, CZ;
(54) **Zařízení pro mechanické zabezpečení přívěsů**
(74) Holas Antonín Ing., Křížová 4, Brno, 603 00;

7 (51) **B 60 R 25/00**
(11) 9462
(21) **1999-9904**
(22) 30.01.1998
(47) 21.12.1999
(32) 30.01.1998

(31) 1998PL/9800004
(33) WO
(73) CHMIELEWSKI Rafal, Szczecin, PL;
BAK Tadeusz, Grabów, PL;
(72) Chmielewski Rafal, Szczecin, PL;
Bak Tadeusz, Grabów, PL;
(54) **Zařízení pro ochranu motorového vozidla před krádeží**
(74) Hakr Tomáš Ing., Přístavní 24, Praha 7, 170 00;

7 (51) **B 60 S 5/00, B 08 B 13/00**
(11) 9409
(21) **1999-9850**
(22) 07.09.1999
(47) 08.12.1999
(73) MUST SERVIS, S.R.O., Brno, CZ;
(72) Bernatová Markéta ing., Brno, CZ;
(54) **Mycí stůl s lamelovou separací**

7 (51) **B 61 L 29/08, B 61 L 29/00**
(11) 9478
(21) **1999-10092**
(22) 17.11.1999
(47) 21.12.1999
(73) VÚDEPS HOUŠKA S.R.O.,
Hradec Králové, CZ;
(72) Houška Jiří, Hradec Králové, CZ;
(54) **Rám pro umístění dílců přejezdového zařízení**
(74) Brykner Jan, Resslova 741, Hradec Králové, 500 02;

7 (51) **B 65 D 19/31**
(11) 9500
(21) **1999-9985**
(22) 19.10.1999
(47) 30.12.1999
(73) ZERZÁN Jan, Osík, CZ;
(72) Zerzán Jan, Osík, CZ;
(54) **Dřevěná nástavba palety pro přepravu rolí tkané rohože**

7 (51) **B 65 D 55/00**
(11) 9487
(21) **1999-9517**
(22) 10.06.1999
(47) 30.12.1999
(73) SPRITZGUSSWERK KG RICHARD RASSBACH GMBH & CO., Berlin, DE;
(72) Hellwig Herbert, Berlin, DE;
(54) **Zařízení k zajištění nádob jakéhokoli druhu, uzavřených uzavíracím elementem, proti neoprávněnému prvnímu otevření**
(74) Čermák Karel Dr., Národní 32, Praha 1, 110 00;

7 (51) **B 65 G 17/12, B 65 G 41/00**
(11) 9417
(21) **1999-9966**
(22) 13.10.1999
(47) 08.12.1999
(73) LADISLAV JIRÁK - JIVA-KOVOVÝROBA,
Vestec, CZ;
(72) Jirák Ladislav, Vestec, CZ;
(54) **Dopravník použitého nádobí**
(74) Müller Václav, Filipova 2016, Praha 4, 148 00;

7 (51) **B 65 G 47/90, B 65 B 21/18**
(11) 9474
(21) **1999-10074**
(22) 12.11.1999
(47) 21.12.1999
(73) BEHO SPOL. S R.O., Krucemburk, CZ;
(72) Benc Pavel Ing., Krucemburk, CZ;
(54) **Zařízení vkladače a vykladače lahví**
(74) Baumová Radmila Ing., Nádražní 29,
Žďár nad Sázavou, 591 01;

7 (51) **B 66 F 11/00**
(11) 9424
(21) **1999-10024**
(22) 01.11.1999
(47) 08.12.1999
(73) ŠŤASTNÝ Vladimír ing., Praha, CZ;
(72) Šťastný Vladimír ing., Praha, CZ;
(54) **Víceúčelový adaptér**

7 (51) **C 01 B 33/32, B 01 J 3/04, B 01 J 13/04**
(11) 9451
(21) **1999-9511**
(22) 10.06.1999
(47) 21.12.1999
(73) ŠKROBÁRNA BRNO, A.S., Brno, CZ;
(72) Franěk Bohuslav Ing., Vojkovice, CZ;
Humpola Josef Ing., Brno, CZ;
Štůsek Roman, Slavkov, CZ;
Kachlíř Antonín, Újezd u Brna, CZ;
(54) **Zařízení na výrobu tekutého vodního skla sodného nebo draselného**
(74) Kühnel Egon, Oblá 56, Brno, 634 00;

7 (51) **C 02 F 1/52, C 02 F 3/30**
(11) 9506
(21) **1999-10069**
(22) 11.11.1999
(47) 30.12.1999
(73) HALÁMEK Bohumír RNDr., Brno, CZ;
(72) Halámek Bohumír RNDr., Brno, CZ;
(54) **Děrovaná norná stěna s řízenou průtočnou plochou**

7 (51) **C 02 F 3/00, C 02 F 3/12, C 02 F 3/14**
(11) 9440
(21) **1999-9997**
(22) 19.10.1999
(47) 13.12.1999
(73) ENVI-PUR, S.R.O., Tábor, CZ;
(72) Drda Milan, Mladá Vožice, CZ;
(54) **Zařízení pro biologické čištění odpadních vod**
(74) Kühnel Egon, Oblá 56, Brno, 634 00;

7 (51) **C 02 F 3/12, C 02 F 3/18, C 02 F 3/02**
(11) 9505
(21) **1999-10065**
(22) 11.11.1999
(47) 30.12.1999
(73) ARKO TECHNOLOGY A.S., Brno, CZ;
(72) Strouhal Jiří Ing., Brno, CZ;
Grau Petr Prof. Ing., Praha, CZ;
(54) **Vtoková soustava, zejména pro kruhové dosazovací nádrže**
(74) Markes Libor Ing., Grohova 54, Brno, 602 00;

7 (51) **C 03 C 27/12, A 62 C 2/06, E 06 B 5/10**
(11) 9493
(21) **1999-9752**
(22) 12.08.1999
(47) 30.12.1999
(73) KALINIČ PRAHA, S.R.O., Praha, CZ;
(72) Kalinič Štefan, Dolný Kubín, SK;
(54) **Požáru odolné vrstvené neprůstřelné sklo**
(74) Kratochvíl Václav Ing., Husníkova 2082, Praha 5,
155 00;

7 (51) **C 05 F 1/00**

(11) 9499
(21) **1999-9967**
(22) 14.10.1999
(47) 30.12.1999
(73) SG SPOL. S R.O., Zlín, CZ;
(72) Horák Jaroslav RNDr., Zlín, CZ;
Pecha František ing., Uherské Hradiště, CZ;
(54) **Kapalné listové hnojivo pro rostliny**
(74) Görig Jan Ing., Třída T. Bati 299, Zlín, 764 22;

7 (51) **C 09 C 3/00, C 08 J 3/20, D 06 P 1/52**
(11) 9432
(21) **1999-9376**
(22) 11.05.1999
(47) 13.12.1999
(73) VÝSKUMNÝ ÚSTAV CHEMICKÝCH VLÁKIEN, Svit, SK;
(72) Ondrejmiška Koloman ing. CSc., Svit, SK;
Brejka Ondrej ing., Poprad, SK;
Mezovský Milan, Svit, SK;
Staruch Radoslav ing., Svit, SK;
(54) **Koncentráty sadzí na polyesterovom nosiči pre farbenie jemných tvarovaných výrobkov z polyetyléntereftalátu, najmä vlákien a fólií**
(74) Kreizlová Dana Ing., tř. T. Bati 299, Zlín, 764 22;

7 (51) **C 09 C 3/00, C 09 B 67/22, D 06 P 1/52, C 08 J 3/20**
(11) 9431
(21) **1999-9367**
(22) 07.05.1999
(47) 13.12.1999
(32) 11.05.1998
(31) 1998/623
(33) SK
(73) VÝSKUMNÝ ÚSTAV CHEMICKÝCH VLÁKIEN, A. S., Svit, SK;
(72) Ondrejmiška Koloman ing. CSc., Svit, SK;
Brejka Ondrej ing., Poprad, SK;
Mezovský Milan, Svit, SK;
Staruch Radoslav ing., Svit, SK;
(54) **Koncentráty pigmentov a aditív na báze polyalkyléntereftalátu so zlepšenými aplikačnými vlastnosťami**
(74) Kreizlová Dana Ing., tř. T. Bati 299, Zlín, 764 22;

7 (51) **C 12 C 11/00, C 12 C 13/00**
(11) 9443
(21) **1999-10051**
(22) 08.11.1999
(47) 13.12.1999
(73) VÝZKUMNÝ ÚSTAV PIVOVARSKÝ A SLADAŘSKÝ A.S., Praha, CZ;
(72) Šruma Tomáš Ing., Praha, CZ;
(54) **Technologická linka pro hlavní kvašení piva**
(74) Kepáková Jana Ing., Na chobotě 1343, Praha 6-Řepy, 163 00;

7 (51) **C 12 C 12/00, C 12 C 5/02**
(11) 9434
(21) **1999-9596**
(22) 25.06.1999
(47) 13.12.1999
(73) KOŽUSKÝ Zdeněk, Buchlovice, CZ;
(72) Kožuský Zdeněk, Buchlovice, CZ;
(54) **Ochucené pivo**
(74) Kučera Zdeněk Ing., Padělky 548, Slušovice, 763 15;

7 (51) **C 12 M 1/40, C 12 C 11/09**
(11) 9475
(21) **1999-10078**
(22) 12.11.1999
(47) 21.12.1999
(73) VÝZKUMNÝ ÚSTAV PIVOVARSKÝ A SLADAŘSKÝ A.S., Praha, CZ;
(72) Němec Miroslav RNDr. CSc., Lelekovice, CZ;
Horáková Danuška RNDr. CSc., Brno, CZ;
Kosař Karel RNDr. CSc., Brno, CZ;
Šruma Tomáš Ing., Praha, CZ;
(54) **Zařízení pro intenzifikaci fermentace**
(74) Kepáková Jana Ing., Na chobotě 1343, Praha 6-Řepy, 163 00;

7 (51) **C 22 C 33/06, C 21 C 5/00**
(11) 9405
(21) **1999-9223**
(22) 08.04.1999
(47) 08.12.1999
(73) JAP TRADING, S.R.O., Bystřice n/Olší, CZ;
(72) Janiczek Pavel, Třinec, CZ;
(54) **Feroslitinová briketa**
(74) Kouřil Jiří Ing., Kořenského 31, Ostrava 3, 703 00;

7 (51) **D 01 H 4/42, D 01 H 4/44**
(11) 9468
(21) **1999-10049**
(22) 08.11.1999
(47) 21.12.1999
(73) ELITEX ČERVENÝ KOSTELEC A.S., Červený Kostelec, CZ;
(72) Buryšek František Ing., Ústí nad Orlicí, CZ;
Kubový Miloslav, Dolní Dobrouč, CZ;
(54) **Zařízení k pohonu válečku podávacího ústrojí pramene spřádací jednotky bezvřetenového dopřádacího stroje**
(74) Holas Antonín Ing., Křižová 4, Brno, 603 00;

7 (51) **D 04 B 21/14, D 04 B 21/16, D 04 B 1/14, D 04 B 1/16, D 03 D 15/00, D 03 D 11/00**
(11) 9433
(21) **1999-9567**
(22) 21.06.1999
(47) 13.12.1999
(73) MARIO VLČEK-ALAE LUPULI, Praha, CZ;
(72) Piller Bohumil DrSc. Ing. PhDr., Brno, CZ;
(54) **Integrovaná textilie**
(74) Vandělíková Jana Ing., Petrská 12, Praha 1, 110 00;

7 (51) **E 02 D 29/073**
(11) 9509
(21) **1999-10087**
(22) 16.11.1999
(47) 30.12.1999
(73) METROSTAV, A.S., Praha, CZ;
(72) Šob Jaromír Ing., Praha, CZ;
(54) **Zařízení pro hotovení betonových stavebních objektů, uložených pod hladinou vody na dně vodoteče**
(74) Reichel Pavel, Lopatecká 14, Praha 4, 147 00;

7 (51) **E 02 D 29/12, E 02 D 29/14**
(11) 9413
(21) **1999-9892**
(22) 20.09.1999

(47) 08.12.1999
(73) TEKAZ S.R.O., Cheb, CZ;
(72) Zuckermann Tomáš RNDr., Mariánské Lázně, CZ;
(54) **Zařízení pro vstup do podzemních staveb**
(74) Reichel Pavel, Lopatecká 14, Praha 4, 147 00;

7 (51) **E 02 D 5/00, E 02 D 27/00**
(11) 9415
(21) **1999-9906**
(22) 28.09.1999
(47) 08.12.1999
(73) DCK - DRUŽSTVO CEMENTÁŘŮ A KAMENÍKŮ HOLOUBKOV, Holoubkov, CZ;
(72) Černý Miroslav, Rokycany, CZ;
(54) **Základový díl**
(74) Poláček Jiří Ing., Dominikánská 6, Plzeň, 301 12;

7 (51) **E 03 D 1/14**
(11) 9459
(21) **1999-9839**
(22) 17.09.1996
(47) 21.12.1999
(73) SLOVENSKÁ ARMATÚRKA MYJAVA, A. S., Myjava, SK;
(72) Baraň Ľuboš, Myjava, SK;
Valent Ján, Myjava, SK;
Durcová Alena, Myjava, SK;
Škodáček Milan, Vrbovce, SK;
(54) **Vypouštěcí zařízení**
(74) Effmert Jiří, Uralská 8, Praha 6, 160 00;

7 (51) **E 03 D 1/32, E 03 D 9/14**
(11) 9448
(21) **1999-8920**
(22) 22.01.1999
(47) 21.12.1999
(73) FORMAT S.R.O., Bystřice pod Hostýnem, CZ;
(72) Šenk Miroslav, Bystřice pod Hostýnem, CZ;
Halenčák David Ing., Bystřice pod Hostýnem, CZ;
(54) **Napouštěcí ventil**

7 (51) **E 03 D 1/34**
(11) 9463
(21) **1999-9929**
(22) 05.10.1999
(47) 21.12.1999
(73) ALCA PLAST. S.R.O., Břeclav, CZ;
(72) Fabičovič František Ing., Břeclav, CZ;
(54) **Splachovací ventil**
(74) Holas Antonín Ing., Křížová 4, Brno, 603 00;

7 (51) **E 03 D 9/05, E 03 D 9/052**
(11) 9411
(21) **1999-9869**
(22) 13.09.1999
(47) 08.12.1999
(73) VOSÁHLO Vladimír, Opatovice nad Labem, CZ;
(72) Vosáhlo Vladimír, Opatovice nad Labem, CZ;
(54) **Zařízení na odsávání pachů z klozetové mísy**
(74) Svobodová Ludmila Mgr., Bělohorská 110, Praha 6, 169 00;

7 (51) **E 03 D 9/05, E 03 D 9/052**
(11) 9510
(21) **1999-10094**
(22) 17.11.1999
(47) 30.12.1999
(73) VOSÁHLO Vladimír, Opatovice nad Labem, CZ;
(72) Vosáhlo Vladimír, Opatovice nad Labem, CZ;
(54) **Záchodová mísa s odsáváním zápachu**
(74) Svobodová Ludmila Mgr., Bělohorská 110, Praha 6, 169 00;

7 (51) **E 04 B 1/24, E 04 B 1/18**
(11) 9449
(21) **1999-9306**
(22) 26.04.1999
(47) 21.12.1999
(73) ČADA Roman Ing., Praha, CZ;
BUCHTELA Petr, Praha, CZ;
(72) Čada Roman Ing., Praha, CZ;
Buchtela Petr, Praha, CZ;
(54) **Modulový systém ocelové konstrukce pozemních staveb**
(74) Ziegrosser Miroslav, Terronská 21, Praha 6, 160 00;

7 (51) **E 04 B 1/26**
(11) 9410
(21) **1999-9865**
(22) 13.09.1999
(47) 08.12.1999
(73) MITEK INDUSTRIES SPOL. S R.O., Brno, CZ;
(72) Špaček Miroslav Ing., Praha, CZ;
(54) **Celodřevěná hala**
(74) Markes Libor Ing., Grohova 54, Brno, 602 00;

7 (51) **E 04 D 13/072, E 04 D 13/08**
(11) 9502
(21) **1999-10010**
(22) 26.10.1999
(47) 30.12.1999
(73) BEZVA SPOL. S R.O., Třebovice, CZ;
(72) Bezdíček Pavel, Třebovice, CZ;
(54) **Držák okapového potrubí**
(74) Majetič Josef, Na výsluní 845, Lanškroun, 563 01;

7 (51) **E 04 D 13/12, E 04 F 11/18**
(11) 9464
(21) **1999-9963**
(22) 13.10.1999
(47) 21.12.1999
(73) PLATON S.R.O., Šluknov, CZ;
(72) Kořánek Václav, Most, CZ;
Kyselka Karel, Šluknov, CZ;
(54) **Zařízení pro upevnění zábradlí komínových pochůzných plošin**
(74) Schlindenbuch Vladimír, Čs. armády 11, Praha 6, 160 00;

7 (51) **E 04 D 3/16, E 04 D 1/30, E 04 D 3/40**
(11) 9498
(21) **1999-9962**
(22) 13.10.1999
(47) 30.12.1999
(73) PLATON S.R.O., Šluknov, CZ;
(72) Kořánek Václav, Most, CZ;
Kyselka Karel, Šluknov, CZ;
(54) **Závěsný střešní systém**
(74) Schlindenbuch Vladimír, Čs. armády 11, Praha 6, 160 00;

7 (51) **E 04 G 3/00, E 04 G 1/15**
(11) 9407
(21) **1999-9731**
(22) 05.08.1999
(47) 08.12.1999
(73) JURÁK František, Slušovice, CZ;

(72) Jurák František, Slušovice, CZ;
(54) **Přestavitelné lešení**
(74) Přikryl Jaromír Ing., Včelín 1161, Hulín, 768 24;

7 (51) **E 06 B 1/52, E 06 B 3/04, E 06 B 3/10**
(11) 9437
(21) **1999-9879**
(22) 15.09.1999
(47) 13.12.1999
(73) ROKOS Lubomír, Prostějov, CZ;
(72) Rokos Lubomír, Prostějov, CZ;
(54) **Bezfalcové dveře se zárubní**

7 (51) **E 06 B 1/70**
(11) 9461
(21) **1999-9886**
(22) 16.09.1999
(47) 21.12.1999
(73) VAŠÁK Ladislav, Roudnice nad Labem, CZ;
(72) Vašák Ladislav, Roudnice nad Labem, CZ;
(54) **Obkladová jednotka**
(74) Kubát Jan Ing., Přístavní 24, Praha 7, 170 00;

7 (51) **E 06 B 3/20, E 06 B 9/17**
(11) 9436
(21) **1999-9864**
(22) 13.09.1999
(47) 13.12.1999
(73) SOLAR - TECHNIK S.R.O., Fryšták, CZ;
WIPLAST SPOL. S R.O., Krnov, CZ;
(72) Hubáček Leopold, Zlín, CZ;
Prachař Ivan, Úvalno, CZ;
(54) **Plastové okno s roletou**
(74) Kučera Zdeněk Ing., Padělky 548-BOX 92, Slušovice, 763 15;

7 (51) **E 06 B 9/52**
(11) 9507
(21) **1999-10070**
(22) 12.11.1999
(47) 30.12.1999
(73) NOVOTNÝ Jiří Ing., Brno, CZ;
(72) Novotný Jiří Ing., Brno, CZ;
(54) **Zařízení proti vnikání hmyzu oknem**
(74) Šimek Miroslav Ing., Plovdivská 2, Brno, 616 00;

7 (51) **E 06 C 1/04, E 06 C 1/34**
(11) 9455
(21) **1999-9727**
(22) 04.08.1999
(47) 21.12.1999
(73) ALVE SPOL. S.R.O. VEŘOVICE, Veřovice, CZ;
(72) Tichavský Radek, Kopřivnice, CZ;
Fitowski Radomír, Veřovice, CZ;
(54) **Manipulační a opěrné zařízení žebříku pro práci na sloupech**

7 (51) **E 21 C 25/00, E 21 C 25/04**
(11) 9460
(21) **1999-9874**
(22) 14.09.1999
(47) 21.12.1999
(73) ŠOLC Martin JUDr., Karlovy Vary, CZ;
(72) Šolc Bohuslav Ing., Havířov, CZ;
(54) **Rozpojovací hlava razicího stroje pro řezné rozpojování hornin**
(74) Reichel Pavel, Lopatecká 14, Praha 4, 147 00;

7 (51) **E 21 D 7/00, E 21 D 7/02**
(11) 9438
(21) **1999-9960**
(22) 13.10.1999
(47) 13.12.1999
(73) HAVLÍČEK Miloslav Ing., Těrlicko, CZ;
DURAJ Štefan, Karviná-Fryštát, CZ;
(72) Havlíček Miloslav Ing., Těrlicko, CZ;
Duraj Štefan, Karviná-Fryštát, CZ;
(54) **Rozpona jámové výstroje**
(74) Bocek Josef Ing., E. F. Buriana 4a, Havířov, 736 01;

7 (51) **E 21 F 13/08**
(11) 9501
(21) **1999-10004**
(22) 25.10.1999
(47) 30.12.1999
(73) BLAŽEJ Jan, Opava, CZ;
MATUŠÍNSKÝ Jiří, Rychvald, CZ;
(72) Blažej Jan, Opava, CZ;
Matušínský Jiří, Rychvald, CZ;
(54) **Tažné zařízení podporubových dopravníků**
(74) Bocek Josef Ing., Buriana 4A, Havířov, 736 01;

7 (51) **F 03 B 13/08, E 02 B 7/20**
(11) 9504
(21) **1999-10056**
(22) 09.11.1999
(47) 30.12.1999
(73) BEZDĚKA Jiří Ing., Hluboká nad Vltavou, CZ;
KAMARÝT Zdeněk Ing., České Budějovice, CZ;
(72) Bezděka Jiří Ing., Hluboká nad Vltavou, CZ;
Kamarýt Zdeněk Ing., České Budějovice, CZ;
(54) **Zařízení pro výrobu elektrické energie na pohyblivém jezu**
(74) Sedlák Jiří Ing., Pražská 58, České Budějovice, 370 04;

7 (51) **F 04 B 33/00, A 23 L 2/00**
(11) 9425
(21) **1999-10027**
(22) 02.11.1999
(47) 08.12.1999
(73) HEJDUK Václav ing., Praha, CZ;
PTÁČEK Jan ing., Praha, CZ;
(72) Hejduk Václav ing., Praha, CZ;
Ptáček Jan ing., Praha, CZ;
(54) **Ruční kompresní pumpička pro kompresi plynu v prostoru nádoby, zejména láhve, nad hladinou kapaliny v nádobě obsažené**
(74) Kubát Jan Ing., Přístavní 24, Praha 7, 170 00;

7 (51) **F 16 B 33/02**
(11) 9453
(21) **1999-9630**
(22) 07.07.1999
(47) 21.12.1999
(73) VINTRYCH Jaroslav Ing., Kralupy nad Vltavou, CZ;
(72) Vintrych Jaroslav Ing., Kralupy nad Vltavou, CZ;
(54) **Šroub pro přímé šroubové spojení dílů z termoplastických hmot**
(74) Belfín Vladimír Ing., P.O.BOX 117, Kladno, 272 80;

7 (51) **F 16 D 9/00**
(11) 9488

(21) **1999-9582**
(22) 23.06.1999
(47) 30.12.1999
(73) ZPS, A.S., Zlín, CZ;
(72) Zábojník Pavel, Napajedla, CZ;
(54) **Pojistná spojka**

7 (51) **F 16 J 15/02, F 16 J 15/10, F 16 J 15/14**
(11) 9482
(21) **1999-10112**
(22) 25.11.1999
(47) 21.12.1999
(73) MICO, SPOL. S R.O., Třebíč, CZ;
(72) Krejčí Miroslav, Moravský Krumlov, CZ;
(54) **Hřebenové těsnění oboustranně obložené grafitovou fólií**

7 (51) **F 16 K 1/00, F 16 K 41/02, F 16 K 41/10**
(11) 9516
(21) **1999-10128**
(22) 30.11.1999
(47) 30.12.1999
(73) MACURA Arnold, Třinec, CZ;
(72) Macura Arnold, Třinec, CZ;
(54) **Regulační a uzavírací ventil**
(74) Nádvorník Pavel Ing., Sokola Tůmy 1, Ostrava - Hulváky, 709 00;

7 (51) **F 16 K 31/10**
(11) 9465
(21) **1999-9970**
(22) 14.10.1999
(47) 21.12.1999
(73) MOTOR SYSTEM S.R.O., Hradec Králové, CZ;
(72) Žítek Eduard Ing., Hoděšovice, CZ;
Štěrba Jaroslav Ing., Hradec Králové, CZ;
Machek Oldřich Ing., Hradec Králové, CZ;
(54) **Elektromagnetický ventil**
(74) Brykner Jan, Resslova 741, Hradec Králové, 500 02;

7 (51) **F 16 K 5/06**
(11) 9454
(21) **1999-9658**
(22) 16.07.1999
(47) 21.12.1999
(73) VÁLVULAS ARCO, S.A., Foyos, ES;
(72) Ferrer Beltrán Jose María, Foyos, ES;
(54) **Kohout pro tekutiny**
(74) Guttmann Michal JUDr. Ing., Nad Štolou 12, Praha 7, 170 00;

7 (51) **F 16 K 5/06**
(11) 9481
(21) **1999-10104**
(22) 23.11.1999
(47) 21.12.1999
(73) JEŽEK Jan, Praha, CZ;
(72) Ježek Jan, Praha, CZ;
(54) **Rohový kohout**
(74) Reichel Pavel, Lopatecká 14, Praha 4, 147 00;

7 (51) **F 16 L 13/00, F 16 L 13/02**
(11) 9472
(21) **1999-10068**
(22) 11.11.1999
(47) 21.12.1999
(73) NERIA A.S., Hustopeče u Brna, CZ;
(72) Nezval Zdeněk JUDr., Břeclav, CZ;
Vytrhlík Ivo Ing., Hodonín, CZ;
(54) **Konstrukční uspořádání spoje trubky na jinou trubku nebo uzavřený kovový profil**
(74) Götz Josef Ing. CSc., Charbulova 5, Brno, 618 00;

7 (51) **F 16 L 43/00**
(11) 9469
(21) **1999-10054**
(22) 08.11.1999
(47) 21.12.1999
(73) PROKOP, A.S., Pardubice, CZ;
(72) Polák Jiří Ing., Hradec Králové, CZ;
(54) **Trubkové koleno**
(74) Fischer Michael Ing., Na Hrobci 5, Praha 2, 128 00;

7 (51) **F 16 L 58/00**
(11) 9494
(21) **1999-9908**
(22) 28.09.1999
(47) 30.12.1999
(73) ČÍP Jan Ing. CSc., Ostrava, CZ;
(72) Číp Jan Ing. CSc., Ostrava, CZ;
(54) **Usměrňovač pro katodickou ochranu**

7 (51) **F 16 M 11/04, F 16 M 13/02**
(11) 9514
(21) **1999-10122**
(22) 29.11.1999
(47) 30.12.1999
(73) CHMELÍK Petr, Dvůr Králové nad Labem, CZ;
(72) Chmelík Petr, Dvůr Králové nad Labem, CZ;
(54) **Zařízení pro upevnění optického přístroje**
(74) Brykner Jan, Resslova 741, Hradec Králové, 500 02;

7 (51) **F 16 N 3/10, F 16 N 13/12**
(11) 9416
(21) **1999-9911**
(22) 28.09.1999
(47) 08.12.1999
(73) RIETER ELITEX A.S., Ústí nad Orlicí, CZ;
(72) Pavlík Jiří, Velká Bíteš, CZ;
Kříž František Ing. CSc., Brno, CZ;
Manhalter Pavel Ing. CSc., Brno, CZ;
Mládek Miloš Ing., Ústí nad Orlicí, CZ;
(54) **Ruční domazávací zařízení, zejména pro domazávání ložisek**
(74) Musil Dobroslav Ing., Cejl 99, Brno, 602 00;

7 (51) **F 17 C 13/04**
(11) 9442
(21) **1999-10044**
(22) 05.11.1999
(47) 13.12.1999
(73) KOPŘIVA Petr, Luže, CZ;
RŮŽIČKA Jan Ing., Brno, CZ;
(72) Kopřiva Petr, Luže, CZ;
Růžička Jan Ing., Brno, CZ;
(54) **Ventil odpařovacího zařízení**
(74) Brykner Jan, Resslova 741, Hradec Králové, 500 02;

7 (51) **F 21 S 8/04, F 21 S 4/00**
(11) 9414
(21) **1999-9893**
(22) 21.09.1999
(47) 08.12.1999
(73) OLLI ELEKTRO, SPOL. S R.O., Brno, CZ;
(72) Krbeček Jaromír Ing., Ostrov u Macochy, CZ;
(54) **Zářivkové svítidlo**

(74) Kořistka Martin, Karpatská 3, P.O.BOX 8, Brno, 625 00;

7 (51) **F 23 D 14/20, F 23 D 14/24**
(11) 9479
(21) **1999-10093**
(22) 17.11.1999
(47) 21.12.1999
(73) NOVÁ HUŤ, A.S., Ostrava, CZ;
(72) Šonovský Pavel Ing. CSc., Ostrava, CZ;
Vašíček Dušan Ing., Ostrava, CZ;
(54) **Hořáková hlava**
(74) Všetečka Miloš JUDr., Hálkova 2, Praha 2, 120 00;

7 (51) **F 27 D 3/00, F 27 D 3/02**
(11) 9483
(21) **1999-10115**
(22) 25.11.1999
(47) 21.12.1999
(73) NOVÁ HUŤ, A.S., Ostrava, CZ;
(72) Borek Jaroslav, Ostrava, CZ;
Adamec Zdeněk, Ostrava, CZ;
(54) **Vstupní sázecí část průmyslové narážecí pece**
(74) Všetečka Miloš JUDr., Hálkova 2, Praha 2, 120 00;

7 (51) **F 28 D 1/00, F 28 F 1/00**
(11) 9446
(21) **1999-10061**
(22) 10.11.1999
(47) 13.12.1999
(73) ING. MARIN KARAIVANOV - RACIOTERM, Kolín, CZ;
(72) Karaivanov Marin Ing., Kolín, CZ;
(54) **Směšovací výměník tepla**

7 (51) **F 41 C 33/02**
(11) 9496
(21) **1999-9950**
(22) 11.10.1999
(47) 30.12.1999
(73) ADV SPOL. S R.O., Praha, CZ;
(72) Hálkov Dimitrij Ing., Dolany, CZ;
(54) **Opaskové pouzdro, zejména na pistoli**
(74) Studený Oldřich JUDr., Osadní 12a, Praha 7, 170 00;

7 (51) **F 41 H 11/00**
(11) 9476
(21) **1999-10089**
(22) 17.11.1999
(47) 21.12.1999
(73) VOJENSKÝ TECHNICKÝ ÚSTAV VÝZBROJE A MUNICE, Slavičín, CZ;
(72) Karas Jan ing., Slavičín, CZ;
Máčala Zdeněk, Vrbětice, CZ;
Domorád Petr, Slavičín, CZ;
(54) **Sestava ochranného valu s prvky aktivní obrany**
(74) Kreizlová Dana Ing., tř. T. Bati 299, Zlín, 764 22;

7 (51) **G 01 C 15/02, G 01 C 15/04**
(11) 9429
(21) **1999-10045**
(22) 05.11.1999
(47) 08.12.1999
(73) NATURA HRADEC, S.R.O., Blešno, CZ;
(72) Glos Ladislav Ing., Hradec Králové, CZ;
Hovorka Radovan, Hradec Králové, CZ;
Hovorka René, Hradec Králové, CZ;
(54) **Kotva geodetického bodu**
(74) Brykner Jan, Resslova 741, Hradec Králové, 500 02;

7 (51) **G 02 B 3/12, G 02 C 7/08, G 02 B 7/188**
(11) 9419
(21) **1999-10012**
(22) 01.06.1996
(47) 08.12.1999
(32) 01.06.1995
(31) 1995/9511091
(33) GB
(73) SILVER Joshua David, Oxford, GB;
(72) Silver Joshua David, Oxford, GB;
(54) **Brýle**
(74) Kalenský Petr JUDr., Hálkova 2, Praha 2, 120 00;

7 (51) **G 05 D 17/00**
(11) 9426
(21) **1999-10029**
(22) 02.11.1999
(47) 08.12.1999
(73) DAMS SLOVAKIA, S. R. O., Široké, SK;
(72) Lendacký Patrik, Široké, SK;
Straka Pavol, Široké, SK;
Navrátil Zdeněk, Milenov, CZ;
(54) **Zapojení řídící jednotky servopohonu**
(74) Effmert Jiří, Uralská 8, Praha 6, 160 41;

7 (51) **G 09 B 29/04**
(11) 9406
(21) **1999-9716**
(22) 03.08.1999
(47) 08.12.1999
(73) KORYČÁNEK Ivo, Hranice, CZ;
LACHOVÁ Jana, Hranice, CZ;
(72) Koryčánek Ivo, Hranice, CZ;
Lachová Jana, Hranice, CZ;
(54) **Složitelný předmět obsahující textovou, obrazovou nebo smíšenou informaci**

7 (51) **G 09 F 1/00**
(11) 9423
(21) **1999-10023**
(22) 01.11.1999
(47) 08.12.1999
(73) PRESTIGE - M S. R. O., Liberec, CZ;
(72) Marek Záboj, Praha, CZ;
Cink Miroslav Ing., Liberec, CZ;
(54) **Plošný nosič informací**
(74) Strnad Václav Ing., Rychtářská 375/31, Liberec 14, 460 14;

7 (51) **H 01 H 71/40**
(11) 9477
(21) **1999-10090**
(22) 17.11.1999
(47) 21.12.1999
(73) OEZ LETOHRAD S.R.O., Letohrad, CZ;
(72) Hrůza Radek ing., Žamberk, CZ;
(54) **Elektrický přístroj s tepelnou a elektromagnetickou spouští**
(74) Pospíchalová Marie Ing., Šedivská 339, Letohrad, 561 51;

7 (51) **H 01 H 85/20, H 01 H 85/44**
(11) 9508
(21) **1999-10071**
(22) 12.11.1999
(47) 30.12.1999
(32) 05.05.1999
(31) 1999/117

(33) SK
(73) POLYSERVIS NITRA S.R.O., Nitra, SK;
(72) Macánek Martin, Nitra, SK;
Šiška Vladimír Ing., Nitra, SK;
(54) **Držák pojistek**
(74) Kendereški Dušan, Lidická 51, Brno, 602 00;

7 (51) **H 01 R 9/24, H 02 G 1/00**
(11) 9458
(21) **1999-9814**
(22) 27.08.1999
(47) 21.12.1999
(73) ŠTRAJT Rudolf, Kotvrdovice, CZ;
ŠTRAJT Roman Ing., Kotvrdovice, CZ;
(72) Štrajt Rudolf, Kotvrdovice, CZ;
Štrajt Roman Ing., Kotvrdovice, CZ;
(54) **Rozvaděčová lišta**

7 (51) **H 02 K 9/06, H 02 K 5/24**
(11) 9480
(21) **1999-10097**
(22) 18.11.1999
(47) 21.12.1999
(73) STRAŠÁK Milan Ing., Zbraslav, CZ;
(72) Strašák Milan Ing., Zbraslav, CZ;
(54) **Elektrický motor**
(74) Sedlák Zdeněk Ing., Mendlovo nám. 1a, Brno, 603 00;

7 (51) **H 02 P 1/00, H 02 P 1/42, H 02 P 7/06**
(11) 9489
(21) **1999-9588**
(22) 24.06.1999
(47) 30.12.1999
(73) VÚHU, A.S. MOST, Most, CZ;
(72) Kubík Bohumír Ing., Most, CZ;
(54) **Pulsní měnič odporu pro řízení rozběhu a rychlosti otáčení indukčních kroužkových elektromotorů**

Seznam majitelů zapsaných užitných vzorů

(73)	(11)	(51)
ADOLF WÜRTH GMBH & CO.KG, Künzelsau, DE;	9484	B 25 C 1/10
ADV SPOL. S R.O., Praha, CZ;	9496	F 41 C 33/02
ALCA PLAST. S.R.O., Břeclav, CZ;	9463	E 03 D 1/34
ALVE SPOL. S.R.O. VEŘOVICE, Veřovice, CZ;	9455	E 06 C 1/04
ARKO TECHNOLOGY A.S., Brno, CZ;	9505	C 02 F 3/12
ASPEC, SPOL. S R.O., Krnov, CZ;	9435	A 21 D 13/08
BAK Tadeusz, Grabów, PL;	9462	B 60 R 25/00
BEHO SPOL. S R.O., Krucemburk, CZ;	9474	B 65 G 47/90
BEZDĚKA Jiří Ing., Hluboká nad Vltavou, CZ;	9504	F 03 B 13/08
BEZVA SPOL. S R.O., Třebovice, CZ;	9502	E 04 D 13/072
BLAŽEJ Jan, Opava, CZ;	9501	E 21 F 13/08
BORCAD ING. IVAN BORUTA, Ostrava-Stará Bělá, CZ;	9473	A 61 G 13/00
BOTANA, A.S. SKUTEČ, Skuteč, CZ;	9513	A 63 C 1/00
BUCHTELA Petr, Praha, CZ;	9449	E 04 B 1/24
CEJZLAR Petr, Stolín, CZ;	9428	B 24 D 3/00
CHMELÍK Petr, Dvůr Králové nad Labem, CZ;	9514	F 16 M 11/04
CHMIELEWSKI Rafal, Szczecin, PL;	9462	B 60 R 25/00
CONSTRUCT A+D PLUS, S.R.O., Brno, CZ;	9491	B 60 D 1/06
ČADA Roman Ing., Praha, CZ;	9449	E 04 B 1/24
ČERMÁK Michal Ing., Praha, CZ;	9452	B 09 B 3/00
ČÍP Jan Ing. CSc., Ostrava, CZ;	9494	F 16 L 58/00
DAMS SLOVAKIA, S. R. O., Široké, SK;	9426	G 05 D 17/00
DANĚK Jan, Ostrava, CZ;	9418	A 61 G 17/08
DCK - DRUŽSTVO CEMENTÁŘŮ A KAMENÍKŮ HOLOUBKOV, Holoubkov, CZ;	9415	E 02 D 5/00
DR. KAREL VOLENEC-ELLA-CS, Hradec Králové, CZ;	9515	A 61 M 25/00
DURAJ Štefan, Karviná-Fryštát, CZ;	9438	E 21 D 7/00
DURAJ Štefan, Karviná, CZ;	9418	A 61 G 17/08
ELITEX ČERVENÝ KOSTELEC A.S., Červený Kostelec, CZ;	9468	D 01 H 4/42
ENVI-PUR, S.R.O., Tábor, CZ;	9440	C 02 F 3/00
FORMAT S.R.O., Bystřice pod Hostýnem, CZ;	9448	E 03 D 1/32
GARTNER Ursula, Bärnau, DE;	9466	A 41 B 11/00
HÁDEK Ladislav Ing., Ostrava, CZ;	9470	A 01 G 1/08
HALÁMEK Bohumír RNDr., Brno, CZ;	9506	C 02 F 1/52
HAVLÍČEK Miloslav Ing., Těrlicko, CZ;	9438	E 21 D 7/00
HEJDUK Václav ing., Praha, CZ;	9425	F 04 B 33/00
I.B.C., A.S., Pacov, CZ;	9445	A 61 N 5/06
ING. MARIN KARAIVANOV - RACIOTERM, Kolín, CZ;	9446	F 28 D 1/00
JANDEJSEK Luboš, Jablonné nad Orlicí, CZ;	9441	A 23 G 3/28
JANKO Václav, Praha, CZ;	9447	A 63 H 27/18

JÄPEL Elisabeth, Bärnau, DE;	9466	A 41 B 11/00
JAP TRADING, S.R.O., Bystřice n/Olší, CZ;	9405	C 22 C 33/06
JEŽEK Jan, Praha, CZ;	9481	F 16 K 5/06
JURÁK František, Slušovice, CZ;	9407	E 04 G 3/00
KALINA Jiří, Praha, CZ;	9456	B 23 G 5/08
KALINIČ PRAHA, S.R.O., Praha, CZ;	9493	C 03 C 27/12
KAMARÝT Zdeněk Ing., České Budějovice, CZ;	9504	F 03 B 13/08
KAPLÁNEK Rudolf, Lhenice, CZ;	9452	B 09 B 3/00
KAŠTÁNEK František Prof. Ing. DrSc., Kladno, CZ;	9452	B 09 B 3/00
KAŠTÁNEK Petr Ing., Praha, CZ;	9452	B 09 B 3/00
KOPŘIVA Petr, Luže, CZ;	9442	F 17 C 13/04
KORYČÁNEK Ivo, Hranice, CZ;	9406	G 09 B 29/04
KOŠÍK Dobromil, Praha, CZ;	9467	A 63 F 13/12
KOŽUSKÝ Zdeněk, Buchlovice, CZ;	9434	C 12 C 12/00
KRÁL Svatopluk, Praha, CZ;	9420	A 63 H 33/26
KRÁL Svatopluk, Praha, CZ;	9421	A 63 F 7/02
KRÁL Svatopluk, Praha, CZ;	9422	A 63 F 7/02
LACHOVÁ Jana, Hranice, CZ;	9406	G 09 B 29/04
LADISLAV JIRÁK - JIVA-KOVOVÝROBA, Vestec, CZ;	9417	B 65 G 17/12
MACURA Arnold, Třinec, CZ;	9516	F 16 K 1/00
MARIO VLČEK-ALAE LUPULI, Praha, CZ;	9433	D 04 B 21/14
MATUŠÁK Václav Ing., Ostrava, CZ;	9470	A 01 G 1/08
MATUŠÍNSKÝ Jiří, Rychvald, CZ;	9501	E 21 F 13/08
METROSTAV, A.S., Praha, CZ;	9509	E 02 D 29/073
MICO, SPOL. S R.O., Třebíč, CZ;	9490	B 24 B 47/00
MICO, SPOL. S R.O., Třebíč, CZ;	9482	F 16 J 15/02
MITEK INDUSTRIES SPOL. S R.O., Brno, CZ;	9410	E 04 B 1/26
MOTOR SYSTEM S.R.O., Hradec Králové, CZ;	9465	F 16 K 31/10
MUST SERVIS, S.R.O., Brno, CZ;	9409	B 60 S 5/00
NAREX PRAHA A.S., Praha, CZ;	9457	B 23 G 5/08
NATURA HRADEC, S.R.O., Blešno, CZ;	9429	G 01 C 15/02
NERIA A.S., Hustopeče u Brna, CZ;	9472	F 16 L 13/00
NOVÁ HUŤ, A.S., Ostrava, CZ;	9479	F 23 D 14/20
NOVÁ HUŤ, A.S., Ostrava, CZ;	9483	F 27 D 3/00
NOVOTNÝ Jiří Ing., Brno, CZ;	9507	E 06 B 9/52
OEZ LETOHRAD S.R.O., Letohrad, CZ;	9477	H 01 H 71/40
OLLI ELEKTRO, SPOL. S R.O., Brno, CZ;	9414	F 21 S 8/04
ORTOTIKA S.R.O., Praha, CZ;	9430	A 61 F 13/14
PALATAJKOV SPOL. S R.O., Praha, CZ;	9427	A 43 B 5/12
PHAR - SERVICE, SPOL. S R.O., Praha, CZ;	9471	B 01 F 9/02
PLATON S.R.O., Šluknov, CZ;	9498	E 04 D 3/16
PLATON S.R.O., Šluknov, CZ;	9464	E 04 D 13/12
POLYSERVIS NITRA S.R.O., Nitra, SK;	9508	H 01 H 85/20
PRESTIGE - M S. R. O., Liberec, CZ;	9423	G 09 F 1/00
PROKOP, A.S., Pardubice, CZ;	9469	F 16 L 43/00

PROMA REHA S.R.O., Česká Skalice, CZ;	9503	A 61 G 7/05
PRŮCHA Jaroslav, Blovice, CZ;	9486	A 61 H 15/00
PTÁČEK Jan ing., Praha, CZ;	9425	F 04 B 33/00
RICHTR Jaroslav, Loukov, CZ;	9497	A 61 F 6/04
RIETER ELITEX A.S., Ústí nad Orlicí, CZ;	9416	F 16 N 3/10
ROKOS Lubomír, Prostějov, CZ;	9437	E 06 B 1/52
RŮŽIČKA Jan Ing., Brno, CZ;	9442	F 17 C 13/04
SEDLÁČEK Josef Ing., Praha, CZ;	9444	A 45 C 5/12
SG SPOL. S R.O., Zlín, CZ;	9499	C 05 F 1/00
SILVER Joshua David, Oxford, GB;	9419	G 02 B 3/12
SKLENKA Jakub, Praha, CZ;	9467	A 63 F 13/12
SLOVENSKÁ ARMATÚRKA MYJAVA, A. S., Myjava, SK;	9459	E 03 D 1/14
SOLAR - TECHNIK S.R.O., Fryšták, CZ;	9436	E 06 B 3/20
SPRITZGUSSWERK KG RICHARD RASSBACH GMBH & CO., Berlin, DE;	9487	B 65 D 55/00
STRAŠÁK Milan Ing., Zbraslav, CZ;	9480	H 02 K 9/06
ŠAMAJ Pavel, Bílov, CZ;	9485	B 05 C 1/06
ŠILAR - SILT Jiří, Letovice, CZ;	9495	A 23 L 1/06
ŠKARDA Zdeněk, Šťáhlavice, CZ;	9486	A 61 H 15/00
ŠKROBÁRNA BRNO, A.S., Brno, CZ;	9451	C 01 B 33/32
ŠOLC Martin JUDr., Karlovy Vary, CZ;	9460	E 21 C 25/00
ŠŤASTNÝ Vladimír ing., Praha, CZ;	9424	B 66 F 11/00
ŠTRAJT Roman Ing., Kotvrdovice, CZ;	9458	H 01 R 9/24
ŠTRAJT Rudolf, Kotvrdovice, CZ;	9458	H 01 R 9/24
TEKAZ S.R.O., Cheb, CZ;	9413	E 02 D 29/12
ÚSTAV JADERNÉHO VÝZKUMU ŘEŽ A.S., Řež, CZ;	9439	A 61 N 5/10
VÁLVULAS ARCO, S.A., Foyos, ES;	9454	F 16 K 5/06
VARI, A.S., Libice nad Cidlinou, CZ;	9512	A 01 D 34/73//
VAŠÁK Ladislav, Roudnice nad Labem, CZ;	9461	E 06 B 1/70
VINTRYCH Jaroslav Ing., Kralupy nad Vltavou, CZ;	9453	F 16 B 33/02
VÍTEK Kamil Ing., Praha, CZ;	9452	B 09 B 3/00
VOJENSKÝ TECHNICKÝ ÚSTAV VÝZBROJE A MUNICE, Slavičín, CZ;	9476	F 41 H 11/00
VOSÁHLO Vladimír, Opatovice nad Labem, CZ;	9411	E 03 D 9/05
VOSÁHLO Vladimír, Opatovice nad Labem, CZ;	9510	E 03 D 9/05
VÚDEPS HOUŠKA S.R.O., Hradec Králové, CZ;	9478	B 61 L 29/08
VÚHU, A.S. MOST, Most, CZ;	9489	H 02 P 1/00
VYLEŤAL Oldřich, Hradec Králové, CZ;	9492	A 01 B 1/02
VÝSKUMNÝ ÚSTAV CHEMICKÝCH VLÁKIEN, Svit, SK;	9432	C 09 C 3/00
VÝSKUMNÝ ÚSTAV CHEMICKÝCH VLÁKIEN, A. S., Svit, SK;	9431	C 09 C 3/00
VÝZKUMNÝ ÚSTAV PIVOVARSKÝ A SLADAŘSKÝ A.S., Praha, CZ;	9443	C 12 C 11/00
VÝZKUMNÝ ÚSTAV PIVOVARSKÝ A SLADAŘSKÝ A.S., Praha, CZ;	9475	C 12 M 1/40
WIPLAST SPOL. S R.O., Krnov, CZ;	9436	E 06 B 3/20
ZERZÁN Jan, Osík, CZ;	9500	B 65 D 19/31
ZPS, A.S., Zlín, CZ;	9450	B 23 Q 3/155

ZPS, A.S., Zlín, CZ;	9488	F 16 D 9/00
ZPS, A.S., Zlín, CZ;	9511	B 23 Q 11/10
ŽĎAS, A.S., Žďár nad Sázavou, CZ;	9408	B 21 B 39/16
ŽĎAS, A.S., Žďár nad Sázavou, CZ;	9412	B 21 K 1/20

FG4Q Zapsané průmyslové vzory

29235	19-06
29236	06-01
29237	06-01
29238	06-01
29239	06-04
29240	15-05
29241	09-01
29242	29-02
29243	15-99
29244	23-01
29245	03-01
29246	20-02
29247	07-06
29248	07-06
29249	12-07
29250	27-03
29251	06-10
29252	15-06
29253	04-01
29254	15-05
29255	28-03
29256	07-04
29257	25-01
29258	09-01
29259	09-03
29260	09-03
29261	21-02
29262	21-02
29263	15-05
29264	07-05
29265	21-03
29266	21-03
29267	27-03
29268	09-07
29269	09-01
29270	04-02
29271	04-02
29272	11-04
29273	03-01
29274	26-05
29275	25-02
29276	25-02
29277	09-03
29278	19-07
29279	09-01
29280	19-08
29281	13-02
29282	25-03
29283	15-05
29284	11-02
29285	10-02
29286	07-01
29287	07-01
29288	09-01
29289	12-15
29290	05-06
29291	11-05
29292	13-03
29293	26-05
29294	23-01
29295	19-08
29296	10-06
29297	04-02
29298	03-01
29299	11-02
29300	21-02
29301	11-03
29302	23-02
29303	12-15
29304	24-02

(51) **03-01**
(11) 29245
(21) 1999-31790
(22) 22.06.1999
(15) 02.12.1999
(45) 02.12.1999
(54) Bezpečnostní pouzdro
(28) 1
(73) B-Z WORLD PLUS S.R.O., Třinec, CZ;
(72) Gašpár Zdeněk, Třinec, CZ;
(55)

1.1

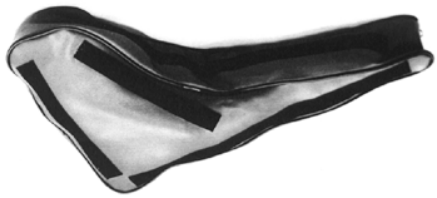

1.2

(51) **03-01**
(11) 29273
(21) 1999-31963
(22) 28.09.1999
(15) 13.12.1999
(45) 13.12.1999
(54) Držadlo kabelky
(28) 1
(32) 31.03.1999
(31) DMA/004594
(33) WO
(73) EMA S.R.L., Comunanza, IT;
(72) Della Valle Diego, Comunanza, IT;
(55)

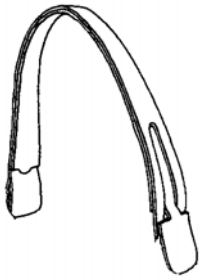

1.1

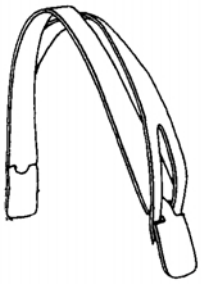

1.2

(51) **03-01**
(11) 29298
(21) 1999-31875
(22) 16.08.1999
(15) 23.12.1999
(45) 23.12.1999
(54) Nákupní taška
(28) 1
(73) TIFFANY + BROADWAY, INC. DIV. OF TEXPOL CORPORATION, Houston, TX, US;
(72) Smolar Michael W., Houston, TX, US;
(55)

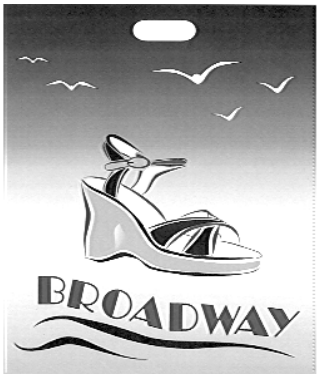

1.1

(51) **04-01**
(11) 29253
(21) 1999-31758
(22) 09.06.1999
(15) 13.12.1999
(45) 13.12.1999
(54) Držadlo mopu
(28) 1
(32) 10.12.1998
(31) 29/097,585
(33) US
(73) THE PROCTER & GAMBLE COMPANY, Cincinnati, OH, US;
(72) Kunkler Jeffery Scott, Chicago, IL, US;

(55)

1.1

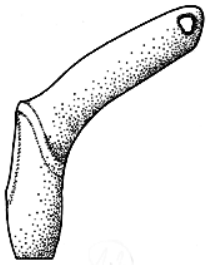

1.2

1.4

1.6

(51) **04-02**
(11) 29270
(21) 1999-31940
(22) 16.09.1999
(15) 13.12.1999
(45) 13.12.1999
(54) Rukojeť zubního kartáčku
(28) 1
(32) 19.03.1999
(31) 29/102,206
(33) US
(73) COLGATE-PALMOLIVE COMPANY, New York, NY, US;
(72) Moskovich Robert, East Brunswick, NJ, US;
Eliav Eyal, New York, NY, US;
Imboden Ethan, New York, NY, US;
Choi Yoon Ho, New York, NY, US;
(55)

1.2

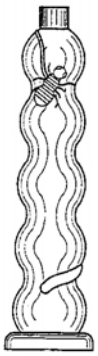

1.4

1.5

(51) **04-02**
(11) 29271
(21) 1999-31941
(22) 16.09.1999
(15) 13.12.1999
(45) 13.12.1999
(54) Rukojeť zubního kartáčku
(28) 1
(32) 19.03.1999
(31) 29/102,263
(33) US
(73) COLGATE-PALMOLIVE COMPANY, New York, NY, US;
(72) Moskovich Robert, East Brunswick, NJ, US;
Eliav Eyal, New York, NY, US;
Sprosta Al, New York, NY, US;
Choi Yoon Ho, New York, NY, US;
(55)

1.1

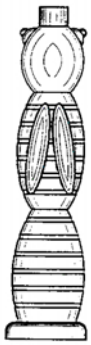

1.3

1.5

(51) **04-02**
(11) 29297
(21) 1998-31318
(22) 04.11.1998
(15) 23.12.1999
(45) 23.12.1999
(54) Zubní kartáčky
(28) 2
(73) ŘEBÍČEK Tomáš, Frýdek-Místek, CZ;
(72) Řebíček Tomáš, Frýdek-Místek, CZ;
(55)

1.1

1.2

1.3

2.1

2.2

2.3

(51) **05-06**
(11) 29290
(21) 1998-31175
(22) 04.09.1998
(15) 15.12.1999
(45) 15.12.1999
(54) Oboustranně potištěný obalový papír
(28) 1
(73) LOTTE CONFECTIONERY CO.,LTD., Seoul, KR;
(72) Yoon Hae Geun, Seoul, KR;

(55)

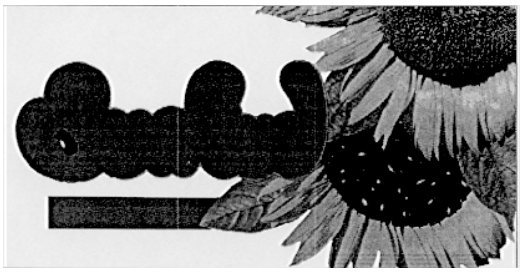

1.1

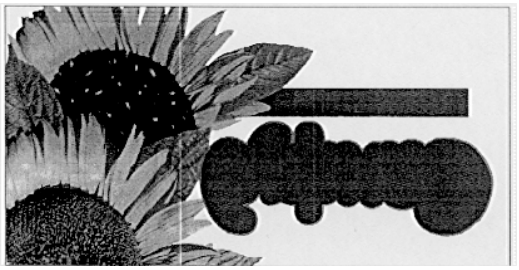

1.2

(51) **06-01**
(11) 29236
(21) 1999-31632
(22) 25.03.1999
(15) 02.12.1999
(45) 02.12.1999
(54) Židle čalouněná kovová
(28) 1
(73) BARTOŠ Jan, Vysoké Mýto, CZ;
(72) Bartoš Jan, Vysoké Mýto, CZ;

(55)

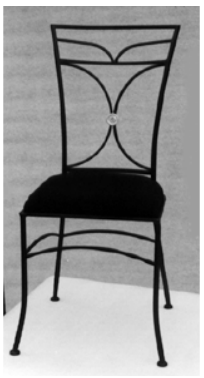

1.1

1.2

(51) **06-01**
(11) 29237
(21) 1999-31633
(22) 25.03.1999
(15) 02.12.1999
(45) 02.12.1999
(54) Židle čalouněná kovová
(28) 1
(73) BARTOŠ Jan, Vysoké Mýto, CZ;
(72) Bartoš Jan, Vysoké Mýto, CZ;
(55)

1.1

1.2

(51) **06-01**
(11) 29238
(21) 1999-31634
(22) 25.03.1999
(15) 02.12.1999
(45) 02.12.1999
(54) Židle čalouněná kovová
(28) 1
(73) BARTOŠ Jan, Vysoké Mýto, CZ;
(72) Bartoš Jan, Vysoké Mýto, CZ;
(55)

1.1

1.2

(51) **06-04**
(11) 29239
(21) 1999-31635
(22) 25.03.1999
(15) 02.12.1999
(45) 02.12.1999
(54) Minibar kovový
(28) 1
(73) BARTOŠ Jan, Vysoké Mýto, CZ;
(72) Bartoš Jan, Vysoké Mýto, CZ;
(55)

1.1

(51) **06-10**
(11) 29251
(21) 1999-31657
(22) 02.04.1999
(15) 13.12.1999
(45) 13.12.1999
(54) Roleta a její části
(28) 3
(32) 06.10.1998
(31) MA 199801042
(33) DK
(73) VELUX INDUSTRI A/S, Soborg, DK;
(72) Moller Brent, Gentofte, DK;
(55)

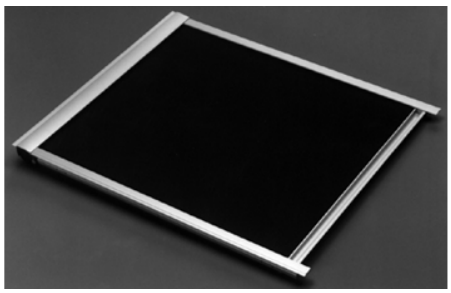

1.1

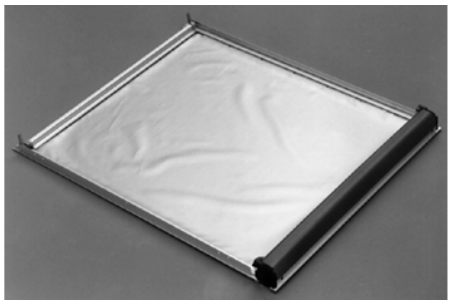

1.4

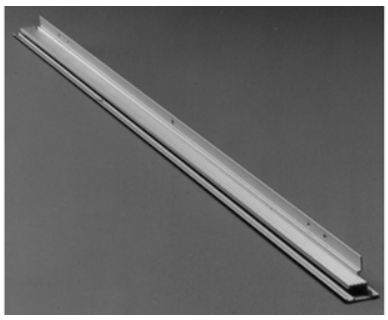

2.1

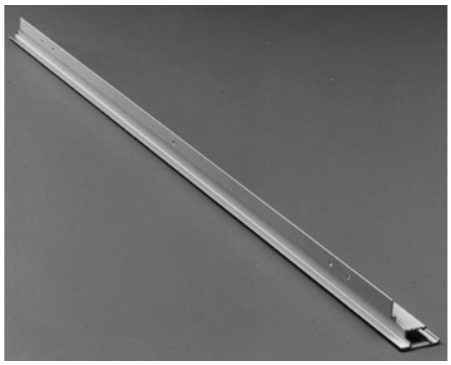

2.2

3.1

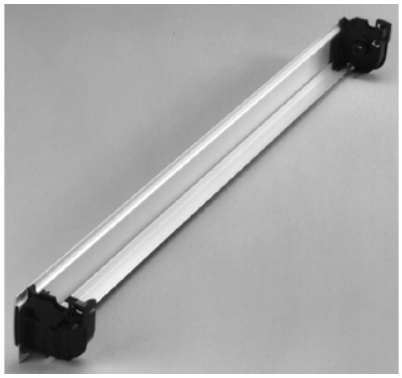

3.2

3.3

3.4

(51) **07-01**
(11) 29286
(21) 1999-31937
(22) 15.09.1999
(15) 15.12.1999
(45) 15.12.1999
(54) Sklenice
(28) 1
(73) BOBOŠÍK Pavel ing., Praha, CZ;
(72) Bobošík Pavel ing., Praha, CZ;
(55)

1.1

(51) **07-01**
(11) 29287
(21) 1999-31938
(22) 15.09.1999
(15) 15.12.1999
(45) 15.12.1999
(54) Sklenice
(28) 1
(73) BOBOŠÍK Pavel ing., Praha, CZ;
(72) Bobošík Pavel ing., Praha, CZ;
(55)

1.1

(51) **07-04**
(11) 29256
(21) 1999-31825
(22) 16.07.1999
(15) 13.12.1999
(45) 13.12.1999
(54) Odšťávňovač
(28) 1
(32) 19.01.1999
(31) DMA/004354
(33) WO
(73) KONINKLIJKE PHILIPS ELECTRONICS N.V., Eindhoven, NL;
(72) Thackray Donald, Groningen, NL;
(55)

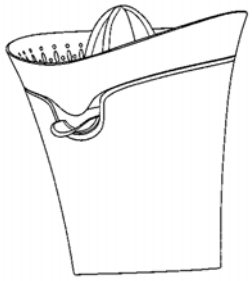

1.1

1.7

(51) **07-05**
(11) 29264
(21) 1999-31905
(22) 30.08.1999
(15) 13.12.1999
(45) 13.12.1999
(54) Žehlička
(28) 1
(73) ETA A.S., Hlinsko, CZ;
(72) Tuček Jan, Liberec, CZ;
(55)

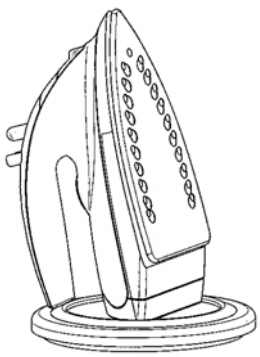

1.1

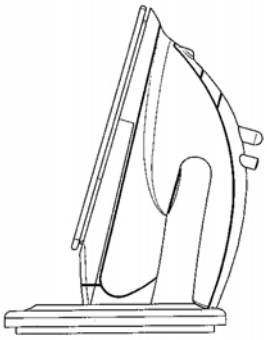

1.2

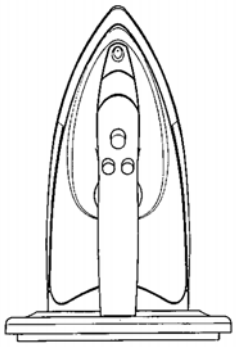

1.3

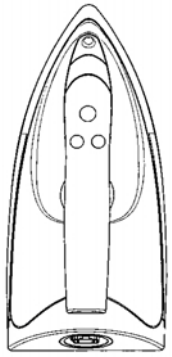

1.4

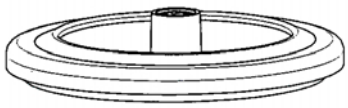

1.5

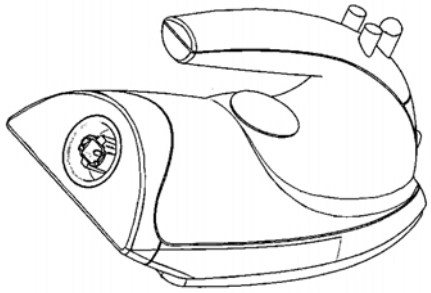

1.8

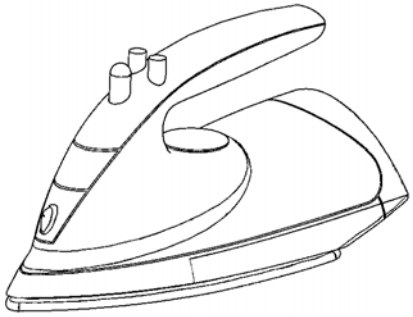

1.9

(51) **07-06**
(11) 29247
(21) 1998-31344
(22) 10.11.1998
(15) 02.12.1999
(45) 02.12.1999
(54) Napichovátko na chuťovky
(28) 9
(73) KAŠPAR Mojmír, Přerov, CZ;
(72) Kašpar Mojmír, Přerov, CZ;
(55)

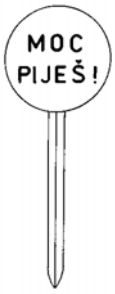

1.1

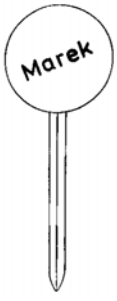

2.1

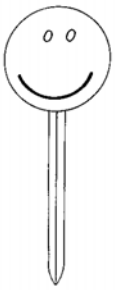

3.1

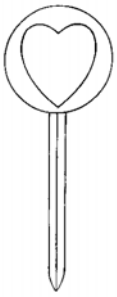

4.1

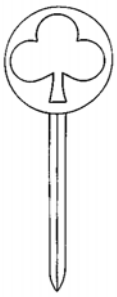

5.1

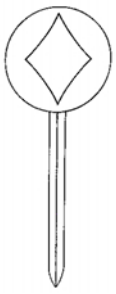

6.1

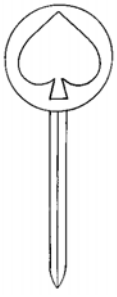

7.1

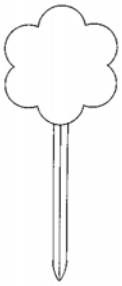

8.1

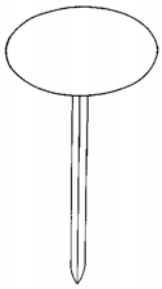

9.1

(51) **07-06**
(11) 29248
(21) 1999-32052
(22) 08.11.1999
(15) 02.12.1999
(45) 02.12.1999
(54) Napichovátko na chuťovky
(28) 1
(73) KAŠPAR Mojmír, Přerov, CZ;
(72) Kašpar Mojmír, Přerov, CZ;
(55)

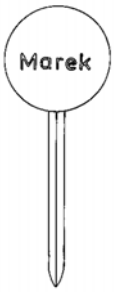

1.1

(51) **09-01**
(11) 29241
(21) 1999-31669
(22) 14.04.1999
(15) 02.12.1999
(45) 02.12.1999
(54) Hygienický kelímek
(28) 2
(32) 22.09.1998
(31) PVz 209-98
(33) SK
(73) PARTNERS, S.R.O.,
Nové Mesto nad Váhom, SK;
(72) Masarik Peter, Nové Mesto nad Váhom, SK;

(55)

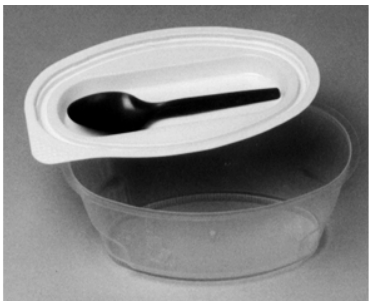

1.1

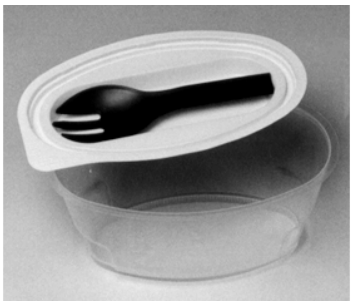

2.1

(51) **09-01**
(11) 29258
(21) 1999-31835
(22) 22.07.1999
(15) 13.12.1999
(45) 13.12.1999
(54) Polyetylenová pivní láhev
(28) 1
(73) PIVOVAR ZUBR A.S., Přerov, CZ;
(72) Svoboda Pavel Ing., Přerov, CZ;
(55)

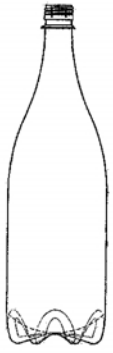

1.1

(51) **09-01**
(11) 29269
(21) 1999-31933
(22) 13.09.1999
(15) 13.12.1999
(45) 13.12.1999
(54) Láhev
(28) 2
(73) SKALIČAN Igor MUDr., Liberec, CZ;
(72) Skaličan Igor MUDr., Liberec, CZ;

(55)

1.1

1.3

2.1

2.3

(51) **09-01**
(11) 29279
(21) 1999-31757
(22) 09.06.1999
(15) 15.12.1999
(45) 15.12.1999
(54) Nápojové sklo s teploměrem
(28) 15
(73) KALOUSEK Ivan, Železný Brod, CZ;
(72) Kalousek Ivan, Železný Brod, CZ;

(55)

1.1

5.1

2.1

6.1

3.1

7.1

4.1

8.1

9.1

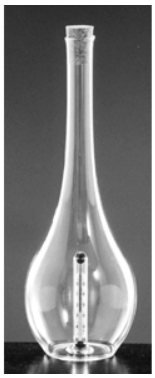

10.1

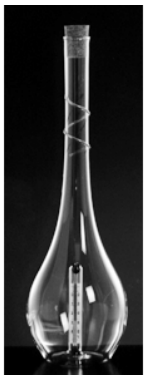

11.1

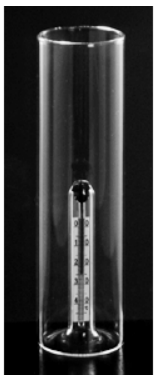

12.1

13.1

14.1

15.1

(51) **09-01**
(11) 29288
(21) 1999-31952
(22) 23.09.1999
(15) 15.12.1999
(45) 15.12.1999
(54) Láhev
(28) 2
(73) BEIERSDORF AG, Hamburg, DE;
(72) Marcot Domingue, Cedex, FR;

(55)

1.1

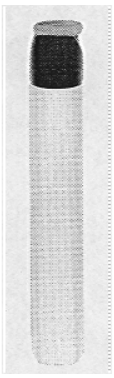

1.2

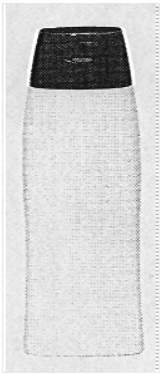

2.1

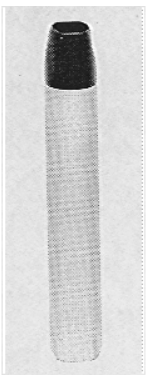

2.2

(51) **09-03**
(11) 29259
(21) 1999-31853
(22) 03.08.1999
(15) 13.12.1999
(45) 13.12.1999
(54) Plechovka
(28) 1
(32) 04.02.1999
(31) 499 01 185.6
(33) DE
(73) IMPRESS METAL PACKAGING GMBH & CO. OHG, Braunschweig, DE;
(72) Peter Wolfgang, Cuxhaven, DE;
Kuhnert Siegfried, Cuxhaven, DE;

(55)

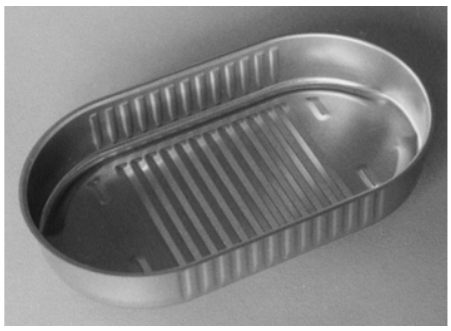

1.1

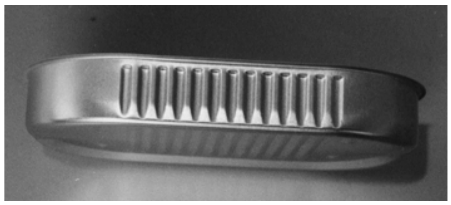

1.2

1.5

(51) **09-03**
(11) 29260
(21) 1999-31860
(22) 09.08.1999
(15) 13.12.1999
(45) 13.12.1999
(54) Nádoba
(28) 1
(32) 11.02.1999
(31) 29/100,473
(33) US
(73) THE PROCTER & GAMBLE COMPANY, Cincinnati, OH, US;
(72) Denham Jonathan George, Cincinnati, OH, US; DeSwarte Gregory, Covington, KY, US; Hewlett Timothy Paul, London, GB; Salmon David Eugene, Watford, GB; Kelsey Steven Frederick, London, GB; Morenikeji Jason Marc, London, GB; Maskell William John, London, GB;
(55)

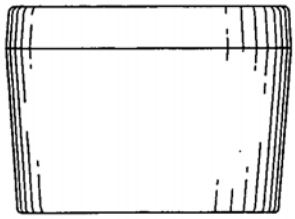

1.3

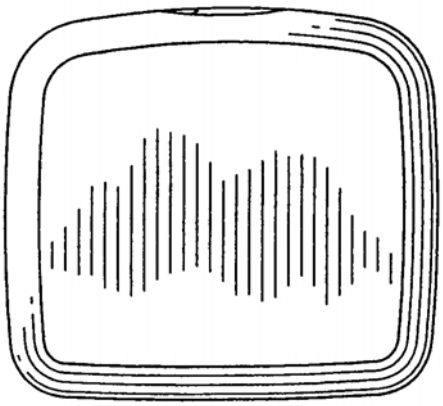

1.4

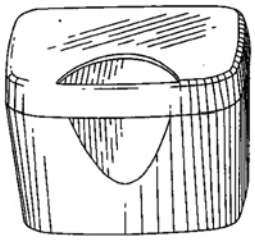

1.6

(51) **09-03**
(11) 29277
(21) 1998-31403
(22) 16.12.1998
(15) 15.12.1999
(45) 15.12.1999
(54) Vanička
(28) 1
(73) SIXTA Jiří Ing., Ostrava, CZ;
(72) Sixta Jiří Ing., Ostrava, CZ;
(55)

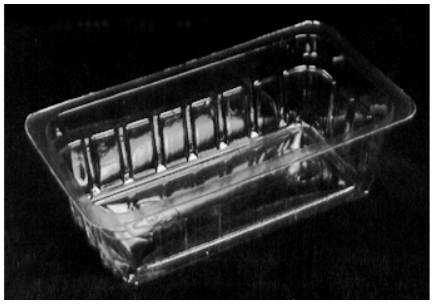

1.1

(51) **09-07**
(11) 29268
(21) 1999-31929
(22) 09.09.1999
(15) 13.12.1999
(45) 13.12.1999
(54) Rozprašovač
(28) 1
(32) 20.08.1999
(31) DM/048880
(33) WO
(73) DEUTSCHE PRÄZISIONS-VENTIL GMBH, Hattersheim, DE;
(72) Kolanus Gunter, Niedernhausen, DE; Pericard Louis, Hattersheim, DE;
(55)

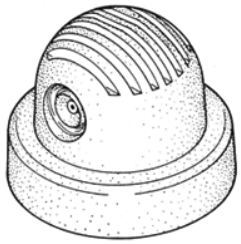

1.1

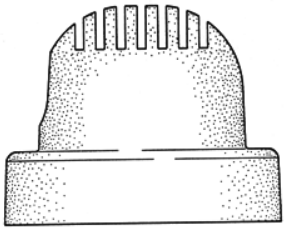

1.4

1.6

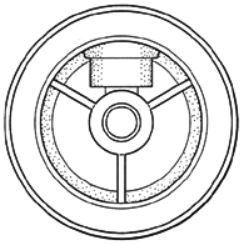

1.7

(51) **10-02**
(11) 29285
(21) 1999-31935
(22) 14.09.1999
(15) 15.12.1999
(45) 15.12.1999
(54) Hodinky
(28) 1
(32) 01.04.1999
(31) DM/047824
(33) WO
(73) BULGARI TIME (SWITZERLAND) S.A., Neuchâtel, CH;
(72) Bulgari Paolo, Rome, IT;
(55)

1.7

(51) **10-06**
(11) 29296
(21) 1999-31813
(22) 07.07.1999
(15) 20.12.1999
(45) 20.12.1999
(54) Zastávkový označník
(28) 2
(73) ŠPONAR Václav, Praha, CZ;
(72) Šponar Václav, Praha, CZ;

(55)

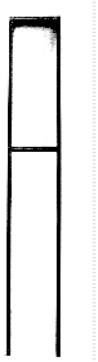

1.1

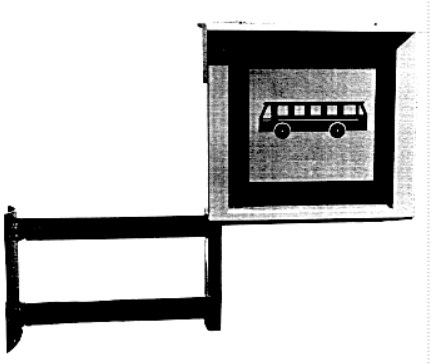

2.1

(51) **11-02**
(11) 29284
(21) 1999-31919
(22) 06.09.1999
(15) 15.12.1999
(45) 15.12.1999
(54) Figurky
(28) 15
(73) PRECIOSA FIGURKY, S.R.O., Jablonec nad Nisou, CZ;
(72) Křížová Marie, Jablonec nad Nisou, CZ;
(55)

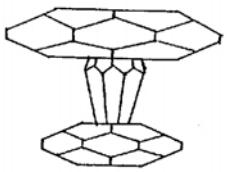

1.1

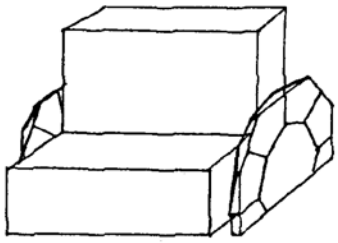

2.1

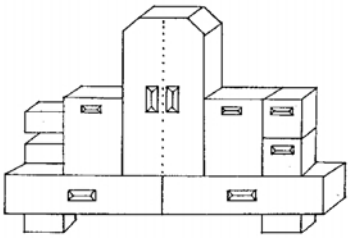

3.1

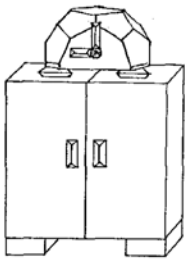

4.1

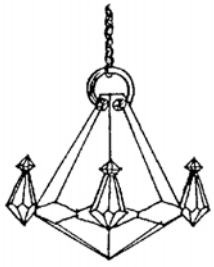

5.1

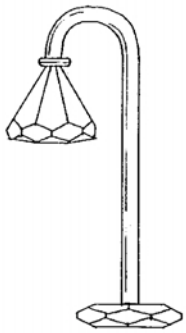

6.1

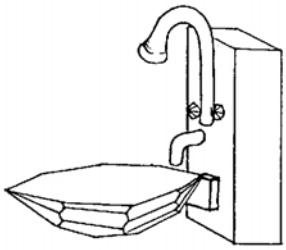

7.1

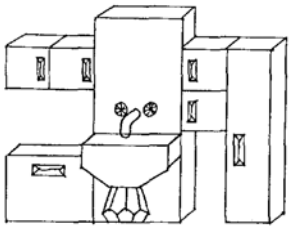

8.1

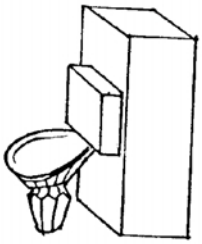

9.1

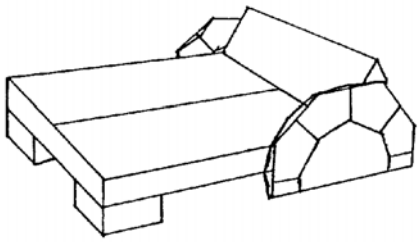

10.1

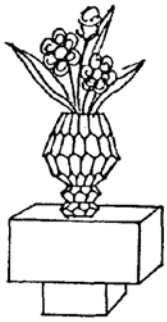

11.1

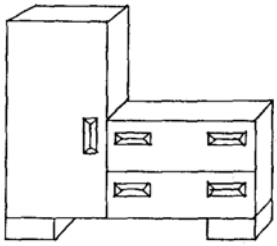

12.1

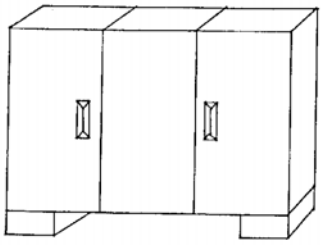

13.1

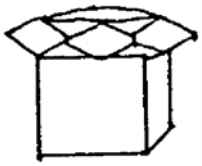

14.1

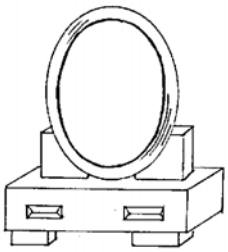

15.1

(51) **11-02**
(11) 29299
(21) 1999-31887
(22) 23.08.1999
(15) 23.12.1999
(45) 23.12.1999
(54) Figurka
(28) 14
(73) PRECIOSA FIGURKY, S.R.O.,
Jablonec nad Nisou, CZ;
(72) Pasecká Iva, Jablonec nad Nisou, CZ;
Bobková Jitka, Hodkovice nad Mohelkou, CZ;
(55)

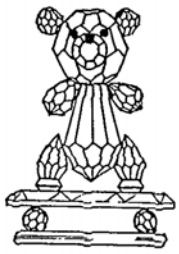

1.1

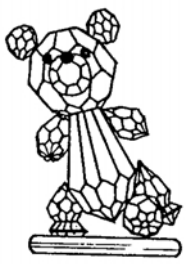

2.1

3.1

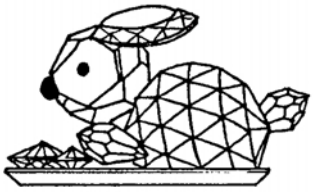

8.1

4.1

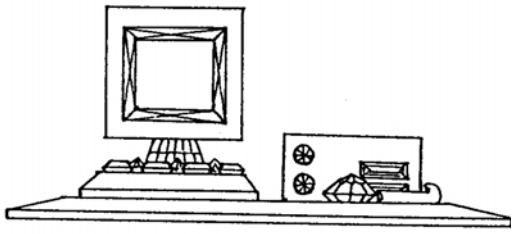

9.1

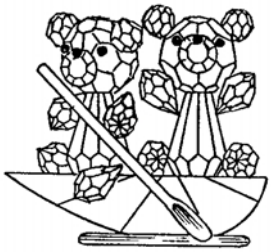

5.1

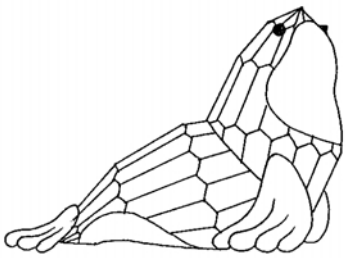

10.1

6.1

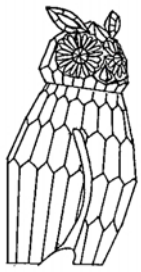

11.1

7.1

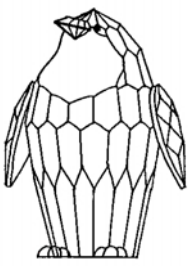

12.1

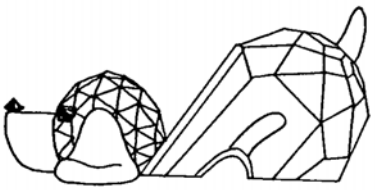

13.1

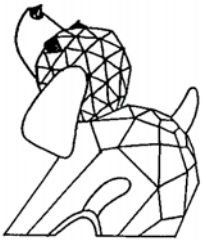

14.1

(51) **11-03**
(11) 29301
(21) 1999-31939
(22) 16.09.1999
(15) 23.12.1999
(45) 23.12.1999
(54) Skleněná pečeť
(28) 1
(73) PRECIOSA - LUSTRY, A.S.,
Kamenický Šenov, CZ;
(72) Bejvl Jaroslav st., Kamenická Nová Víska, CZ;
(55)

1.1

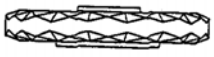

1.2

1.3

(51) **11-04**
(11) 29272
(21) 1999-31945
(22) 22.09.1999
(15) 13.12.1999
(45) 13.12.1999
(54) Osvěžovač vzduchu
(28) 20
(73) INNA SPOL. S R.O., Ostrava, CZ;
(72) Ďuriš Jiří, Olomouc, CZ;
(55)

1.1

2.1

3.1

4.1

5.1

6.1

7.1

8.1

9.1

10.1

11.1

12.1

13.1

14.1

19.1

15.1

20.1

16.1

(51) **11-05**
(11) 29291
(21) 1998-31392
(22) 08.12.1998
(15) 15.12.1999
(45) 15.12.1999
(54) Propagační předmět
(28) 7
(73) AGENTURA SPORT-KONTAKT V.O.S., Praha, CZ;
FIRMA R.E.V. - PERGLOVÁ, Praha, CZ;
(72) Pastyřík Miroslav, Praha, CZ;
Perglová Vladislava, Praha, CZ;
(55)

17.1

1.1

18.1

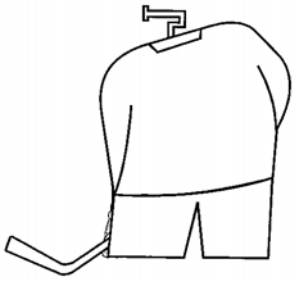

1.2

2.1

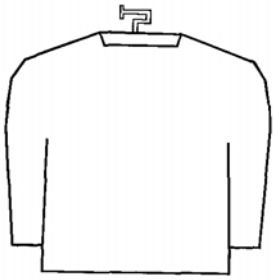

2.2

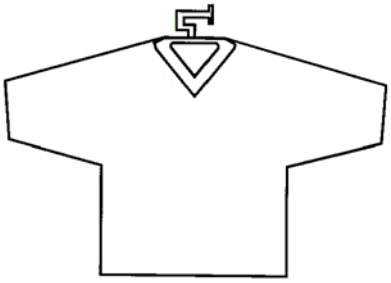

3.1

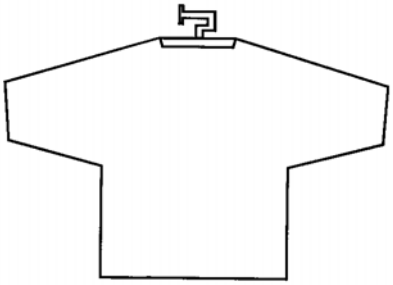

3.2

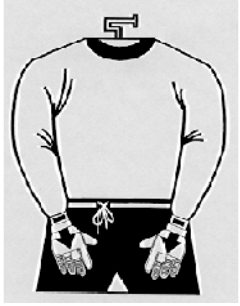

4.1

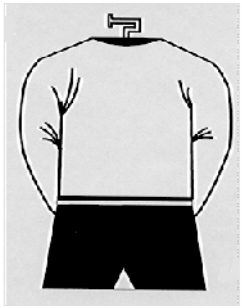

4.2

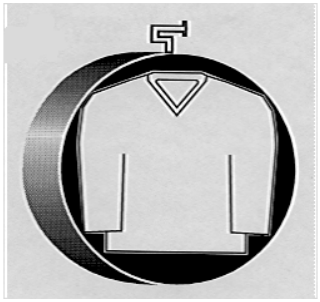

5.1

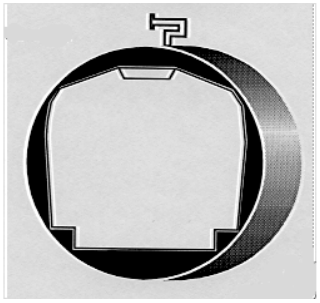

5.2

6.1

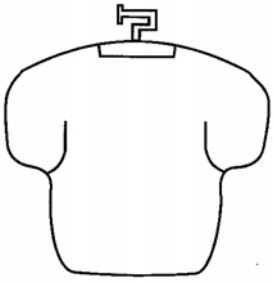

6.2

7.1

7.2

(51) **12-07**
(11) 29249
(21) 1999-31473
(22) 21.01.1999
(15) 13.12.1999
(45) 13.12.1999
(54) Letoun
(28) 3
(73) SMRČEK Ladislav, Uherské Hradiště, CZ;
SMRČKOVÁ Anna, Uherské Hradiště, CZ;
(72) Smrček Ladislav, Uherské Hradiště, CZ;
Smrčková Anna, Uherské Hradiště, CZ;
(55)

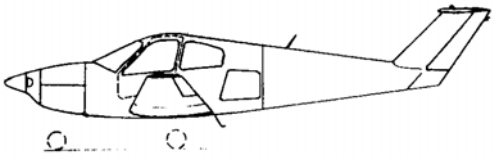

1.1

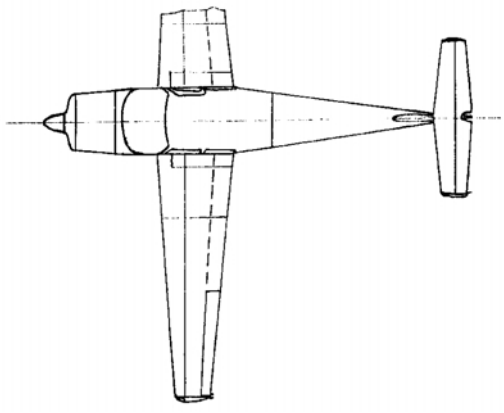

1.2

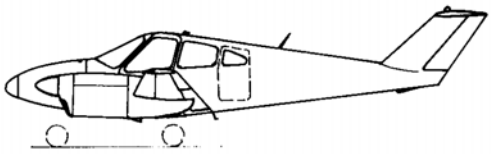

2.1

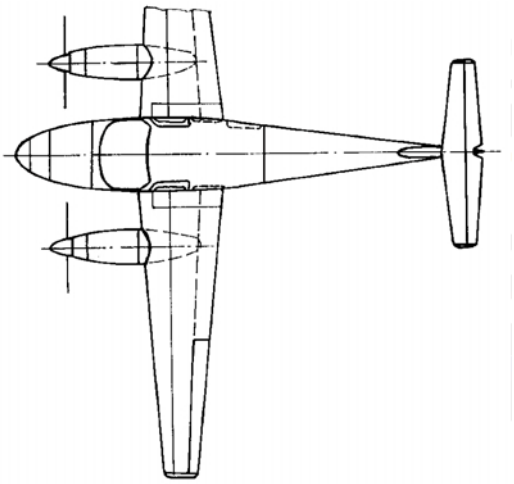

2.2

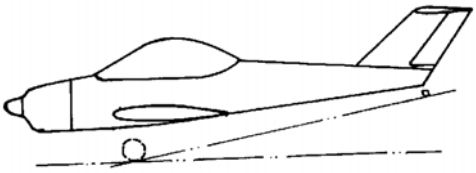

3.1

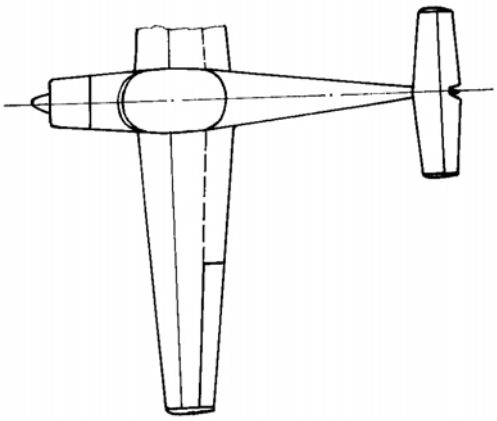

3.2

(51) **12-15**
(11) 29289
(21) 1999-31957
(22) 24.09.1999
(15) 15.12.1999
(45) 15.12.1999
(54) Běhoun pneumatiky
(28) 1
(32) 24.03.1999
(31) 29/102,380
(33) US
(73) THE GOODYEAR TIRE AND RUBBER COMPANY, Akron, OH, US;
(72) Rodicq Christophe, Lommerang, FR;
Le Phuoc Thuan, Attert, BE;
Marquet Michel Etienne Joseph, Bastogne, BE;
(55)

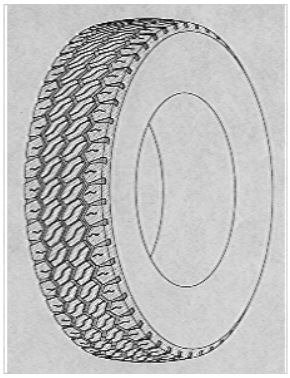

1.1

(51) **12-15**
(11) 29303
(21) 1999-31855
(22) 04.08.1999
(15) 03.01.2000
(45) 03.01.2000
(54) Běhoun pneumatiky
(28) 1
(32) 08.02.1999
(31) 29/100,223
(33) US
(73) THE GOODYEAR TIRE AND RUBBER COMPANY, Akron, OH, US;
(72) Beauguitte Herve Marcel Henri, Colmar-Berg, LU;
Robert Michel Pierre Charles, Sibret, BE;
(55)

1.1

1.2

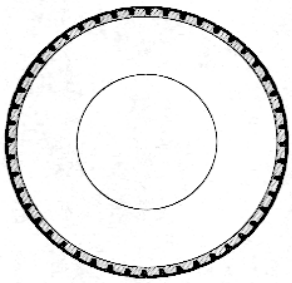

1.3

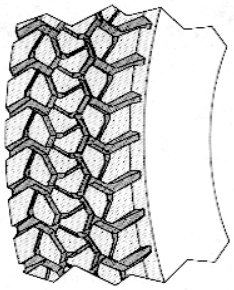

1.4

(51) **13-02**
(11) 29281
(21) 1999-31788
(22) 21.06.1999
(15) 15.12.1999
(45) 15.12.1999
(54) Baterie
(28) 1
(32) 12.02.1999
(31) 29/100,657
(33) US
(73) NOKIA MOBILE PHONES LTD., Espoo, FI;
(72) Curtis Alastair, Woodland Hills, CA, US;
(55)

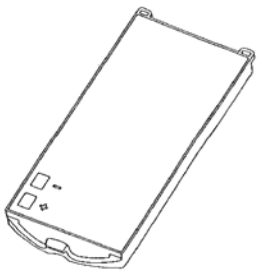

1.1

1.2

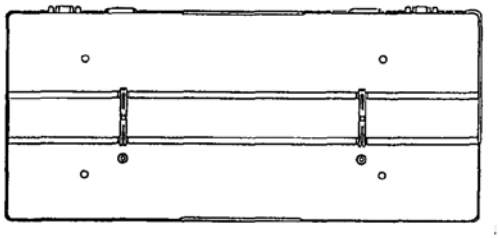

2.2

(51) **13-03**
(11) 29292
(21) 1999-31475
(22) 21.01.1999
(15) 15.12.1999
(45) 15.12.1999
(54) Propojovací deska obvodu
(28) 3
(32) 24.07.1998
(31) 29/091,242
(33) US
(73) THE FOXBORO COMPANY, Foxboro, MA, US;
(72) Porter John, Attleboro, MA, US;
Van Deurse Ludi, Norton, MA, US;
(55)

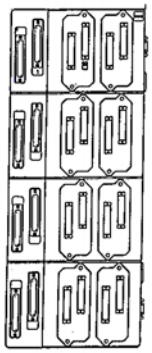

3.1

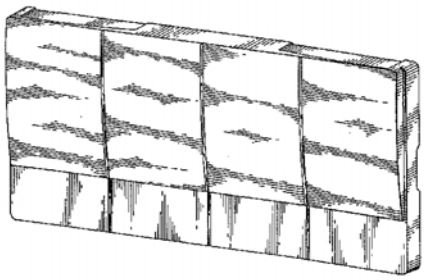

1.1

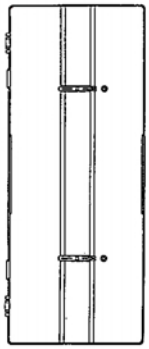

3.2

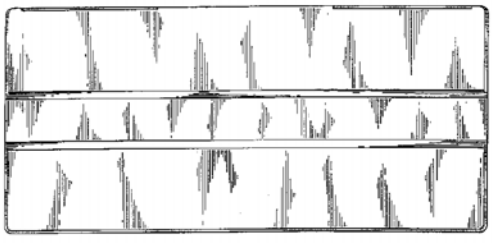

1.4

(51) **15-05**
(11) 29240
(21) 1999-31645
(22) 29.03.1999
(15) 02.12.1999
(45) 02.12.1999
(54) Termické čistící zařízení
(28) 1
(32) 25.01.1999
(31) PVz 17-99
(33) SK
(73) KZ SPOL. S R.O., Bratislava, SK;
(72) Jaklovský Ján Ing., Bratislava, SK;
Olijáš Juraj Ing., Bratislava, SK;

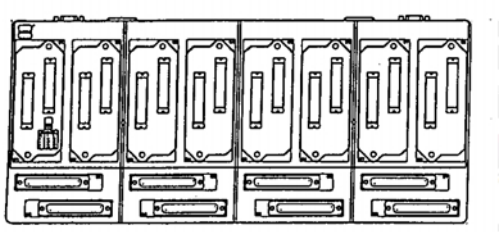

2.1

(55)

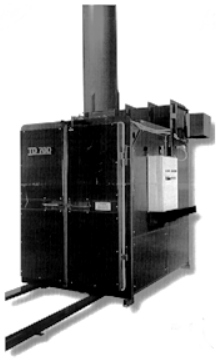

1.1

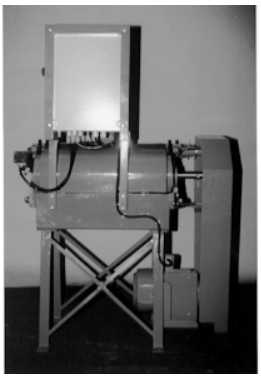

1.2

1.2

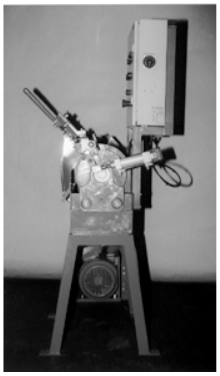

1.3

(51) **15-05**
(11) 29254
(21) 1999-31778
(22) 18.06.1999
(15) 13.12.1999
(45) 13.12.1999
(54) Čistící stroj
(28) 1
(73) LITMAS, S.R.O., Tanvald, CZ;
(72) Smišková Vlasta, Desná, CZ;
(55)

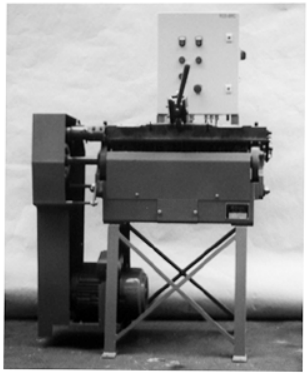

1.1

1.4

(51) **15-05**
(11) 29263
(21) 1999-31904
(22) 30.08.1999
(15) 13.12.1999
(45) 13.12.1999
(54) Elektrický vysavač prachu
(28) 2
(73) ETA A.S., Hlinsko, CZ;
(72) Kmoch Pavel akad. sochař, Praha, CZ;

(55)

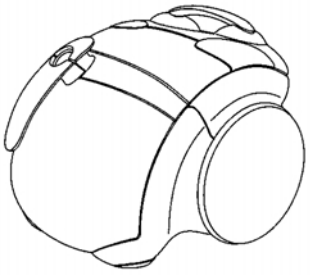

1.1

1.2

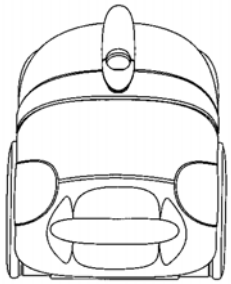

1.4

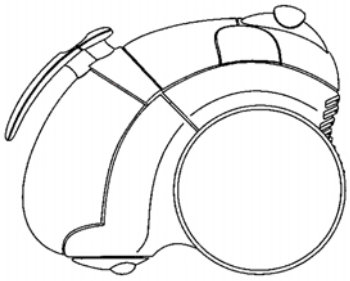

1.5

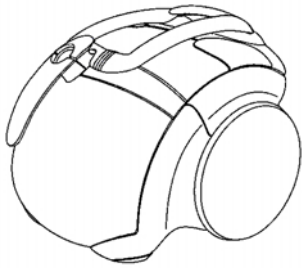

2.1

2.2

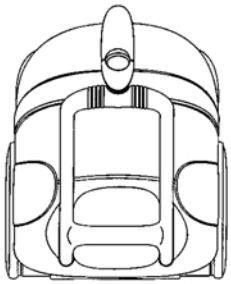

2.4

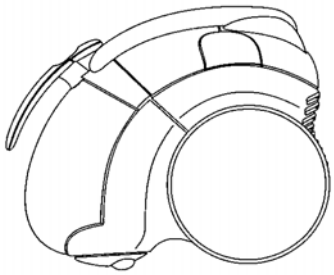

2.5

(51) **15-05**
(11) 29283
(21) 1999-31918
(22) 06.09.1999
(15) 15.12.1999
(45) 15.12.1999
(54) Prachový filtr
(28) 1
(73) ETA A.S., Hlinsko, CZ;
(72) Voldán Karel, Hlinsko, CZ;
(55)

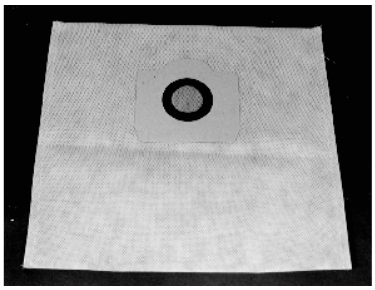

1.1

(51) **15-06**
(11) 29252
(21) 1999-31747
(22) 04.06.1999
(15) 13.12.1999
(45) 13.12.1999
(54) Entlovací šicí stroj
(28) 1
(32) 01.12.1998
(31) 1998-2953
(33) CA
(73) THE SINGER COMPANY N.V., Curacao, AN;
(72) Turnbull Robert S., Shanghai, CN;
(55)

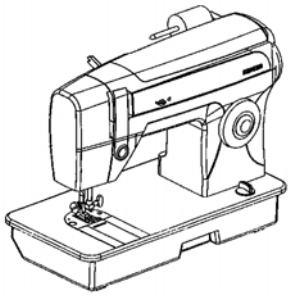

1.1

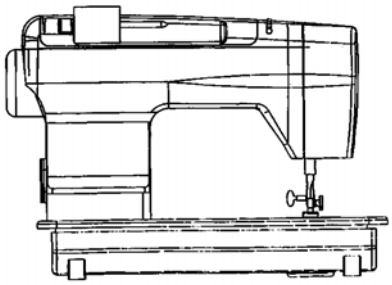

1.3

(51) **15-99**
(11) 29243
(21) 1999-31761
(22) 10.06.1999
(15) 02.12.1999
(45) 02.12.1999
(54) Řídící pult
(28) 10
(73) NOVOHRADSKÝ Ivo, Dobruška, CZ;
(72) Novohradský Ivo, Dobruška, CZ;
(55)

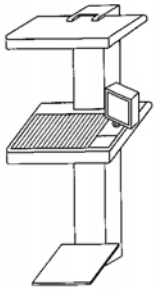

1.1

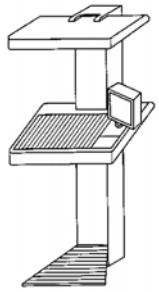

2.1

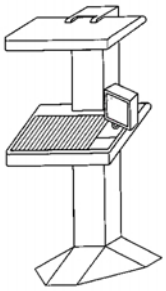

3.1

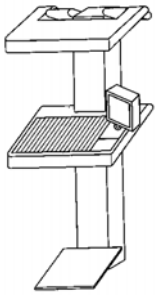

4.1

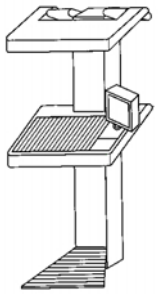

5.1

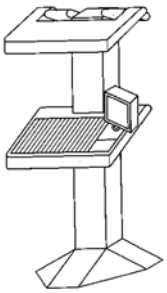

6.1

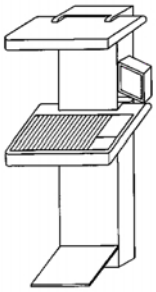

7.1

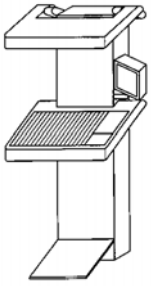

8.1

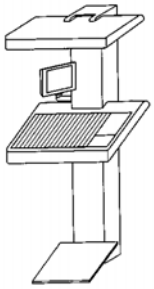

9.1

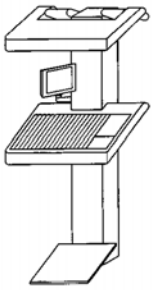

10.1

(51) **19-06**
(11) 29235
(21) 1999-31587
(22) 02.03.1999
(15) 02.12.1999
(45) 02.12.1999
(54) Dětská univerzální tabule
(28) 1
(73) SOKOL Ladislav, Lanžhot, CZ;
(72) Sokol Ladislav, Lanžhot, CZ;

(55)

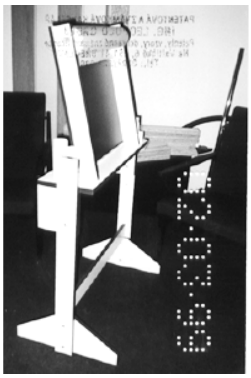

1.1

(51) **19-07**
(11) 29278
(21) 1999-31641
(22) 26.03.1999
(15) 15.12.1999
(45) 15.12.1999
(54) Učební pomůcka
(28) 2
(73) ORPHIS S.R.O., Brno, CZ;
(72) Magera Jaromír, Ivančice, CZ;
(55)

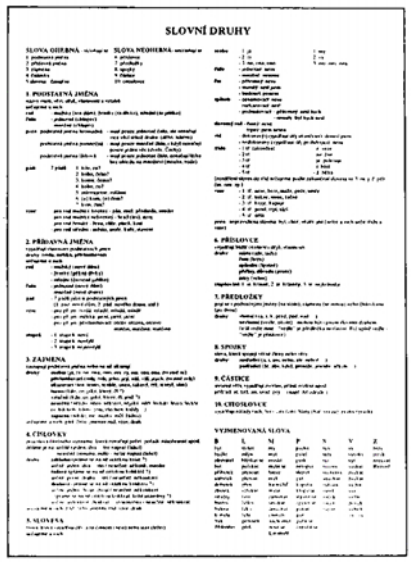

1.1

(55)

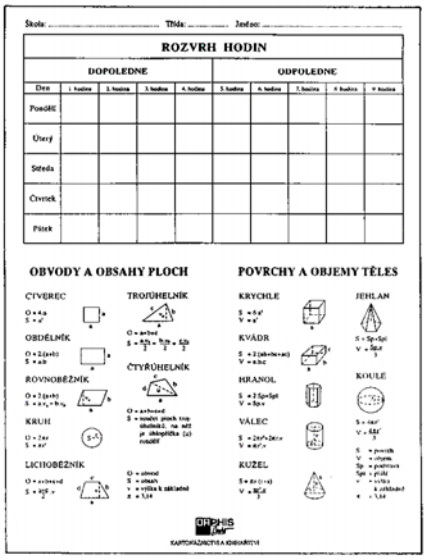

2.1

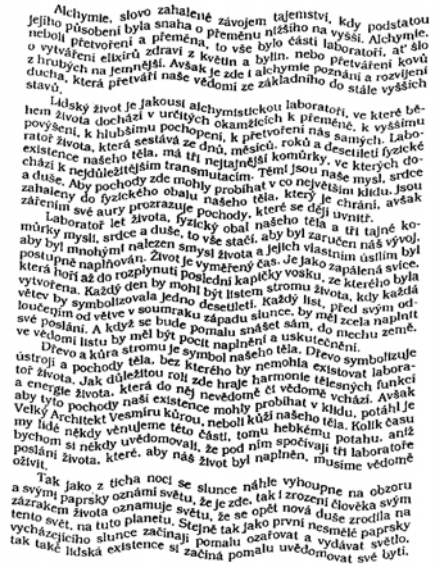

Alchymie, slovo zahalené závojem tajemství, kdy podstatou jejího působení byla snaha o přeměnu nižšího na vyšší. Alchymie, neboli přetvoření a přeměna, to vše bylo částí laboratoří, ať šlo o vytváření elixírů zdraví z květin a bylin, nebo přetváření kovů z hrubých na jemnější. Avšak je zde i alchymie poznání a rozvíjení ducha, která přetváří naše vědomí ze základního do stále vyšších stavů.

Lidský život je jakousi alchymistickou laboratoří, ve které během života dochází v určitých okamžicích k přeměně, k vyššímu povýšení, k hlubšímu pochopení, k přetvoření nás samých. Laboratoř života, která sestává ze dnů, měsíců, roků a desetiletí fyzické existence našeho těla, má tři nejtajnější komůrky, ve kterých dochází k nejdůležitějším transmutacím. Těmi jsou naše mysl, srdce a duše. Aby pochody zde mohly probíhat v co největším klidu, jsou zahaleny do fyzického obalu našeho těla, který je chrání, avšak zářením své aury prozrazuje pochody, které se dějí uvnitř.

Laboratoř let života, fyzický obal našeho těla a tři tajné komůrky mysli, srdce a duše, to vše stačí, aby byl zaručen náš vývoj, aby byl mnohými nalezen smysl života a jejich vlastním úsilím byl postupně naplňován. Život je vyměřený čas. Je jako zapálená svíce, která hoří až do rozplynutí poslední kapičky vosku, ze kterého byla vytvořena. Každý den by mohl být listem stromu života, kdy každá větev by symbolizovala jedno desetiletí. Každý list, před svým odloučením od větve v soumraku západu slunce, by měl zcela naplnit své poslání. A když se bude pomalu snášet sám, do mechu země, ve vědomí listu by měl být pocit naplnění a uskutečnění.

Dřevo a kůra stromu je symbol našeho těla. Dřevo symbolizuje ústroji a pochody těla, bez kterého by nemohla existovat laboratoř života. Jak důležitou roli zde hraje harmonie tělesných funkcí a energie života, která do něj nevědomě či vědomě vchází. Avšak aby tyto pochody naší existence mohly probíhat v klidu, potáhl je Velký Architekt Vesmíru kůrou, neboli kůží našeho těla. Kolik času my lidé někdy věnujeme této části, tomu hebkému potahu, aniž bychom si někdy uvědomovali, že pod ním spočívají tři laboratoře poslání života, které, aby náš život byl naplněn, musíme vědomě oživit.

Tak jako z ticha noci se slunce náhle vyhoupne na obzoru a svými paprsky oznámí světu, že je zde, tak i zrození člověka svým zázrakem života oznamuje světu, že se opět nová duše zrodila na tento svět, na tuto planetu. Stejně tak jako první nesmělé paprsky vycházejícího slunce začínají pomalu ozařovat a vydávat světlo, tak také lidská existence si začíná pomalu uvědomovat své bytí.

1.1

(51) **19-08**
(11) 29280
(21) 1999-31762
(22) 10.06.1999
(15) 15.12.1999
(45) 15.12.1999
(54) Etiketa
(28) 1
(73) GAZEL S.R.O., Zlín, CZ;
(72) Gabriel Jiří, Zlín, CZ;
(55)

1.1

(51) **19-08**
(11) 29295
(21) 1998-30808
(22) 26.03.1998
(15) 20.12.1999
(45) 20.12.1999
(54) List knihy
(28) 1
(73) STREJČEK Vladimír, Praha, CZ;
(72) Strejček Vladimír, Praha, CZ;

(51) **20-02**
(11) 29246
(21) 1999-31867
(22) 11.08.1999
(15) 02.12.1999
(45) 02.12.1999
(54) Vystavovací jednotka pro světelné zdroje
(28) 3
(32) 12.02.1999
(31) DMA/004396
(33) WO
(73) KONINKLIJKE PHILIPS ELECTRONICS N.V., Eindhoven, NL;
(72) Gerstmeier Gunthild, Hamburg, DE;
(55)

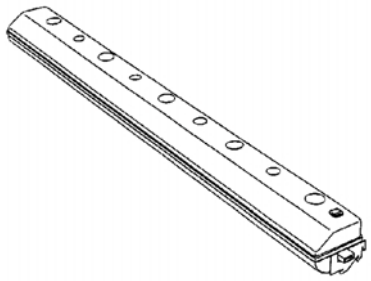

1.1

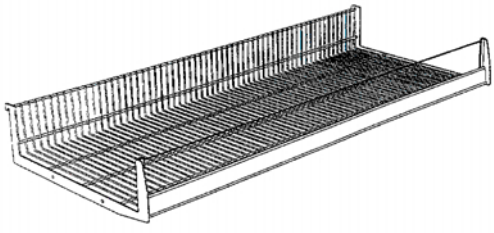

2.1

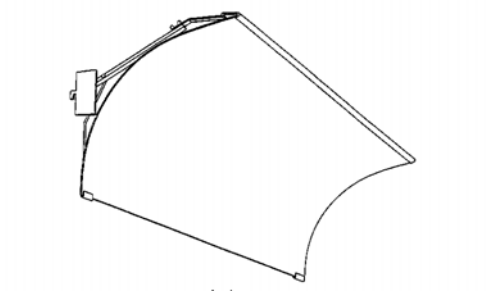

3.1

(51) **21-02**
(11) 29261
(21) 1999-31896
(22) 26.08.1999
(15) 13.12.1999
(45) 13.12.1999
(54) Ocelový nůž pro plastovou brusli
(28) 1
(73) BOTANA, A.S., Skuteč, CZ;
(72) Sodomka Lukáš, Skuteč, CZ;
(55)

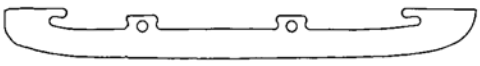

1.1

(51) **21-02**
(11) 29262
(21) 1999-31897
(22) 26.08.1999
(15) 13.12.1999
(45) 13.12.1999
(54) Hokejová plastová brusle
(28) 1
(73) BOTANA, A.S., Skuteč, CZ;
(72) Sodomka Lukáš, Skuteč, CZ;
(55)

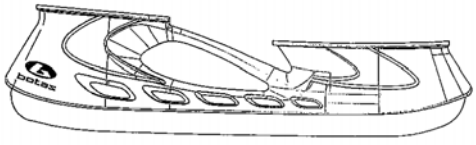

1.1

(51) **21-02**
(11) 29300
(21) 1999-31898
(22) 27.08.1999
(15) 23.12.1999
(45) 23.12.1999
(54) Kuželka na cvičení
(28) 1
(73) TOPOLŠEK Mario, Praha, CZ;
(72) Topolšek Mario, Praha, CZ;

(55)

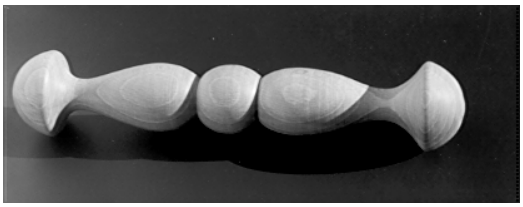

1.1

(51) **21-03**
(11) 29265
(21) 1999-31909
(22) 01.09.1999
(15) 13.12.1999
(45) 13.12.1999
(54) Karnevalová maska
(28) 14
(73) ŠEDIVÝ Miloš, Chomutov, CZ;
(72) Šedivý Miloš, Chomutov, CZ;
(55)

1.1

2.1

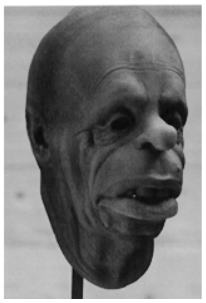

3.1

4.1

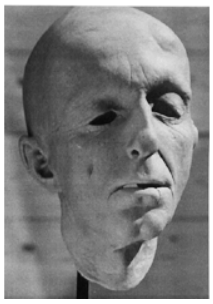

9.1

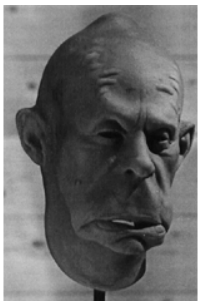

5.1

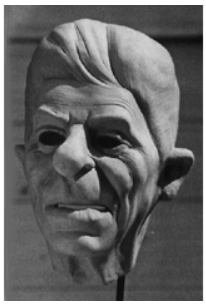

10.1

6.1

11.1

7.1

12.1

8.1

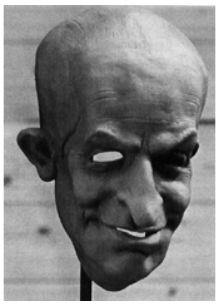

13.1

14.1

(51) **21-03**
(11) 29266
(21) 1999-31910
(22) 01.09.1999
(15) 13.12.1999
(45) 13.12.1999
(54) Maska
(28) 6
(73) ŠEDIVÝ Miloš, Chomutov, CZ;
(72) Šedivý Miloš, Chomutov, CZ;
(55)

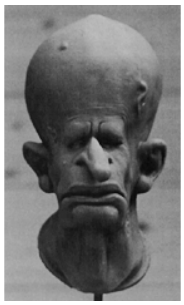

1.1

2.1

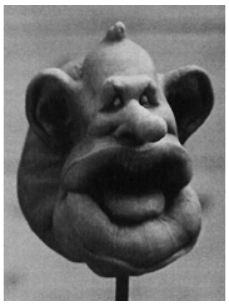

3.1

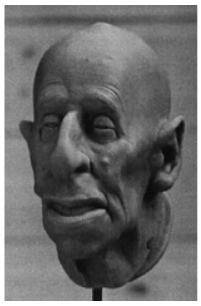

4.1

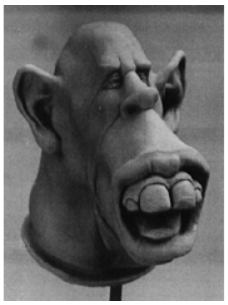

5.1

6.1

(51) **23-01**
(11) 29244
(21) 1999-31770
(22) 11.06.1999
(15) 02.12.1999
(45) 02.12.1999
(54) Sanitární armatura
(28) 1
(32) 14.12.1998
(31) 498 12 031.7
(33) DE
(73) HANSA METALLWERKE AG, Stuttgart, DE;
(72) Fleischmann Klaus, Krefeld, DE;

(55)

1.8

(51) **23-01**
(11) 29294
(21) 1999-31483
(22) 22.01.1999
(15) 15.12.1999
(45) 15.12.1999
(54) Zdravotnické armatury
(28) 7
(32) 24.07.1998
(31) 498 07 419.6
(33) DE
(73) HANSA METALLWERKE AG, Stuttgart, DE;
(72) Fiegel Tomas, Darmstadt, DE;
Pohl Achim, Darmstadt, DE;
(55)

1.2

1.6

2.2

2.6

3.1

3.2

4.1

4.6

5.6

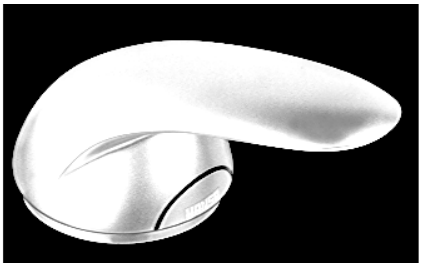

6.6

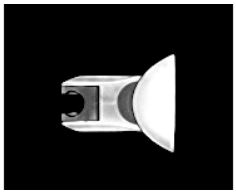

7.5

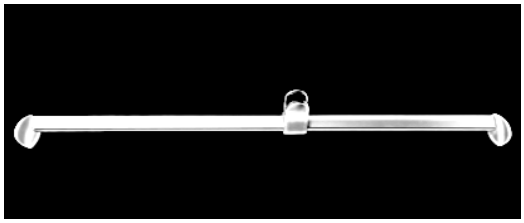

7.6

(51) **23-02**
(11) 29302
(21) 1999-31753
(22) 07.06.1999
(15) 03.01.2000
(45) 03.01.2000
(54) Zásobník na ručníky
(28) 1
(32) 09.12.1998
(31) 29/097,571
(33) US
(73) KIMBERLY-CLARK WORLDWIDE, INC., Neenah, WI, US;
(72) Lewis Richard P., Marietta, GA, US;
(55)

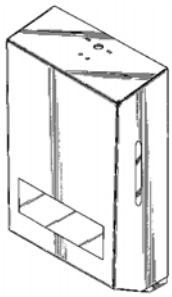

1.1

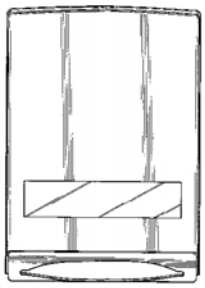

1.2

1.3

1.4

(55)

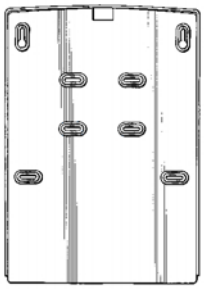

1.5

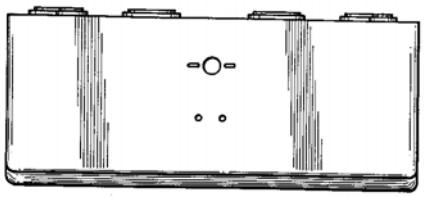

1.6

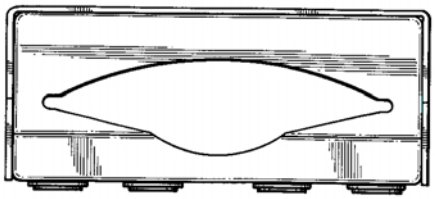

1.7

(51) **24-02**
(11) 29304
(21) 1999-31869
(22) 11.08.1999
(15) 03.01.2000
(45) 03.01.2000
(54) Laboratorní pipeta
(28) 1
(32) 16.02.1999
(31) 991083
(33) FR
(73) GILSON S.A., Villiers le Bel, FR;
(72) Gilles Honore, Levallois-Perret, FR;
(55)

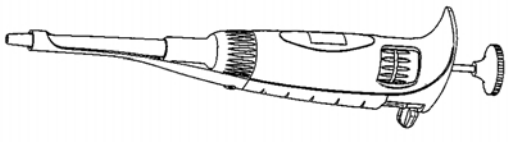

1.7

(51) **25-01**
(11) 29257
(21) 1999-31827
(22) 16.07.1999
(15) 13.12.1999
(45) 13.12.1999
(54) Konstrukční profil
(28) 13
(73) SMETANA Jaroslav, Praha, CZ;
(72) Smetana Jaroslav, Praha, CZ;

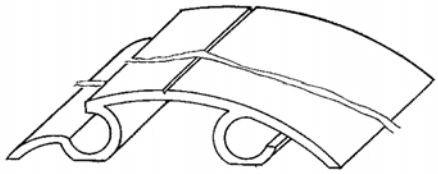

1.1

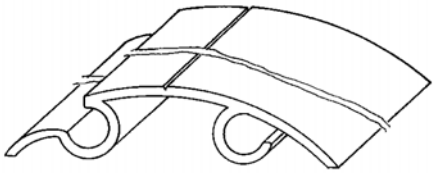

2.1

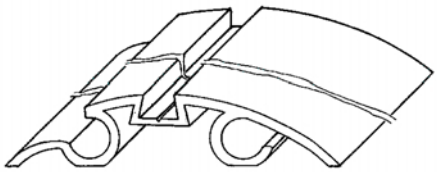

3.1

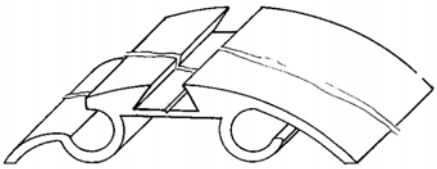

4.1

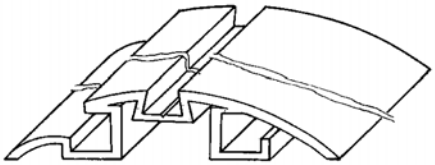

5.1

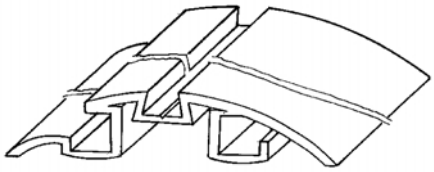

6.1

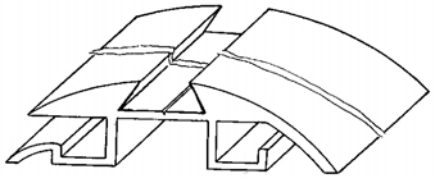

7.1

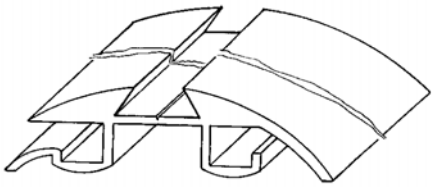

8.1

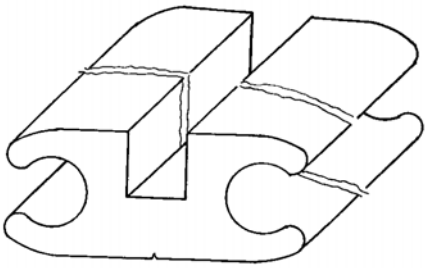

9.1

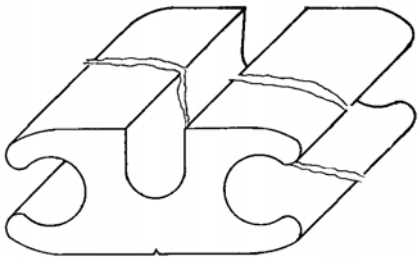

10.1

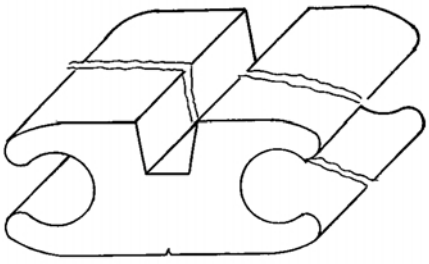

11.1

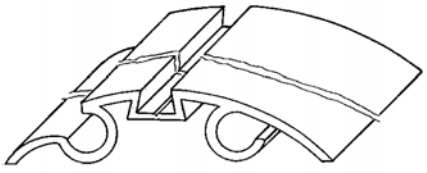

12.1

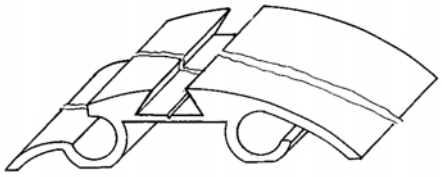

13.1

(51) **25-02**
(11) 29275
(21) 1998-31236
(22) 07.10.1998
(15) 15.12.1999
(45) 15.12.1999
(54) Střešní okno a jeho díly
(28) 4
(32) 07.04.1998
(31) MA1998 00393
(33) DK
(73) VELUX INDUSTRI A/S, Soborg, DK;
(72) Lindgren Claes, Farum, DK;
(55)

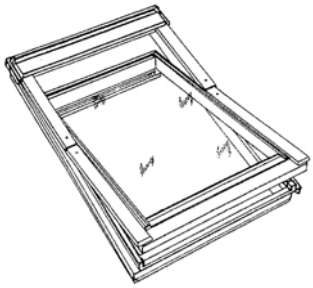

1.1

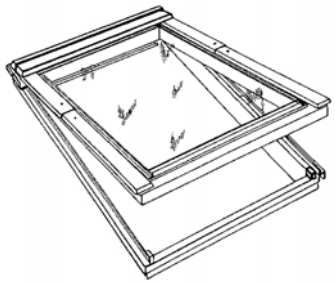

1.2

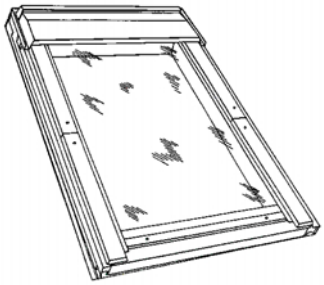

1.3

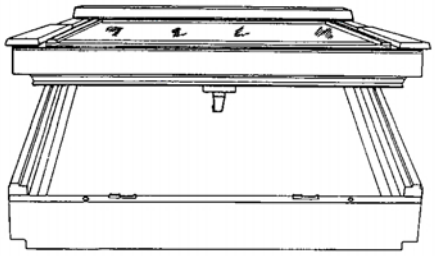

2.1

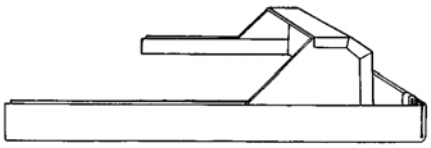

3.3

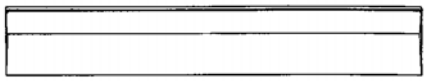

4.1

4.2

4.3

(51) **25-02**
(11) 29276
(21) 1998-31237
(22) 07.10.1998
(15) 15.12.1999
(45) 15.12.1999
(54) Střešní okno a jeho díly
(28) 9
(32) 07.04.1998
(31) MA1998 00392
(33) DK
(73) VELUX INDUSTRI A/S, Soborg, DK;
(72) Lindgren Claes, Farum, DK;
(55)

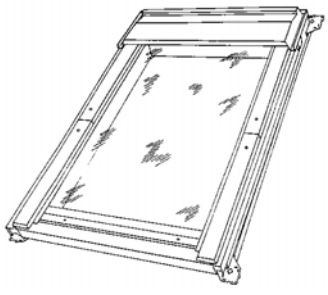

1.1

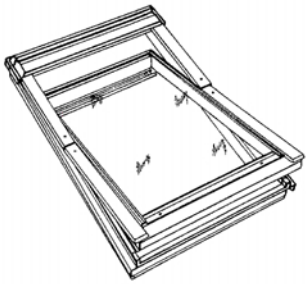

2.1

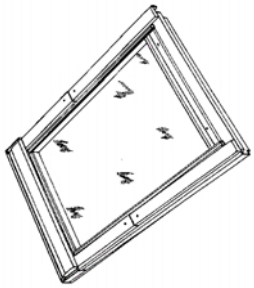

2.2

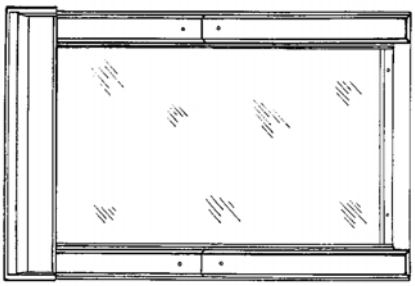

2.3

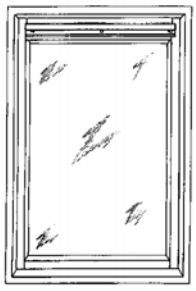

2.4

2.5

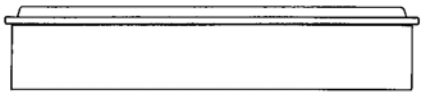

2.6

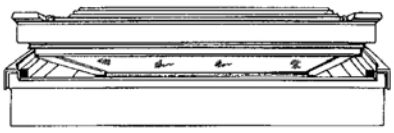

2.7

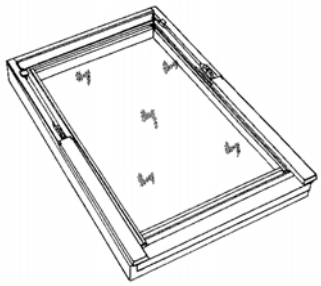

3.1

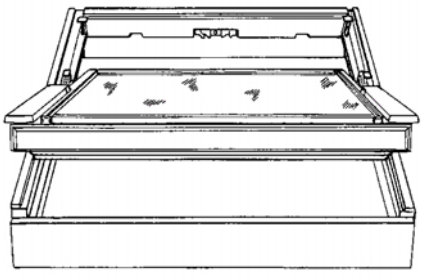

3.2

4.1

4.2

4.3

5.1

5.2

5.3

6.1

6.2

6.3

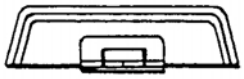

6.4

6.5

7.1

7.2

7.3

8.1

8.2

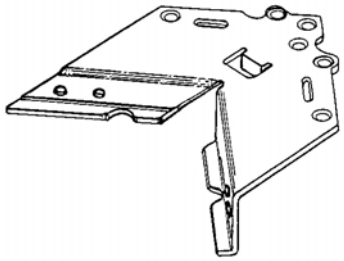

9.1

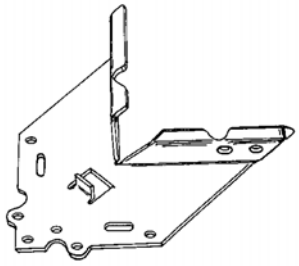

9.2

(51) **25-03**
(11) 29282
(21) 1999-31798
(22) 25.06.1999
(15) 15.12.1999
(45) 15.12.1999
(54) Expoziční pavilon
(28) 1
(73) POJAR Ivan Dr., Dvůr Králové n. L., CZ;
KRICNAR Zdeněk, Hradec Králové, CZ;
(72) Pojar Ivan Dr., Dvůr Králové n. L., CZ;
Kricnar Zdeněk, Hradec Králové, CZ;

(55)

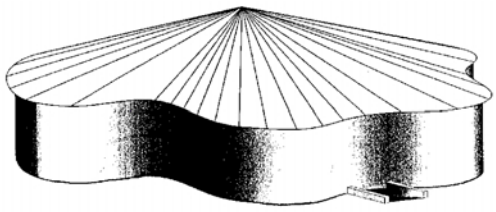

1.1

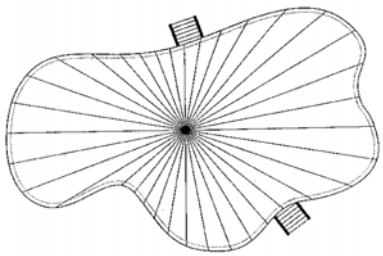

1.2

(51) **26-05**
(11) 29274
(21) 1999-31983
(22) 06.10.1999
(15) 13.12.1999
(45) 13.12.1999
(54) Zapuštěné svítidlo
(28) 2
(32) 08.04.1999
(31) 4 99 03 488.0
(33) DE
(73) TRILUX - LENZE GMBH + CO.KG, Arnsberg, DE;
(72) Grimm Manfred, Arnsberg, DE;
(55)

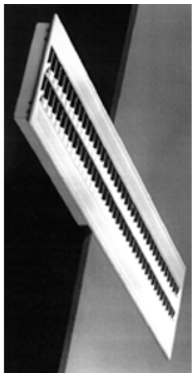

1.1

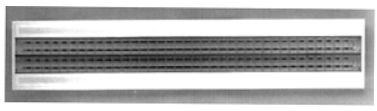

1.4

(55)

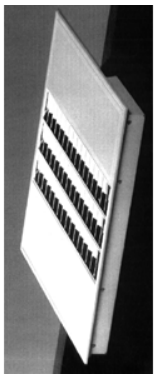

2.1

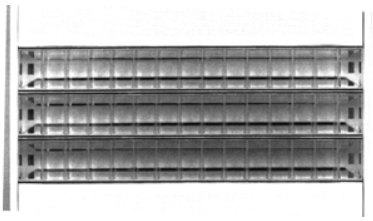

2.4

(51) **26-05**
(11) 29293
(21) 1999-31874
(22) 13.08.1999
(15) 15.12.1999
(45) 15.12.1999
(54) Zářič
(28) 1
(32) 15.02.1999
(31) 4 99 01 490.1
(33) DE
(73) TRILUX-LENZE GMBH+CO.KG, Arnsberg, DE;
(72) Grimm Manfred, Arnsberg, DE;
(55)

1.1

(51) **27-03**
(11) 29250
(21) 1999-31551
(22) 17.02.1999
(15) 13.12.1999
(45) 13.12.1999
(54) Popelník
(28) 2
(73) MEYER Friedhelm, Bremen, DE;
(72) Meyer Friedhelm, Bremen, DE;

1.1

1.2

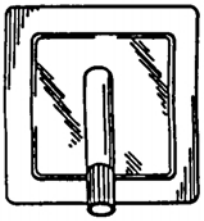

1.3

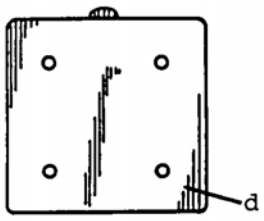

1.4

1.5

1.6

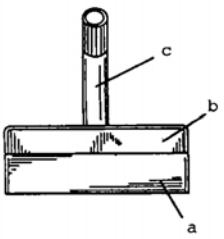

2.1

2.2

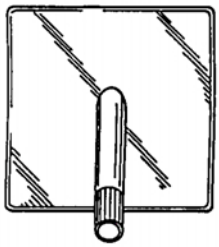

2.3

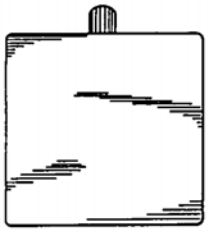

2.4

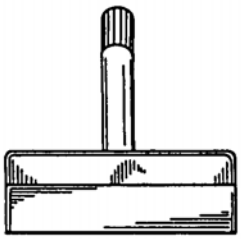

2.5

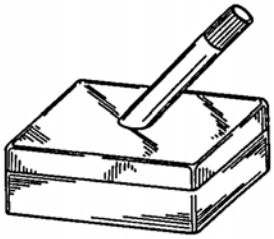

2.6

(51) **27-03**
(11) 29267
(21) 1999-31915
(22) 02.09.1999
(15) 13.12.1999
(45) 13.12.1999
(54) Popelníková dóza
(28) 1
(73) HLINÁKOVÁ Jana, Náchod, CZ;
(72) Hlináková Jana, Náchod, CZ;

(55)

1.1

1.2

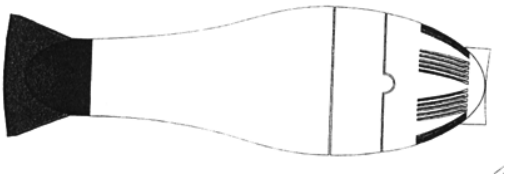

1.3

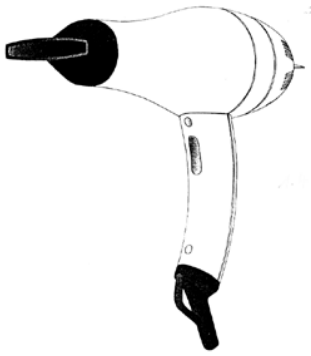

1.4

(51) **28-03**
(11) 29255
(21) 1999-31787
(22) 21.06.1999
(15) 13.12.1999
(45) 13.12.1999
(54) Fén
(28) 2
(32) 21.12.1998
(31) 987415
(33) FR
(73) VELECTA PARAMOUNT, Romorantin, FR;
(72) Deguines Jean-Claude, Clichy, FR;
(55)

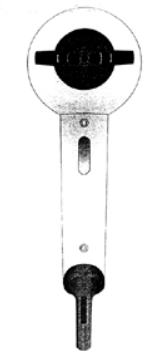

1.5

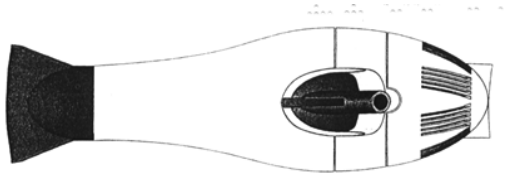

1.1

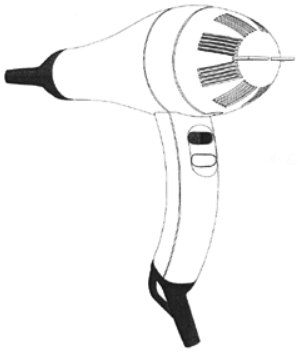

1.6

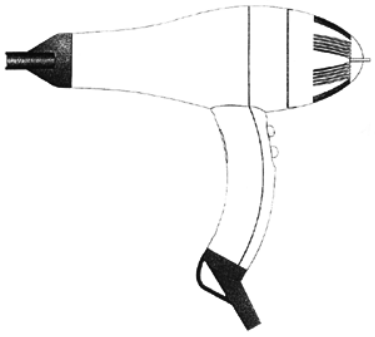

1.2

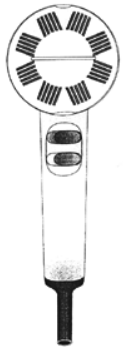

1.7

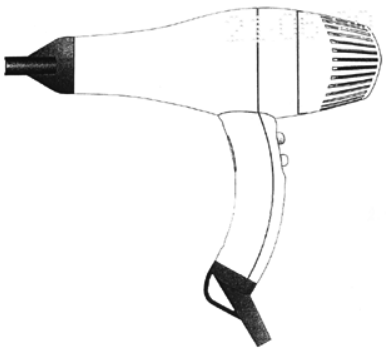

2.1

2.2

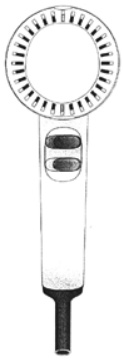

2.3

(51) **29-02**
(11) 29242
(21) 1999-31735
(22) 27.05.1999
(15) 02.12.1999
(45) 02.12.1999
(54) Brzdící dečka výsadkového padáku
(28) 2
(73) MICHAELA MACHARTOVÁ-JOJO WING, Roudnice n.L., CZ;
(72) Machartová Michaela, Roudnice n.L., CZ;
(55)

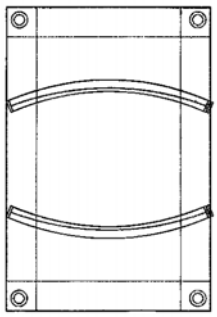

1.1

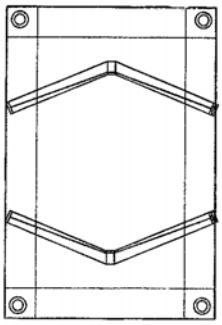

2.1

Seznam majitelů zapsaných průmyslových vzorů

(73)	(11)	(51)
AGENTURA SPORT-KONTAKT V.O.S., Praha, CZ;	29291	11-05
BARTOŠ Jan, Vysoké Mýto, CZ;	29236	06-01
BARTOŠ Jan, Vysoké Mýto, CZ;	29237	06-01
BARTOŠ Jan, Vysoké Mýto, CZ;	29239	06-04
BARTOŠ Jan, Vysoké Mýto, CZ;	29238	06-01
BEIERSDORF AG, Hamburg, DE;	29288	09-01
BOBOŠÍK Pavel ing., Praha, CZ;	29287	07-01
BOBOŠÍK Pavel ing., Praha, CZ;	29286	07-01
BOTANA, A.S., Skuteč, CZ;	29262	21-02
BOTANA, A.S., Skuteč, CZ;	29261	21-02
BULGARI TIME (SWITZERLAND) S.A., Neuchâtel, CH;	29285	10-02
B-Z WORLD PLUS S.R.O., Třinec, CZ;	29245	03-01
COLGATE-PALMOLIVE COMPANY, New York, NY, US;	29271	04-02
COLGATE-PALMOLIVE COMPANY, New York, NY, US;	29270	04-02
DEUTSCHE PRÄZISIONS-VENTIL GMBH, Hattersheim, DE;	29268	09-07
EMA S.R.L., Comunanza, IT;	29273	03-01
ETA A.S., Hlinsko, CZ;	29263	15-05
ETA A.S., Hlinsko, CZ;	29283	15-05
ETA A.S., Hlinsko, CZ;	29264	07-05
FIRMA R.E.V. - PERGLOVÁ, Praha, CZ;	29291	11-05
GAZEL S.R.O., Zlín, CZ;	29280	19-08
GILSON S.A., Villiers le Bel, FR;	29304	24-02
HANSA METALLWERKE AG, Stuttgart, DE;	29294	23-01
HANSA METALLWERKE AG, Stuttgart, DE;	29244	23-01

(73)	(11)	(51)
HLINÁKOVÁ Jana, Náchod, CZ;	29267	27-03
IMPRESS METAL PACKAGING GMBH & CO. OHG, Braunschweig, DE;	29259	09-03
INNA SPOL. S R.O., Ostrava, CZ;	29272	11-04
KALOUSEK Ivan, Železný Brod, CZ;	29279	09-01
KAŠPAR Mojmír, Přerov, CZ;	29247	07-06
KAŠPAR Mojmír, Přerov, CZ;	29248	07-06
KIMBERLY-CLARK WORLDWIDE, INC., Neenah, WI, US;	29302	23-02
KONINKLIJKE PHILIPS ELECTRONICS N.V., Eindhoven, NL;	29256	07-04
KONINKLIJKE PHILIPS ELECTRONICS N.V., Eindhoven, NL;	29246	20-02
KRICNAR Zdeněk, Hradec Králové, CZ;	29282	25-03
KZ SPOL. S R.O., Bratislava, SK;	29240	15-05
LITMAS, S.R.O., Tanvald, CZ;	29254	15-05
LOTTE CONFECTIONERY CO.,LTD., Seoul, KR;	29290	05-06
MEYER Friedhelm, Bremen, DE;	29250	27-03
MICHAELA MACHARTOVÁ-JOJO WING, Roudnice n.L., CZ;	29242	29-02
NOKIA MOBILE PHONES LTD., Espoo, FI;	29281	13-02
NOVOHRADSKÝ Ivo, Dobruška, CZ;	29243	15-99
ORPHIS S.R.O., Brno, CZ;	29278	19-07
PARTNERS, S.R.O., Nové Mesto nad Váhom, SK;	29241	09-01
PIVOVAR ZUBR A.S., Přerov, CZ;	29258	09-01
POJAR Ivan Dr., Dvůr Králové n. L., CZ;	29282	25-03
PRECIOSA FIGURKY,	29299	11-02

S.R.O., Jablonec nad Nisou, CZ;		
PRECIOSA FIGURKY, S.R.O., Jablonec nad Nisou, CZ;	29284	11-02
PRECIOSA - LUSTRY, A.S., Kamenický Šenov, CZ;	29301	11-03
ŘEBÍČEK Tomáš, Frýdek-Místek, CZ;	29297	04-02
SIXTA Jiří Ing., Ostrava, CZ;	29277	09-03
SKALIČAN Igor MUDr., Liberec, CZ;	29269	09-01
SMETANA Jaroslav, Praha, CZ;	29257	25-01
SMRČEK Ladislav, Uherské Hradiště, CZ;	29249	12-07
SMRČKOVÁ Anna, Uherské Hradiště, CZ;	29249	12-07
SOKOL Ladislav, Lanžhot, CZ;	29235	19-06
STREJČEK Vladimír, Praha, CZ;	29295	19-08
ŠEDIVÝ Miloš, Chomutov, CZ;	29265	21-03
ŠEDIVÝ Miloš, Chomutov, CZ;	29266	21-03
ŠPONAR Václav, Praha, CZ;	29296	10-06
THE FOXBORO COMPANY, Foxboro, MA, US;	29292	13-03
THE GOODYEAR TIRE AND RUBBER COMPANY, Akron, OH, US;	29303	12-15
THE GOODYEAR TIRE AND RUBBER COMPANY, Akron, OH, US;	29289	12-15
THE PROCTER & GAMBLE COMPANY, Cincinnati, OH, US;	29253	04-01
THE PROCTER & GAMBLE COMPANY, Cincinnati, OH, US;	29260	09-03
THE SINGER COMPANY N.V., Curacao, AN;	29252	15-06
TIFFANY + BROADWAY, INC. DIV. OF TEXPOL CORPORATION, Houston, TX, US;	29298	03-01
TOPOLŠEK Mario, Praha, CZ;	29300	21-02
TRILUX-LENZE GMBH+CO.KG, Arnsberg, DE;	29293	26-05
TRILUX - LENZE GMBH + CO.KG, Arnsberg, DE;	29274	26-05
VELECTA PARAMOUNT, Romorantin, FR;	29255	28-03
VELUX INDUSTRI A/S, Soborg, DK;	29275	25-02
VELUX INDUSTRI A/S, Soborg, DK;	29251	06-10
VELUX INDUSTRI A/S, Soborg, DK;	29276	25-02

ÚŘEDNÍ ROZHODNUTÍ A OZNÁMENÍ

MK4A, MK4F Zánik patentů a autorských osvědčení uplynutím doby platnosti

(11)	(21)	Int.Cl/(51)	(11)	(21)	Int.Cl/(51)
241698	1984-9216	4/B 41 F 21/04			
243497	1984-9926	4/B 60 B 7/06			
244278	1984-9641	4/C 02 F 3/12			
244338	1984-9177	4/A 61 K 35/78			
244780	1984-9647	4/C 07 C 47/02			
244845	1984-9614	4/A 01 N 25/32			
245075	1984-9110	4/F 42 B 13/18			
247187	1984-9931	4/A 61 K 31/40			
247425	1984-9983	4/B 65 H 54/54			
247832	1984-10322	4/G 01 N 3/50			
248684	1984-9375	4/D 01 H 7/20			
248726	1984-10002	4/C 07 D 417/12			
250242	1984-9320	4/C 07 D 407/12			
250243	1984-9684	4/B 27 K 3/52			
252478	1984-10207	4/C 09 C 1/48			
252479	1984-10587	4/F 16 B 39/286			
254277	1984-9370	4/D 06 B 19/00			
258121	1984-9360	4/H 01 J 29/70			
258469	1984-9510	4/B 32 B 7/06			
264756	1984-10121	4/C 07 C 7/09			
266327	1984-9388	4/C 11 B 9/02			
266565	1984-10204	4/F 42 C 11/06			
270414	1984-10246	4/C 12 C 9/02			
273159	1984-10006	5/F 23 H 17/12			

MM4A, MM4F Zánik patentů a autorských osvědčení nezaplacením ročních poplatků

(11)	(21)	Int.Cl/(51)	(11)	(21)	Int.Cl/(51)
248517	1985-3912	4/A 01 J 7/00	278784	1992-1629	5/E 01 B 9/38
249411	1985-4053	4/F 23 J 3/06	278963	1987-3885	5/B 23 C 1/02
254630	1986-4242	4/C 08 F 236/10	279118	1991-1518	5/B 62 D 49/00
260739	1987-3563	4/C 10 G 45/40	279119	1991-1519	5/B 62 D 49/00
261261	1987-3857	4/C 07 D 403/04	279220	1993-1065	5/B 28 D 1/08
262217	1987-4107	4/G 01 K	279417	1990-2538	6/F 23 H 11/12
262669	1986-3571	4/B 60 T 8/32	279515	1991-1520	6/B 62 D 49/00
264880	1987-3575	4/A 61 K 31/48	279647	1993-2571	6/F 03 D 3/00
266632	1988-3508	4/C 09 B	279850	1994-1225	6/F 23 B 1/38
269255	1988-3266	4/B 01 D 3/14	280007	1994-1322	6/G 01 R 31/14
269271	1988-3707	4/C 07 C	280194	1990-2661	6/A 01 F 29/00
269278	1988-3807	4/C 07 C 99/12	280252	1992-1598	6/E 21 D 11/00
269981	1986-4197	4/A 61 K	280283	1992-1581	6/B 61 D 47/00
271827	1988-3505	5/C 08 L 67/06	280376	1994-1311	6/F 16 D 9/00
274501	1989-2882	5/C 08 L 95/00	280398	1994-1321	6/H 01 F 13/00
274599	1988-3449	5/C 01 F 11/46	281035	1994-1338	6/B 60 R 22/34
275675	1982-4357	5/D 01 H 4/50	281080	1994-1257	6/B 08 B 3/08
275871	1985-3845	5/C 08 C 1/14	281086	1992-1616	6/F 21 M 3/14
276543	1990-2850	5/B 29 C 35/00	281095	1994-1228	6/B 01 J 25/02
276735	1988-3448	5/C 01 F 11/46	281231	1991-1663	6/B 41 F 15/16
276824	1990-2737	5/C 30 B 33/02	281339	1991-1547	6/C 07 C 13/06
277224	1990-2699	5/C 04 B 7/36	281432	1992-1695	6/C 07 C 69/587
277986	1989-3301	5/C 10 B 33/14	281438	1994-1360	6/A 43 D 86/00
278311	1990-2503	5/C 03 C 14/00	281440	1990-2525	6/E 04 B 1/64
278518	1991-1590	5/C 05 G 3/00	281441	1990-2577	6/F 28 F 13/00
278765	1990-2516	5/A 43 B 13/18	281671	1992-1538	6/C 07 D 487/04

281810	1992-3968	6/C 07 D 471/04
281856	1988-3395	6/C 08 F 4/649
281973	1993-2556	7/H 05 B 6/78
281978	1992-1638	6/C 04 B 35/00
282003	1992-1745	6/G 21 C 3/32
282141	1989-3091	6/C 09 K 15/18
282231	1993-2624	6/A 61 K 38/00
282394	1989-3369	6/A 23 D 7/015
282608	1993-1126	6/E 04 G 1/26
282664	1995-3094	6/B 05 D 3/06
282711	1994-1315	6/A 61 F 2/10
282731	1990-2646	6/F 02 C 6/00
283102	1992-1583	6/B 61 D 47/00
283171	1992-1528	6/F 24 D 3/14
283224	1994-1206	6/H 05 K 7/20
283499	1994-1195	6/C 07 D 241/26
283519	1993-1041	6/G 11 B 23/023
283712	1994-1386	6/B 21 C 1/02
283722	1993-986	6/B 01 D 29/66
283785	1992-1496	5/G 06 M 11/00
283794	1990-2825	6/B 03 C 1/247
283846	1994-2918	6/A 61 K 31/40
283883	1994-2981	6/H 01 H 51/12
283884	1995-240	6/H 01 M 2/04
284019	1990-2917	6/G 06 F 13/40
284039	1994-3033	6/C 02 F 1/46
284228	1990-2418	6/F 28 F 1/00
284248	1994-3077	6/G 01 D 21/00
284845	1996-3144	6/H 01 H 50/24
284885	1994-2662	6/A 61 K 38/24
284898	1995-600	6/C 11 D 3/48
284899	1995-1841	6/A 61 K 31/21
284900	1995-2126	6/A 61 M 5/24
284913	1994-2012	6/B 09 B 3/00
284918	1991-342	6/B 65 D 33/02
284921	1996-3354	6/H 01 H 5/12
284938	1996-724	6/B 01 D 47/00
284944	1988-6667	6/B 03 B 5/34
284947	1995-3318	6/B 65 B 35/52

MK1K Zánik užitných vzorů uplynutím doby platnosti

(11)	(21)	Int.Cl/(51)	(11)	(21)	Int.Cl/(51)
387	1993-381	5/C 11 D 3/30	3655	1995-3982	6/H 02 G 3/08
2107	1993-1637	5/A 47 B 47/06	3656	1995-3983	6/H 02 G 3/02
3393	1995-3624	6/B 03 C 5/02	3657	1995-3988	6/B 42 D 15/00
3561	1995-3953	6/A 63 B 67/10	3658	1995-3990	6/F 16 D 3/78
3562	1995-3968	6/A 61 G 5/06	3659	1995-3992	6/E 05 B 17/20
3563	1995-3969	6/B 62 J 13/00	3660	1995-4000	6/B 66 F 7/00
3564	1995-3973	6/B 65 G 65/23	3664	1995-4022	6/A 63 D 7/00
3568	1995-3984	6/A 63 J 11/00	3667	1995-4027	6/H 02 K 11/00
3569	1995-3987	6/G 01 F 15/075	3668	1995-4028	6/E 01 B 29/28
3594	1995-3971	6/B 66 F 9/07	3669	1995-4031	6/B 25 J 15/06
3598	1995-4014	6/E 04 B 1/41	3670	1995-4032	6/F 16 D 55/18
3621	1995-3985	6/B 23 D 15/00	3672	1995-4034	6/A 63 H 33/38
3623	1995-4006	6/A 61 H 3/02	3673	1995-4035	6/E 01 F 9/011
3625	1995-4018	6/C 05 F 11/08	3674	1995-4040	6/G 09 F 7/08
3627	1995-4024	6/A 23 L 1/223	3675	1995-4041	6/F 16 L 47/04
3647	1995-3960	6/E 05 F 1/16	3676	1995-4042	6/G 05 F 3/02
3648	1995-3961	6/B 60 D 1/06	3677	1995-4044	6/B 65 G 53/60
3650	1995-3965	6/E 06 B 9/52	3678	1995-4047	6/F 03 B 13/08
3651	1995-3966	6/G 08 B 29/04	3682	1995-4059	6/A 01 D 34/73
3654	1995-3979	6/B 68 B 1/00	3683	1995-4060	6/F 24 H 3/10

3684	1995-4061	6/E 04 B 2/56
3685	1995-4065	6/F 16 K 1/32
3686	1995-4078	6/B 62 D 1/04
3687	1995-4079	6/B 44 F 1/10
3688	1995-4082	6/D 06 F 5/02
3724	1995-3974	6/A 23 L 1/236
3725	1995-3993	6/E 04 F 13/14
3728	1995-4064	6/F 16 B 13/04
3729	1995-4066	6/E 06 B 5/11
3763	1995-3986	6/E 04 H 13/00
3765	1995-4009	6/H 05 K 5/02
3766	1995-4010	6/E 04 B 7/18
3767	1995-4011	6/H 01 R 4/48
3768	1995-4017	6/B 01 D 35/05
3770	1995-4037	6/A 61 B 19/00
3771	1995-4038	6/A 61 B 19/00
3773	1995-4062	6/E 04 B 9/16
3774	1995-4068	6/E 04 C 2/284
3775	1995-4070	6/B 21 B 31/00
3776	1995-4073	6/A 01 K 53/00
3777	1995-4077	6/E 04 B 1/344
3818	1995-3956	6/B 65 D 85/10
3821	1995-4021	6/A 01 B 15/14
3822	1995-4045	6/A 63 C 5/03
3823	1995-4076	6/G 05 B 19/18
3842	1995-4057	6/F 16 H 39/02
3867	1995-3957	6/A 61 B 17/58
3868	1995-3963	6/A 63 F 7/06
3899	1995-4295	6/E 04 D 7/00
3910	1995-4043	6/B 65 D 19/12
3911	1995-4067	6/E 04 B 2/90
3953	1995-4016	6/E 06 B 1/28
3954	1995-4049	6/G 05 D 16/20
3955	1995-4052	6/A 47 G 7/04
4093	1995-3991	6/B 60 B 21/12
4094	1995-4036	6/F 16 L 55/00
4132	1995-4053	6/B 65 D 47/36
4165	1995-4524	6/A 61 M 16/08
4201	1995-4074	6/B 03 C 1/12
4202	1995-4075	6/B 07 B 4/06
4329	1995-3970	6/E 04 B 1/00
4423	1995-4008	6/C 10 L 1/08
5078	1995-3989	6/G 01 D 13/02
5204	1996-5523	6/C 04 B 18/24

MK4Q Zánik průmyslových vzorů uplynutím doby platnosti

(11)	(21)	Int.Cl/(51)	(11)	(21)	Int.Cl/(51)
21960	1989-22329	5/02-04.04	25482	1994-27485	6/11-02
22061	1989-22429	6/09-05.02	25493	1994-27464	6/03-01
25132	1994-27475	6/11-05.04	25495	1994-27501	6/08-06
25254	1994-27535	6/06-03	25496	1994-27513	6/15-05
25255	1994-27536	6/06-03	25543	1994-27471	6/07-01
25332	1994-27538	6/06-13	25544	1994-27492	6/21-02
25333	1994-27539	6/06-13	25545	1994-27522	6/06-03
25334	1994-27459	6/03-01	25576	1994-27478	6/25-03
25339	1994-27516	6/06-03	25584	1994-27506	6/23-03
25340	1994-27518	6/21-02	25606	1994-27474	6/25-03
25356	1994-27498	6/17-01	25607	1994-27477	6/21-01
25357	1994-27499	6/17-01	25608	1994-27505	6/21-01
25371	1994-27468	6/99-00	25609	1994-27520	6/12-11
25480	1994-27460	6/06-03	25620	1994-27486	6/09-07
25481	1994-27461	6/06-06	25629	1994-27490	6/12-16

25652	1994-27476	6/26-02
25656	1994-27503	6/02-04
25665	1994-27472	6/13-03
25666	1994-27489	6/25-03
25704	1994-27473	6/07-99
25705	1994-27502	6/02-04
25716	1994-27545	6/15-05
25762	1994-27496	6/25-01
25763	1994-27527	6/06-06
25831	1994-27528	6/07-99
25869	1994-27532	6/06-01
25888	1994-27484	6/09-05
25889	1994-27487	6/25-02
25907	1994-27462	6/19-06
25908	1994-27514	6/09-03
25993	1994-27493	6/06-01
26025	1994-27531	6/09-05
26038	1994-27529	6/19-08
26076	1994-27467	6/26-02
26089	1994-27517	6/19-08
26103	1994-27540	6/24-01
26283	1994-27544	6/12-14
26301	1994-27479	6/07-01
26574	1994-27481	6/12-05
26683	1994-27530	6/16-06

MC3K Výmaz užitného vzoru

(11) 2183
(21) 1994-2550
(22) 13.06.1994
(54) Větrací pojistka, zejména pro okna a dveře
Datum výmazu 23.12.1999

(11) 6778
(21) 1997-7145
(22) 15.09.1997
(54) Balení cigaret
Datum výmazu 03.12.1999

Zápisy licenčních smluv do patentového rejstříku pro nabyvatele

(11) 269834
(73) Ranný Mojmír ing. CSc.,
Praha 10, CZ;
MUSILOVÁ Lucie MUDr., Praha 6,
CZ;
Sedláček Jiří ing. CSc.,
Praha 2, CZ;
Souček Jiří ing. CSc., Praha 5,
CZ;
Nabyvatel: Penco spol. s r.o., Radiová 7, 102 32
Praha 10
Druh licence: nevýlučná
Datum uzavření smlouvy: 26.10.1999
Datum zápisu smlouvy: 10.12.1999

(11) 277598
(73) MUSILOVÁ Lucie MUDr., Praha 6,
CZ;
Ranný Mojmír ing. CSc.,
Praha 10, CS;
Nováková Olga doc. ing. CSc.,
Praha 10, CS;
Velebný Vladimír RNDr. CSc.,
Hradec Králové, CS;
Nabyvatel: Penco spol. s r.o., Radiová 7, 102 32
Praha 10
Druh licence: nevýlučná
Datum uzavření smlouvy: 26.10.1999
Datum zápisu smlouvy: 10.12.1999

(11) 279021
(73) BIOREM AG, Baar, CH;
Nabyvatel: ECOCOAL, s.r.o., Výstavní 8, 709 00 Ostrava
Druh licence: nevýlučná
Datum uzavření smlouvy: 20.08.1999
Datum zápisu smlouvy: 02.12.1999

Zápisy licenčních smluv do rejstříku užitných vzorů pro nabyvatele

(11) 4154
(73) TŮMA Jiří Ing. DrSc., Pardubice, CZ;
Nabyvatel: Česká zbrojovka a.s., Svatopluka Čecha 1283, 688 27 Uherský Brod
Druh licence: nevýlučná
Datum uzavření smlouvy: 04.05.1999
Datum zápisu smlouvy: 21.12.1999

(11) 4761
(73) TŮMA Jiří Ing. DrSc., Pardubice, CZ;
Nabyvatel: Česká zbrojovka a.s., Svatopluka Čecha 1283, 688 28 Uherský Brod
Druh licence: výlučná
Datum uzavření smlouvy: 04.05.1999
Datum zápisu smlouvy: 21.12.1999

(11) 8755
(73) GOJNÝ Oldřich, Zlín, CZ;
Nabyvatel: Zlínské tiskárny, a.s., Zelená cesta 1, 760 97 Zlín-Kudlov
Druh licence: nevýlučná
Datum uzavření smlouvy: 01.10.1999
Datum zápisu smlouvy: 13.12.1999

(11) 8903
(73) GOJNÝ Oldřich, Zlín, CZ;
Nabyvatel: Zlínské tiskárny, a.s., Zelená cesta 1, 760 97 Zlín-Kudlov
Druh licence: nevýlučná
Datum uzavření smlouvy: 01.10.1999
Datum zápisu smlouvy: 13.12.1999

ND1K První prodloužení doby platnosti zápisu užitného vzoru

(51) F 17 C 13/12
(11) 3764
(21) 1995-4002
(22) 25.05.1995
(73) Brachaczek Jindřich, Karviná, CZ;
(54) Pojistné zařízení s vypouklou membránou

(51) E 04 F 13/14
(11) 3974
(21) 1995-4294
(22) 17.08.1995
(73) TECHPRO spol. s r. o., Veselí nad Moravou, CZ;
TEVA s.r.o., Vsetín, CZ;
(54) Sklosilikátová deska a zařízení na její výrobu

(51) F 16 G 11/03
(11) 4049
(21) 1995-4429
(22) 19.09.1995
(73) GRÁC Jan, Přerov, CZ;
(54) Spojovací prvek

(51) B 60 B 35/02, 35/08
(11) 4068
(21) 1995-4310
(22) 22.08.1995

(73) KOLAROV a SYN spol. s r.o., Poprad, SK;
(54) Vlečná náprava zejména pro přípojná vozidla

(51) A 61 F 5/14, A 43 B 19/00, 7/22
(11) 4069
(21) 1995-4327
(22) 25.08.1995
(73) Voltr Zdeněk, Tábor, CZ;
(54) Anatomicky tvarovaná vložka do bot

(51) F 16 D 13/02
(11) 4363
(21) 1995-4761
(22) 11.12.1995
(73) AGS JIČÍN A.S., Jičín, CZ;
(54) Výsuvná třecí kotoučová spojka

(51) F 42 B 10/00, 12/00
(11) 4367
(21) 1995-4780
(22) 14.12.1995
(73) Sellier a Bellot a.s., Vlašim, CZ;
(54) Střela pro náboje s okrajovým zápalem

(51) G 09 B 1/02, A 63 F 9/04
(11) 4386
(21) 1995-4622
(22) 08.11.1995
(73) NESTRONIC, spol. s.r.o., Brno, CZ;
Kolbábková Helena, Švábenice, CZ;
(54) Pomůcka pro logopedii a rozvoj slovní zásoby malých dětí

(51) A 01 G 9/04
(11) 4400
(21) 1995-4758
(22) 08.12.1995
(73) Lebiš Petr, Boskovice, CZ;
(54) Zavlažovací miska

(51) A 01 D 34/76, 34/82, F 16 P 5/00, A 01 D 75/18, F 16 D 9/00
(11) 4401
(21) 1995-4760
(22) 11.12.1995
(73) AGS JIČÍN A.S., Jičín, CZ;
(54) Pojistka rotačních žacích nožů travních sekaček

(51) B 65 H 75/02, 75/24
(11) 4414
(21) 1995-4803
(22) 18.12.1995
(73) SEKON, s.r.o., Zlín, CZ;
(54) Navíjecí cívka

(51) E 05 C 9/04, 9/12
(11) 4415
(21) 1995-4804
(22) 18.12.1995
(73) C+C PRAHA, spol. s r.o., Praha, CZ;
(54) Zajištění bezpečnostní mříže

(51) F 24 J 3/08, F 24 D 17/00
(11) 4421
(21) 1995-4840
(22) 27.12.1995
(73) SÝKOROVÁ Věra, Děčín, CZ;
SÝKORA Ondřej Ing., Jablonec nad Nisou, CZ;
STAŇKOVÁ Milena MUDr., Havlíčkův Brod, CZ;
(54) Zařízení k přípravě teplé užitkové vody

(51) A 23 L 2/02, 1/302
(11) 4456
(21) 1995-4682
(22) 20.11.1995
(73) Alservice, s.r.o., Praha 9, CZ;
(54) Potravinový doplněk na bázi šťávy z červené řepy a mrkve

(51) B 25 B 23/08, 23/10
(11) 4469
(21) 1995-4723
(22) 29.11.1995
(73) Rohm Ladislav, Bratislava, SK;
(54) Přípravek na přidržení šroubu na hrotě pracovní části šroubováku

(51) E 01 B 19/00
(11) 4491
(21) 1995-4844
(22) 27.12.1995
(73) Komerční železniční výzkum spol. s r.o., Praha 6 - Suchdol, CZ;
AB Zlín spol. s r.o., Zlín, CZ;
Dopravní stavby Praha spol. s r.o., Brno -Líšeň, CZ;
(54) Zařízení pro snížení hluku kolejnice

(51) B 01 D 17/028, C 02 F 1/40, B 01 D 17/02
(11) 4517
(21) 1995-4791
(22) 15.12.1995
(73) EKONA s r.o., Liberec l, CZ;
(54) Kontinuální odlučovač ropných látek

(51) E 04 B 1/14, 1/12, 1/04, 1/02
(11) 4540
(21) 1995-4739
(22) 04.12.1995
(73) Popek Miloslav, Ledeč nad Sázavou, CZ;
Popek Zdeněk, Světlá nad Sázavou, CZ;
(54) Samonosný stavební člen

(51) C 08 L 95/00, C 08 K 3/36, C 08 K 3/22
(11) 4541
(21) 1995-4753
(22) 08.12.1995
(73) Slánský Stanislav, Horní Počáply, CZ;
(54) Izolační hmota

(51) F 41 A 9/79, B 25 C 1/16
(11) 4543
(21) 1995-4822
(22) 21.12.1995
(73) Sellier a Bellot a.s., Vlašim, CZ;
(54) Páskový zásobník pro nábojky do vstřelovacích přístrojů

(51) B 42 D 15/04
(11) 4544
(21) 1995-4823
(22) 21.12.1995
(73) Sliva Viktor, Brno, CZ;
(54) Reliéfní obraz, např. pohlednice

(51) G 01 K 1/20,1/22
(11) 4552
(21) 1996-4912

(22) 24.01.1996
(73) Laštovička Zdeněk Ing., Brno, CZ;
(54) Zařízení ke tvorbě bublin

(51) C 02 F 3/28
(11) 4557
(21) 1996-4936
(22) 01.02.1996
(73) Vítkovice a.s., Ostrava, CZ;
(54) Anaerobní reaktor

(51) B 23 C 5/18, 5/20
(11) 4576
(21) 1995-4851
(22) 29.12.1995
(73) Nadrchal Miloslav, Roztoky u Prahy, CZ;
(54) Ruční fréza, zvláště pro opracování sedel ventilů v hlavách válců spalovacích motorů

(51) F 16 P 1/00
(11) 4578
(21) 1996-4864
(22) 05.01.1996
(73) Gebr. Hennig GmbH, Ismaning, DE;
(54) Skládatelné ochranné pokrytí

(51) B 27 L 7/00, 7/02, 7/04
(11) 4582
(21) 1996-4948
(22) 02.02.1996
(73) Sypták Karel, Hošťálková, CZ;
(54) Štípací rotační stroj pro zpracování dřevní hmoty

(51) C 02 F 1/40
(11) 4588
(21) 1996-4892
(22) 17.01.1996
HORÁKOVÁ Dana RNDr. CSc., Brno, CZ;
(73) ŠTANCL František, Telč, CZ;
(54) Zařízení k čištění odpadní vody, zejména z kuchyňských a potravinářských provozů

(51) G 09 F 15/00, 1/10
(11) 4599
(21) 1996-4858
(22) 04.01.1996
HOUDEK + HOUDEK S.R.O., Osek u Rokycan č. 364, CZ;
(73) ČTZ KRALOVICE s.r.o., Kralovice, CZ;
(54) Reklamní stojan

(51) A 63 F 7/00, 7/02, 7/36
(11) 4606
(21) 1996-4968
(22) 08.02.1996
(73) Nálevka Václav, Hradec Králové, CZ;
(54) Sjezdová dráha

(51) A 63 F 7/00, 7/02, 7/36
(11) 4607
(21) 1996-4969
(22) 08.02.1996
(73) Nálevka Václav, Hradec Králové, CZ;
(54) Sjezdová dráha

(51) A 63 F 7/00, 7/02, 7/36
(11) 4608
(21) 1996-4970
(22) 08.02.1996
(73) Nálevka Václav, Hradec Králové, CZ;
(54) Sjezdová dráha

(51) E 01 C 11/22, 11/00
(11) 4635
(21) 1995-4830
(22) 21.12.1995
(73) REVERDO DANIEL BEAUDOUX, Eglisolles, FR;
(54) Zařízení pro odvádění dešťových vod

(51) E 03 F 5/04, 5/06
(11) 4665
(21) 1995-4835
(22) 22.12.1995
(73) Vlček, s.r.o., Plzeň, CZ;
(54) Horská vpusť

(51) E 02 D 29/14, E 03 F 5/02
(11) 4666
(21) 1995-4836
(22) 22.12.1995
(73) Vlček, s.r.o., Plzeň, CZ;
(54) Půlený šachtový poklop s rámem

(51) E 03 F 5/046, 5/04
(11) 4667
(21) 1995-4837
(22) 22.12.1995
(73) Vlček, s.r.o., Plzeň, CZ;
(54) Obrubníková kanálová vpusť rovná

(51) E 06 B 3/46, 3/92
(11) 4668
(21) 1996-4888
(22) 16.01.1996
(73) Šímo Michal, Brno, CZ;
(54) Skládací dveře

(51) A 01 G 25/00
(11) 4678
(21) 1996-4979
(22) 12.02.1996
(73) Šustr Radomír, Uherské Hradiště, CZ;
(54) Pojízdný zahradní postřikovač

(51) E 04 F 13/00, E 04 B 9/18, 9/22
(11) 4702
(21) 1996-4947
(22) 02.02.1996
(73) ČESKÁ SLAVONIA S.R.O., Praha, CZ;
(54) Nosná spodní konstrukce pro závěsné fasády

(51) E 01 B 35/00
(11) 4855
(21) 1996-5094
(22) 12.03.1996
(73) Štěpán Zdeněk, Brno, CZ;
(54) Konzolová zajišťovací značka

(51) G 01 N 3/08, 3/10
(11) 4909
(21) 1996-5289
(22) 03.05.1996
(73) TATRA, a.s., Kopřivnice, CZ;
ELKOSO spol. s.r.o., Brno, CZ;
(54) Zařízení k měření vlastností slévárenských formovacích směsí

(51) B 65 D 27/00
(11) 4956

(21) 1995-4814
(22) 20.12.1995
(73) Krkonošské papírny a.s., Hostinné, CZ;
(54) Poštovní obálka

(51) A 63 F 9/04, 3/00
(11) 4987
(21) 1995-4767
(22) 11.12.1995
(73) Kos Vladimír Ing., Lužná, CZ;
(54) Hrací kostka pro společenské hry

(51) B 25 B 3/00
(11) 5028
(21) 1996-5119
(22) 15.03.1996
(73) Hrbáček Kamil, Praha 9, CZ;
(54) Přídavné zařízení pro stahovací svěrku, například truhlářskou svěrku

(51) A 47 L 5/28
(11) 5116
(21) 1996-5021
(22) 22.02.1996
(73) ETA a.s., Hlinsko, CZ;
(54) Držadlo vysavače prachu

(51) B 62 D 7/18
(11) 5264
(21) 1996-5493
(22) 26.06.1996
(73) TATRA a.s., Kopřivnice, CZ;
(54) Uložení otočného čepu kola

(51) A 47 L 9/02, 11/38
(11) 5300
(21) 1996-5536
(22) 09.07.1996
(73) ETA a.s., Hlinsko, CZ;
(54) Hubice na mytí oken

(51) A 61 H 33/12
(11) 5406
(21) 1996-5834
(22) 09.10.1996
(73) ETA a.s., Hlinsko, CZ;
(54) Zařízení pro inhalaci a saunu obličeje

(51) C 02 F 5/02, 1/42, 1/461
(11) 5497
(21) 1996-5876
(22) 17.10.1996
(73) SLUŽBYT S.R.O., Svidník, SK;
(54) Zařízení pro úpravu vody

(51) A 47 L 9/10
(11) 5567
(21) 1996-5755
(22) 17.09.1996
(73) ETA a.s., Hlinsko, CZ;
(54) Zařízení pro signalizaci plnosti prachového filtru elektrického vysavače

(51) B 42 D 7/00, 17/00
(11) 5568
(21) 1996-5760
(22) 17.09.1996
(73) NESMĚRÁK Martin RNDr., Praha, CZ;
(54) Periodická tiskovina

(51) A 47 L 9/28
(11) 5608
(21) 1996-6001
(22) 20.11.1996
(73) ETA A.S., Hlinsko, CZ;
(54) Zařízení pro přenos podtlakového signálu ze sacího prostoru do podtlakového čidla u elektrického vysavače prachu

(51) A 47 L 9/28
(11) 5763
(21) 1996-5909
(22) 30.10.1996
(73) ETA A.S., Hlinsko, CZ;
(54) Ovládací panel elektrického vysavače prachu

(51) A 23 L 2/52, 2/00, 2/02, C 02 F 1/68
(11) 6322
(21) 1997-6650
(22) 06.12.1995
(73) STOJAN Lubomír Ing., České Budějovice, CZ;
(54) Podzemní a povrchová pitná voda, zejména balená pitná voda, a nealkoholický, džusový nebo iontový nápoj

(51) D 04 B 9/46, 15/00
(11) 8351
(21) 1998-8786
(22) 15.12.1995
(73) NEW GEN. S.R.O., Třebíč, CZ;
(54) Zařízení okrouhlého pletacího stroje

ND1K Druhé prodloužení doby platnosti zápisu užitného vzoru

(51) E 21 F 17/12
(11) 62
(21) 1992-78
(22) 30.11.1992
(73) Vědeckovýzkumný uhelný ústav, a.s., Ostrava-Radvanice, CZ;
(54) Odlehčené hrázové dveře pro důlní hrázové objekty

(51) C 02 F 11/12, E 03 F 5/10
(11) 147
(21) 1992-246
(22) 30.12.1992
(73) Rozkydálek Jiří ing. CSc., Brno, CZ;
(54) Lamelový blok trubkového protiproudého usazováku

(51) B 60 D 7/14
(11) 235
(21) 1993-366
(22) 21.12.1992
(73) TERRIER CAR SPOL. S R.O., Kutná Hora, CZ;
(54) Řídící zařízení kol přední a zadní nápravy vozidla

(51) B 65 D 1/26, 6/02
(11) 540
(21) 1992-209
(22) 28.12.1992
(73) Východočeské papírny, a.s., Lanškroun, CZ;
(54) Obal na mycí pastu a jiné kosmetické výrobky

(51) A 61 N 2/00, 2/02, 2/04
(11) 548
(21) 1993-356
(22) 28.01.1993
(73) BUČEK Zdeněk ing., Rožnov pod Radhoštěm, CZ;
(54) Přístroj pro magnetoterapii pulzním magnetickým polem

(51) E 05 B 19/26
(11) 869
(21) 1993-1036
(22) 01.07.1993
(73) Kalous Jan, Praha 2, CZ;
(54) Výkovek pro dozický, trezorový, motýlkový a nábytkový klíč

(51) F 16 L 55/10, 55/17
(11) 1162
(21) 1993-1063
(22) 30.12.1992
(73) Vainer Vladimír ing., Praha 4, CZ;
(54) Dělená objímka s nosnou výplní

(51) C 10 L 1/06 09.03.94s1123V
(11) 1676
(21) 1993-1236
(22) 30.08.1993
(73) Anděl Miroslav, Mladoňovice 118, CZ;
(54) Palivo pro vznětové motory

(51) A 47 L 9/10
(11) 3157
(21) 1994-2689
(22) 13.07.1994
(73) ETA a.s., Hlinsko, CZ;
(54) Uchycení mikrofiltru ve výfukovém otvoru vysavače prachu

(51) B 61 D 19/02, B 60 J 5/12, E 05 F 15/14
(11) 4115
(21) 1995-4526
(22) 16.12.1992
(73) VÚKV a.s., Praha 5, CZ;
(54) Zařízení pro pohon a jištění dveří dopravních prostředků

ND4Q První prodloužení doby platnosti zápisu průmyslového vzoru

(51) 25-04
(11) 25403
(21) 1994-27896
(22) 15.11.1994
(54) Sloupky pro schodiště a terasová zábradlí

(51) 14-99
(11) 25507
(21) 1994-27959
(22) 09.12.1994
(54) Rezonanční válcový pohlcovač hluku

(51) 23-04
(11) 25616
(21) 1994-27967
(22) 14.12.1994
(54) Oběžné kolo

(51) 12-08
(11) 25626
(21) 1994-28004
(22) 29.12.1994
(54) Víceúčelové nákladní vozidlo

(51) 11-02
(11) 25644
(21) 1994-27966
(22) 14.12.1994
(54) Závěsné figurky

(51) 09-01
(11) 25647
(21) 1994-28002
(22) 28.12.1994
(54) Kontejner

(51) 08-05
(11) 25849
(21) 1994-27998
(22) 27.12.1994
(54) Trubkový svěrák

(51) 21-01
(11) 25863
(21) 1995-28155
(22) 23.02.1995
(54) Hračky - kráčející zvířátka

(51) 09-09
(11) 25884
(21) 1994-27881
(22) 08.11.1994
(54) Odpadkový koš

(51) 12-05
(11) 25885
(21) 1994-27978
(22) 19.12.1994
(54) Čelní vysokozdvižný vozík

(51) 23-01
(11) 25942
(21) 1994-27930
(22) 28.11.1994
(54) Ventil

(51) 25-01
(11) 26000
(21) 1994-27995
(22) 27.12.1994
(54) Střešní taška - bobrovka

(51) 09-03
(11) 26017
(21) 1995-28069
(22) 26.01.1995
(54) Dóza pro rozdělovač tablet

(51) 09-03
(11) 26018
(21) 1995-28070
(22) 26.01.1995
(54) Destička pro vložku rozdělovače tablet

(51) 02-07
(11) 26033
(21) 1995-28068
(22) 26.01.1995
(54) Nitěné knoflíky

(51) 09-03
(11) 26059
(21) 1995-28087
(22) 03.02.1995
(54) Krabice

(51) 09-01
(11) 26060
(21) 1995-28093
(22) 06.02.1995
(54) Dávkovač kapaliny

(51) 21-02
(11) 26180
(21) 1995-28242
(22) 22.03.1995
(54) Kondiční zátěž

(51) 19-06
(11) 26189
(21) 1994-28005
(22) 29.12.1994
(54) Nástroj na psaní

(51) 12-08
(11) 26260
(21) 1995-28186
(22) 28.02.1995
(54) Autobus

(51) 09-01
(11) 26365
(21) 1995-28268
(22) 31.03.1995
(54) Uzavřená nádoba

(51) 09-01
(11) 26366
(21) 1995-28269
(22) 31.03.1995
(54) Uzavřená nádoba

(51) 02-02
(11) 26785
(21) 1995-28749
(22) 27.10.1995
(54) Stejnokroj pro příslušníky Armády České republiky

(51) 11-03
(11) 27007
(21) 1995-28748
(22) 27.10.1995
(54) Symbolika pro příslušníky Armády České republiky

ND4Q Druhé prodloužení doby platnosti zápisu průmyslového vzoru

(51) 09-05.05
(11) 22749
(21) 1989-22865
(22) 13.12.1989
(54) Plošné uspořádání námětu, barev a písma na obalu pro autobrzdovéhadice vozů ŠKODA a VAZ

PD4A Převod práv a ostatní změny majitelů patentů

(11) 249392
(21) 1985-2128
(73) T.E.S.L.A. CZ, S.R.O., Praha, CZ;

(11) 253166
(21) 1985-9218
(73) T.E.S.L.A. CZ, S.R.O., Praha, CZ;

(11) 255574
(21) 1985-5999
(73) T.E.S.L.A. CZ, S.R.O., Praha, CZ;

(11) 255667
(21) 1986-2589
(73) T.E.S.L.A. CZ, S.R.O., Praha, CZ;

(11) 255668
(21) 1986-2590
(73) T.E.S.L.A. CZ, S.R.O., Praha, CZ;

(11) 261365
(21) 1985-7318
(73) T.E.S.L.A. CZ, S.R.O., Praha, CZ;

(11) 262551
(21) 1985-9217
(73) T.E.S.L.A. CZ, S.R.O., Praha, CZ;

(11) 264521
(21) 1986-5552
(73) T.E.S.L.A. CZ, S.R.O., Praha, CZ;

(11) 268414
(21) 1987-7903
(73) T.E.S.L.A. CZ, S.R.O., Praha, CZ;

(11) 269246
(21) 1988-2065
(73) T.E.S.L.A. CZ, S.R.O., Praha, CZ;

(11) 271908
(21) 1988-6557
(73) T.E.S.L.A. CZ, S.R.O., Praha, CZ;

(11) 275553
(21) 1989-2419
(73) T.E.S.L.A. CZ, S.R.O., Praha, CZ;

(11) 275971
(21) 1989-7162
(73) T.E.S.L.A. CZ, S.R.O., Praha, CZ;

(11) 276723
(21) 1987-2021
MITSUI CHEMICALS, INC., Tokyo, JP;
(73) TOYO ENGINEERING CORPORATION, Tokyo, JP;

(11) 278142
(21) 1989-6181
(73) T.E.S.L.A. CZ, S.R.O., Praha, CZ;

(11) 278373
(21) 1989-4096
(73) T.E.S.L.A. CZ, S.R.O., Praha, CZ;

(11) 279021
(21) 1992-1157
(73) BIOREM AG, Baar, CH;

(11) 280104
(21) 1989-5447
(73) T.E.S.L.A. CZ, S.R.O., Praha, CZ;

(11) 280105
(21) 1989-5448
(73) T.E.S.L.A. CZ, S.R.O., Praha, CZ;

(11) 280222
(21) 1989-5449
(73) T.E.S.L.A. CZ, S.R.O., Praha, CZ;

(11) 281301
(21) 1993-1465
(73) NOVOMATIC AG, Gumpoldskirchen, AT;

(11) 281519
(21) 1989-311
(73) T.E.S.L.A. CZ, S.R.O., Praha, CZ;

(11) 281774
(21) 1992-3816
(73) T.E.S.L.A. CZ, S.R.O., Praha, CZ;

(11) 282370
(21) 1994-2474
(73) ÖSTERREICHISCHE HERAKLITH GMBH, Fürnitz, AT;

(11) 282563
(21) 1995-435
(73) ÖSTERREICHISCHE HERAKLITH GMBH, Fürnitz, AT;

(11) 284855
(21) 1994-2863
(73) DSM N.V., Heerlen, NL;

(11) 284886
(21) 1997-2615
(73) TRENCH AUSTRIA GMBH, Leonding, AT;

(11) 285040
(21) 1995-898
(73) LAFARGE BRAAS ROOFING ACCESSORIES GMBH & CO. KG., Oberursel, DE;

(11) 285387
(21) 1995-2635
(73) LAFARGE BRAAS ROOFING ACCESSORIES GMBH & CO. KG., Oberursel, DE;

PD1K Převod práv a ostatní změny majitelů užitných vzorů

(11) 4599
(21) 1996-4858
(73) HOUDEK + HOUDEK S.R.O., Osek u Rokycan č. 364, CZ; ČTZ KRALOVICE s.r.o., Kralovice, CZ;

(11) 4635
(21) 1995-4830
(73) REVERDO DANIEL BEAUDOUX, Eglisolles, FR;

(11) 4907
(21) 1996-5283
(73) FAPROS DRUŽSTVO, Brušperk, CZ;

(11) 6771
(21) 1997-6848
(73) GALENOS SPOL. S R.O., Košice, SK;

(11) 7768
(21) 1998-8244
(73) WINSTON PRODUCTION, S.R.O., Brno, CZ;

(11) 8064
(21) 1998-8602
(73) TEXTILMA AG, FORSCHUNGSINSTITUT, Hergiswil, CH;

(11) 8277
(21) 1998-8339
(73) APA - PRAHA, S.R.O., Praha, CZ;

(11) 8307
(21) 1998-8769
(73) TERCO, SPOL. S R.O., Praha, CZ;

(11) 8319
(21) 1999-8869
(73) TERCO, SPOL. S R.O., Praha, CZ;

(11) 8345
(21) 1998-8711
(73) SEV LITOVEL, S.R.O., Litovel, CZ;

(11) 8540
(21) 1999-9037
(73) TERCO, SPOL. S R.O., Praha, CZ;

(11) 8541
(21) 1999-9038
(73) TERCO, SPOL. S R.O., Praha, CZ;

(11) 8824
(21) 1999-9271
(73) FILGAS Jaroslav, Havířov, CZ;

(11) 8915
(21) 1999-9495
(73) TERCO, SPOL. S R.O., Praha, CZ;

(11) 8916
(21) 1999-9497
(73) TERCO, SPOL. S R.O., Praha, CZ;

(11) 9043
(21) 1999-9496
(73) TERCO, SPOL. S R.O., Praha, CZ;

(11) 9045
(21) 1999-9526
(73) TERCO, SPOL. S R.O., Praha, CZ;

(11) 9046
(21) 1999-9527
(73) TERCO, SPOL. S R.O., Praha, CZ;

(11) 9363
(21) 1999-9994
(73) HRABĚ Stanislav Ing. CSc.,
Praha, CZ;
SEIDL Kamil Ing., Praha, CZ;

PD4Q Převod práv a ostatní změny majitelů průmyslových vzorů

(11) 28253
(21) 1997-30586
(73) WILLING INDUSTRY, A.S., Krupina,
SK;
KERAMETAL, A.S., Bratislava,
SK;

(11) 28681
(21) 1998-31303
(73) TEXTILMA AG, FORSCHUNGSINSTITUT,
Hergiswil, CH;

(11) 28812
(21) 1999-31455
(73) TERCO, SPOL. S R.O., Praha, CZ;

(11) 28958
(21) 1998-31393
(73) TERCO, SPOL. S R.O., Praha, CZ;

(11) 28961
(21) 1999-31430
(73) KREMSER Konrad, Wiesen, AT;
OZSKO Zoltán, Wiener Neustadt,
AT;
ŠVEJCAR Petr Ing., Praha, CZ;
ŠVEJCAR Jan Ing., Praha, CZ;

(11) 28969
(21) 1999-31511
(73) TERCO, SPOL. S R.O., Praha, CZ;

(11) 28970
(21) 1999-31512
(73) TERCO, SPOL. S R.O., Praha, CZ;

(11) 28971
(21) 1999-31513
(73) TERCO, SPOL. S R.O., Praha, CZ;

(11) 29003
(21) 1999-31510
(73) TERCO, SPOL. S R.O., Praha, CZ;

(11) 29009
(21) 1999-31766
(73) TERCO, SPOL. S R.O., Praha, CZ;

(11) 29016
(21) 1999-31431
(73) TERCO, SPOL. S R.O., Praha, CZ;

(11) 29057
(21) 1999-31663
(73) DEWTEX CS-SPOL. S R.O., Trutnov,
CZ;

QA9A Nabídka licence

(73) Vítkovice a. s., Ostrava 6, CZ;
(11) 286120
(54) Válcovací stolice profilů trio v kazetovém uspořádání

(73) VÍTKOVICE, A. S., Ostrava, CZ;
(11) 286133
(54) Zařízení pro polohové hydraulické nastavování, vyvažování a výměnu válců válcovacích stolic

(73) VÍTKOVICE, A. S., Ostrava, CZ;
(11) 286192
(54) Algoritmus pro plynulé řízení pojezdu vozidel, zejména kolejových, uložených na nejméně čtyřech podporách

OPRAVY

Patent **č. 280 809** , jehož zánik byl zveřejněn ve Věstníku č. 9/1999 zůstává nadále v platnosti.

Patent **č. 278 254** , jehož zánik byl zveřejněn ve Věstníku č. 12/1999 zůstává nadále v platnosti.

Změny v rejstříku patentových zástupců (ustanovení § 7 zákona 237/1991 Sb.)

Z rejstříku patentových zástupců byli ke dni 1.1.2000 **vyškrtnuti:**

Milan Beneš	reg. č. 178	
Mgr. Stanislav Frank	reg. č. 319	
Pavla Vlčková	reg. č. 235	
Miroslav Ullrich	reg. č. 271	na dobu do 22.12.2000

Do rejstříku patentových zástupců byly dne 3.1.2000 **zapsáni:**

Ing. Zdeněk Janík	reg. č. 323
Ing. Václav Krmenčík	reg. č. 321
Ing. Jana Reichlová	reg. č. 322
Ing. Zdeněk Valečko	reg. č. 320

PŘEHLED
zveřejněných přihlášek ochranných známek

Číselný přehled

75147, 82839, 91428, 91519, 93349, 93350, 104583, 105025, 109261, 112810, 114051, 116575, 120607, 120608, 124113, 125005, 125612, 125776, 126685, 126996, 127208, 127856, 128269, 128390, 128391, 128612, 128684, 128847, 128931, 130281, 130395, 130397, 130400, 130741, 131175, 131242, 131409, 131661, 131879, 131882, 132443, 132459, 132533, 132534, 132549, 132551, 132552, 132584, 132585, 132624, 132650, 132863, 133151, 133485, 133672, 134043, 134064, 134257, 134692, 134742, 134982, 134983, 134984, 134985, 134986, 134987, 135029, 135079, 135086, 135282, 135488, 135573, 135638, 135640, 135688, 135722, 135867, 135930, 135939, 136050, 136153, 136154, 136184, 136230, 136286, 136386, 136401, 136402, 136488, 136502, 136518, 136529, 136531, 136532, 136533, 136727, 137175, 137196, 137210, 137264, 137268, 137329, 137355, 137356, 137357, 137358, 137372, 137373, 137607, 137620, 137621, 137644, 137647, 137648, 137750, 137770, 137773, 137860, 137891, 137919, 138018, 138081, 138087, 138166, 138173, 138217, 138221, 138235, 138315, 138342, 138346, 138379, 138387, 138402, 138424, 138441, 138491, 138492, 138596, 138651, 138686, 138698, 138713, 138714, 138764, 138819, 138820, 138822, 138863, 138906, 138969, 138983, 138999, 139005, 139010, 139053, 139055, 139062, 139103, 139183, 139226, 139235, 139424, 139471, 139482, 139483, 139484, 139485, 139486, 139487, 139488, 139489, 139530, 139531, 139532, 139537, 139584, 139611, 139621, 139648, 139651, 139652, 139659, 139691, 139692, 139693, 139704, 139705, 139719, 139720, 139842, 139843, 139868, 139869, 139899, 139900, 139903, 139906, 139915, 139916, 139922, 139964, 139965, 139966, 139967, 139968, 139969, 140043, 140044, 140045, 140050, 140051, 140052, 140070, 140071, 140081, 140090, 140091, 140098, 140104, 140134, 140135, 140136, 140164, 140165, 140166, 140171, 140174, 140175, 140178, 140192, 140217, 140218, 140219, 140220, 140242, 140243, 140244, 140245, 140246, 140247, 140248, 140249, 140250, 140251, 140257, 140274, 140275, 140289, 140290, 140295, 140304, 140312, 140313, 140319, 140321, 140328, 140329, 140330, 140332, 140333, 140345, 140346, 140382, 140383, 140384, 140385, 140393, 140398, 140417, 140431, 140432, 140443, 140450, 140502, 140512, 140513, 140593, 140594, 140595, 140615, 140624, 140625, 140628, 140632, 140634, 140637, 140639, 140671, 140672, 140673, 140674, 140675, 140677, 140678, 140679, 140680, 140681, 140704, 140732, 140794, 140795, 140804, 140819, 140822, 140833, 140834, 140835, 140836, 140837, 140855, 140858, 140859, 140860, 140887, 140888, 140922, 140923, 140989, 140995, 141030, 141031, 141033, 141042, 141189, 141190, 141221, 141222, 141223, 141249, 141251, 141267, 141272, 141279, 141280, 141304, 141320, 141322, 141323, 141368, 141434, 141435, 141436, 141438, 141476, 141478, 141490, 141502, 141522, 141523, 141637, 141641, 141642, 141645, 141653, 141679, 141712, 141730, 141735, 141736, 141739, 141741, 141743, 141766, 141772, 141811, 141831, 141840, 141853, 141951, 141956, 141957, 141961, 141962, 142004, 142007, 142040, 142041, 142046, 142047, 142073, 142098, 142099, 142102, 142106, 142108, 142113, 142117, 142145, 142167, 142201, 142202, 142240, 142241, 142267, 142279, 142280, 142413, 142425, 142438, 142452, 142453, 142467, 142483, 142499, 142518, 142555, 142557, 142565, 142576, 142585, 142594, 142610, 142652, 142685, 142686, 142864, 143293, 143408, 143409, 143423, 143424, 143920, 143921, 144500, 144998, 145019, 146092, 146221, 146256, 146772, 146832, 147172, 148185, 148186, 148428, 148563, 148707, 148709, 148797, 148802, 148832, 149021, 149063, 149078, 149198, 149199, 149239, 149240, 149397, 149410, 149563, 150065

Zveřejněné přihlášky ochranných známek

(210) **O 75147**
(220) 18.02.93
(320) 18.02.93
(511) 6, 17, 19, 37, 42
(540)

FASTHERM

(510) (6) stavební materiál z válcovaného a litého kovu, zámečnické výrobky, kovové roury, hřebíky a šrouby, kovové kabely a neelektrické dráty; (17) folie, desky a tyče z plastických hmot, hmoty izolační a těsnící, izolace elektrické, tepelné a zvukové, nekovové hadice; (19) stavební materiál, kámen přírodní a umělý, cement, vápno, malta, sádra, štěrk, kameninové a cementové roury, polorozpracované řezivo - trámy, prkna, dřevěné panely, překližky, stavební skla; (37) inženýrská činnost v oblasti stavebnictví, činnost stavitele; (42) poradenská činnost v oblasti stavebnictví.
(730) **Fastherm, spol. s r.o.**, Velehradská 4, Praha 3, Česká republika
(740) Ing. Král Jiří, patentový zástupce, Štěpánská 45, Praha 1

---

(210) **O 82839**
(220) 20.09.93
(320) 20.09.93
(511) 3
(540)

FIX

(510) (3) čistící prostředky.
(730) **TATRACHEMA, výrobné družstvo**, Bulharská ul. 40, Trnava, Slovenská republika
(740) RNDr. Halaxová Zdeňka, TETRAPAT, tř. Svobody 22, Olomouc

---

(210) **O 91428**
(220) 25.07.94
(320) 25.07.94
(511) 25
(540)

(510) (25) oděvy.
(730) **Playboy Enterprises International, Inc.**, 680 North Lake Shore Drive, Chicago, Spojené státy americké, Illinois
(740) Dr. Trojan Oldřich, Kancelář Lovell White Durrant, U Prašné brány 3, Praha 1

---

(210) **O 91519**
(220) 28.07.94
(320) 28.07.94
(511) 35, 36, 42
(540)

(510) (35) osvětová a technická pomoc při propagaci a zavádění správné výrobní, laboratorní a klinické praxe; (36) sdružování finančních a hmotných prostředků pro podporu vývoje a zavádění nových metod kontroly jakosti, účinnosti a bezpečnosti léčiv a prostředků zdravotnické techniky, nových léčiv, nových způsobů zacházení s nimi a jejich optimalizace při aplikacích v léčebné praxi; (42) získávání finančních prostředků pro efektivní šíření odborných informací o léčivech a prostředcích zdravotnické techniky.
(730) **Nadace prof. Skarnitzla**, Šrobárova 48, Praha 10, Česká republika

---

(210) **O 93349**
(220) 18.10.94
(320) 18.10.94
(511) 9
(540)

NOKIA

(510) (9) vědecká, optická, vážící, měřící, signalizační, kontrolní, elektrická a telekomunikační zařízení, přístroje a počítačové programy, zařízení pro záznam, přenos a reprodukci dat, zvuku a obrazu, zařízení pro zpracování dat, telefonní ústředny, modemy, multiplexní přístroje a zařízení, radiová vedení, mobilní telefony a jejich příslušenství, mobilní spínače, základní stanice, přenosová zařízení, televize, monitory, videorekordery, satelitní přijímače, reproduktory a jejich části, elektrické vodiče a příslušenství pro jejich instalaci, izolované elektrické vodiče a příslušenství pro jejich instalaci, elektrické kabely a instalační kanály a příslušenství pro jejich instalaci, elektrické kanály a příslušenství pro jejich instalaci, izolované telekomunikační kabely a příslušenství pro jejich instalaci, optická vlákna a kabely a příslušenství pro jejich instalaci.
(730) **Nokia Corporation**, Nokia House, Keilalahdentie 4, Espoo, Finsko
(740) JUDr. Růžička Michal, CSc., Rott, Růžička a Guttmann, patentová, známková a právní kancelář, Nad Štolou 12, Praha 7

---

(210) **O 93350**
(220) 18.10.94
(320) 18.10.94
(511) 9
(540)

NOKIA

(510) (9) vědecká, optická, vážící, měřící, signalizační, kontrolní, elektrická a telekomunikační zařízení, přístroje a

počítačové programy, zařízení pro záznam, přenos a reprodukci dat, zvuku a obrazu, zařízení pro zpracování dat, telefonní ústředny, modemy, multiplexní přístroje a zařízení, radiová vedení, mobilní telefony a jejich příslušenství, mobilní spínače, základní stanice, přenosová zařízení, televize, monitory, videorekordery, satelitní přijímače, reproduktory a jejich části, elektrické vodiče a příslušenství pro jejich instalaci, izolované elektrické vodiče a příslušenství pro jejich instalaci, elektrické kabely a instalační kanály a příslušenství pro jejich instalaci, elektrické kanály a příslušenství pro jejich instalaci, izolované telekomunikační kabely a příslušenství pro jejich instalaci, optická vlákna a kabely a příslušenství pro jejich instalaci.

(730) **Nokia Corporation**, Nokia House, Keilalahdentie 4, Espoo, Finsko

(740) JUDr. Růžička Michal, CSc., Rott, Růžička a Guttmann, patentová, známková a právní kancelář, Nad Štolou 12, Praha 7

---

(210) **O 104583**

(220) 04.10.95

(320) 04.10.95

(511) 3

(540) **OKENOL**

(510) (3) mycí a leštící přípravek na sklo.

(730) **Hlubna, chemické výrobní družstvo**, Zábrdovická 10, Brno, Česká republika

---

(210) **O 105025**

(220) 19.10.95

(320) 19.10.95

(511) 9, 16

(540)

(510) (9) počítačový hardware a software, počítačové příslušenství a periferie, přístroje a nástroje k vědeckým a laboratorním účelům, přístroje a nástroje navigační, tj. přístroje a nástroje určené k přenášení rozkazů, k měření a přístroje všeobecně užívané při řízení lidí a letadel, přístroje a nástroje geodetické a elektrické, nezačleněné do jiných tříd, přístroje a nástroje pro bezdrátovou telegrafii, přístroje fotografické, kinematografické, optické včetně promítačů obrazů a zvětšovacích přístrojů, přístroje a nástroje k vážení a měření, přístroje a nástroje signalizační, včetně píšťalek (signálních), přístroje a nástroje určené ke kontrolním účelům, přístoje a nástroje pro účely záchrané a učební, automaty uváděné v činnost vhozením mince nebo známky, přístroje pro záznam a reprodukci mluveného slova, zapisovací pokladny a počítací stroje, speciální pouzdra pro přístroje a nástroje, které jsou zařazeny do této třídy; (16) počítačové a programové manuály, příručky a učebnice.

(730) **SUN MICROSYSTEMS, INC.**, 2550 Garcia Avenue, Mountain View, Spojené státy americké, California

(740) JUDr. Zelený Pavel, Společná advokátní kancelář Všetečka a partneři, Hálkova 2, Praha 2

---

(210) **O 109261**

(220) 08.03.96

(320) 08.03.96

(511) 16, 35, 41

(540) **CD-ROM & MULTIMÉDIA**

(510) (16) publikace, knihy, brožůry, katalogy, propagační publikace, propagační materiály, výstavní katalogy; (35) organizování komerčních a reklamních výstav; (41) vydávání knih a časopisů.

(730) **Agentura Modré stránky, spol. s r.o.**, Novodvorská 803/82, Praha 4, Česká republika

(740) Ing. Kratochvíl Václav, Husníkova 2082, Praha 5

---

(210) **O 112810**

(220) 08.07.96

(320) 08.07.96

(511) 9, 10, 16, 28, 35, 37, 38, 41, 42

(540)

(510) (9) analogové a digitální záznamy obrazu, zvuku a jiných analogových a digitálních signálů a informací a související nosiče, počítačový hardware, včetně souvisejících periferních zařízení, diagnostické přístroje pro použití v technice, chemii, fyzice a lékařství, telekomunikační zařízení pro komunikaci po drátě i bezdrátově, zejména s využitím elektromagnetických vln v oblasti optických i sdělovacích frekvencí; (10) chirurgické přístroje, lékařské nástroje a zařízení, včetně nástrojů a zařízení pro zubní lékařství, veterinární nástroje a zařízení, ortopedické potřeby; (16) tiskárenské výrobky všeho druhu, zejména periodika, manuály pro práci s počítačovým software; (28) sportovní potřeby všeho druhu, zejména potřeby pro gymnastiku a atletiku, potřeby pro kolektivní, zejména míčové hry a související vybavení, včetně cvičebního nářadí a pomůcek, které nejsou uvedeny v jiných třídách; (35) propagační činnost, včetně návrhů a realizace souvisejícího designu, obstarávání nákupu a prodeje uvedených výrobků, včetně souvisejících reklamních služeb; (37) servis a opravy uvedených zařízení a výrobků a zajišťování jejich provozu; (38) poskytování služeb prostřednictvím elektronických médií; (41) výuka a zaškolování uživatelů a provozovatelů zařízení pro výuku, školení programátorů a uživatelů výpočetní techniky a zařízení souvisejících oblastí, zejména v oblasti multimédií, vydávání periodik; (42) tvorba a realizace manuálů pro práci s počítačovým software, poskytování monitorovacích služeb, zejména služeb lékařských, poskytování služeb v oblasti řízení jakosti.

(730) **ZEBRA SYSTEMS, s.r.o.**, Nálepkova 969, Ostrava - Poruba, Česká republika

(740) Andrés Mirek, Bělidelská 12, Olomouc

---

(210) **O 114051**

(220) 21.08.96

(320) 21.08.96

(511) 9

(540)

(510) (9) přístroje a nástroje pro slaboproudou elektrotechniku, zejména telekomunikace, pro vysokofrekvenční a regulační techniku, přístroje pro zpracovávání informací, počítače, přístroje a nástroje vědecké, námořní, geodetické, fotografické, kinematografické, optické, vážicí, měřící, kontrolní, pro záchranu života a výukové, přístroje pro záznam, přenos a reprodukci zvuku nebo obrazu,

kompaktní disky s digitálními informacemi pro promítání nafilmovaných děl, audio a audio-video pásky, disky a kazety, videorekordéry, walkmany a spotřební elektronika, automatické distributory a mechanismy na mince, registrační pokladny, hasící přístroje.

(730) **Time Warner Entertainment Company, L.P.**, 75 Rockfeller Plaza, New York, Spojené státy americké, New York

(740) JUDr. Ing. Hořejš Milan, Čermák, Hořejš, Vrba - advokátní a patentová kancelář, Národní 32, Praha 1

---

(210) **O 116575**

(220) 11.11.96

(320) 11.11.96

(511) 29, 30, 31, 32, 33, 34, 35

(540)

(510) (29) maso, ryby, drůbež a zvěřina, masové výtažky, ovoce a zelenina konzervované, sušené a zavařené, želé, džemy, kompoty, vejce, mléko a mléčné výrobky, oleje a tuky jedlé; (30) káva, čaj, kakao, cukr, rýže, tapioka, kávové náhražky, med, sirup melasový, droždí pro kynutí, sůl, hořčice, ocet, omáčky (k ochucení), koření; (31) výrobky zemědělské, zahradnické, lesní, čerstvé ovoce a zelenina; (32) piva, minerální vody, šumivé nápoje a jiné nápoje nealkoholické, nápoje a šťávy ovocné, sirupy a jiné přípravky k zhotovování nápojů; (33) alkoholické nápoje (s výjimkou piv); (34) tabák, potřeby pro kuřáky, zápalky; (35) propagační činnost, pomoc při řízení obchodní činnosti, obchodní administrativa, kancelářské práce.

(590) Barevná

(730) **PRAMEN 7 plus s.r.o.**, Čechova 2, Přerov, Česká republika

(740) JUDr. Hlína Květoslav, advokát, Čechova 2, Přerov

---

(210) **O 120607**

(220) 21.03.97

(320) 21.03.97

(511) 35

(540) **MEDIAPROJEKT**

(510) (35) průzkum a analýzy trhů sdělovacích prostředků.

(730) **GFK-Praha, spol. s r.o.**, Hellichova 455/5, Praha 1, Česká republika

(740) Ing. Reichel Pavel, Lopatecká 14, Praha 4

---

(210) **O 120608**

(220) 21.03.97

(320) 21.03.97

(511) 35

(540) **MEDIA PROJEKT**

(510) (35) průzkum a analýzy trhů sdělovacích prostředků.

(730) **GFK-Praha, spol.s r.o.**, Hellichova 455/5, Praha 1, Česká republika

(740) Ing. Reichel Pavel, Lopatecká 14, Praha 4

---

(210) **O 124113**

(220) 21.07.97

(320) 21.07.97

(511) 40

(540) **PROTOS**

(510) (40) pořez dřeva.

(730) **PROTOS spol. s r.o.**, Areál Kaučuk, Kralupy nad Vltavou, Česká republika

(740) Patentservis Praha a.s., Jívenská 1273/1, Praha 4

---

(210) **O 125005**

(220) 28.08.97

(320) 03.03.97

(511) 9

(540) **ACTIVE DESKTOP**

(510) (9) počítačové programy, konkrétně operační systémy a příslušenství, počítačové programy pro použití při vývoji jiných počítačových programů a jejich komponentů, programy uživatelského rozhraní, počítačové programy pro vytváření programových obrazovek, počítačové programy pro počítačové sítě a celosvětové komunikační sítě.

(730) **Microsoft Corporation**, One Microsoft Way, Redmond, Spojené státy americké, Washington

(740) JUDr. Kalenský Petr, Společná advokátní kancelář Všetečka a partneři, Hálkova 2, Praha 2

---

(210) **O 125612**

(220) 22.09.97

(320) 22.09.97

(511) 42

(540)

(510) (42) zprostředkování teletextových služeb, výroba, editace, zajišťování teletextových stran, vytváření teletextových stran po stránce grafické a písemné.

(730) **N-Text, s.r.o.**, Školská 32, Praha 1, Česká republika

---

(210) **O 125776**

(220) 26.09.97

(320) 26.09.97

(511) 32, 33, 41, 42

(540) **VÁM DÁVÁ KŘÍÍÍDLA**

(510) (32) piva, minerální a šumivé vody a jiné nealkoholické nápoje, nápoje a šťávy ovocné, sirupy a jiné přípravky ke zhotovování nápojů; (33) alkoholické nápoje; (41) organizování veletrhů a výstav s kulturním zaměřením; (42) pohostinství, příprava pohoštění, ubytovací služby, provoz nočních klubů, využívání průmyslových vlastnických práv, technické konzultace a dohled včetně programování počítači.

(730) **Red Bull GmbH**, Brunn 115, Fuschl am See, Rakousko

(740) JUDr. Čermák Karel, Čermák, Hořejš, Vrba - advokátní a patentová kancelář, Národní 32, Praha 1

---

(210) **O 126685**

(220) 29.10.97

(320) 29.10.97

(511) 32

(540)

(510) (32) pivo, lehké světlé pivo, těžké tmavé pivo (stout), silné tmavé pivo (porter), ležák (lager), nealkoholické nápoje, nápoje s malým obsahem alkoholu, nápoje z ječného piva a zázvorové limonády, přípravky pro výrobu nápojů.
(730) **Arthur Guinness Son & Co.(Dublin) Ltd.**, St. James's Gate, Dublin, Irsko
(740) Mgr. Vendlová Gabriela, Petrská 6, Praha 1

---

(210) **O 126996**
(220) 07.11.97
(320) 07.11.97
(511) 9, 11
(540) **Thermostar**
(510) (9) bezpečnostní, regulační, řídící a spínací zařízení, uzávěrové spínače, signální a kontrolní přístroje, elektrická relé, díly všech shora uvedených zařízení, software, zejména programy regulace vytápění; (11) přístroje na vytápění, zařízení pro ústřední vytápění, zařízení pro přípravu horké vody, kotle na topení, průtokové ohřívače vody, pokojová a otopná zařízení, přístroje pro vaření a sušení, ventilátory, zásobníky teplé vody, boilery, zásobníky tepla, výměníky tepla, tepelné pumpy, armatury pro uvedená zařízení, hořáky, dmychadla a ventily pro sanitární a topná zařízení, díly všech uvedených zařízení.
(730) **Robert Bosch GmbH**, Stuttgart, Německo
(740) JUDr. Koreček Ivan, Advokátní a patentová kancelář, Na baště sv. Jiří č. 9, Praha 6

---

(210) **O 127208**
(220) 14.11.97
(320) 14.11.97
(511) 1, 9
(540) **FIRE JACK**
(510) (1) chemické směsi pro hasící zařízení; (9) hasící přístroje.
(730) **BESY CO spol. s r.o.**, Kvapilova 9/958, Praha 5, Česká republika

---

(210) **O 127856**
(220) 14.09.95
(320) 14.09.95
(511) 38
(540) **MINIPENALTA**
(510) (38) televizní vysílání.
(730) **CET 21, s.r.o.**, V Jámě 12, Praha 1, Česká republika
(740) Lukajová Dana, patentový zástupce, Advokátní a patentová kancelář Vyskočil, Krošlák a spol., Petrská 12, Praha 1

---

(210) **O 128269**
(220) 09.12.97
(320) 09.12.97
(511) 3
(540) **Topchic**
(510) (3) přípravky pro péči o pokožku celého těla a zkrášlující přípravky, zejména směsi pro vlasovou péči a úpravu, jako šampony, vlasové léčebné kůry a kondicionéry, přípravky pro barvení, bělení, tónování a tužení, trvalá, vše výše uvedené zboží také ve formě aerosolů.
(730) **Goldwell GmbH**, Zerninstrasse 10-18, Darmstadt, Německo
(740) JUDr. Rott Vladimír, Rott, Růžička a Guttmann, patentová, známková a právní kancelář, Nad Štolou 12, Praha 7

---

(210) **O 128390**
(220) 12.12.97
(320) 12.12.97
(511) 16, 25, 30, 32, 41, 42
(540) **WEIDER**
(510) (16) papírenské zboží a tiskárenské výrobky, zejména časopisy, plakáty a nálepky; (25) oděvy, obuv, kloboučnické zboží; (30) káva, čaj, kakao, cukr, rýže, tapioka, ságo, kávové náhražky, mouka a přípravky z obilnin, chléb, pečivo, cukrovinky, zmrzlina, med, sirup melasový, droždí, prášky do těsta, sůl, hořčice, ocet, nálevy (k ochucení), koření, led pro osvěžení, výživné potravinové tyčinky a výživné zákuskové tyčinky z výše uvedených surovin s obsahem nebo bez obsahu ovocného podílu; (32) piva, minerální vody, šumivé nápoje a jiné nápoje nealkoholické, včetně nealkoholických proteinových a/nebo uhlohydrátových energetických nápojů, nealkoholické minerální a/nebo glukózové nápoje, nápoje a šťávy ovocné, sirupy a jiné přípravky ke zhotovování nápojů; (41) zajišťování on-line časopisů v oblasti zdraví a tělesné kondice prostřednictvím celosvětové informační a komunikační sítě; (42) poradenská činnost a programování na počítači související s poskytováním on-line časopisů v oblasti zdraví a tělesné kondice prostřednictvím celosvětové informační a komunikační sítě.
(730) **Mariz Gestao E Investimentos Limitada**, Rue Dos Murcas 68-3rd, Funchal, Madeira, Portugalsko
(740) Dr. Trojan Oldřich, Kancelář Lovell White Durrant, U Prašné brány 3, Praha 1

---

(210) **O 128391**
(220) 12.12.97
(320) 12.12.97
(511) 5, 16, 25, 30, 32, 41, 42
(540) **JOE WEIDER**
(510) (5) nealkoholické proteinové a/nebo uhlohydrátové energetické nápoje, nealkoholické minerální a/nebo glukózové nápoje, práškové nápojové směsi, výživné zákuskové tyčinky, výživné potravinové tyčinky, dietní potravinové doplňky ve formě prášku, kapsle nebo tablety, vitaminové a minerální doplňky, vše pro léčebné, dietetické a regenerační účely; (16) papírenské zboží a tiskárenské výrobky, zejména časopisy, plakáty a nálepky; (25) oděvy, obuv, kloboučnické zboží; (30) káva, čaj, kakao, cukr, rýže, tapioka, ságo, kávové náhražky, mouka a přípravky z obilnin, chléb, pečivo, cukrovinky, zmrzlina, med, sirup melasový, droždí, prášky do těsta, sůl, hořčice, ocet, nálevy (k ochucení), koření, led pro osvěžení, výživné potravinové tyčinky a výživné zákuskové tyčinky z výše uvedených surovin s obsahem nebo bez obsahu ovocného podílu; (32) piva, minerální vody, šumivé nápoje a jiné nápoje nealkoholické, včetně nealkoholických proteinových a/nebo uhlohydrátových energetických nápojů, nealkoholické minerální a/nebo glukózové nápoje,

nápoje a šťávy ovocné, sirupy a jiné přípravky ke zhotovování nápojů; (41) zajišťování on-line časopisů v oblasti zdraví a tělesné kondice prostřednictvím celosvětové informační a komunikační sítě; (42) poradenská činnost a programování na počítači související s poskytováním on-line časopisů v oblasti zdraví a tělesné kondice prostřednictvím celosvětové informační a komunikační sítě.

(730) **Mariz Gestao E Investimentos Limitada**, Rua Dos Murcas 68-3'rd, Funchal, Madeira, Portugalsko

(740) Dr. Trojan Oldřich, Kancelář Lovell White Durrant, U Prašné brány 3, Praha 1

---

(210) **O 128612**

(220) 13.02.98

(320) 19.12.97

(511) 1, 2, 3, 4, 5, 6, 7, 8, 9, 10, 11, 12, 14, 16, 17, 18, 19, 20, 21, 22, 23, 24, 25, 26, 28, 29, 30, 31, 32, 33, 34, 35, 36, 37, 39, 40, 41, 42

(540)

(510) (1) chemické výrobky pro průmysl, vědu a pro individuálního spotřebitele, fotografii, zemědělství, zahradnictví, lesnictví, pryskyřice umělé a syntetické, plastické hmoty v surovém stavu, betonová pojidla, půdní hnojiva (přírodní a strojená), hasební prostředky, prostředky pro kalení a přípravky pro svařování kovů, chemické prostředky pro konzervování potravin, třísloviny, průmyslová pojidla a lepidla, papír a tkaniny na planografické kopie, papír, albuminátový, papír albuminový, papír barytový, papír citlivý na zjišťování stokových a odtokových plynů, papír diazo, papír fotometrický, papír galitý, papír chemický reagenční, papír lakmusový, papír platinový (foto), papír samotonující (foto), tiskový papír na fotografie, papíroviny, papíry citlivé na světlo, dřevný líh a produkty z destilace surového dřevného lihu, dřevný ocet, dřevo k činění, sladidla umělá, chemické výrobky, glukosa pro průmyslové účely, kyselina citronová; (2) barvy, nátěry a laky, fermeže, laky, ochranné prostředky proti rezu a proti hnilobě dřeva, barviva, mořidla, pryskyřice přírodní v surovém stavu, kovy lístkové a práškové pro malíře a dekoratéry, tiskaře a umělce, papír antikorosivní, papír na barvení velikonočních vajec, dřeva barvířská a výtažky z nich, barviva na potraviny a likéry, barvivo - barvivocukrový kulér; (3) přípravky bělící a jiné prací prostředky, přípravky k čištění, leštění, odmašťování a broušení, mýdla, výrobky voňavkářské, eterické oleje, vodičky na vlasy, kosmetické přípravky pro pěstění pokožky, kosmetické přípravky všeho druhu např. pro koupele, krémy, esence, přísady do koupelí, pomády, pudry, barviva, šampony na tělo i na vlasy, papír brusný, papír pískový, papír leštící, papír parfumovaný (též na vykuřování), papír pazourkový, papír pudrovací (pro parfumerii), papírová vodítka k líčení očí, dřevo (prostředky na čištění a leštění); (4) prostředky pro pohlcování, zavlažování a vázání prachu, látky pro osvětlování, svícení, osvětlovací prostředky, svíce, svíčky, knoty, dřevěné třísky k podpalování, dřevěné uhlí (palivo), dříví k topení, dříví palivové, paliva k topným účelům, paliva minerální, paliva tekutá, paliva tuhá na bázi alkoholu, palivové uhlí; (5) výrobky farmaceutické, zvěrolékařské a zdravotnické, výrobky dietetické k lékařským účelům, potraviny pro děti, náplasti, obvazový materiál, hmoty k plombovaání zubů a nazubní otisky, desinfekční prostředky, prostředky k ničení plevele a k hubení živočišných škůdců, papír medicinální, papír pro lékařské účely, papír hořčičný (farm.), papír lepkavý na mouchy, papír na chytání a lapání molů, vitamín E koncentrovaný, vitamínové přípravky, vitamínové bonbony s různými příchutěmi, glukosa pro léčebné účely, mentol, oleje medicinální, bonbony proti kašli, bonbony jitrocelové, bonbony bedrníkové, potraviny, nápoje a jiné dietní výrobky pro účely léčebné, potraviny farmaceutické, potraviny sílící pro děti a nemocné, potraviny specielní pro rekonvalescenty a nemocné, posilující, potraviny pro děti a nemocné, léky všeho druhu, též posilující, lektvary, lékárnické pastilky, pilulky prášky a tablety, lékárnické přípravky všeho druhu, sladidla přírodní pro léčebné účely; (6) obecné kovy v surovém a polozpracovaném stavu a jejich slitiny, surové železo, hliník, odlitky kovoé, odlitky z litiny, odlitky ze šedé litiny, odlitky z hliníku, modely slévárenské kovové, formy na lití kovů, lešení kovové, dveře kovové odolné proti ohni, dveře ocelové, dveře z kujného železa, dveřní rámy kovové, okenní kování kovové, okenní rámy kovové, okna kovová, okenní stavěče, mříže, haly kovové montované, závěsy kovové, závěsné systémy pro stropní podhledy, panely kovové, kovové stavební dílce, kovové trubky, kovové lišty pro stavbu stropu a zdí, válcované profily z plechu, protlačované profily, kotvy, kovadliny, zvony, stavební materiál z válcovaného a litého kovu, kolejnice a jiný kovový materiál pro železnice, řetězy (s výjimkou hnacích řetězů pro vozidla), kovové kabely a neelektrické dráty, zámečnické výrobky, kovové roury, nedobytné pokladny a schránky, ocelové kuličky, podkovy, hřebíky a šrouby, jiné výrobky z kovu (nikoliv z drahých kovů) neobsažené v jiných třídách, rudy, nádoby válcovité, kovové (bubny), nádoby na stlačený plyn, fitinky-spojky pro potrubí kovové, parní potrubí, topení ústřední, odlitky "bolo" trojrozměrné, kovové odlitky přezek k opaskům, kolíky a tyče stanové z kovu, kovové stavební konstrukce, kovové těsnění pro ucpávková pouzdra, kovy lehké, kovy ložiskové, kovy obecné ne polozpracované, kovy rafinované, kovy svářecí, kovy tvarované různým způsobem, lisované, ražené, kované, frézované, vrtané, soustružené (neobsažené v jiných třídách), kovové podpěrné plechy nebo desky, kovové mřížky ke krbu, kovové mříže, kování (z alfenidu, alpaky, anglického kovu atd.) pro stavby nebo pro nábytek, kování, dveřní kovové, kování na okna, kování na výrobky stavebního truhlářství, ploty kovové, ocel, ocel cementační, ocel částečně tvářená (zpracovaná), ocel galvanisovaná, ocel kolejnicová, ocel litá, ocel nástrojová, ocel pásová, ocel plávková, ocel rychlořezná, ocel surová, ocel svářková, ocel tažená, ocel tyčová, ingoty oceli, ocelové vlky, ocel ušlechtilá, ocel válcovaná, ocel vanadová, ocel zušlechtěná, ocelové konstrukce nepřenosné a stavební ocelové dílce, ocelové koule, ocelové ostnaté pásy, ocelové předměty tvarované (neobsažené v jiných třídách), ocelové stožáry, ocelové svinovací rolety, ocelové trubky a roury, ocelové výrobky (neobsažené v jiných třídách), ocelový drát, ocelový plech, ocelové dveře, potrubí ocelové, nádrže-bazény přenosné kovové; (7) stroje a obráběcí stroje, míchačky betonu nebo malty, míchačky betonové směsi

staveništní, míchačky asfaltu, motory kromě motorů pro pozemní vozidla) a jejich součástky, soukolí a hnací řemeny (nikoliv pro pozemní vozidla), zemědělské stroje, líhně, nádrže usazovací na kotelní kámen, filtry tlakové, čerpadla pro ústřední topení, odkalovací šoupátka, nože na dřevitou vlnu, soustruhy, obrážečky, jeřáby nákladní, jeřáby otočné, jeřáby pojizdné - mostní, jeřáby stabilní nebo otočné a jejich součásti nebo příslušenství, jako: navijáky, stožáry, vrátky, bubny, stroje elektrické (generátory), stroje na postřik (malbu) zdí, čerpadla mazací, čerpadla benzínová pro motory, čerpadla na pohonné látky pro motory, lampy letovací; (8) ruční nářadí a stroje, nožířské výrobky, vidličky a lžíce, sečné zbraně, břitvy, sekery, polní lopatky, lovecké nože; (9) přístroje a nástroje vědecké, navigační geodetické, elektrické (včetně pro bezdrátovou telegrafii), fotografické, kinematografické, optické, přístroje a nástroje k vážení, měření, signalizování, pro účely kontrolní (inspekční), záchranné a pro výuku, automatické přístroje uváděné v činnost vhozením mince nebo známky, stroje pro záznam, přenos a reprodukci zvuku nebo obrazu, zapisovací pokladny a počítací stroje, hasicí přístroje, nosiče magnetických záznamů, zvukové disky, automaty na zboží, vybavení pro zpracování informací a pro počítače, plynoměry, počítačové programy (software), baterie pro kapesní svítilny, busoly, vesty záchranné plavecké, vesty korkové, hardware počítací, záznamové a měřící techniky, počítací, záznamové a měřící přístroje, zařízení elektrické a elektronické pro dozor, ověřování a dalkové ovládání průmyslových operací, zařízení elektrická a elektronická pro výpočet a dodávání údajů a informací statistických, jakož i pro dozor, ověřování a dálkové ovládání průmyslových operací, disky k záznamu zvuku, výpočetní technika (stolní počítače, tiskárny, scenery), software, tachometry pro kola, přístroje k měření, záznamu a sčítání vzdálenosti, počítače pro jízdní kola, počitadla vzdálenosti, přístroje na zpracování informací, obleky potápěčské, chrániče zubů, ochranné přilby, kombinézy ochranné, specielní, pro letce, telefonická sluchátka, isolovaný drát, vysílače, telefony a příslušenství, jako opěradla nebo sluchátka, telegrafické dráty isolované, telegrafická zařízení, telegrafní přístroje, přístroje pro rychlou telegrafii, čerpadla benzinová se samočinnou regulací, čerpadla benzinová, stojanová, zejména pro stanice pohonných látek, čerpadla na paliva autoregulovatelná; (10) přístroje a nástroje chirurgické, lékařské, zubolékařské a zvěrolékařské (včetně umělých údů, očí a zubních protéz), ortopedické výrobky, šicí materiál (pro lékařské účely); (11) zařízení osvětlovací, topná a chladící, svítidla a osvětlovací soustavy pro osvětlení interiéru, lampy velké stojací, lampy bezpečnostní, lampový reflektor, pece metalurgické, zejména na vypalování práškových barev, topná, na výrobu páry, klimatizační zařízení včetně instalace, zařízení pro vaření, chlazení, sušení, větrání, pro rozvod vody a zařízení zdravotnická, nádrže tlakové vody, armatury pro instalace plynu, bojlery, hořáky plynové, přípojky pro hořáky, kamna všeho druhu, kamna na tuhá paliva, kamna majoliková, kamna na horký vzduch, kamna na všechna plynová paliva, kamna plynová s reflektory, kamna stáložárná, též kamna kuchyňská, kotle, kotle plynové, klimatizační zařízení a přístroje, kohoutky vodovodní a jejich kuželky, komínová šoupátka, kotle parní a plynové, kotlové trubky, parní generátory, radiátory, plynové armatury (regulační a bezpečnostní příslušenství pro plynové přístroje a vedení), topná žárová tělesa, topné potřeby, topné přístroje pro všechna paliva tuhá, tekutá a plynná, papírové lampy (lampiony), záchodová sedátka, kapesní elektrické svítilny, svítilny plynové a petrolejové, zařízení pro vaření, vařiče elektrické, krby kameninové, krby všeho druhu a jejich příslušenství (rošty, kroužky sporákové, popelníky, roštové postranice atd.), roštnicové pláty, roštové ohřevné pláty, roštnice litinové, krbové vložky, sporáky všeho druhu a jejich příslušenství, stroje na čištění vzduchu, kotle parní, reflektory na vozidla, krby; (12) vozidla, dopravní prostředky pozemní, letecké nebo vodní, míchačky automobilové (domíchavače), spoilery a kryty na vozidla, karoserie, karosářské díly, kryty na kola, kanoe, kajaky, sportovní lodě, turistické lodě, pádla, vesla, jízdní kola a jejich části, jízdní kola a výrobky pro jízdní kola, jakož i jejich součásti, doplňky pro jízdní kola, příslušenství a náhradní díly jízdních kol, jízdní kola motorová, čluny, včetně členů motorvých, čluny - kluzáky, čluny nafukovací, čluny nafukovací zásobní (lodní příslušenství), čluny nákladní říční, čluny převozní, pramice, hustilky na pneumatiky automobilových a jízdních kol, duše pro jízdní kola, saně pro dopravu, též motorové, surfing (desky pro provozování vodního sportu) s motorem, saně pro dopravu, též motorové, sedátka bezpečnostní pro děti (přizpůsobená vozidlu); (14) drahé kovy a jejich slitiny a předměty z těchto hmot nebo z plátovaných (dublovaných) kovů (s výjimkou zboží nožířského, vidliček a lžic), šperky, drahokamy, drahé kameny, hodinářské výrobky a jiná chronometrická zařízení; (16) papír a výrobky z papíru, lepenka a kartonážní výrobky, lepenkové krabice, lepenka formovaná, lepenková trubice lepící pásky, obaly na spisy, obaly na ochranné knihy, knihařské výrobky, mapy, tiskoviny, časopisy, periodika, fotografie, papírnické zboží, lepidla (kancelářská a pro domácnost), potřeby pro umělce, štětce, psací stroje a kancelářské potřeby (kromě nábytku), učební a školní potřeby a pomůcky (kromě přístrojů), hrací karty, tiskařské typy, štočky, obalové materiály z plastických hmot, vysokotlaký polyetylén (HDPE) na balení, nízkotlaký polyetylén (LDPE) na balení, poletylénové sáčky, tašky, pytle, folie, plastové kelímky a nádobí na jedno použití, papír autografický, papír balicí všeho druhu, na láhve, nepropustný na balení doutníků, na balení chlebíčků, na balíky, papír bankovkový, papír barevný (barvený), papír bezdřevný, papír cenný (na ceniny), papír dřevitý, papír filtrační, papír ražený, papír xerografický, papír všeho druhu, fotografie propagační; (17) kaučuk, gutaperča, guma, balata a náhražky, fólie, desky a tyče z plastických hmot (polotovary), hmoty těsnící, ucpávkové a izolační, tepelně izolační materiál, izolační tkaniny z různých hmot, tkaniny ze skleněných vláken na izolace, tkaniny izolační z minerální vlny, břidlice azbestová, břidlice osinková, osinek, slída a výrobky z nich, hadice (kromě kovových), fitinky nekovové, hmoty a obklady zamezující vypařování z kotlů a bojlerů, papír izolační, papír pro elektrické kondensátory, papíry osinkové, obaly (vycpávky), hmoty na balení zboží, akustické desky a panely, akustické zábrany, obklady ochranné (zvukově a tepelně izolační); (18) kůže a imitace kůže, surové kůže, kufry a cestovní brašny, deštníky, slunečníky a hole, biče, postroje na koně a sedlářské výrobky, kožené řemeny, řemínky, opasky, cestovní brašny, kožená pouzdra na nože, brašnářské výrobky, batohy, krosny, chlebníky, lodní vaky, tašky ruční, tašky a kabely sportovní, brašny pro školáky; (19) stavební materiál nekovový, kámen přírodní a umělý, cement, beton, beton armovaný, betonové desky, betonové okenní sloupy, betonové překlady, betonové dlaždice, vápno, malta, sádra, štěrk, kameninové nebo cementové roury, výrobky pro stavbu cest, asfalt, smola a živec, cihly a cihlářské výrobky, přenosné domky, obkladačky, obkladové desky a dlaždice nekovové, nekovové panely pro obklady stěn, stropní akustické i dekorační podhledy, dveře nekovové, dveře křídlové dřevěné, dveře posuvné, dveřní rámy nekovové, okenní rámy nekovové, okenní sklo, vláknité stavební panely a

desky, stěny dřevěné, panely dřevěné, vláknité a z aglomerovaného materiálu, kamenné pomníky, komíny, papír dehtový (jako krytina), dřevěné dlažební kostky, dřevěné dýhy,dřevěné ostění, dřevo atlasové, dřevo důlní, stavební dřevo, stavební dřevěné polotovary, dřevěné montované stavby zejména pro táboření (podsady pro stany, jídelny, umývárny, WC) dřevo na bedny, dřevo na dýhy, dřevo překližkové, dřevo schopné formování, dřevo stavební, dřevo tvarované, dřevo způsobilé k lití (směs dřevěného prachu), dřevolepenka pro stavebnictví, dříví důlní, podlahy, podlahy a stropy pro stavby, materiály pro jednolitou podlahu, podlaha dřevěná, podlahovina z korkové drti, nekovové potřeby pro stavbu podlah, dlaždice nekovové, břidlice na střechy, břidlice přírodní nebo umělá, břidlice krytina, břidlicové desky broušené, hlazené, leštěné nebo opracované jinak, břidlicový prach, okenní rámy nekovové; (20) nábytek, zrcadla a rámy, modely slévárenské ze dřeva a umělých hmot, nábytek pro camping, ložní potřeby, tabulky nekovové, spací pytle, kolíky, kolíky stanové dřevěné, podložky na spaní (karimatky a alumatky), nádoby tuhé z plastických hmot na balení, zrcadla, rámy, výrobky ze dřeva, korku, třtiny, rákosu, vrbového proutí, rohoviny, kostí, slonoviny, kostic, želvoviny, jantaru, perleti, mořské pěny, buničiny, z náhražek těchto hmot nebo z plastických hmot, dřevěné pásy, dřevěné postele, dřevěné stojánky, závěsy nekovové, tabule vývěsní, nafukovací matrace, lehátka, skládací sedátka, nádrže-bazény nekovové přenosné; (21) náčiní a nádoby pro domácnost nebo kuchyň, drobné nářadí a přenosné nádoby pro domácnost a kuchyni (nikoliv z drahých kovů nebo z kovů plátových - dublé), hřebeny a mycí houby, kartáče (s výjimkou štětců), kartáčnický materiál, pomůcky a látky k čištění, drátěnky, sklo surové nebo polozpracované (s výjimkou stavebního skla), zboží skleněné, porcelánové a kameninové neobsažené v jiných třídách, nádoby tlakové, nádoby vakuové, papírové hadry napuštěné čistícím nebo pracím prostředkem k čištění nádobí, nádobí z plastických hmot pro domácnost, papírové talířky, nádobí tábornické, láhve polní, láhve cestovní, láhve vakuové, láhvové podložky, láhve ochlazovací, kartáčky na zuby, nádobí litinové; (22) provazy, provázky z vláken, lana, lana bezpečnostní (zajišťovací), lana horolezecká, lana z plastických hmot, lana žíněná a vláknitá, šňůry, provázky, sítě, stany, celty, plachty, pytle, vycpávkocý materiál (žíně, kapok, peří, mořská tráva, atd.), surová textilní vlákna, dřevěné hoblovačky, dřevěné piliny, dřevitá vlna; (23) nitě k textilním účelům, pletací bavlna, příze všeho druhu zahrnutá do této třídy, vlna všeho druhu, zahrnutá do této třídy, stehovací bavlna, umělé hedvábí; (24) tkaniny, pokrývky ložní a stolní, ložní přikrývky, lůžkové přehozy, textilní dečky, látkové kapesníky, koupelnové textílie s výjimkou oblečení, potahy na nábytek, matrace a postele, okenní záclony, ubrusy, prostěradla, prostírání, ložní prádlo, textilní ručníky, textilní závěsy; (25) oděvy, skautské kroje a krojové součásti zejména košile, kalhoty, sukně, šátky, ponožky a podkolenky, obuv, barety, klobouky, kloboučnické zboží, boty, boty gumové, boty nepromokavé, výstroj (oděvní) pro cyklisty, obuv, též kožená, tenisky, cvičky koupací sandály, galoše, sněhovky (boty), boty všeho druhu (koupací, tělocvičné, sportovní...), oděvní zboží, oděvy dámské, dětské, pánské, včetně bot, střevíců a pantoflí, oděvnické zboží z elastických tkanin, oděvy hotové (konfekční) oděvy ušité z tkanin, kombinézy k vodním lyžím, oděvy nepromokavé, z voskovaného (olejovaného) plátna, oděvy spodní nebo svrchní, župany, obleky, též obleky koupací, oděvy koupací, koupací čepice, plavky, úbory, pláště, atd., prádlo osobní, též pohlcující pot, chrániče hrudníku (oděv.), chrániče náprsní, čepice, čepice cestovní, ponožky, potítka z textilií nebo z kaučuku, prstové rukavice, lyžařské boty; (26) ozdobné šňůry, krajky a výšivky, stuhy a šněrovadla, knoflíky, stiskací knoflíky, háčky a očka, špendlíky a jehly, umělé květiny, odznaky slavnostní, spolkové nebo společenské, krojové nášivky a výšivky, skautské knoflíky, skautské šňůry a skautské spony; (27) koberce, rohožky, rohože, linolea a jiné podlahové krytiny, podlahovina, izolující proti teplu, podlahovina zvukově izolační, podlahy (výrobky na pokrývání z kaučuku nebo z jiných hmot), papírové tapety a náhražky papírových tapet, obklady podlah tepelně nebo zvukově izolační, obklady stěn z plastických hmot, folií ve formě tapet; (28) hry, hračky, tělocvičné a sportovní potřeby (neuvedené v jiných třídách), ozdoby na vánoční stromek, sportovní výrobky neobsažené v jiných třídách, míče (puky) a hole pro hokej, míče a koule ku hraní, míče gumové, míče hrací vůbec, též z gumy nebo potažené plstí, míče kopací, míčky (míče) pro hry, míčky tenisové, duše do kopacích míčů, hole golfové, lyže, ocelové skluznice pro lyže, upnutí pro lyže, vázání na lyže, hrany lyží, vosk na lyže, zarážky (hrany) k lyžím, stěrky na lyže, ochranné polštářky pro fotbalisty, tenisové ukazatele score (značkovací stroje pro tenis, tenisové výbavy, míče, sítě, soupravy, rakety a struny pro výplet tenisových raket, tělocvičné nářadí, přístroje, nástroje, tělocvičné přístroje pro rozvíjení (rozšiřování) hrudníku, činky, gymnastické přístroje, zboží, nářadí, nástroje nebo náčiní, gymnastické rohože, slamníky, koberce, matrace, žíněnky, přístroje na rozšiřování prsou, přístroje pro tělesou kulturu, přístroje pro léčebnou gymnastiku, kukly šermířské, rukavice šermířské, flerety šermířské, kulečníková tága a podložky, kulečníkové koule, kulečníkové stoly, kulečníkové kuželky, kulečníky (křída na kulečníková tága), kulečníky, kůžičky na kulečníková tága, brusle nebo kolečkové brusle, brusle s botami (kombinace), golfové branky (cíle), golfové míčky, pytlíky na kriket nebo golf, luky a lukostřelecká náčiní, rukavice boxerské, rukavice k provozování her, rukavice odpalovací (odbíjecí) k provozování her, sportů, technická zařízení a přístroje pro zábavní účely, nádrže - bazény přenosné, saně sportovní, saně závodní, stoly pro salonní fotbal, stoly pro domácí fotbal nebo ping-pong, surfing (desky pro provozování vodního sportu) bez motoru, terče, vypouštěcí (vystřelovací zařízení terč pro střelbu na umělé holuby, počítací zařízení pro hry, harpuny (pušky na vystřelování -) bez trhavin k sportovnímu rybaření, s výbušnými střelami nebo bez, navijáky rybářské, plováky pro rybolov, rybářské splávky, rybářské vlasce a potřeby k rybolovu na udici, rybářské výrobky a náčiní jako vnadidla, pruty, šňůry, vlasce, bidla a sedule kromě sítí, dětské hry, elektronické hry s výjimkou her, které jsou používány výhradně ve spojení s televizním přijímačem, kola jízdní nehybná a trénovací, koloběžky pro děti, kriketové pytle, chrániče nohou pro sportovce, pouzdra na kriket a golf, saně sportovní, závodní, boby, šipky, terče, válce pro cyklistický trénink, golfové rukavice; (29) maso, ryby, drůbež, zvěřina, masové výtažky, konzervované, sušené a vařené ovoce a zelenina, rosoly a zavařeniny, vejce, mléko a jiné mlékárenské výrobky, jedlé oleje a tuky, potraviny v konzervách, saláty ovocné a zeleninové, saláty ovocné a zeleninové balené nebo v konzervách; (30) káva, čaj, kakao, cukr, rýže, tapioka, ságo, kávové náhražky, mouka a obilné přípravky, chléb, sušenky, suchary, koláče, jemné pečivo a cukrovinky, zmrzlina, med, sirup z melasy, kvasnice, sůl, prášky do pečiva, hořčice, pepř, ocet, chuťové omáčky nálevy na saláty, koření, led na chlazení, papírové sáčky plněné čajem nahrazující filtry na čaj, sladidla přírodní, glukosa, bonbony mentolové, přírodní aromatické látky; (31) výrobky zemědělské, zahradnické, lesnické a semena neobsažená v jiných třídách, živá zvířata, čerstvé ovoce a zelenina, salát hlávkový, semena,

živé rostliny a přírodní květiny, krmiva pro dobytek, slad, dřevo surové, nezpracované, dřevo neoloupané; (32) pivo, lehká piva a ležáky, vody minerální a šumivé a jiné nealkoholické nápoje, sirupy a jiné přípravky k přípravě nápojů, šťávy ovocné a nápoje z ovocných šťáv nealkoholických (nezkvašených), šťávy ovocné, lihuprosté, šťávy (výtažky) rostlinné pro kuchyni jako nápoj, šumivé ovocné nápoje (lihuprosté, šumivé nápoje s ovocnou šťávou; (33) alkoholické nápoje; (34) tabák v surovém nebo zpracovaném stavu, kuřácné potřeby, zápalky, papír cigaretový (též v sešitcích či knížečkách); (35) zprostředkování obchodu s uvedenými výrobky, poskytování pomoci při provozu obchodu, inzertní a reklamní činnost, reklama divadelní, reklama rozhlasem nebo televizí, reklamní inzerce, reklamní kanceláře, reklamní korespondence, reklamní materiál (rozšiřování), reklamní tabule, rozesílání propagačního materiálu (letáků, prospektů, tiskovin, vzorků), rozmnožování dokladů (písemností, propagačního materiálu), účetnictví, vedení účetnictví, vedení účetních knih, činnost účetních poradců, burzovní lístky cenných papírů, informace obchodní, porady organizační, ekonomické a vedení záležitostí, provádění dražeb, pronájem kancelářských strojů a zařízení; (36) činnost realitní kanceláře, zprostředkování koupě a prodeje nemovitostí, nákup, prodej nebo pronájem nemovitostí, bytů a nebytových prostor včetně poskytování souvisejících služeb, správa spojená s pronájmem nemovitostí, správa nemovitostí, operativní leasing, pronájem pokojů; (37) stavby a opravy, provádění bytových a občanských staveb, provádění průmyslových staveb, zednické práce, železobetonářské práce, zhotovování železných výztuh do betonu, pronájem stavebních (staveništních) strojů, pronájem lešení, stavební inžeýrské, zemědělské, zařízení-opravy, údržba spojená s pronájmem nemovitostí, stroje-údržba a opravy, opravy automobilů, pronájem dílenských strojů, montážně stavební práce, montování staveb a interiéru, speciální úpravy akustických vlastnoctví interiérů, instalace akustických (zvukově izolačních) panelů, montáže sádrokartonových dílců, montáže dělících stěn a příček montáže sádrokartonových systémů, montáže zvedacích podlah (pro rozvody pod podlahou), zařízování kanceláří (stroji a přístroji), instalace a opravy žaluzií, stavby pozemní inženýrské a vodní, izolační práce, čištění fasád, dlaždičské práce, pokládání podlah, vysoušení staveb, opravy a udržování staveb, malířské, lakýrnické a tapetářské práce, čištění staveb, kamen, kanálů, práce štukatérské, omítkářské a sádrovací, ošetřování dřevěných staveb, konstrukcí,nábytku a jiných výrobků, čištění a údržba motorových vozidel, hmyzu a plevele, montáž a údržba konstrukcí topných a plynových rozvodů, systémů a zařízení, opravy topných a plynových zařízení, zámečnictví; (39) cestovní kancelář, organizování turistického cestování, doprava a skladování, parkoviště-pronájem, pronájem a půjčování koní, pronájem vozů a vozidel; (40) zpracování a úprava materiálů, zpracování plastických hmot, zpracování kovů zpracování dřeva, vydělávání, barvení, příprava, zpracování a povrchové zušlechťování kůží, povrchová úprava kovů, eloxování, emailování, galvanizace, fosfátování, chromování, zinkování, apretace textilu, bělení a barvení látek, zneškodňování škodlivin; (41) školení, sportovní a kulturní aktivity, zábavní podniky (služby), pro oddech, zábavní střediska, programy rozhlasu, zábavy, zábavné rozhlasové programy, zábavy, zábavné rekreace, zábavy (pořadatelská služba), zajišťování rekreace; (42) architektura, architekti, krajináři, architekti zahradní, projektování staveb, znalecké posudky- inženýrské práce, zahradnictví, chov koní, ubytování (ustájení) koní s komplexní péčí, tiskárny, tisk (litografický), sazba tiskovin, fotosazba, počítačové navrhování tiskovin, počítačová úprava fotografie, fotografování, pronájem strojů, pronájem distribučních strojů, pronájem elektrických přístrojů a počítačů, ubytovací služby (hotely, pensiony atd.), vedení hotelů, správa domů, nocleh dočasný, restaurace, hostinská činnost, stravovací služby, péče léčebná, hygienická a kosmetická, kadeřnictví, služby veterinární a zemědělské, zvěrolékařské služby, služby právní, rešerše vědecké a průmyslové, informatika, programování počítači, revize, odborná kontrola plynových zařízení, zkoušky vybraných tlakových zařízení, tisk ofsetový.

(730) **NATURPUR, s.r.o.**, Rodinná 1015/13, Havířov-Bludovice, Česká republika

---

(210) **O 128684**
(220) 22.12.97
(320) 22.12.97
(511) 18, 25, 28
(540)

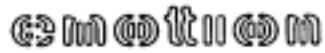

(510) (18) tašky, peněženky; (25) sportovní oděvy; (28) snowboardy a potřeby pro snowboarding.
(730) **B.A.T. s.r.o.**, Plzeňská 212, Praha 5, Česká republika

---

(210) **O 128847**
(220) 29.12.97
(320) 29.12.97
(511) 42
(540) **ASOCIACE OBRANNÉHO PRŮMYSLU ČESKÉ REPUBLIKY**

(510) (42) koordinační činnost v oblasti výzkumu a vývoje mezi jednotlivými členy asociace, kontaktní a analytická činnost pro členy asociace související se spoluprací se státní správou, parlamentem a dalšími politickými subjekty ČR, kontaktní služby pro členy asociace s organizacemi NATO, EU, BERD apod., zastupování členů asociace v rámci svazu průmyslu a dopravy ČR, informační a kontaktní spolupráce se zahraničními právnickými subjekty stejného zaměření.
(730) **ASOCIACE OBRANNÉHO PRŮMYSLU ČESKÉ REPUBLIKY**, Opletalova 23, Praha 1, Česká republika
(740) JUDr. Polanský Jaroslav, Advokátní kancelář Balcar, Polanský, Nipl, Šilar, E. Peškové 15, Praha 5

---

(210) **O 128931**
(220) 30.12.97
(320) 30.12.97
(511) 9, 12, 37, 41, 42
(540) **ERA**

(510) (9) radiolokační aktivní a pasivní systémy, radiová pojítka, interkomunikační přístroje, přístroje a zařízení pro zachycování, zpracování, přenos a vyhodnocování signálů a informací včetně programového vybavení pro oblast sledování a řízení letového provozu; (12) letecké palubní přístroje (součástí letadla); (37) instalace, oživování a servis pro systémy, přístroje a zařízení uvedená ve třídách

9 a 12 pro oblast sledování a řízení letového provozu; (41) výchovná a školící činnost pro oblast výrobků a služeb uvedených ve třídách 9, 12 a 37; (42) výzkum, vývoj, projekce a inženýrské služby pro oblast výrobků uvedených ve třídách 9 a 12, služby v oblasti informační technologie pro oblast sledování, vyhodnocování a řízení letového provozu.

(730) **ERA, a.s.**, Průmyslová 387, Pardubice, Česká republika

(740) Ing. Mareš Zdeněk, Staré Čívice 173, Pardubice

---

(210) **O 130281**

(220) 17.02.98

(320) 17.02.98

(511) 3

(540) **KISS**

(510) (3) přípravky na bělení, pevná a tekutá mýdla, tělová mýdla, vlasové a tělové šampony, přípravky pro snadné rozčesávání vlasů, přípravky pro snadnou úpravu vlasů, lázně a pěny do koupele, dámské a pánské parfémy a deodoranty a tolatení vody a kolínské vody, zubní pasty, regenerační přípravky, přípravky a emulze pro opalování, masážní přípravky, mycí, čistící, bělící, prací přípravky, leštící přípravky, přípravky pro odmašťování, desinfekce, zubní gely.

(730) **MIKA, a.s.**, Skalka 1858, Česká Třebová, Česká republika

(740) Ing. Čmejla Vladimír, patentový zástupce, Rašínovo nábř. 54, Praha 2

---

(210) **O 130395**

(220) 23.02.98

(320) 23.02.98

(511) 9, 16, 35, 38, 39, 41, 42

(540) **Zlatý telefon**

(510) (9) telefonní seznamy, seznamy adres, periodika, průvodci, kalendáře, ročenky na všech druzích elektronických nosičů včetně seznamu léků, adres lékáren a informací určených pro laickou i odbornou veřejnost, zvukové, obrazové záznamy, záznamy dat, nosiče: zejména desky, diskety, pásky, kazety, zásobníky a karty nesoucí záznam nebo určené k nahrávání zvukového záznamu, video záznamu, záznamu dat, pojmů, her, grafů, textů, programů a informací, počítačové programy a hry, videohry, elektronické hry, paměťové nosiče, kompaktní disky, CD ROM nosiče, elektricky, magneticky a opticky zaznamenaná data pro počítače, software; (16) telefonní seznamy, seznamy adres, periodika, průvodce, kalendáře, ročenky, diáře, mapy a skládačky, manuály včetně seznamů léků, adres lékáren a zdravotnických informací určených pro laickou i odbornou veřejnost; (35) marketing, služby propagační, inzertní služby, komercionalizace a publicita v uvedených publikacích a katalozích; (38) komunikace prostřednictvím a nebo mezi počítači a počítačovými terminály, přenos vzkazů a informací za pomoci počítačů, spojení přístupu do databází, on-line /spřažené/ služby, přenos informací pomocí počítačových sítí, komunikace pomocí sítě Internetu, datové telekomunikační služby; (39) distribuce tiskařských výrobků všeho druhu a informací na všech druzích nosičů; (41) vydavatelství a nakladatelství; (42) vývoj, konzultace a šíření software, konzultační a poradenská činnost ve výše uvedených oborech a službách.

(730) **Mediatel, spol. s r.o.**, Na Florenci 29, Praha 1, Česká republika

(740) Ing. Chlustina Jiří, UNIPATENT, J.Masaryka 43-47, Praha 2-Vinohrady

---

(210) **O 130397**

(220) 23.02.98

(320) 23.02.98

(511) 9, 16, 35, 38, 39, 41, 42

(540) **Gold Phone**

(510) (9) telefonní seznamy, seznamy adres, periodika, průvodci, kalendáře, ročenky na všech druzích elektronických nosičů včetně seznamu léků, adres lékáren a informací určených pro laickou i odbornou veřejnost, zvukové, obrazové záznamy, záznamy dat, nosiče: zejména desky, diskety, pásky, kazety, zásobníky a karty nesoucí záznam nebo určené k nahrávání zvukového záznamu, video záznamu, záznamu dat, pojmů, her, grafů, textů, programů a informací, počítačové programy a hry, videohry, elektronické hry, paměťové nosiče, kompaktní disky, CD ROM nosiče, elektricky, magneticky a opticky zaznamenaná data pro počítače, software; (16) telefonní seznamy, seznamy adres, periodika, průvodce, kalendáře, ročenky, diáře, mapy a skládačky, manuály včetně seznamů léků, adres lékáren a zdravotnických informací určených pro laickou i odbornou veřejnost; (35) marketing, služby propagační, inzertní služby, komercionalizace a publicita v uvedených publikacích a katalozích; (38) komunikace prostřednictvím a nebo mezi počítači a počítačovými terminály, přenos vzkazů a informací za pomoci počítačů, spojení přístupu do databází, on-line /spřažené/ služby, přenos informací pomocí počítačových sítí, komunikace pomocí sítě Internetu, datové telekomunikační služby; (39) distribuce tiskařských výrobků všeho druhu a informací na všech druzích nosičů; (41) vydavatelství a nakladatelství; (42) vývoj, konzultace a šíření software, konzultační a poradenská činnost ve výše uvedených oborech a službách.

(730) **Mediatel, spol. s r.o.**, Na Florenci 29, Praha 1, Česká republika

(740) Ing. Chlustina Jiří, UNIPATENT, J.Masaryka 43-47, Praha 2-Vinohrady

---

(210) **O 130400**

(220) 23.02.98

(320) 23.02.98

(511) 9, 16, 35, 38, 39, 41, 42

(540) **Goldenes Telefon**

(510) (9) telefonní seznamy, seznamy adres, periodika, průvodci, kalendáře, ročenky na všech druzích elektronických nosičů včetně seznamu léků, adres lékáren a informací určených pro laickou i odbornou veřejnost, zvukové, obrazové záznamy, záznamy dat, nosiče: zejména desky, diskety, pásky, kazety, zásobníky a karty nesoucí záznam nebo určené k nahrávání zvukového záznamu, video záznamu, záznamu dat, pojmů, her, grafů, textů, programů a informací, počítačové programy a hry, videohry, elektronické hry, paměťové nosiče, kompaktní disky, CD ROM nosiče, elektricky, magneticky a opticky zaznamenaná data pro počítače, software; (16) telefonní seznamy, seznamy adres, periodika, průvodce, kalendáře, ročenky, diáře, mapy a skládačky, manuály včetně seznamů léků, adres lékáren a zdravotnických informací určených pro laickou i odbornou veřejnost; (35) marketing, služby propagační, inzertní služby, komercionalizace a publicita v uvedených publikacích a katalozích; (38) komunikace prostřednictvím a nebo mezi počítači a počítačovými terminály, přenos vzkazů a informací za pomoci počítačů, spojení přístupu do databází, on-line /spřažené/ služby, přenos informací pomocí počítačových sítí, komunikace pomocí sítě Internetu, datové telekomunikační služby; (39) distribuce tiskařských výrobků všeho druhu a informací na všech druzích nosičů; (41) vydavatelství a nakladatelství; (42) vývoj, konzultace a šíření software, konzultační a

poradenská činnost ve výše uvedených oborech a službách.
(730) **Mediatel, spol. s r.o.**, Na Florenci 29, Praha 1, Česká republika
(740) Ing. Chlustina Jiří, UNIPATENT, J.Masaryka 43-47, Praha 2-Vinohrady

---

(210) **O 130741**
(220) 11.03.98
(320) 11.03.98
(511) 9, 35, 36, 37, 38, 39, 42
(540)

(510) (9) celulární telefony, zařízení pro bezdrátové telekomunikace a příslušenství, včetně upevňovacích svorek, antén, anténních držáků, baterií, nabíječů baterií, eliminátorů baterií, vstupních a výstupních svírek a kolíků, pouzdra na telefony, sluchátek a přístrojů pro dálkové naslouchání a dálkový přenos hovoru; (35) poskytování pomoci při řízení obchodní činnosti, obchodní administrativa, služby reklamní a obchodní, včetně řízení zásob, poradenství v obchodní činnosti, zejména při předvádění zboží a aranžování výkladů a zboží na pultech u obchodníka, služby řízení logistiky, překlad informací a jejich systemizace do počítačových databází (on-line výrobní katalogy, zejména pro umožnění on-line objednávání a plnění objednávek přímým modemem nebo internetem, sledování okamžité úrovně zásob, sledování okamžitého stavu dopravy zboží a standardní a celní obchodní zprávy, všechny fáze dodacího řetězce, tj. umístění objednávky, její sledování, katalogizace, autorizace oprav, pohyb zásob a podpora rozhodnutí, vše on-line, a to za použití řady medií jako jsou internet, groupware a rozhraní elektronických dat (EDI),vše týkající se celulárních telefonů, zařízení pro bezdrátovou telekomunikaci a příslušenství; (36) finanční služby, včetně mimobilančního úvěrování a řízení masových maloobchodních úvěrů a splácení, vše týkající se celulárních telefonů, zařízení pro bezdrátovou telekomunikaci a příslušenství; (37) opravy a renovace celulárních telefonů, zařízení pro bezdrátovou telekomunikaci a příslušenství; (38) telekomunikační služby včetně komunikace prostřednictvím celulárních telefonů, bezdrátových telekomunikačních zařízení a prodej vysílacího času zajištěného třetí stranou pro komunikaci prostřednictvím celulárních telefonů a bezdrátových telekomunikačních zařízení; (39) balení informační technologie, distribuce celulárních telefonů a bezdrátových telekomunikačních zařízení; (42) obalový design, konzultační služby ve výše uvedených oblastech.
(730) **Cellstar, Ltd.,**, 1730 Briercroft Court, Carrollton, Spojené státy americké, Texas
(740) Ing. Kania František, Patentová kancelář Kania, Sedlák, Smola, Mendlovo nám. 1a, Brno

---

(210) **O 131175**
(220) 26.03.98
(320) 26.03.98
(511) 5, 30, 32
(540)

(510) (5) farmaceutické a vitamínové přípravky, multivitamínové a multiminerální doplňky výživy, dietetické přípravky k léčebným účelům, antistresové a protiúnavové přípravky pro motoristy; (30) dietetické přípravky ve formě potravin; (32) dietetické přípravky ve formě nápojů a přípravků pro přípravu nápojů, multivitamínové a multiminerální nápoje pro sportovce a jiné osoby postupující zvýšenou námahu.
(730) **MEDEA CZ, s.r.o.**, Soukenická 2154, Uherský Brod, Česká republika
(740) Ing. Kučera Zdeněk, Padělky 548 (P.O.BOX 92), Slušovice

---

(210) **O 131242**
(220) 27.03.98
(320) 27.03.98
(511) 16
(540)

INTEL INSIDE

(510) (16) tiskoviny: a to publikace, knihy, periodika, informační bulletiny, časopisy, brožury, příručky a uživatelské manuály související s počítačovým průmyslem, s počítačovým hardwarem, počítačovým softwarem, počítačovými periferiemi, počítačovými součástkami a se službami týkajícími se počítačů a/nebo výrobků a služeb pro komunikace, instruktážní materiály, učební pomůcky a manuály, papír, psací potřeby, papír na psaní, zápisníky, počítačové papíry, papírové pásky a karty pro záznam počítačových programů.
(730) **Intel Corporation, společnost zřízená podle zákonů státu Delaware**, 2200 Mission College Boulevard, Santa Clara, Spojené státy americké, California
(740) JUDr. Matějka Jan, Čermák, Hořejš, Vrba - advokátní a patentová kancelář, Národní 32, Praha 1

---

(210) **O 131409**
(220) 02.04.98
(320) 02.04.98
(511) 25

(540)

MEISTER

(510) (25) pokrývky hlavy, obuv.
(730) **GÜNGÖR TEKSTIL ÜRÜNLERI SAN.VE TIC.LTD.STI**, Soganaga Cami Sokak No.35/1, Istanbul-Beyazit, Turecko
(740) JUDr. Ing. Hořejš Milan, Čermák, Hořejš, Vrba - advokátní a patentová kancelář, Národní 32, Praha 1

---

(210) **O 131661**
(220) 09.04.98
(320) 09.04.98
(511) 3, 5
(540) **ALPA HERBA**

(510) (3) kosmetické výrobky, zvl. francovky, pleťové a vlasové vody, pleťové oleje a krémy, zubní pasty, ústní vody, pleťová mléka, tělové a vlasové šampóny; (5) farmaceutické přípravky a substance pro lidské použití, medikované pleťové krémy.
(730) **ALPA, s.r.o.**, Hornoměstská 378, Velké Meziříčí, Česká republika

---

(210) **O 131879**
(220) 15.04.98
(320) 15.04.98
(511) 9, 16, 35, 38, 41
(540)

do-re-mi

(510) (9) aparáty a přístroje vědecké, geodetické, elektrické, elektronické, fotografické, filmové, optické, přístroje pro vážení, měření, signalizaci, kontrolu, záchranu a přístroje učební, aparáty pro záznam, převod, reprodukci zvuku nebo obrazu, magnetické suporty zvukových záznamů, gramofonové desky, automatické distributory a mechanismy na mince, zapisovací pokladny, kalkulační stroje, přístroje pro zpracování informací a počítače včetně jejich jednotlivých součástí a náhradních dílů ze třídy 9, nosiče záznamů nahrané i nenahrané, televizní i audiovizuální programy na nosičích, audioprogramy na nosičích, videokazety nahrané i nenahrané, audiokazety nahrané i nenahrané, audiovizuální díla na nosičích, hudební díla na nosičích, CD disky, programové vybavení pro počítače, software, databáze, databázové produkty, informace a záznamy na jakémkoliv nosiči (s výjimkou nosičů papírových ze třídy 16) i v elektronické podobě, počítačové hry, pohledy ilustrované se zvukovou nahrávkou, hrací skříně uváděné v činnost vhozením mince, reklamní přístroje na střídavé obrazy, reklama světelná, reklamní světelné přístroje; (16) papír, lepenka a výrobky z těchto materiálů zatříděné ve třídě 16 zejména výrobky z papíru, plakáty, fotografie, papír na balení doutníků a cigaret, pohlednice, gratulace, dopisní papíry, obálky, kalendáře, zejména nástěnné a stolní, samolepky, obtisky, pexesa, hrací karty, puzzle, poznámkové bloky, desky na spisy, pořadače, omalovánky, activity books, balicí papír, papírové hračky, školní sešity, skicáky, tužky, pastelky, tuhy, gumy, ořezávátka, ořezávátka strojky, penály, papírové tašky, školní tašky, umělohmotné tašky, papírové kapesníky, hlavolamy, obaly všeho druhu papírové, těžítka, tiskoviny, časopisy, periodika, knihy, databázové produkty v papírové formě, tiskárenské výrobky, písmena pro tiskárny, losy, štočky, potřeby pro knižní vazby, lepidla pro papírenství nebo domácnost, materiál pro umělce, štětce, psací stroje a kancelářské potřeby, učební pomůcky, plastické nebo papírové obaly obecně, listy, pytlíky a sáčky pro obalovou techniku, umělecké nebo ozdobné předměty z papíru nebo plastických hmot, obalové materiály z plastických hmot, umělohmotné tašky; (35) reklamní, inzertní a propagační činnost, reklamní, inzertní a propagační činnost prostřednictvím jakéhokoliv média, prostřednictvím telefonní sítě nebo datové sítě nebo informační sítě, činnost reklamní agentury, zprostředkování v obchodních vztazích, zprostředkovatelská činnost v oblasti obchodu a mediálního průmyslu jako je zprostředkování reklamy, inzerce, propagace, informací a zpravodajství, merchandising; (38) výměna zpráv, šíření a výměna informací a zpráv, získávání zpráv a informací, komunikace, poradenská činnost v oblasti sdělovacích prostředků; (41) organizační a technické zabezpečování televizního vysílání, nakladatelství a vydavatelství, nahrávání nosičů zvukových nebo obrazově zvukových, půjčování nahraných zvukových a zvukově obrazových záznamů, výroba, tvorba a šíření audiovizuálních děl, TV produkce, filmová produkce, televizní výroba programů, tvorba programů, tvorba a výroba televizních a audiovizuálních programů, agenturní činnost v oblasti kultury, zprostředkování v oblasti kultury, výchovy, zábavy a sportu, výchovná, vzdělávací a zábavní činnost, organizace, provozování a provádění her a soutěží i veřejných.
(730) **Česká nezávislá televizní společnost, spol. s r.o.**, Vladislavova 20, Praha 1, Česká republika
(740) Mgr. Weinhold Daniel, advokát, AK Weinhold a partneři, v.o.s., Husova 5, Praha 1

---

(210) **O 131882**
(220) 15.04.98
(320) 15.04.98
(511) 9, 16, 35, 38, 41
(540)

(510) (9) aparáty a přístroje vědecké, geodetické, elektrické, elektronické, fotografické, filmové, optické, přístroje pro vážení, měření, signalizaci, kontrolu, záchranu a přístroje učební, aparáty pro záznam, převod, reprodukci zvuku nebo obrazu, magnetické suporty zvukových záznamů,

gramofonové desky, automatické distributory a mechanismy na mince, zapisovací pokladny, kalkulační stroje, přístroje pro zpracování informací a počítače včetně jejich jednotlivých součástí a náhradních dílů ze třídy 9, nosiče záznamů nahrané i nenahrané, televizní i audiovizuální programy na nosičích, audioprogramy na nosičích, videokazety nahrané i nenahrané, audiokazety nahrané i nenahrané, audiovizuální díla na nosičích, hudební díla na nosičích, CD disky, programové vybavení pro počítače, software, databáze, databázové produkty, informace a záznamy na jakémkoliv nosiči (s výjimkou nosičů papírových ze třídy 16) i v elektronické podobě, počítačové hry, pohledy ilustrované se zvukovou nahrávkou, hrací skříně uváděné v činnost vhozením mince, reklamní přístroje na střídavé obrazy, reklama světelná, reklamní světelné přístroje, elektronické hlavolamy; (16) papír, lepenka a výrobky z těchto materiálů zatříděné ve třídě 16 zejména výrobky z papíru, plakáty, fotografie, papír na balení doutníků a cigaret, pohlednice, gratulace, dopisní papíry, obálky, kalendáře, zejména nástěnné a stolní, samolepky, obtisky, pexesa, hrací karty, puzzle, poznámkové bloky, desky na spisy, pořadače, omalovánky, activity books, balicí papír, papírové hračky, školní sešity, skicáky, tužky, pastelky, tuhy, gumy, ořezávátka, ořezávátka strojky, penály, papírové tašky, školní tašky, umělohmotné tašky, papírové kapesníky, hlavolamy, obaly všeho druhu papírové, těžítka, tiskoviny, časopisy, periodika, knihy, databázové produkty v papírové formě, tiskárenské výrobky, písmena pro tiskárny, losy, štočky, potřeby pro knižní vazby, lepidla pro papírenství nebo domácnost, materiál pro umělce, štětce, psací stroje a kancelářské potřeby, učební pomůcky, plastické nebo papírové obaly obecně, listy, pytlíky a sáčky pro obalovou techniku, umělecké nebo ozdobné předměty z papíru nebo plastických hmot, obalové materiály z plastických hmot, umělohmotné tašky; (35) reklamní, inzertní a propagační činnost, reklamní, inzertní a propagační činnost prostřednictvím jakéhokoliv média, prostřednictvím telefonní sítě nebo datové sítě nebo informační sítě, činnost reklamní agentury, zprostředkování v obchodních vztazích, zprostředkovatelská činnost v oblasti obchodu a mediálního průmyslu jako je zprostředkování reklamy, inzerce, propagace, informací a zpravodajství, merchandising; (38) výměna zpráv, šíření a výměna informací a zpráv, získávání zpráv a informací, komunikace, poradenská činnost v oblasti sdělovacích prostředků; (41) organizační a technické zabezpečování televizního vysílání, nakladatelství a vydavatelství, nahrávání nosičů zvukových nebo obrazově zvukových, půjčování nahraných zvukových a zvukově obrazových záznamů, výroba, tvorba a šíření audiovizuálních děl, TV produkce, filmová produkce, televizní výroba programů, tvorba programů, tvorba a výroba televizních a audiovizuálních programů, agenturní činnost v oblasti kultury, zprostředkování v oblasti kultury, výchovy, zábavy a sportu, výchovná, vzdělávací a zábavní činnost, organizace, provozování a provádění her a soutěží i veřejných.

(730) **Česká nezávislá televizní společnost, spol. s r.o.**, Vladislavova 20, Praha 1, Česká republika

(740) Mgr. Weinhold Daniel, advokát, AK Weinhold a partneři, v.o.s., Husova 5, Praha 1

---

(210) **O 132443**

(220) 05.05.98

(320) 05.05.98

(511) 34

(540)

(510) (34) cigarety, tabák, tabákové výrobky, kuřácké potřeby, zapalovače, zápalky.

(730) **British American Tobacco (Brands) Limited**, Globe House, 4 Temple Place, London, Velká Británie

(740) JUDr. Traplová Jarmila, Advokátní a patentová kancelář Traplová, Hakr, Kubát, Přístavní 24, Praha 7

---

(210) **O 132459**

(220) 06.05.98

(320) 06.05.98

(511) 5, 32, 33

(540) **LEVELIN**

(510) (5) rostlinné přípravky na bázi přírodní, diabetické přípravky i pro léčebné účely, nápoje bylinné přírodní, nápoje na bázi bylin, farmaceutické, veterinářské výrobky; (32) nápoje a šťávy ovocné, sirupy a jiné přípravky k zhotovování nápojů; (33) alkoholické nápoje.

(730) **HEMANN s.r.o.**, K čističce, Areál AGRO, Sviadnov, Česká republika

---

(210) **O 132533**

(220) 07.05.98

(320) 07.05.98

(511) 6, 11, 19, 27, 37

(540)

(510) (6) kovové stavební materiály, kovové stavební prvky; (11) přístroje pro osvětlení, světelné zdroje; (19) nekovové stavební materiály, nekovové stavební prvky, obklady; (27) koberce, rohože, linolea, tapety a jiné obklady podlah a stěn ve tř. 27, výrobky určené ke krytí nebo obložení ve tř. 27; (37) montážní, opravárenské a údržbové služby vyhrazených elektrických zařízení, montáže a realizace interiérů a exteriérů.

(730) **BARTO, a.s.**, Na dlouhém lánu 13, Praha 6, Česká republika

---

(210) **O 132534**

(220) 07.05.98

(320) 07.05.98

(511) 3

(540)

Exory

(510) (3) parfumerie, parfémy, deodoranty, kolínské vody, apod., přípravky vlasové kosmetiky, přípravky tělové, oční a nehtové kosmetiky, mýdla, vonné oleje, kosmetické gely, krémy, prací, avivážní a bělicí prostředky, přípravky pro čištění, odmašťování a leštění, přípravky přírodní kosmetiky.
(730) **RYOR s.r.o.**, Pod Spiritkou 4, Praha 5, Česká republika

---

(210) **O 132549**
(220) 11.05.98
(320) 11.05.98
(511) 5, 29, 33
(540)

natura

(510) (5) výrobky z léčivých rostlin, sušené bylinné směsi, oleje, masti a extrakty s léčivým účinkem, léčivé bylinné sirupy, léčivé čaje bylinné, potravní doplňky, klíčky z obilí, ze semen a z luštěnin, přípravky ze sladu - vše pro léčebné účely; (29) džemy, pyré, rosoly, sirupy, semena, ořechy a suché plody, byliny ve formě drcené, mleté nebo extraktů doplněné vitamíny, minerálními látkami, stopovými prvky, ovocné směsi; (33) nápoje s alkoholickým základem a/nebo na bylinné bázi.
(730) **Ing.Grešík Valdemar**, Teplická 134/135, Děčín, Česká republika
(740) Ing. Vandělíková Jana, Patentová kancelář, Zelený pruh 99, Praha 4

---

(210) **O 132551**
(220) 11.05.98
(320) 11.05.98
(511) 32, 33
(540)

HAPPY BUBBLES

(510) (32) minerální vody, šumivé aj. nealkoholické nápoje; (33) vína všeho druhu vč. sektů.
(730) **BOHEMIA SEKT Českomoravská vinařská, a.s.**, Smetanova 220, Starý Plzenec, Česká republika
(740) Langrová Irena, Riegrova 1, Plzeň

---

(210) **O 132552**
(220) 11.05.98
(320) 11.05.98
(511) 5
(540)

A 2 PLUS

(510) (5) farmaceutické přípravky.
(730) **MERCK & CO., Inc.**, One Merck Drive, Whitehouse Station, Spojené státy americké, New Jersey
(740) JUDr. Ing. Hořejš Milan, Čermák, Hořejš, Vrba - advokátní a patentová kancelář, Národní 32, Praha 1

---

(210) **O 132584**
(220) 13.05.98
(320) 13.05.98
(511) 16, 35, 41
(540)

linia

(510) (16) publikace, tiskopisy, časopisy; (35) propagační činnost, inzertní činnost; (41) vydavatelství.
(730) **MEDIA/JUVEN spol. s r.o.**, Pribišova 10/A, Bratislava, Slovenská republika
(740) JUDr. Babiš Peter, advokát, Vítězná 3, Praha 5

---

(210) **O 132585**
(220) 13.05.98
(320) 13.05.98
(511) 16, 35, 41
(540)

HARMONIA

(510) (16) publikace, tiskopisy, časopisy; (35) propagační činnost, inzertní činnost; (41) vydavatelství.
(730) **MEDIA/JUVEN spol. s r.o.**, Pribišova 10/a, Bratislava, Slovenská republika
(740) JUDr. Babiš Peter, advokát, Vítězná 3, Praha 5

---

(210) **O 132624**
(220) 14.05.98
(320) 14.05.98
(511) 32, 33
(540)

Kolča

(510) (32) nealkoholické nápoje, limonády, sirupy; (33) alkoholické a nízkoalkoholické nápoje.
(730) **FRUJO, a.s.**, Tvrdonice, Česká republika
(740) JUDr. Rott Vladimír, Rott, Růžička a Guttmann, patentová, známková a právní kancelář, Nad Štolou 12, Praha 7

---

(210) **O 132650**
(220) 15.05.98
(320) 15.05.98
(511) 16

(540)

(510) (16) kancelářské potřeby, papír, lepenka a výrobky z těchto materiálů, plastické obaly.
(730) **proOFFICE s.r.o.**, Areál BSM, Most - Čepirohy, Česká republika

---

(210) **O 132863**
(220) 22.05.98
(320) 22.05.98
(511) 29
(540) **BONETTA**
(510) (29) mléčné výrobky, tvarohové dezerty.
(730) **MEGGLE, s.r.o.**, Ruzyňská 24, Praha 6, Česká republika
(740) Ing. Sedláčková Vlasta, Ke Kateřinkám 1393, Praha 4

---

(210) **O 133151**
(220) 01.06.98
(320) 01.06.98
(511) 16, 32, 35
(540) **VYCHUTNEJ SVÉHO KOZLA**
(510) (16) papír, výrobky z papíru, periodické a neperiodické publikace, knihy, časopisy, brožury, letáky, tiskopisy, firemní bulletiny, fotografie, informační produkty např. katalogy, plakáty, kalendáře, etikety, data a databáze na papírových nosičích, tiskárenské výrobky, reklamní výrobky všeho druhu spadající do tř. 16; (32) piva všeho druhu; (35) reklamní a propagační činnost všeho druhu, poskytování informací obchodních, poskytování informačních produktů reklamního charakteru, multimediálních informací reklamního charakteru.
(730) **Pivovar Velké Popovice, a.s.**, Ringhofferova 1, Velké Popovice, Česká republika
(740) Ing. Vandělíková Jana, Patentová kancelář, Zelený pruh 99, Praha 4

---

(210) **O 133485**
(220) 10.06.98
(320) 10.06.98
(511) 35, 38, 41
(540) **Radio CITY - ještě více hudby**
(510) (35) rozhlasová reklama; (38) provoz rozhlasové stanice; (41) zábava.
(730) **CITY MULTIMEDIA s.r.o.**, Korunní 98, Praha 10, Česká republika
(740) JUDr. Stránský Jiří, Advokátní kancelář, Jandova 8, Praha 9

---

(210) **O 133672**
(220) 17.06.98
(320) 17.06.98
(511) 18, 24, 25, 40
(540)

(510) (18) textilní a kožené tašky, kufry, aktovky, batohy a cestovní brašny, též z umělé usně, držadla k ručním zavazadlům, kožená galanterie, doplňky z kůže, opasky; (24) textilní výrobky kusové, vyrobené z přírodních či syntetických vláken nebo jejich kombinací, např. ručníky; (25) textilní oděvy, oděvní doplňky, prádlo, části oblečení vyrobené z přírodních a syntetických vláken nebo jejich kombinací a kůže, klobouky dámské, plstěné, cylindry, vázanky a další ozdobné doplňky, boty a střevíce všeho druhu; (40) krejčovství a šití oděvů.
(730) **Krafka Otakar**, Zámečnická 3, Znojmo, Česká republika
(740) Ing. Kendereški Dušan, patentový zástupce, Lidická 51, Brno

---

(210) **O 134043**
(220) 29.06.98
(320) 29.06.98
(511) 3, 8, 9, 42
(540) **M - NAILS**
(510) (3) nehtová a pleťová kosmetika - přípravky k úpravě a ošetřování nehtů, například laky ne nehty, odlakovače, odličovací líh a oleje, přípravky pro čištění, leštění, odmaštění a broušení nehtů, umělé nehty; (8) náčiní a nástroje k ošetřování a úpravě nehtů, například pilníky, kleštičky; (9) přístroje pro vědecké, laboratorní, zkušební a kontrolní účely elektrické, elektronické a elektromechanické, zahrnuté ve třídě 9; (42) kosmetické služby, zejména manikůra a pedikůra, konzultační a poradenské služby v daném oboru - vývoj a konstrukce elektrických, elektronických a elektromechanických přístrojů.
(730) **M-NAILS, s.r.o.**, Kotlaska 5, Praha 8, Česká republika
(740) Mgr. Machatová Marcela, patentový zástupce, DMH-patentová a známková kancelář, Pospíšilova 2, Praha 3

---

(210) **O 134064**
(220) 30.06.98
(320) 30.06.98
(511) 7, 11
(540) **KEEPRITE**
(510) (7) tepelná čerpadla a kapalinové chladiče; (11) komerční klimatizační zařízení a systémy, klimatizační zařízení a systémy pro domácnost, konkrétně chladnice, chladící kondenzační jednotky, topné hady, chladící hady.
(730) **International Comfort Products Corporation**, 20 Queen Street West, Box 32, Toronto, Ontario, Kanada

(740) JUDr. Kalenský Petr, Společná advokátní kancelář Všetečka a partneři, Hálkova 2, Praha 2

---

(210) **O 134257**
(220) 07.07.98
(320) 07.07.98
(511) 5
(540)

(510) (5) kosmetické výrobky, zvl. repelenty.
(590) Barevná
(730) **ALPA, s.r.o.**, Hornoměstská 378, Velké Meziříčí, Česká republika

---

(210) **O 134692**
(220) 24.07.98
(320) 24.07.98
(511) 18, 21, 25, 28
(540) **PROSTICK**
(510) (18) batohy, tašky; (21) sportovní lahve na nápoje; (25) trička, vesty, bundy, mikiny, pokrývky hlavy, čelenky, kalhoty sportovní, trika sportovní brankářská; (28) florbalové hole, přilby brankářské, náhradní díly k florbalovým holím, vaky na florbalové hole, rukavice k provozování sportovních her.
(730) **Ing. Rosmarinová Dana**, Bělčická 2820/2, Praha 4, Česká republika

---

(210) **O 134742**
(220) 27.07.98
(320) 27.07.98
(511) 38
(540) **Zlatíčka**
(510) (38) televizní vysílání programů.
(730) **CET 21, s.r.o.**, V jámě 12, Praha 1, Česká republika
(740) Lukajová Dana, patentový zástupce, Advokátní a patentová kancelář Vyskočil, Krošlák a spol., Petrská 12, Praha 1

---

(210) **O 134982**
(220) 03.08.98
(320) 03.08.98
(511) 16
(540) **PRIMA COPY**
(510) (16) papír balicí všeho druhu - balicí papíry jednostranně hladké /sulfátový papír nebělený, bělený, papír superior bezdřevý, dřevitý/, balicí papíry /přebalový papír, upravovací papír, papír šedák, papír albino/, papír barevný /upravovací papír, lístkovnicový karton, dutinkový karton, náčrtkový papír, karton tiskový středně jemný/, papír bezdřevý, papír dřevitý /papír superior, upravovací papír, náčrtkový papír/, papír hedvábný - hedvábný balicí papír, papír chamois /náčrtkový papír, upravovací papír/, papír kreslicí pro náčrtky - speciální kreslicí a rýsovací papír pro plotry, registrační papír, papír na malování /kreslení/ - náčrtkový papír, papír na psaní - psací papíry /psací papír, psací papír s průsvitkou, bankovní papír/, tenké psací papíry /papír na leteckou poštu, průklepový papír, průpisový papír/, papír na rotační tisk - natíraný tiskový papír, tiskové papíry /ofsetový - konfekční papír, papír na nekonečné tiskopisy/, papír na rozmnožování, též do kopírovacích strojů - papíry pro reprografii /xerografický papír, duplikační papír/, papír napodobující korek - náústkový papír potištěný /imitace korku/, papír nepromastitelný - nepromastitelné papíry a jejich imitace /pergamenová náhrada bělená a nebělená/, papír průklepový - tenké psací papíry /průklepový papír/, papír průsvitný snímací - snímací hedvábný papír, papír sací - sací papír a karton, papír tiskový - tiskové papíry /biblový papír, transkritní papír, planotiskový papír/, tiskové kartony /ofsetový karton, lístkovnicový karton, karton tiskový středně jemný/, papírnické zboží - dopisová konfekce a obálky z ručního grafického papíru, papírové zboží neobsažené v jiných třídách - papíry pro domácnost, složky pestrobarevných papírů, speciálně točené bloky, nekonečné tiskopisy pro výpočetní techniku.
(730) **MORPA, a.s.**, č.p.68, Olšany, Česká republika
(740) JUDr. Petruň Jiří, Dr. E. Beneše 5, Šumperk

---

(210) **O 134983**
(220) 03.08.98
(320) 03.08.98
(511) 16
(540) **PRIMA COLOR COPY**
(510) (16) papír balicí všeho druhu - balicí papíry jednostranně hladké /sulfátový papír nebělený, bělený, papír superior bezdřevý, dřevitý/, balicí papíry /přebalový papír, upravovací papír, papír šedák, papír albino/, papír barevný /upravovací papír, lístkovnicový karton, dutinkový karton, náčrtkový papír, karton tiskový středně jemný/, papír bezdřevý, papír dřevitý /papír superior, upravovací papír, náčrtkový papír/, papír hedvábný - hedvábný balicí papír, papír chamois /náčrtkový papír, upravovací papír/, papír kreslicí pro náčrtky - speciální kreslicí a rýsovací papír pro plotry, registrační papír, papír na malování /kreslení/ - náčrtkový papír, papír na psaní - psací papíry /psací papír, psací papír s průsvitkou, bankovní papír/, tenké psací papíry /papír na leteckou poštu, průklepový papír, průpisový papír/, papír na rotační tisk - natíraný tiskový papír, tiskové papíry /ofsetový - konfekční papír, papír na nekonečné tiskopisy/, papír na rozmnožování, též do kopírovacích strojů - papíry pro reprografii /xerografický papír, duplikační papír/, papír napodobující korek - náústkový papír potištěný /imitace korku/, papír nepromastitelný - nepromastitelné papíry a jejich imitace /pergamenová náhrada bělená a nebělená/, papír průklepový - tenké psací papíry /průklepový papír/, papír průsvitný snímací - snímací hedvábný papír, papír sací - sací papír a karton, papír tiskový - tiskové papíry /biblový papír, transkritní papír, planotiskový papír/, tiskové kartony /ofsetový karton, lístkovnicový karton, karton tiskový středně jemný/, papírnické zboží - dopisová konfekce a obálky z ručního grafického papíru, papírové zboží neobsažené v jiných třídách - papíry pro domácnost, složky pestrobarevných papírů, speciálně točené bloky, nekonečné tiskopisy pro výpočetní techniku.
(730) **MORPA, a.s.**, č.p. 68, Olšany, Česká republika
(740) JUDr. Petruň Jiří, Dr. E. Beneše 5, Šumperk

---

(210) **O 134984**
(220) 03.08.98
(320) 03.08.98
(511) 16
(540) **PRIMA UNI COPY**
(510) (16) papír balicí všeho druhu - balicí papíry jednostranně hladké /sulfátový papír nebělený, bělený, papír superior bezdřevý, dřevitý/, balicí papíry /přebalový papír, upravovací papír, papír šedák, papír albino/, papír barevný /upravovací papír, lístkovnicový karton, dutinkový karton, náčrtkový papír, karton tiskový středně jemný/, papír bezdřevý, papír dřevitý /papír superior, upravovací papír, náčrtkový papír/, papír hedvábný - hedvábný balicí papír, papír chamois /náčrtkový papír, upravovací papír/, papír kreslicí pro náčrtky - speciální kreslicí a rýsovací papír pro plotry, registrační papír, papír na malování /kreslení/ - náčrtkový papír, papír na psaní - psací papíry /psací papír, psací papír s průsvitkou, bankovní papír/, tenké psací papíry /papír na leteckou poštu, průklepový papír, průpisový papír/, papír na rotační tisk - natíraný tiskový papír, tiskové papíry /ofsetový - konfekční papír, papír na nekonečné tiskopisy/, papír na rozmnožování, též do kopírovacích strojů - papíry pro reprografii /xerografický papír, duplikační papír/, papír napodobující korek - náústkový papír potištěný /imitace korku/, papír nepromastitelný - nepromastitelné papíry a jejich imitace /pergamenová náhrada bělená a nebělená/, papír průklepový - tenké psací papíry /průklepový papír/, papír průsvitný snímací - snímací hedvábný papír, papír sací - sací papír a karton, papír tiskový - tiskové papíry /biblový papír, transkritní papír, planotiskový papír/, tiskové kartony /ofsetový karton, lístkovnicový karton, karton tiskový středně jemný/, papírnické zboží - dopisová konfekce a obálky z ručního grafického papíru, papírové zboží neobsažené v jiných třídách - papíry pro domácnost, složky pestrobarevných papírů, speciálně točené bloky, nekonečné tiskopisy pro výpočetní techniku.
(730) **MORPA, a.s.**, č.p. 68, Olšany, Česká republika
(740) JUDr. Petruň Jiří, Dr. E. Beneše 5, Šumperk

---

(210) **O 134985**
(220) 03.08.98
(320) 03.08.98
(511) 16
(540)

(510) (16) papír balicí všeho druhu - balicí papíry jednostranně hladké /sulfátový papír nebělený, bělený, papír superior bezdřevý, dřevitý/, balicí papíry /přebalový papír, upravovací papír, papír šedák, papír albino/, papír barevný /upravovací papír, lístkovnicový karton, dutinkový karton, náčrtkový papír, karton tiskový středně jemný/, papír bezdřevý, papír dřevitý /papír superior, upravovací papír, náčrtkový papír/, papír hedvábný - hedvábný balicí papír, papír chamois /náčrtkový papír, upravovací papír/, papír kreslicí pro náčrtky - speciální kreslicí a rýsovací papír pro plotry, registrační papír, papír na malování /kreslení/ - náčrtkový papír, papír na psaní - psací papíry /psací papír, psací papír s průsvitkou, bankovní papír/, tenké psací papíry /papír na leteckou poštu, průklepový papír, průpisový papír/, papír na rotační tisk - natíraný tiskový papír, tiskové papíry /ofsetový - konfekční papír, papír na nekonečné tiskopisy/, papír na rozmnožování, též do kopírovacích strojů - papíry pro reprografii /xerografický papír, duplikační papír/, papír napodobující korek - náústkový papír potištěný /imitace korku/, papír nepromastitelný - nepromastitelné papíry a jejich imitace /pergamenová náhrada bělená a nebělená/, papír průklepový - tenké psací papíry /průklepový papír/, papír průsvitný snímací - snímací hedvábný papír, papír sací - sací papír a karton, papír tiskový - tiskové papíry /biblový papír, transkritní papír, planotiskový papír/, tiskové kartony /ofsetový karton, lístkovnicový karton, karton tiskový středně jemný/, papírnické zboží - dopisová konfekce a obálky z ručního grafického papíru, papírové zboží neobsažené v jiných třídách - papíry pro domácnost, složky pestrobarevných papírů, speciálně točené bloky, nekonečné tiskopisy pro výpočetní techniku.
(730) **MORPA, a.s.**, č.p. 68, Olšany, Česká republika
(740) JUDr. Petruň Jiří, Dr. E. Beneše 5, Šumperk

---

(210) **O 134986**
(220) 03.08.98
(320) 03.08.98
(511) 16
(540)

(510) (16) papír balicí všeho druhu - balicí papíry jednostranně hladké /sulfátový papír nebělený, bělený, papír superior bezdřevý, dřevitý/, balicí papíry /přebalový papír, upravovací papír, papír šedák, papír albino/, papír barevný /upravovací papír, lístkovnicový karton, dutinkový karton, náčrtkový papír, karton tiskový středně jemný/, papír bezdřevý, papír dřevitý /papír superior, upravovací papír, náčrtkový papír/, papír hedvábný - hedvábný balicí papír, papír chamois /náčrtkový papír, upravovací papír/, papír kreslicí pro náčrtky - speciální kreslicí a rýsovací papír pro plotry, registrační papír, papír na malování /kreslení/ - náčrtkový papír, papír na psaní - psací papíry /psací papír, psací papír s průsvitkou, bankovní papír/, tenké psací papíry /papír na leteckou poštu, průklepový papír, průpisový papír/, papír na rotační tisk - natíraný tiskový papír, tiskové papíry /ofsetový - konfekční papír, papír na nekonečné tiskopisy/, papír na rozmnožování, též do kopírovacích strojů - papíry pro reprografii /xerografický papír, duplikační papír/, papír napodobující korek - náústkový papír potištěný /imitace korku/, papír nepromastitelný - nepromastitelné papíry a jejich imitace /pergamenová náhrada bělená a nebělená/, papír průklepový - tenké psací papíry /průklepový papír/, papír průsvitný snímací - snímací hedvábný papír, papír sací - sací papír a karton, papír tiskový - tiskové papíry /biblový papír, transkritní papír, planotiskový papír/, tiskové kartony /ofsetový karton, lístkovnicový karton, karton tiskový středně jemný/, papírnické zboží - dopisová konfekce a obálky z ručního grafického papíru, papírové zboží neobsažené v jiných třídách - papíry pro domácnost, složky pestrobarevných papírů, speciálně točené bloky, nekonečné tiskopisy pro výpočetní techniku.
(730) **MORPA, a.s.**, č.p. 68, Olšany, Česká republika
(740) JUDr. Petruň Jiří, Dr. E. Beneše 5, Šumperk

---

(210) **O 134987**

(220) 03.08.98
(320) 03.08.98
(511) 16
(540)

(510) (16) papír balicí všeho druhu - balicí papíry jednostranně hladké /sulfátový papír nebělený, bělený, papír superior bezdřevý, dřevitý/, balicí papíry /přebalový papír, upravovací papír, papír šedák, papír albino/, papír barevný /upravovací papír, lístkovnicový karton, dutinkový karton, náčrtkový papír, karton tiskový středně jemný/, papír bezdřevý, papír dřevitý /papír superior, upravovací papír, náčrtkový papír/, papír hedvábný - hedvábný balicí papír, papír chamois /náčrtkový papír, upravovací papír/, papír kreslicí pro náčrtky - speciální kreslicí a rýsovací papír pro plotry, registrační papír, papír na malování /kreslení/ - náčrtkový papír, papír na psaní - psací papíry /psací papír, psací papír s průsvitkou, bankovní papír/, tenké psací papíry /papír na leteckou poštu, průklepový papír, průpisový papír/, papír na rotační tisk - natíraný tiskový papír, tiskové papíry /ofsetový - konfekční papír, papír na nekonečné tiskopisy/, papír na rozmnožování, též do kopírovacích strojů - papíry pro reprografii /xerografický papír, duplikační papír/, papír napodobující korek - náústkový papír potištěný /imitace korku/, papír nepromastitelný - nepromastitelné papíry a jejich imitace /pergamenová náhrada bělená a nebělená/, papír průklepový - tenké psací papíry /průklepový papír/, papír průsvitný snímací - snímací hedvábný papír, papír sací - sací papír a karton, papír tiskový - tiskové papíry /biblový papír, transkritní papír, planotiskový papír/, tiskové kartony /ofsetový karton, lístkovnicový karton, karton tiskový středně jemný/, papírnické zboží - dopisová konfekce a obálky z ručního grafického papíru, papírové zboží neobsažené v jiných třídách - papíry pro domácnost, složky pestrobarevných papírů, speciálně točené bloky, nekonečné tiskopisy pro výpočetní techniku.
(730) **MORPA, a.s.**, č.p. 68, Olšany, Česká republika
(740) JUDr. Petruň Jiří, Dr. E. Beneše 5, Šumperk

---

(210) **O 135029**
(220) 03.08.98
(320) 03.08.98
(511) 16, 35, 40, 41, 42
(540) **SPOLEČNOST ČESKÝCH FOTOGRAFŮ**

(510) (16) fotografie, plakáty, tiskoviny, zejména časopisy, noviny, knihy, obaly z papíru a umělých hmot, papír, kartonážní výrobky; (35) fotografie reklamní a propagační; (40) fotografické snímky - vyvolávání; (41) pořádání výstav; (42) fotografování umělecké, průmyslové a reportážní, zprostředkování fotografických služeb.
(730) **Robinson Khun**, Na Kuthence 10, Praha 6, Česká republika
(740) Ing. Fischer Michael, FISCHER + PARTNER, Podskalská 2, Praha 2

---

(210) **O 135079**
(220) 06.08.98
(320) 06.08.98
(511) 3, 20, 21, 24, 25, 26, 28
(540)

(510) (3) kosmetika; (20) propagační předměty a suvenýry vyrobené ze dřeva, kosti, papíru a plastických hmot nebo náhražky z těchto materiálů; (21) keramika, sklo, propagační předměty a suvenýry vyrobené ze skla; (24) tkaniny a textilní výrobky; (25) oděvy; (26) galanterie; (28) hračky.
(730) **AN umělecká agentura s.r.o.**, Senovážné nám. 16, Praha 1, Česká republika

---

(210) **O 135086**
(220) 06.08.98
(320) 06.08.98
(511) 9, 16, 35, 38, 41
(540) **ZLATÁ MŘÍŽ**

(510) (9) aparáty a přístroje vědecké, geodetické, elektrické, elektronické, fotografické, filmové, optické, přístroje pro vážení, měření, signalizaci, kontrolu, záchranu a přístroje učební, aparáty pro záznam, převod, přenos, reprodukci zvuku nebo obrazu, telefony, záznamníky, faxy, magnetické suporty zvukových záznamů, automatické distributory a mechanismy na mince, zapisovací pokladny, kalkulační stroje, přístroje pro zpracování informací a počítače včetně jejich jednotlivých součástí a náhradních dílů ze třídy 9, nosiče záznamů nahrané i nenahrané, audiovizuální programy, audioprogramy, videokazety nahrané i nenahrané, audiokazety nahrané i nenahrané, audiovizuální díla, hudební díla, CD disky, programové vybavení pro počítače, software, databáze, databázové produkty, informace a záznamy v elektronické podobě, informace a záznamy na nosičích zařazených ve tř. 9, data, databáze a jiné informační produkty v elektronických, datových, informačních a telekomunikačních sítích všeho druhu a na nosičích dat všeho druhu, související software a hardware, elektronické sítě, multimediální aplikace, multimediální nebo informační katalogy, elektronické časopisy a periodika a knihy v elektronické podobě, počítačové hry, pohledy ilustrované se zvukovou nahrávkou, hlavolamy elektrické nebo elektronické, hrací skříně uváděné v činnost vhozením mince, reklamní přístroje na střídavé obrazy, reklama světelná, reklamní světelné přístroje; (16) papír, lepenka a výrobky z těchto materiálů zatříděné ve třídě 16, zejména výrobky z papíru, plakáty, fotografie, papír na balení doutníků a cigaret, pohlednice, gratulace, dopisní papíry, obálky, kalendáře, zejména nástěnné a stolní, samolepky, obtisky, pexesa, hrací karty, puzzle, poznámkové bloky, desky na spisy, pořadače, omalovánky, activity books, balicí papír, papírové hračky, školní sešity, skicáky, tužky, pastelky, tuhy, gumy, ořezávátka, ořezávátka strojky, penály, papírové tašky, školní tašky, umělohmotné tašky, papírové kapesníky, hlavolamy, obaly všeho druhu papírové, těžítka, tiskoviny, časopisy, periodika, databázové produkty v papírové formě, databáze v papírové formě, informační produkty na papírových nosičích, data a databáze na všech druzích nosičů zařazených ve tř. 16, tiskárenské výrobky, písmena pro tiskárny, losy, štočky, potřeby pro knižní vazby, lepidla pro papírenství nebo domácnost, materiál pro umělce, štětce, psací stroje a kancelářské potřeby, učební pomůcky, plastické nebo papírové obaly obecně, listy, pytlíky a

sáčky pro obalovou techniku, umělecké nebo ozdobné předměty z papíru nebo plastických hmot, obalové materiály z plastických hmot; (35) reklamní, inzertní a propagační činnost, reklamní, inzertní a propagační činnost prostřednictvím jakéhokoliv média, prostřednictvím telefonní sítě nebo datové sítě nebo informační sítě, poskytování informací a jiných informačních produktů komerčního charakteru, informačních produktů reklamního charakteru, multimediálních informací, inzerce a marketing, komerční využití Internetu v oblastech komerčních internetových médií a vyhledávacích služeb, on-line inzerce, marketing a obchod, činnost reklamní agentury, zprostředkování v obchodních vztazích, zprostředkovatelská činnost v oblasti obchodu a průmyslu, merchandising; (38) výměna zpráv, šíření a výměna informací a zpráv, získávání zpráv a informací, šíření elektronických časopisů, informací, elektronických periodik a knih v elektronické podobě prostřednictvím počítačové sítě, zejm. Internetu, pomocí satelitů aj., služby na Internetu, organizační a technické zabezpečování televizního vysílání, komunikace, poradenská činnost v oblasti sdělovacích prostředků, informační služby, zpravodajské služby; (41) nakladatelství, ediční činnost, publikační činnost, nahrávání nosičů zvukových nebo obrazově zvukových, půjčování nahraných zvukových a zvukově obrazových záznamů, výroba, tvorba a šíření audiovizuálních děl, TV produkce, filmová produkce, televizní výroba programů, tvorba programů, tvorba a výroba televizních a audiovizuálních programů, agenturní činnost v oblasti kultury, zprostředkování v oblasti kultury, výchovy, zábavy a sportu, výchovná, vzdělávací, soutěžní a zábavní činnost, organizace, provozování a provádění her a soutěží i veřejných.

(730) **Česká nezávislá televizní společnost, spol. s r.o.**, Vladislavova 20, Praha 1, Česká republika

---

(210) **O 135282**
(220) 14.08.98
(320) 14.08.98
(511) 5, 8, 9, 18, 20, 21, 22, 24, 25, 26, 27, 31, 32, 34, 42
(540) **JUMBO**

(510) (5) desinfekční přípravky pro hygienické účely, potraviny pro batolata; (8) sekery, berany, brousky, brusné kotouče, brusné nástroje, brusy břitvy, česáčky na ovoce, číslovací kleště, depilační přístroje elektrické i neelektrické, děrovací nástroje na lístky, děrovací trny, diamanty pro sklenáře, dlabací nástroje, dláta, nástroje na omráčení dobytka, držáky vrtáků, frézovací trny, frézy, glazovací nástroje, ruční hevery, závitové hlavy, hmoždíře na drcení, hoblíkové nože, hoblíky, hrábě, vytahovače hřebíků, ruční hustilky pneumatik, nástroje na stahování kůží, pilníky, navlékače pro jehly, kapesní nože, ruční kladiva, kladiva na kámen, kladiva nýtovací, kladiva zednická, naklepávací kladívka, kleště, kleště na nehty, kleště štípací, kleštičky na cukr, kleštičky na kůži, kleštiny, klíče maticové, truhlářké kolovrátky, ruční otevírače konzerv, obuvnická kopyta, kosíře, kosy, brousky na kosy, kovotlačitelská razidla, kráječe na zeleninu, krbové náčiní, krumpáče, licí pánve, lisovací nástroje, lopaty, louskáčky na ořechy, lupénkové pily, lžíce, mačety, malířské špachtle, manikurové soupravy, meče, motyčky, motyky, naběračky, nabírací lžíce, napínače drátů a kovových pásků, nástroje na značkování skotu, nebozezy, nože lovecké, nože na odtraňování okují, nože na zeleninu, nože pro hoblíky, nože štěpařské, příbory, nůžky, nýtovací kladiva, nýtovačky, oblé sedlíky, obloukové pily, obtahovací řemeny, nástroje na ohýbání trubek, nástroje na ostření, páky na páčení, palice, pedikurové soupravy, pěchovačky, pěchovadla, perforovačky, zařízení na perforování ušních boltců, perlíky, pilky, pilníky, pilové listy, pinzety, pistole na vytlačování tmelu, stříkací pistole, plečky, hustilky, podkovářské nože na kopyta, pohrabáče, pořízy, postruhovadla, postřikovače, profilovací nástroje, prořezávače stromů, prostřihovadla, průbojníky, rašple, razidla, rozprašovače, ruční zvedáky, rýče, rydla, rádla, řezačky trubek, ruční řezné nástroje, sbíjecí kladiva, sekáče, sekáče na led, sekáče na zeleninu, sklenářské diamanty, smirkové brusné kotouče, manikurové a pedikurové soupravy, srpy, stahováky tesařské, strojky na stříhání vousů, ruční strojky ne mletí masa, strojky na stříhání vlasů, stříhací strojky na dobytek, svěráky, šídla, šídla na rozplétání lan, zahradnické škrabáky, ruční škrabky, malířské špachtle, šroubováky, štěpařské nástroje, temovadla, tužlíky, tvářecí nástroje, úhelníky, vidle, vratidla na závitníky, ruční vrtačky, výhrubníky, vyorávače, vyrážeče hřebíků, vytlačovací nástroje, zahradnické nůžky, ruční zahradnické nářadí, zápustky, zaškrabávací nástroje, závitníky, závitnice, zednické lžíce, ruční žací strojky na trávníky, ruční železné nářadí a řezné nástroje; (9) spotřební elektronika, magnetické suporty zvukových záznamů, aparáty a přístroje elektrické, fotografické, filmové, měřící přístroje, signalizační a konmtrolní zařízení, učební přístroje a pomocná zařízení pro výuku, kalkulačky, počítače a programy pro počítače a číslicově řízené stroje, fotografické a optické přístroje, měřící přístroje, signalizační a kontrolní zařízení, hasící přístroje, potápěcí přístroje, kabely pro použití v elektrotechnice, ochranné oděvy; (18) kůže, imitace kůže a výrobky z těchto materiálů, kufry, tašky, kabelky, deštníky, slunečníky a hole, biče a sedlářské výrobky; (20) nábytek, zrcadla, rámy, nábytkové dílce, kovový a kempingový nábytek, ložní potřeby, matrace, podhlavníky, polštáře, výrobky ze dřeva, korku, rákosu, sítiny, proutí, rohu, kostí, slonoviny, kostic, želvoviny, jantaru, perleti, mořské pěny, celulosy a z náhražky těchto materiálů nebo náhražky z umělých hmot; (21) skleněné zboží, porcelán a majolika, hrnčířské zboží, keramika; (22) textilní a vláknité materiály, lana, provazy, síťky, stany, plachty, plachtoviny, pytle, vycpávkové a podkladové materiály, impregnované materiály; (24) bavlněné látky a textilie, ubrusy, brokáty, cestovní přikrývky, čalouny nástěnné textilní, damašky, textilní dečky, vzorované protkávané tkaniny, záclonoviny, záclony, filtrační textilní materiály, flanely, flauše, frýzy, gázy, hedvábí, hedvábné tkaniny, jutové textilie, kaliko, kanava na vyšívání a tapiserie, látkové kapesníky, kartouny, klobouky, proporce, koupelnové textílie, krepy, krepony, látky, ložní porkývky a přikrývky, ložní prádlo, lůžkové přehozy, lůžkoviny, manšestry, marbutové textílie, povlaky na matrace, matracovina, moleskin, moskytiéry, mycí rukavice, potahy na nábytek z textilních materiálů, textilie pro obuv, textilní odličovací ubrousky, plátno, plátěné ubrusy, plédy, plst, podložky na stůl pod sklenice a talíře, textilní podšívky, pogumované textilie, ozdobné pokrývky na polštáře a stůl, ochranné povlaky na polštáře, závěsy, potahy na matrace, potahy na nábytek ze synetických materiálů, povlečení z papíru, ložní prádlo, stolní prádlo pro domácnost, praporovina, prostěradla, povlečení na postele, přehozy na stoly a postele, ložní pokrývky, peřiny, pytloviny, žíněné tkaniny, umělé viskozové hedvábí, textilie z umělého viskozového hedvábí, textilní rolety, rubáše, ručníky, rukavice, samet, sítě proti hmyzu, konopná síťovina, spací pytle, látkové stolní ubrousky, náhražkové tkaniny ze syntetických materiálů, sypkovina, vlněné tkaniny, textilní štítky, taft, textilní tapety, textilie imitující kůži, netkané textílie, textilie vlněné, textilie z juty, žinylkové textilie, bavlněné látky, elastické tkaniny, tkaniny k textilními užití,

pogumované tkaniny, tkaniny pro čalouníky, tkaniny pro prádlo, tkaniny ze skleněných vláken pro textilní použití, úplety, textilní utěráky a ručníky, utěrky na sklo, textilní vlaječky, skleněná vlákna pro textilní užití, textilní nebo plastové závěsy, zefír, žerzej, hygienické žínky; (25) oděvy, obuv a kloboučnické zboží, vyrobené z přírodních a syntetických materiálů; (26) krajky, výšivky, stuhy a tkaničky, krátké a střižní zboží, galanterní výrobky a zboží k výrobě oděvů, knoflíky, háčky, očka, poutka, špendlíky, jehly, umělé květiny; (27) koberce, rohožky, linolea, rohože, předložky a jiné obklady podlah, tapety na stěny; (31) produkty zemědělské, zahradnické a lesní, čerstvé ovoce a zelenina, kromě meruněk, krmivo pro zvířata; (32) piva; (34) tabák a tabákové výrobky; (42) právní poradenství.

(730) **JERONIMO MARTINS DYSTRIBUCJA Sp. z o.o.**, ul.Wolcindka 18, Poznaň, Polsko

(740) Marek Václav, Uhelná 868, Hradec Králové 3

---

(210) **O 135488**

(220) 26.08.98

(320) 26.08.98

(511) 16

(540) BLACK COLOR

(510) (16) samobarvící razítka.

(730) **MEGAFLEX, spol. s r.o.**, Osiková 3/2644, Praha 3, Česká republika

(740) Ing. Reichel Pavel, Lopatecká 14, Praha 4

---

(210) **O 135573**

(220) 28.08.98

(320) 28.08.98

(511) 3

(540) **SOLAROIL**

(510) (3) olej na nehtové lůžko /kůžičku/.

(730) **CREATIVE NAIL DESIGN, INC.**, 1125 Joshua Eay, Vista, Spojené státy americké, California

(740) JUDr. Zelený Pavel, Společná advokátní kancelář Všetečka a partneři, Hálkova 2, Praha 2

---

(210) **O 135638**

(220) 02.09.98

(320) 02.09.98

(511) 9, 35, 41

(540) **ČESKÉ SADO**

(510) (9) filmy vyvolané, nosiče záznamů, televizní a audiovizuální programy na nosičích, videoprogramy na nosičích, videokazety, audiokazety, počítačové hry, audioprogramy na nosičích, filmová díla, zábavné pořady hudební na nosičích a audiovizuální díla na nosičích, CD disky; (35) marchandising, reklamní inzertní a propagační činnost; (41) filmový a televizní festival, filmová a televizní soutěž, mezinárodní přehlídka filmů, pořadů televize a videa, tvorba a distribuce videoprogramů, televizních, filmových, televizních a publicistických programů a audiovizuálních děl, zábavní, kulturní a výchovná činnost, TV produkce, filmová produkce, tvorba a výroba dokumentárních programů a pořadů, agenturní činnost v oblasti kultury, zprostředkování služeb v oblasti kultury, televizní soutěže.

(730) **FEBIO spol. s r.o.**, Růžová 13, Praha 1, Česká republika

(740) Ing. Sedláčková Vlasta, Ke Kateřinkám 1393, Praha 4

---

(210) **O 135640**

(220) 02.09.98

(320) 02.09.98

(511) 9, 16, 35, 41, 42

(540)

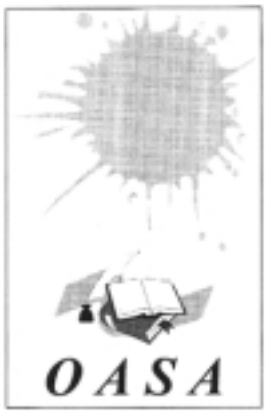

(510) (9) aparáty a přístroje vědecké, námořní, geodezické, elektrické, fotografické, filmové, optické, přístroje pro vážení, měření, signalizaci, kontrolu /inspekci/, záchranu a přístroje učební, aparáty pro záznam, převod, reprodukci zvuku nebo obrazu, magnetické suporty zvukových záznamů, gramofonové desky, automatické distributory a mechanismy na mince, zapisovací pokladny /záznam/, kalkulační stroje, přístroje pro zpracování informací a počítače, hasicí přístroje; (16) papír, lepenka a výrobky z těchto materiálů, které nejsou zařazeny do jiných tříd, tiskárenské výrobky, potřeby pro knižní vazby, fotografie, papírenské zboží, lepidla pro papírenství nebo domácnost, materiál pro umělce, štětce, psací stroje a kancelářské potřeby /vyjímaje nábytek/, učební pomůcky s výjimkou aparátů, plastické obaly /nezařazené do jiných tříd/, hrací karty, písmena pro tiskárny, štočky; (35) činnost organizačních, ekonomických a účetních poradců; (41) výuka řízení motorových vozidel, pořádání přednášek, seminářů, kurzů, konferencí, sympózií; (42) grafologické služby, písmoznalectví.

(730) **AAB - Daně, ekonomika, účetnictví s.r.o.**, Markušova 1630/3, Praha 4, Česká republika

(740) Ing. Sedláčková Vlasta, Ke Kateřinkám 1393, Praha 4

---

(210) **O 135688**

(220) 03.09.98

(320) 03.09.98

(511) 7, 8, 9, 17, 37, 42

(540) **TITAN - METALPLAST**

(510) (7) obráběcí stroje pro zpracování plastů, např. strojní pily, soustruhy, frézy a obdobné, lisovací a vstřikovací stroje pro zpracování plastů; (8) nářadí a nástroje pro zpracování plastů, např. pily, nože, pilníky a obdobné nářadí a nástroje; (9) elektrické svařovací přístroje na plasty; (17) trubky, fitinky a potrubní armatury z plastických hmot, svařovací tyčinky z plastických hmot; (37) montáž a oprava plastových potrubních rozvodů; (42) technicko-poradenská činnost v oboru plastických hmot.

(730) **TITAN - METALPLAST, s.r.o.**, Pod skalkou 39/1980, Jablonec nad Nisou, Česká republika

(740) Ing. Loskotová Jarmila, Patentová a známková kancelář, Kartouzská 4, Praha 5

---

(210) **O 135722**

(220) 07.09.98

(320) 07.09.98

(511) 41

(540) **Lady Pro**

(510) (41) výchovná a vzdělávací činnost, kulturní společenské programy a soutěže.

(730) **COMENIUS Panevropská společnost pro kulturu, vzdělávání, a vědeckotechnickou spolupráci**, E. Peškové 17, Praha 5, Česká republika

(740) Ing. Loskotová Jarmila, Smíchovská 339, Praha 5-Řeporyje

---

(210) **O 135867**

(220) 09.09.98

(320) 09.09.98

(511) 19, 35, 37

(540)

(510) (19) podlahy, zejména podlahy dřevěné a laminátové, podlahy a stropy pro stavby; (35) poskytování pomoci při provozu obchodu, obstaravatelská a zprostředkovatelská činnost v oblasti obchodu, obchodní administrativa; (37) stavby a opravy a zprostředkovatelská činnost v této oblasti.

(730) **LIGNUM HOLZ spol. s r.o.**, Jilemnického 2, Hodonín, Česká republika

(740) JUDr. Aleš Zábrš, advokát a patentový zástupce, Na Beránce 2, Praha 6

---

(210) **O 135930**

(220) 14.09.98

(320) 14.09.98

(511) 10

(540) **BIO-V**

(510) (10) přístroj nebo zařízení pro světelnou terapii.

(730) **A.T.MARKETING s.r.o.**, Sušilovo náměstí 67, Housínov, Česká republika

(740) Ing. Dohnal Jiří, patentový zástupce, Nedbalova 29, Brno

---

(210) **O 135939**

(220) 14.09.98

(320) 14.09.98

(511) 1, 42

(540) **STRATAPACK**

(510) (1) iontoměničové pryskyřice, syntetické pryskyřice, adsorbenty - vše pro užití při úpravě vody a úpravě zpracování vody; (42) poskytování informací a služeb vztahující se k užití iontoměničových pryskyřicí a syntetických pryskyřicí a o adsorbentech a pro užití při úpravě vody a úpravě zpracované vody.

(730) **ROHM AND HAAS COMPANY**, 100 Independence Mall West, Philadelphia, Spojené státy americké, Pennsylvania

(740) JUDr. Rott Vladimír, Rott, Růžička a Guttmann, patentová, známková a právní kancelář, Nad Štolou 12, Praha 7

---

(210) **O 136050**

(220) 17.09.98

(320) 17.09.98

(511) 29, 30, 31

(540) **LOVE**

(510) (29) mléko, mléčné výrobky včetně mléčných nápojů, konzervované ovoce, rosoly a zavařeniny; (30) káva, čaj, kakao, cukr, zmrzlina ovocná, mléčná i smetanová, zmrzliny všech druhů, mléčné a ovocné krémy, mražené zmrzlinové výrobky, žvýkačky a žvýkačkové tablety; (31) čerstvé ovoce.

(730) **MARON, s.r.o.**, K Prádlu 5, Horní Suchá, Česká republika

---

(210) **O 136153**

(220) 21.09.98

(320) 21.09.98

(511) 9, 16

(540)

(510) (9) elektronický časopis; (16) tiskoviny, zejména periodické tiskoviny.

(730) **Strategie Praha, s.r.o.**, Elišky Peškové 13/749, Praha 5, Česká republika

(740) Ing. Reichel Pavel, Lopatecká 14, Praha 4

---

(210) **O 136154**

(220) 21.09.98

(320) 21.09.98

(511) 9, 16, 35

(540)

(510) (9) elektronický časopis; (16) tiskoviny zejména periodické; (35) propagační, reklamní a inzertní činnost.

(730) **Strategie Praha, s.r.o.**, Elišky Peškové 13/749, Praha 5, Česká republika

(740) Ing. Reichel Pavel, Lopatecká 14, Praha 4

---

(210) **O 136184**

(220) 22.09.98

(320) 22.09.98

(511) 16, 35, 36, 39, 41, 42

(540) **SEFT press s.r.o.**

(510) (16) kancelářské potřeby, tiskoviny a tiskárenské výrobky; (35) reklamní činost; (36) zprostředkovatelské služby v oblasti finančnictví, v oblasti nemovitostí a v oblasti peněžnictví; (39) zásilková služba, skladování a distribuce zboží; (41) nakladatelská a vydavatelská činnost; (42) polygrafická výroba.

(730) **Ing. Novák Michal**, U Kněžské louky 1, Praha 3, Česká republika

---

(210) **O 136230**

(220) 24.09.98

(320) 24.09.98

(511) 33, 35, 39, 41, 42

(540) **NOVOMANŽELSKÉ VÍNO**

(510) (33) alkoholické nápoje, víno; (35) organizace výstav vín a alkoholických nápojů k reklamním a obchodním účelům; (39) pořádaní tematických zájezdů zaměřených na obor vín a alkoholických nápojů; (41) vydávání odborných knih, časopisů a informačních materiálů zaměřených na víno a alkoholické nápoje, organizace výstav vín a alkoholických nápojů ke kulturním a vzdělávacím účelům; (42) provozování restaurací a vináren, organizace degustací vín a alkoholických nápojů, poradenství v oblasti vín a

alkoholických nápojů.
(730) **MAMA trading, s.r.o.**, Joštova 7, Brno, Česká republika
(740) Ing. Markes Libor, Grohova 54, Brno

---

(210) **O 136286**
(220) 25.09.98
(320) 25.09.98
(511) 19, 37
(540) **I - OSB**
(510) (19) lepený kombinovaný nosník se stojinou z orientovaně dřevoštěpkové desky; (37) služby týkající se stavby při použití lepeného kombinovaného nosníku.
(730) **Ing. Jindřich Tieze**, Dlouhá 274, Krupka, Česká republika
(740) Ing. Petrášová Květuše, Koldům 307, Litvínov 6

---

(210) **O 136386**
(220) 30.09.98
(320) 30.09.98
(511) 7, 9, 12, 37
(540) **LOGITRANS**
(510) (7) zařízení na zdvihání palet, stroje na ukládání a stohování materiálu, vidlicové stohovací zařízení, dopravní válce, zdvihací válcové dopravníky, zvedáky palet, stohovací dopravníky a vysokozdvižné zvedáky, součásti a příslušenství všeho uvedeného zboží; (9) vážící jednotky; (12) nákladní vozy na zdvihání palet, vidlicové stohovací nákladní vozy, rudly, zdvihací vidlicové vozíky, části a příslušenství všeho uvedeného zboží; (37) údržba, montáž a opravy zařízení a nákladních vozů určených ke zdvihání palet, strojů na ukládání a stohování materiálu, vidlicových stohovacích zařízení, vidlicových stohovacích nákladních vozů, rudlů, dopravních válců, zdvihacích válcových dopravníků, zvedáků palet, stohovacích dopravníků a vysokozdvižných zvedáků.
(730) **LOGITRANS A/S**, Hillerupvej 35, Ribe, Dánsko
(740) Patentservis Praha a.s., Jívenská 1273/1, Praha 4

---

(210) **O 136401**
(220) 01.10.98
(320) 01.10.98
(511) 9, 16, 35, 38, 41, 42
(540) 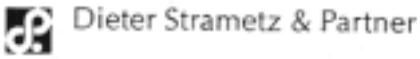

(510) (9) elektronická data a databáze na nosičích dat spadajících do tř. 9, diskety, optické, magnetické a magnetooptické disky, související software a hardware, multimediální aplikace, multimediální informační katalogy, přístroje učební a přístroje pro zpracování informací; (16) papír, výrobky z papíru, periodické a neperiodické publikace, knihy, časopisy, brožury, fotografie, data a databáze v papírové formě, tištěné manuály, učební pomůcky, vytištěné lekce a přednášky, formuláře; (35) poradenské a konzultační služby v oblasti řízení a podnikání, personální poradenství, služby v oblasti průzkumu trhu, zejména trhu práce, organizace a realizace postupů, programů a testů personálního řízení, manažerské poradenství, personální audit, zpracování odborných posudků, studií a průzkumů z oboru personalistiky, on-line inzerce, zprostředkovatelská činnost v oblasti obchodu, reklamní a propagační činnost, činnost organizačních a ekonomických poradců; (38) informační kancelář, šíření a výměna informací a zpráv, získávání zpráv a inforamcí, poskytování a šíření informací prostřednictvím počítačové sítě, kupř. Internetu, pomocí satelitu, přenos elektronických časopisů, elektronických periodik a knih v elektronické podobě, multimediálních aplikací a katalogů, přenos zvuku a obrazu apod.; (41) výchovná a vzdělávací činnost, zejména v oblastech osobních, obchodních a personálních vztahů, pořádání a organizování vzdělávacích akcí, školení, kurzů apod., komerční využití Internetu, zejména v oblasti výchovné a vzdělávací; (42) poradenské služby při výběru zaměstnání, jakož i zaměstnanců, poradenská činnost v oblasti psychologie a služby pro volbu zaměstnání.
(730) **Dieter Strametz & Partner Praha, spol. s r.o.**, Zelený pruh 95/97, Praha 4, Česká republika
(740) Ing. Vandělíková Jana, Patentová kancelář, Zelený pruh 99, Praha 4

---

(210) **O 136402**
(220) 01.10.98
(320) 01.10.98
(511) 39, 42
(540)

(510) (39) služby cestovních kanceláří; (42) ubytovací služby, zprostředkování ubytovacích služeb.
(730) **Ing. Vladislav Němec**, Veveří 6, Brno, Česká republika
(740) Ing. Smola Josef, Patentová kancelář Kania, Sedlák, Smola, Mendlovo nám. 1a, Brno

---

(210) **O 136488**
(220) 05.10.98
(320) 05.10.98
(511) 16, 35, 41
(540) **TRANS**
(510) (16) tiskoviny; (35) reklama, vydávání reklamních a inzertních textů; (41) vydavatelství knih a časopisů.
(730) **Brejcha David**, Nad Konvářkou 7, Praha 5, Česká republika

---

(210) **O 136502**
(220) 05.10.98
(320) 05.10.98
(511) 6, 37, 40, 42
(540) **TRIMAY**
(510) (6) netepané a částečně tepané obecné kovy a jejich slitiny, ocel, slitiny oceli, kovový povlak, ocel a slitiny oceli v nedokončené a polodokončené formě, ingoty, sochory, předvalky, housky, plechy slabší než 1/4 palce, prstence/svitky a pásy z kovu, kované kovové předměty, obráběné kovové předměty, kovová lana, kovové role/válce, trubky, trubkové oblouky, trubkové spojky/konektory, trubkové spojky, válce/valcíře, role/válce, kovové výrobky odolné proti opotřebení, pevné soustružené kovové desky, pevné soustružené ocelové

desky; (37) montáž plátů/plátovacích desek, opravy, údržba a renovační služby; (40) úprava a zpracování kovů (plátů na specifické/zvláštní přání), svářecí služby; (42) konsultační služby ohledně/se vztahem k průmyslové ochraně před opotřebením a k plátování, návrhy/projekty se vztahem k průmyslové ochraně a k plátování.

(730) **Triten International Limited**, Fall Bank Industrial Estate, Dodworth, Barnsley, Velká Británie

(740) JUDr. Čermák Karel, Čermák, Hořejš, Vrba - advokátní a patentová kancelář, Národní 32, Praha 1

---

(210) **O 136518**

(220) 06.10.98

(320) 06.10.98

(511) 35, 36, 37, 42

(540)

(510) (35) pomoc při řízení obchodní činnosti, včetně obchodní administrativy, pomoc při provozování obchodů a obchodních činností, ekonomická činnost; (36) nákup a prodej nemovitostí; (37) provádění staveb, včetně jejich změn, udržovacích prací na nich a jejich odstraňování; (42) projektová činnost ve výstavbě, technická činnost, poskytování software, inženýrská činnost.

(590) Barevná

(730) **ČECH ENGINEERING, a.s.**, Libušina 3, Ostrava - Moravská Ostrava a Přívoz, Česká republika

(740) Šimíček Adolf, Zřídelní 155, Ostrava - Lhotka

---

(210) **O 136529**

(220) 06.10.98

(320) 06.10.98

(511) 9, 25, 28

(540)

(510) (9) elektrické konektory, elektrické kabely, elekromagnetické cívky, elektrické ovládací panely, elektrické transformátory, elektrické odpory, elektrické induktory, mechanické a světelné značení, výrobky zvukové techniky a videotechniky jako přístroje pro záznam, přenos a reprodukci zvuku nebo obrazu, nahrané zvukové a obrazové nosiče, např. CD, kazety a pásky, vyvolané kinematografické filmy, diapozitivy pro promítání, baterie (elektrické články); (25) oděvy, obuv, kloboučnické zboží; (28) hry a hračky, tělocvičné a sportovní potřeby nezařazené do jiných tříd.

(590) Barevná

(730) **LEGO System A/S**, 7190 Billund, Dánsko

(740) JUDr. Korejzová Zdeňka, KOREJZOVÁ & SPOL. Advokátní a patentová kancelář, Spálená 29, Praha 1

---

(210) **O 136531**

(220) 06.10.98

(320) 06.10.98

(511) 9, 28, 41

(540)

(510) (9) počítače, vybavení na zpracování dat, periferní vybavení počítačů, počítačové programy nahrané na nosičích, včetně počítačových her a programů určených pro výuku, elektrické konektory, elektrické kabely, elekromagnetické cívky, elektrické ovládací panely, elektrické transformátory, elektrické odpory, elektrické induktory, mechanické a světelné značení, přístroje pro záznam, přenos a reprodukci zvuku a obrazu, nahrané zvukové a obrazové nosiče, včetně CD Romů, disket, kazet a pásek, vyvolané kinematografické filmy, diapozitivy pro promítání, baterie (elektrické články); (28) hry a hračky, tělocvičné a sportovní potřeby nezařazené do jiných tříd; (41) provozování tématických zábavních parků a zábavných činností v těchto parcích, služby zábavního charakteru formou poskytování vybavení pro hraní počítačových her, výchovné a vzdělávací služby poskytované dětem a učitelům dětí, organizování a provádění seminářů, kurzů a pracovních konferencí, zábavné činnosti ve formě pořádání výstav modelů zhotovených ze stavebnicových prvků hraček, provádění soutěží stavebnicových modelů a organizování klubů zabývajících se stavebnicovými modely, publikování knih, časopisů, návodů a textů, výroba rozhlasových a televizních programů, videozáznamů, zvukových záznamů, CD ROMů a kinematografických filmů.

(730) **LEGO System A/S**, 7190 Billund, Dánsko

(740) JUDr. Korejzová Zdeňka, KOREJZOVÁ & SPOL. Advokátní a patentová kancelář, Spálená 29, Praha 1

---

(210) **O 136532**

(220) 06.10.98

(320) 06.10.98

(511) 9, 28, 41

(540) **ROBOTICS INVENTION SYSTEM**

(510) (9) počítače, vybavení na zpracování dat, periferní vybavení počítačů, počítačové programy nahrané na nosičích, včetně počítačových her a programů pro výuku, elektrické konektory, elektrické kabely, elekromagnetické cívky, elektrické ovládací panely, elektrické transformátory, elektrické odpory, elektrické induktory, mechanické a světelné značení, přístroje pro záznam, přenos a reprodukci zvuku a obrazu, nahrané zvukové a obrazové nosiče, včetně CD Romů, disket, kazet a pásek, vyvolané kinematografické filmy, diapozitivy pro promítání, baterie (elektrické články); (28) hry a hračky, tělocvičné a sportovní potřeby nezařazené do jiných tříd; (41) provozování tématických zábavních parků a zábavných činností v těchto parcích, služby zábavního charakteru formou poskytování vybavení pro hraní počítačových her, výchovné a vzdělávací služby poskytované dětem a učitelům dětí, organizování a provádění seminářů, kurzů a pracovních konferencí, zábavné činnosti ve formě pořádání výstav modelů zhotovených ze stavebnicových prvků hraček, provádění soutěží stavebnicových modelů a organizování klubů zabývajících se stavebnicovými modely, publikování knih, časopisů, návodů a textů, výroba rozhlasových a televizních programů, videozáznamů, zvukových záznamů, CD ROMů a kinematografických filmů.

(730) **LEGO System A/S**, 7190 Billund, Dánsko

(740) JUDr. Korejzová Zdeňka, KOREJZOVÁ & SPOL. Advokátní a patentová kancelář, Spálená 29, Praha 1

---

(210) **O 136533**
(220) 06.10.98
(320) 06.10.98
(511) 9, 16, 28
(540) **CONSTRUCTOPEDIA**
(510) (9) počítače, vybavení na zpracování dat, periferní vybavení počítačů, počítačové programy nahrané na nosičích, včetně počítačových her a programů pro výuku, elektrické konektory, elektrické kabely, elekromagnetické cívky, elektrické ovládací panely, elektrické transformátory, elektrické odpory, elektrické induktory, mechanické a světelné značení, přístroje pro záznam, přenos a reprodukci zvuku a obrazu, nahrané zvukové a obrazové nosiče, včetně CD Romů, disket, kazet a pásek, vyvolané kinematografické filmy, diapozitivy pro promítání, baterie (elektrické články); (16) papír, lepenka, výrobky z papíru a kartonážní výrobky nezařazené do jiných tříd, tiskoviny, knihy, časopisy, informační bulletiny, tištěné příručky a návody k použití, fotografie, papírnické zboží, materiál pro umělce, instruktážní a učební materiály (s výjimkou přístrojů), obalové materiály z plastických hmot (nezařazené do jiných tříd), hrací karty; (28) hry a hračky, tělocvičné a sportovní potřeby nezařazené do jiných tříd.
(730) **LEGO System A/S**, 7190 Billund, Dánsko
(740) JUDr. Korejzová Zdeňka, KOREJZOVÁ & SPOL. Advokátní a patentová kancelář, Spálená 29, Praha 1

---

(210) **O 136727**
(220) 12.10.98
(320) 12.10.98
(511) 16, 35, 41
(540) **HORÁCKÉ NOVINY**
(510) (16) tiskoviny včetně reklamních a propagačních, časopisy, noviny, knihy, periodika, knihařské výrobky, publikace včetně propagačních; (35) inzertní a reklamní činnost, poskytování pomoci při provozu obchodu, reklamní činnost pro divadla, reklamní činnost rozhlasová nebo televizní, reklamní činnost v oblasti inzerce, reklamní kancelář, reklamní korespondence, rozšiřování reklamních materiálů, zařizování, provozování a pronájem reklamních tabulí, informační služby v oblasti obchodu, sestavování statistických informací, agentury propagační, agentury dovozní a vývozní, propagační činnost; (41) výchovná a zábavní činnost, agentury umělecké, vydávání knih a časopisů, vydavatelská a publicistická činnost, vydávání periodik a neperiodik.
(730) **P.S. TRACE s.r.o.**, francouzská 103, Brno, Česká republika
(740) Ing. Langhans Jiří, Na svahu 919/17, Třebíč

---

(210) **O 137175**
(220) 26.10.98
(320) 26.10.98
(511) 39, 42
(540) Eurocykl
(510) (39) služby cestovní kanceláře v oblasti dopravy (autobusová - autobus s vlekem na jízdní kola, letecká a lodní doprava), průvodcovské služby, pronájem jízdních kol; (42) služby cestovní kanceláře v oblasti ubytování a stravování, příprava a zpracování videozáznamů ze zájezdů.
(730) **Ing. Herdegen Ondřej**, Kaminského 15, Ostrava - Nová Bělá, Česká republika

---

(210) **O 137196**
(220) 26.10.98
(320) 26.10.98
(511) 25
(540) **STETSON**
(510) (25) oblečení, obuv, punčochy, ponožky, pokrývky hlavy.
(730) **John B. Stetson Company**, 175 Main Street, Mt. Kisco, Spojené státy americké, New York
(740) JUDr. Kalenský Petr, Společná advokátní kancelář Všetečka a partneři, Hálkova 2, Praha 2

---

(210) **O 137210**
(220) 27.10.98
(320) 27.10.98
(511) 20
(540) **TURISTICKÁ ZNÁMKA**
(510) (20) dřevěné výrobky, zejména kotouče, upomínkové předměty, ozdoby /dřevěné/.
(730) **Šín Ladislav**, Žižkova 8, Rýmařov, Česká republika
(740) A. Holas & partner Patentová a známková kancelář, Křížová 4, Brno

---

(210) **O 137264**
(220) 29.10.98
(320) 29.10.98
(511) 28
(540)

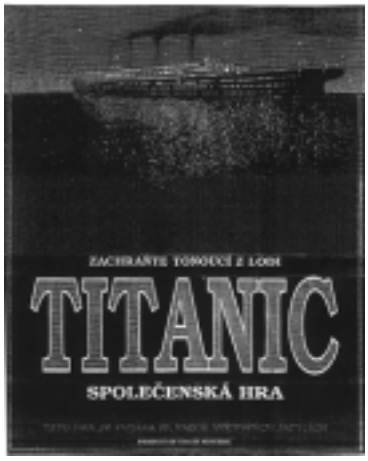

(510) (28) společenské hry.
(730) **BUSSMARK - OLIVER spol. s r.o.**, Poděbradská 46, Praha 9, Česká republika
(740) Patentservis Praha a.s., Jívenská 1273/1, Praha 4

---

(210) **O 137268**
(220) 29.10.98
(320) 29.10.98
(511) 6
(540) WECKMAN
(510) (6) stavební kovové dílce a kovové dílce potažené umělou hmotou jako jsou dílce pro stěny /zdi/ a stropy, dveřní

panely, kovové, veškeré druhy kovových lemů, výlisků a říms, padací dveře a konstrukční části zavzdušňovacího potrubí, sněžné zábrany na střechy, okapové systémy, okapové žlaby a svody, žebříky, vše z kovu, díly a náhradní díly z kovu pro veškeré výše uvedené výrobky, šrouby a hřebíky.

(730) **Weckman Steel Oy**, Härkäläntie 72, Vierumäki, Finsko

(740) JUDr. Rott Vladimír, Rott, Růžička a Guttmann, patentová, známková a právní kancelář, Nad Štolou 12, Praha 7

---

(210) **O 137329**

(220) 02.11.98

(320) 02.11.98

(511) 37

(540)

(510) (37) stavební činnost, instalace a kompletace dopravního značení na vozovkách.

(730) **LION - stavební a obchodní společnost, spol. s r.o.**, Lidická 246, České Budějovice, Česká republika

(740) Ing. Sedlák Jiří, Advokátní, patentová a známková kancelář Kudrlička a Sedlák, Pražská 58, České Budějovice

---

(210) **O 137355**

(220) 03.11.98

(320) 03.11.98

(511) 9, 35

(540)

TECHALL

(510) (9) akumulátory, nabíječky; (35) zprostředkovatelská činnost v oblasti obchodu.

(590) Barevná

(730) **Ing. Koch Jaroslav**, Havelská 496/29, Praha 1, Česká republika

---

(210) **O 137356**

(220) 03.11.98

(320) 03.11.98

(511) 9, 35, 41

(540)

MOHELNICKÝ DOSTAVNÍK

(510) (9) obrazové a zvukové záznamy na optických, magnetických a magnetooptických nosičích obrazu a zvuku; (35) propagační činnost, související s pořádáním hudebních a tanečních produkcí a přehlídek, výstav a soutěží, zajišťování souvisejícího propagačního materiálu; (41) pořádání hudebních a tanečních produkcí a přehlídek, setkání a festivalů, country bálů, organizování a pořádání výstav, soutěží a přehlídek v oblasti uvedených činností, organizování soutěží a přehlídek v oblasti filmu a videoprodukce, školení hudebníků a textařů, školení pořadatelů hudebních a tanečních produkcí a setkání, natáčení filmů a videoprogramů, dramaturgická a scénáristická tvorba, včetně filmové a zvukové režie pro hudební a taneční produkce a přehlídky, setkání s festivaly, výstavy, soutěže, vydávání tiskových novin a tiskového informačního a propagačního materiálu s vazbou na uvedené aktivity.

(730) **Nenkovský Pavel**, Staškova 18, Mohelnice, Česká republika

(740) Andrés Mirek, Bělidelská 12, Olomouc

---

(210) **O 137357**

(220) 03.11.98

(320) 03.11.98

(511) 9, 35, 41

(540)

(510) (9) obrazové a zvukové záznamy na optických, magnetických a magnetooptických nosičích obrazu a zvuku; (35) propagační činnost, související s pořádáním hudebních a tanečních produkcí a přehlídek, výstav a soutěží, zajišťování souvisejícího propagačního materiálu; (41) pořádání hudebních a tanečních produkcí a přehlídek, setkání a festivalů, country bálů, organizování a pořádání výstav, soutěží a přehlídek v oblasti uvedených činností, organizování soutěží a přehlídek v oblasti filmu a videoprodukce, školení hudebníků a textařů, školení pořadatelů hudebních a tanečních produkcí a setkání, natáčení filmů a videoprogramů, dramaturgická a scénáristická tvorba, včetně filmové a zvukové režie pro hudební a taneční produkce a přehlídky, setkání s festivaly, výstavy, soutěže, vydávání tiskových novin a tiskového informačního a programového materiálu s vazbou na uvedené aktivity.

(730) **Nenkovský Pavel**, Staškova 18, Mohelnice, Česká republika

(740) Andrés Mirek, Bělidelská 12, Olomouc

---

(210) **O 137358**

(220) 03.11.98

(320) 03.11.98

(511) 35, 40, 42

(540)

(510) (35) propagační činnost, jako služby propagační agentury a služby výstavní k propagačním účelům, propagační korespondence, zajišťování propagačního materiálu, včetně

jeho pronájmu, zejména zajišťování propagačních letáků, prospektů, tiskopisů, vzorků a propagačních předmětů, zajišťování velkoplošných reklam a reklamních poutačů, včetně reklam na billboardech, stěnách budov, autoplachtách a nafukovacích balónech, zajišťování maloplošných reklam, jako samolepek, propagační činnost v tisku, rozhlase a televizi, inzeráty všeho druhu, poradenské služby pro reklamu, propagaci a podporu prodeje, aranžování výkladů, včetně dekorace a výzdoby výkladních skříní, pomoc při řízení obchodní činnosti, obchodní administrativa; (40) potisk dárkových, reklamních a propagačních předmětů; (42) služby aranžerské, dekorace a výzdoba interiérů, návrhy a vypracování slovních hesel a sloganů, návrhy a posuzování obrazových a kombinovaných designů.

(730) **Mgr. Tomáš Budín**, Přáslavice 217, Česká republika
(740) Andrés Mirek, Bělidelská 12, Olomouc

---

(210) **O 137372**
(220) 03.11.98
(320) 03.11.98
(511) 30
(540) **M&M'S THE MILK CHOCOLATE MELTS IN YOUR MOUTH, NOT IN YOUR HAND.**

(510) (30) obilné výrobky pro lidskou výživu, sladké zákusky, cukrovinky bez léčebných účinků, zmrzliny, zmrzlinové krémy, zmrzlinové výrobky, mražené cukrovinky, sladké pečivo, včetně dortů, sušenky a suchary, sladkosti, dezerty, náplně do sladkého pečiva a cukrářského zboží, všechny výše uvedené výrobky s obsahem čokolády, čokoláda na pití, čokoláda, kusové výrobky z čokolády.
(730) **Mars, Incorporated**, 6885 Elm Street, Mc Lean, Spojené státy americké, Virginia
(740) Mgr. Petra S. de Brantes, Advokátní a patentová kancelář JUDr. Korejzová & spol., Břehová 1, Praha 1

---

(210) **O 137373**
(220) 03.11.98
(320) 03.11.98
(511) 30
(540) **M&M'S MLÉČNÁ ČOKOLÁDA, KTERÁ SE ROZPUSTÍ NA JAZYKU A NE V DLANI.**

(510) (30) obilné výrobky pro lidskou výživu, sladké zákusky, cukrovinky bez léčebných účinků, zmrzliny, zmrzlinové krémy, zmrzlinové výrobky, mražené cukrovinky, sladké pečivo, včetně dortů, sušenky a suchary, sladkosti, dezerty, náplně do sladkého pečiva a cukrářského zboží, všechny výše uvedené výrobky s obsahem čokolády, čokoláda na pití, čokoláda, kusové výrobky z čokolády.
(730) **Mars, Incorporated**, 6885 Elm Street, Mc Lean, Spojené státy americké, Virginia
(740) Mgr. Petra S. de Brantes, Advokátní a patentová kancelář JUDr. Korejzová & spol., Břehová 1, Praha 1

---

(210) **O 137607**
(220) 11.11.98
(320) 11.11.98
(511) 5, 30, 32
(540) **FERROVIT**

(510) (5) dietetické přípravky jako vitaminové přípravky a jiné výrobky pro účely léčebné; (30) dietetické cukrovinky, sladidla v tabletované a práškové formě; (32) dietetické přípravky jako nápoje, přípravky pro přípravu nápojů.
(730) **AGROCHEMIE, spol. s r.o.**, Luční 4573, Zlín, Česká republika
(740) Ing. Kučera Zdeněk, Padělky 548 (P.O.BOX 92), Slušovice

---

(210) **O 137620**
(220) 11.11.98
(320) 11.11.98
(511) 3, 5, 10, 11, 25, 29, 30, 31, 32, 33
(540)

(510) (3) přípravky čisticí, lešticí, odmašťovací, mýdlo, výrobky kosmetické, voňavkářské včetně eterických olejů, vodičky na vlasy, zubní pasty, prášky, mořidla na prádlo, barvy na vlasy, zejména kosmetika všeho druhu na bázi přírodních látek; (5) výrobky dietetické pro děti a nemocné, chemické pro účely lékařské, obvazový materiál, prostředky dezinfekční, k hubení rostlinných a živočišných škůdců, antiparazitní látky, zejména léčebná kosmetika na bázi přírodních látek, léčebné výrobky lázeňské, léčebné přípravky pro lázně, léčivé rostliny a výrobky z nich, potravinové doplňky, vitamínové přípravky, vína medicinální; (10) speciální nábytek pro obor lékařský, zubolékařský a zvěrolékařský, zdravotnické výrobky z gumy, protézy; (11) pokrývky a ohřívače vytápěné elektricky; (25) oděvy vytápěné elektricky; (29) maso, ryby, drůbež, měkkýši, korýši, zvěřina, masové výtažky, zelenina a ovoce konzervované, sušené, vařené, rosoly, zavařeniny, vejce, mléko a jiné mlékárenské výrobky včetně mléčných nápojů a výrobků typu light, jedlé oleje a tuky, konzervované potraviny, zelenina naložená v octě, želatina pro potravinářské účely; (30) káva, čaj, kakao, rýže, tapioka, kávové náhražky, mouka a obilné výrobky určené k lidské výživě, nápoje z kávy, kakaa, čokolády, chléb, suchary, sušenky, jemné pečivo, cukrovinky, zmrzlina, med, sirup z melasy, kvasnice, prášky do pečiva, sůl, pepř, ocet, chuťové omáčky, koření, led, rýže; (31) výrobky zemědělské, zahradnické, produkty lesnické včetně nezpracovaného dřeva, semena, čerstvé ovoce a zelenina, sazenice, živé rostliny a přírodní květiny, zvířecí krmiva, slad; (32) pivo, lehká piva a ležáky, minerální vody, šumivé a jiné nealkoholické nápoje, sirupy a jiné přípravky k přípravě nápojů, ovocné šťávy a nápoje z ovocných šťáv včetně dietetických nápojů a nápojů light, nealkoholická vína; (33) vína, lihoviny, likéry, posilující vína a likéry.
(730) **KASTING spol. s r.o.**, Vnější 20/1040, Praha 4, Česká republika
(740) Ing. Chlustina Jiří, UNIPATENT, J.Masaryka 43-47, Praha 2-Vinohrady

---

(210) **O 137621**
(220) 11.11.98
(320) 11.11.98
(511) 3, 5, 10, 11, 25, 29, 30, 31, 32, 33
(540) **URTICA**
(510) (3) přípravky čisticí, lešticí, odmašťovací, mýdlo, výrobky kosmetické, voňavkářské včetně eterických olejů, vodičky na vlasy, zubní pasty, prášky, mořidla na prádlo, barvy na vlasy, zejména kosmetika všeho druhu na bázi přírodních látek; (5) výrobky dietetické pro děti a nemocné, chemické pro účely lékařské, obvazový materiál, prostředky dezinfekční, k hubení rostlinných a živočišných škůdců, antiparazitní látky, zejména léčebná kosmetika na bázi přírodních látek, léčebné výrobky lázeňské, léčebné přípravky pro lázně, léčivé rostliny a výrobky z nich, potravinové doplňky, vitamínové přípravky, vína medicinální; (10) speciální nábytek pro obor lékařský, zubolékařský a zvěrolékařský, zdravotnické výrobky z gumy, protézy, (11) pokrývky a ohřívače vytápěné elektricky; (25) oděvy vytápěné elektricky; (29) maso, ryby, drůbež, měkkýši, korýši, zvěřina, masové výtažky, zelenina a ovoce konzervované, sušené, vařené, rosoly, zavařeniny, vejce, mléko a jiné mlékárenské výrobky včetně mléčných nápojů a výrobků typu light, jedlé oleje a tuky, konzervované potraviny, zelenina naložená v octě, želatina pro potravinářské účely; (30) káva, čaj, kakao, rýže, tapioka, kávové náhražky, mouka a obilné výrobky určené k lidské výživě, nápoje z kávy, kakaa, čokolády, chléb, suchary, sušenky, jemné pečivo, cukrovinky, zmrzlina, med, sirup z melasy, kvasnice, prášky do pečiva, sůl, pepř, ocet, chuťové omáčky, koření, led, rýže; (31) výrobky zemědělské, zahradnické, produkty lesnické včetně nezpracovaného dřeva, semena, čerstvé ovoce a zelenina, sazenice, živé rostliny a přírodní květiny, zvířecí krmiva, slad; (32) pivo, lehká piva a ležáky, minerální vody, šumivé a jiné nealkoholické nápoje, sirupy a jiné přípravky k přípravě nápojů, ovocné šťávy a nápoje z ovocných šťáv včetně dietetických nápojů a nápojů light, nealkoholická vína; (33) vína, lihoviny, likéry, posilující vína a likéry.
(730) **KASTNG spol. s r.o.**, Vnější 20/1040, Praha 4, Česká republika
(740) Ing. Chlustina Jiří, UNIPATENT, J.Masaryka 43-47, Praha 2-Vinohrady

---

(210) **O 137644**
(220) 12.11.98
(320) 12.11.98
(511) 32, 33, 41
(540) **ANGUS McKAY**
(510) (32) nealkoholické nápoje všeho druhu; (33) vína všeho druhu, lihoviny, likéry; (41) výchovná a zábavní činnost, produkční a aganturní činnost v oblasti kultury.
(730) **WTM s.r.o.**, U dubu 53, Praha 4, Česká republika

---

(210) **O 137647**
(220) 12.11.98
(320) 12.11.98
(511) 16, 39, 42
(540)

(510) (16) periodické a neperiodické tiskoviny; (39) obstarávání a zprostředkování dopravy, zajišťování informací ohledně cesty nebo dopravy zboží, o tarifech a jízdních řádech, cestovní kancelář zajišťující přepravu; (42) cestovní kancelář zajišťující ubytování a stravování.
(730) **České dráhy, státní organizace**, nábřeží L. Svobody 1222, Praha 1, Česká republika

---

(210) **O 137648**
(220) 12.11.98
(320) 12.11.98
(511) 16, 39, 42
(540)

(510) (16) periodické a neperiodické tiskoviny; (39) obstarávání a zprostředkování dopravy, zajišťování informací ohledně cesty nebo dopravy zboží, o tarifech a jízdních řádech, cestovní kancelář zajišťující přepravu; (42) cestovní kancelář zajišťující ubytování a stravování.
(730) **České dráhy, státní organizace**, nábřeží L. Svobody 1222, Praha 1, Česká republika

---

(210) **O 137750**
(220) 17.11.98
(320) 17.11.98
(511) 25
(540) **BOTY DO ROBOTY**
(510) (25) obuv.
(730) **TIPA B, spol. s r.o.**, V. Nezvala 64, Třebíč, Česká republika

---

(210) **O 137770**
(220) 18.11.98
(320) 18.11.98
(511) 1, 9, 16, 17, 20, 35, 38, 40
(540)

(510) (1) chemické látky organické i anorganické, chemické přípravky pro výrobu plastických hmot, plastické hmoty v surovém stavu, plnidla, lepidla, pojiva a tmely; (9) data, databáze a jiné produkty na magnetických, optických a elektronických nosičích spadajících do tř. 9, související software a hardware, multimediální aplikace, multimediální informační katalogy; (16) papír, výrobky z papíru, periodické a neperiodické publikace, knihy, časopisy, brožury, fotografie, informační produkty, data a databáze v papírové formě, tištěné manuály, reklamní a propagační materiály z papíru, obalové materiály z plastu (na potraviny, kosmetiku, čistící prostředky, zvukové a obrazové nosiče), drobné kancelářské výrobky z plastických hmot, blány, pytle, sáčky; (17) kaučuk, gutaperča, guma a výrobky z těchto materiálů, plastické hmoty a polotovary z plastických hmot (PVC, polyuretan, polypropylen, polyester, polyamid apod.) zejména ve tvaru fólie, desek a tyčí, pěnové materiály na bázi gumy a plastických hmot, materiály k těsnění, ucpávání a izolaci, dráty z umělých hmot, izolační materiály pro elektrické vedení, vlákna z umělých hmot, obalové materiály z plastu (folie), isolační hmoty a tmely; (20) bedny, krabice a kontejnery z plastických hmot; (35) poradenské a konzultační služby odborné obchodní, poskytování informací a jiných informačních produktů obchodního charakteru, multimediálních informací, komerční využití

Internetu v oblastech komerčních internetovských médií a vyhledávacích služeb, on-line inzerce, marketing a obchod, zprostředkovatelská činnost v oblasti obchodu a přenosu informací, reklamní a propagační činnost, činnost organizačních a ekonomických poradců; (38) šíření, výměna, získávání a poskytování informací a zpráv prostřednictvím počítačové sítě, kupř. Internetu, pomocí satelitu, šíření elektronických časopisů, elektronických periodik a knih v elektronické podobě, multimediálních aplikací a katalogů, přenos zvuku a obrazu ap.; (40) zpracování izolačních hmot a tmelů, zpracování a úprava výrobků z plastických hmot, zejména metodou vytlačování, vstřikování a lisování.

(730) **PLASTIKA-ISOL, s.r.o.**, Pod hroby 130, Kolín IV, Česká republika

(740) Ing. Vandělíková Jana, Patentová kancelář, Zelený pruh 99, Praha 4

---

(210) **O 137773**

(220) 18.11.98

(320) 18.11.98

(511) 16, 41

(540) **Archív orientální**

(510) (16) tiskárenské výrobky, časopisy, periodika, knihy, sborníky; (41) nakladatelská a vydavatelská činnost.

(730) **Orientální ústav Akademie věd České republiky**, Pod vodárenskou věží 4, Praha 8, Česká republika

---

(210) **O 137860**

(220) 20.11.98

(320) 20.11.98

(511) 12

(540) **VIPER**

(510) (12) automatická zařízení proti krádežím vozidel, zejména automatické alarmy, elektronická čidla, elektronické sirény, vysílače a přijímače dálkového ovládání, vše proti krádežím vozidel a součásti pro alarmy a sirény prodávané odděleně nebo jako jednotka.

(730) **DIRECTED ELECTRONICS, INC.**, 2560 Progress Street, City of Vista, Spojené státy americké, California

(740) JUDr. Kalenský Petr, Společná advokátní kancelář Všetečka a partneři, Hálkova 2, Praha 2

---

(210) **O 137891**

(220) 23.11.98

(320) 23.11.98

(511) 29

(540) **Křupetto**

(510) (29) smažené lupínky a ostatní výrobky z brambor.

(730) **VITANA, a.s.**, Byšice, Česká republika

---

(210) **O 137919**

(220) 24.11.98

(320) 24.11.98

(511) 3, 35, 41

(540)

(510) (3) pleťové krémy, rtěnky, pudry, řasenky, tužky na obočí, laky na nehty, laky na vlasy, vlasové šampony, koupelové pěny, toaletní mýdla a další přípravky pleťové, tělové a vlasové kosmetiky a parfumerie; (35) agentážní činnost, kompletní servis a zprostředkovatelská činnost v oblasti propagace, TV reklama, videoklipy, reklamní dokumenty, modeling - zprostředkování práce pro modelky, módní přehlídky, přehlídky účesů, nabídka práce fotomodelek a manekýnek; (41) pořádání společenských, zábavných a soutěžních akcí, módních přehlídek, castingů, organizování a provozování školy a kvalifikačních kurzů pro modelky a manekýnky, vydavatelská činnost v oblasti hudební tvorby, propagačních tiskovin a časopisů, agentura umělecká: organizování soutěží, festivalů a mistrovství účesů a dekorativní kosmetiky.

(730) **AGENTURA DIVA PRAHA, s.r.o.**, Vodičkova 28, Praha 1, Česká republika

(740) Ing. Kučera Zdeněk, Padělky 548 (P.O.BOX 92), Slušovice

---

(210) **O 138018**

(220) 24.11.98

(320) 24.11.98

(511) 30, 41, 42

(540) **TRATTORIA CICALA**

(510) (30) cukr, káva, čaj, čokoláda, karamel, med, kakao a výrobky z nich včetně nápojů, cukrovinky čokoládové i nečokoládové, koláče, sušenky, jemné a trvanlivé pečivo, dorty, zákusky, drobné cukroví a veškeré cukrářské výrobky, pochutiny na bázi obilovin, kukuřice a rýže, kukuřičné a obilní lupínky i vločky, pizza, chléb, pekárenské výrobky všeho druhu, žvýkačky, zmrzlina, zmrzlinové výrobky, zmrazené pekárenské a cukrárenské výrobky, led na chlazení, ocet, nálevy k ochucení, chuťové omáčky, hořčice, sůl, koření a směsi z nich, přesnídávky, svačiny, polotovary nebo hotová jídla - vše zhotovené z výrobků zař. ve tř. 30 nebo s přísadou brambor, masa, ryb, drůbeže, zeleniny a koření; (41) zajišťování a pořádání banketů a jiných společensko-kulturních akcí, veškeré služby v oblasti zábavy, rozptýlení a kulturních aktivit; (42) provoz pizzerie, baru, kavárny, cukrárny, snack-baru, pohostinství a společenského střediska, služby gastronomické a restaurační, zprostředkovatelské služby v oblasti zajištění stravování a souvisejících služeb pro poskytování rychlého občerstvení a pití.

(730) **TRATTORIA CICALA, spol. s r.o.**, Na dolinách 109/26, Praha 4, Česká republika

(740) Fišerová Blanka, MIRA, patentová a známková kancelář, Doudova 23/358, Praha 4

---

(210) **O 138081**

(220) 26.11.98

(320) 26.11.98

(511) 20, 28

(540)

(510) (20) nábytek všeho druhu; (28) dřevěné hračky.
(730) **TVAR, výrobní družstvo Klatovy**, Třída kpt. Jaroše 94/I, Klatovy, Česká republika
(740) Kvítek Jiří, Svaz českých a moravských výrobních družstev, Václavské nám. 21, Praha 1

---

(210) **O 138087**
(220) 26.11.98
(320) 26.11.98
(511) 9, 16, 17, 18, 22, 24, 25, 35, 36, 37, 38, 39, 40, 41, 42
(540)

Value beyond chemistry

(510) (9) vědecké, sledovací, elektrické, elektronické, fotografické, kinematografické, optické, váhové, měřící a signalizační zařízení a přístroje, počítače, počítačový hardware, počítačový software, počítačové programy, přístroje a zařízení pro záznam, přenos a reprodukci zvuku a obrazu, zařízení a přístroje na zpracování dat, televizní, video a audio přístroje a zařízení, výrobky na disky, pásky a CD ROM pro uchování dat a informací; (16) papír, kartón, potištěný materiál, materiál pro vazbu knih, balicí materiál, knihy, publikace, periodika, brožury, žurnály, kartónové, papírové, umělecké předměty, štětce, psací náčiní, předměty pro psaní na stroji a kancelář, přístroje a zařízení pro školení a výuku, papírnické zboží, samolepící zboží (papírnické), modelovací hmoty a fotografie; (17) izolační materiály, extrudované plasty pro použití při výrobě a laminované plasty, těsnící směsi, náplně, tmely, umělé a syntetické pryskyřice, kaučuk, pryž, slída, ohebné trubky; (18) kůže a imitace kůže, zavazadelníky a cestovní tašky, sportovní tašky, tašky, bedny, kufry, kabely, diplomatické kufříky, peněženky, náprsní tašky, obaly na kreditní karty, deštníky, slunečníky; (22) lana, provazy, sítě, stany, plachty, plachtoviny, lodní plachty, výplňové a ucpávkové materiály, suroviny pro textilie; (24) textilie a textilní výrobky, pokrývky, polštářové povlaky, peřiny a prachové přikrývky, přikrývky, závěsy, osušky, žínky, domácí prádlo, ložní prádlo, postelové přehozy, deky a prachové prošívané přikrývky, stolní prádlo a stolní prostírání čalouněné zboží, záclony a stěnové závěsy, spací pytle; (25) oděvní zboží, obuv a pokrývky hlavy; (35) obchodní poradenské, manažerské, administrativní služby, konzultační služby z oblasti obchodu, vyšetřovací a informační služby z oblasti obchodu, management počítačových souborů a databází, reklamní, marketingové a propagační služby, organizace a vedení obchodních předváděcích akcí, konferencí a výstav; (36) finanční a pojišťovací služby, realitní a investiční služby, odhadní služby, sponzorské služby, informace z oblasti uvedených služeb; (37) instalační, údržbářské a opravárenské služby týkající se průmyslu, inženýringu, ropy a chemických látek; (38) komunikační a telekomunikační služby, služby přenosu dat, telefonické služby, komunikační služby mezi počítači, služby elektronické pošty, služby elektronického nákupu, služby televizního satelitního a kabelového vysílání, informace z oblasti uvedených služeb; (39) skladové, distribuční a přepravní služby letecké, silniční, námořní či říční, dodávky zásob a zasílání nákladů, služby zásobování chemickými látkami, služby cestovní a reservační agentury, služby dodávek a rozvodu energie, informace z oblasti uvedených služeb; (40) zpracování materiálů a jiných látek, zejména dokončování a/nebo barvení textilií, tkanin, oděvů, zpracování odpadních látek, úprava vody a recyklace odpadů; (41) vzdělávací, školicí, zábavní služby, organizace výstav, konferencí, seminářů a soutěží pro kulturní a vzdělávací účely, informace z oblasti uvedených služeb; (42) počítačové služby, služby počítačového softwaru, konzultační služby týkající se chemikálií, konzultační, poradenské, zkušební, výzkumné, technické, vědecké a projekční služby týkající se průmyslu, inženýringu, ropy, chemických látek, geologického výzkumu a průzkumu, konstrukční služby týkající se průmyslu, inženýringu, ropy a chemických látek, asistenční a výzkumné služby, vývoj nových výrobků, organizace a zajišťování zařízení a vybavení veletrhů, právní služby, informace z oblasti uvedených služeb.
(730) **Ciba Specialty Chemicals Holding Inc.**, Klybeckstrasse 141, Basel, Švýcarsko
(740) JUDr. Kalenský Petr, Společná advokátní kancelář Všetečka a partneři, Hálkova 2, Praha 2

---

(210) **O 138166**
(220) 30.11.98
(320) 30.11.98
(511) 9, 35, 42
(540)

(510) (9) zařízení a přístroje na záznam, přenos, reprodukci zvuku a obrazu, veškeré zařízení pro počítače a programové vybavení pro manipulaci, zpracování, znovuzískání, uložení, přenos a ochranu údajů, informací a dat, software, hardware pro oblast výpočetní techniky, např. počítače, monitory, tiskárny, notebooky, klávesnice, modemy, počítačové sítě atp., nosiče zvukové, obrazové a zvukoobrazové, nosiče magnetických záznamů nahrané i nenahrané, disky, kancelářská technika ve tř. 9, veškeré vybavení, náhradní díly a součásti uvedených zařízení,

přístrojů a výrobků, zařazené ve tř. 9; (35) zprostředkovatelská činnost v oblasti obchodu pro výše uvedené výrobky; (42) inženýrské služby, konzultační služby, odborné poradenství, programátorská činnost, vytváření a poskytování software, včetně technického, ekonomického a na zakázku, též počítačová grafika a aplikovaný grafický software, skenování, vypracování programů pro hromadné i automatizované zpracování dat, navrhování a realizace automatizovaných systémů a počítačových sítí, aktualizace počítačových programů, včetně servisu software, pronájem počítačů a software, výzkum a vývoj nových výrobků výše uvedených.

(730) **KB - soft, s.r.o.**, Halalovka 9, Trenčín, Slovenská republika

(740) Ing. Smrčková Marie, Ctiradova 1, Praha 4

---

(210) **O 138173**

(220) 30.11.98

(320) 30.11.98

(511) 9, 11, 16, 35, 41

(540)

(510) (9) elektronika; (11) klimatizační a topná zařízení, přístroje na vaření; (16) publikace, periodické i neperiodické tiskoviny; (35) reklama, propagace, marketing; (41) vydavatelství a nakladatelství.

(730) **BLUE & YELLOW s.r.o.**, Pod Slovany 13, Praha 2, Česká republika

---

(210) **O 138217**

(220) 02.12.98

(320) 02.12.98

(511) 9, 38

(540) **City.Way**

(510) (9) výpočetní technika; (38) telekomunikační služby, zejména spojení pomocí pevných nebo bezdrátových linek.

(730) **InWay, a. s.**, Na Viničních horách 10/1382, Praha 6, Česká republika

---

(210) **O 138221**

(220) 02.12.98

(320) 02.12.98

(511) 12, 35, 37, 39

(540) **AUTO ELÁN**

(510) (12) automobily; (35) zprostředkování nákupu a prodeje ojetých automobilů; (37) servis, všeobecné opravy motorových vozidel včetně oprav karoserií; (39) silniční motorová doprava nákladní, půjčovna motorových vozidel, odtahová služba.

(590) Barevná

(730) **AUTO ELÁN s.r.o.**, Dubská 3106, Teplice, Česká republika

---

(210) **O 138235**

(220) 02.12.98

(320) 02.12.98

(511) 10

(540)

(510) (10) ohřívací a masážní polštáře.

(730) **Nová Anna**, Kalmanova 292, Praha 4, Česká republika

(740) Ing. Král Jiří, patentový zástupce, Štěpánská 45, Praha 1

---

(210) **O 138315**

(220) 04.12.98

(320) 04.12.98

(511) 37, 39, 42

(540)

(510) (37) instalace a servis elektronických zabezpečovacích, kamerových a požárních systémů, instalace bezpečnostních a solárních fólií; (39) bezpečnostní výjezdy a doprava s doprovodem; (42) komplex bezpečnostních služeb pro ochranu osob a majetku.

(730) **Družstvo HLS, výrobní družstvo Plzeň**, Čelakovského 3, Plzeň, Česká republika

(740) Kvítek Jiří, Svaz českých a moravských výrobních družstev, Václavské nám. 21, Praha 1

---

(210) **O 138342**

(220) 04.12.98

(320) 04.12.98

(511) 10, 12, 37

(540)

(510) (10) pomůcky a potřeby pro nemocné - berle, hole, chodítka pevná, pojízdná, křesla klozetová pevná, pojízdná, sedačky do vany a sprchy, nástavce na WC, madla, nádoby na moč, stolky k lůžku, postele mechanické, elektrické, zvedáky hydraulické, elektrické, krční límce, dlahy, bandáže, podložky antidekubitní, pro inkontinenty;

(12) vozíky invalidní mechanické, elektrické, skútry elektrické; (37) servis a oprava prostředků zdravotnické techniky.

(730) **DMA Praha, s.r.o.**, Krajanská 339, Praha 4, Česká republika

---

(210) **O 138346**
(220) 04.12.98
(320) 04.12.98
(511) 7, 9, 37, 40, 42
(540)

(510) (7) stroje a obráběcí stroje pro strojírenství a různé oblasti průmyslu, jejich součásti, stroje pro svařování; (9) přístroje pro měření, signalizaci, kontrolu, vážení, informační systémy pro strojírenství, přístroje pro zpracování informací a počítače + software, zejména pro strojírenský průmysl, elektronické nosiče informací; (37) servisní, montážní, opravárenské činnosti a služby elektrických strojů a přístrojů, zámečnictví; (40) kovoobrábění; (42) poskytování software, zhotovování software na zakázku, jeho výzkum a vývoj, konstrukční a projektové činnosti a služby, designerské služby.

(730) **KSK, veřejná obchodní společnost**, Podbranská 128, Česká Třebová, Česká republika

---

(210) **O 138379**
(220) 08.12.98
(320) 08.12.98
(511) 16, 35, 41
(540) **MAMA Týdeník pro maminky**

(510) (16) časopisy; (35) reklama; (41) služba nakladatelská a vydavatelská.

(730) **Dr. Dana Čermáková**, Radimova 2057, Praha 6, Česká republika

---

(210) **O 138387**
(220) 08.12.98
(320) 08.12.98
(511) 30, 42
(540) **RITAZZA**

(510) (30) zrnková a mletá káva, kávová zrna, kávové extrakty, kávové esence, čaj a čokoláda určená na pití, nápoje obsahující výše uvedené zboží, chléb, rohlíky, šišky, štoly, veky, plněné rohlíky, sendviče, bagety, plněné bagety, koláče, buchty, sladké pečivo, sušenky a ostatní potraviny zahrnuté ve tř. 30 zhotovené pro lidskou konzumaci; (42) cateringové služby (hromadné dodávání hotových jídel, nápojů do restaurací, jídelen ap. a zajištění stravovávní při společenských akcích), restaurační a kavárenské služby, služby spojené s poskytováním občerstvení a stravy v samoobslužných restauracích, v snack-barech, v obchodech s kávou a v hotelových restauracích, příprava potravin, jídel nebo nápojů pro konzumaci v provozovnách nebo mimo ně.

(730) **Compass Group Plc**, Cowley House, Guildford Street, Chertsey, Velká Británie

(740) JUDr. Korejzová Zdeňka, Advokátní a patentová kancelář JUDr. Korejzová & spol., Břehová 1, Praha 1

---

(210) **O 138402**
(220) 08.12.98
(320) 08.12.98
(511) 20, 37, 42
(540) **KENDO**

(510) (20) nábytek, zrcadla, rámy, výrobky ze dřeva, korku, rákosu, vrbového proutí, rohu, kostí, slonoviny, kostic, želvoviny, jantaru, perleti, mořské pěny; (37) úprava a montáž nábytku; (42) návrhy interiérů.

(730) **Svatopluk Svatoš**, Pujmanové 886/17, Praha 4, Česká republika

(740) Ing. Vlasta Sedláčková, Patentová, známková, grafická kancelář, Ke Kateřinkám 1393, Praha 4

---

(210) **O 138424**
(220) 09.12.98
(320) 09.12.98
(511) 29, 30, 32
(540) **Houba**

(510) (29) maso, ryby, drůbež a zvěřina, masové výtažky, ovoce a zelenina konzervované, sušené a zavařené, želé, džemy, kompoty, vejce, mléko, mléčné výrobky, oleje a tuky jedlé; (30) káva, čaj, kakao, cukr, rýže, tapioka, kávové náhražky, med, sirup melasový, droždí pro kynutí, sůl, hořčice, ocet, omáčky (k ochucení), koření, led pro osvěžení; (32) piva, minerální vody, šumivé nápoje a jiné nápoje nealkoholické, nápoje a šťávy ovocné, sirupy a jiné přípravky k zhotovování nápojů.

(730) **Toma Trade, spol. s.r.o.**, Zahradníčkova 1127, Praha 5, Česká republika

(740) Dr. Bělohlávek Alexander, advokát, Jana Zajíce 32, Praha 7

---

(210) **O 138441**
(220) 09.12.98
(320) 09.12.98
(511) 30, 42
(540)

(510) (30) zrnková a mletá káva, kávová zrna, kávové extrakty, kávové esence, čaj a čokoláda určená na pití, nápoje obsahující výše uvedené zboží, chléb, rohlíky, šišky, štoly, veky, plněné rohlíky, sendviče, bagety, plněné bagety, koláče, buchty, sladké pečivo, sušenky a ostatní potraviny zahrnuté ve tř. 30 zhotovené pro lidskou konzumaci; (42) cateringové služby (hromadné dodávání hotových jídel, nápojů do restaurací, jídelen ap. a zajištění stravovávní při společenských akcích), restaurační a kavárenské služby, služby spojené s poskytováním občerstvení a stravy v samoobslužných restauracích, v snack-barech, v obchodech s kávou a v hotelových restauracích, příprava potravin, jídel nebo nápojů pro konzumaci v provozovnách nebo mimo ně.

(590) Barevná

(730) **Compass Group Plc**, Cowley House, Guildford Street, Chertsey, Velká Británie

(740) JUDr. Korejzová Zdeňka, Advokátní a patentová kancelář JUDr. Korejzová & spol., Břehová 1, Praha 1

---

(210) **O 138491**
(220) 10.12.98
(320) 10.12.98

(511) 30
(540)

(510) (30) zmrzliny krémové, zmrzliny na bázi vody, mražené cukrovinky, přípravky k výrobě shora uvedeného zboží, vše ve třídě 30.
(590) Barevná
(730) **UNILEVER N.V.**, Weena 455, 3013 AL Rotterdam, Holandsko
(740) Mgr. Petra S. de Brantes, Advokátní a patentová kancelář JUDr. Korejzová & spol., Břehová 1, Praha 1

---

(210) **O 138492**
(220) 10.12.98
(320) 10.12.98
(511) 10
(540) **ROTADISK**

(510) (10) lékařské přístroje a nástroje, jejich části a příslušenství.
(730) **Glaxo Group Limited**, Glaxo Wellcome House, Berkeley Avenue, Greenford, Middlesex, Velká Británie
(740) JUDr. Korejzová Zdeňka, KOREJZOVÁ & SPOL. Advokátní a patentová kancelář, Spálená 29, Praha 1

---

(210) **O 138596**
(220) 16.12.98
(320) 16.12.98
(511) 41
(540)

(510) (41) vydavatelství.
(730) **TRADE & LEISURE PUBLICATIONS**, Pernerova 35, Praha 8, Česká republika

---

(210) **O 138651**
(220) 17.12.98
(320) 18.06.98
(511) 30
(540) **CHOCO BARS**

(510) (30) přípravky vyrobené z obilovin pro lidskou spotřebu s přídavky, zejména kukuřičné vločky.
(730) **PODRAVKA Prehrambena industrija d.d.**, Ante Starčevića 32, Koprivnica, Chorvatsko
(740) Mgr. Petra S. de Brantes, Advokátní a patentová kancelář JUDr. Korejzová & spol., Břehová 1, Praha 1

---

(210) **O 138686**
(220) 18.12.98
(320) 02.07.98
(511) 5
(540) **CARESPA**

(510) (5) farmaceutické a léčivé přípravky a substance pro lidské užití, vakcíny.
(730) **SmithKline Beecham Biologicals Manufacturing S.A.**, Rue de L'Institut 89, Rixensart, Belgie
(740) JUDr. Korejzová Zdeňka, Advokátní a patentová kancelář JUDr. Korejzová & spol., Břehová 1, Praha 1

---

(210) **O 138698**
(220) 18.12.98
(320) 18.12.98
(511) 39
(540)

(510) (39) kurýrní služby, doručování zboží, doručování novin, přepravní služby, zasílatelství, spedice.
(730) **OVERSEAS COURIER SERVICE CO., LTD.**, Shibaura 2-chome, Minato-ku, Tokyo, Japonsko
(740) JUDr. Rott Vladimír, Rott, Růžička a Guttmann, patentová, známková a právní kancelář, Nad Štolou 12, Praha 7

---

(210) **O 138713**
(220) 21.12.98
(320) 21.12.98
(511) 29
(540)

(510) (29) mlékárenské výrobky, šlehačka, rostlinná šlehačka, rostlinná šlehačka zhotovená z kokosového tuku.
(730) **I.C.B.C. spol. s r.o.**, Zámecká 30, Přerov-Čekyně, Česká republika
(740) Ing. Jaromír Přikryl, Patentová a známková kancelář, Včelín 1161, Hulín

---

(210) **O 138714**
(220) 21.12.98
(320) 21.12.98
(511) 29
(540) **Hulala`**

(510) (29) mlékárenské výrobky, šlehačka, rostlinná šlehačka, rostlinná šlehačka zhotovená z kokosového tuku.
(730) **I.C.B.C. spol. s r.o.**, Zámecká 30, Přerov-Čekyně, Česká republika
(740) Ing. Jaromír Přikryl, Patentová a známková kancelář, Včelín 1161, Hulín

---

(210) **O 138764**
(220) 22.12.98
(320) 22.12.98
(511) 35, 39, 42

(540)

protext
PR SERVIS ČTK

(510) (35) automatické zpracovávání informací; (39) distribuce informací; (42) zpracovávání informací v rámci této třídy.
(730) **Česká tisková kancelář**, Opletalova 5/7, Praha 1, Česká republika

---

(210) **O 138819**
(220) 23.12.98
(320) 23.12.98
(511) 3
(540)

(510) (3) oční stíny, pudry, rtěnky, odlakovač, přípravky k péči o nehty, laky na nehty, řasenky, růže na tvář, make-up, dekorativní tužky na rty, oči, obočí, tónovací krémy, korektory, odličovací prostředky, regenerační tyčinky na rty.
(590) Barevná
(730) **Vyvialová Růžena**, Pod Bílou horou 1278, Kopřivnice, Česká republika

---

(210) **O 138820**
(220) 28.12.98
(320) 28.12.98
(511) 31
(540) **NATUSAN**

(510) (31) zemědělské, zahradnické a lesnické výrobky, osiva a semena, vše zahrnuté ve třídě 31, živá zvířata, ptáci a ryby, krmiva pro zvířata, ptactvo a ryby, slad, sépiové kosti, kosti pro psy, stelivo pro zvířata, čerstvé ovoce a čerstvá zelenina a přípravky zahrnuté ve třídě 31 používané jako přísady do těchto krmiv.
(730) **Mars, Incorporated**, 6885 Elm Street, Mc Lean, Spojené státy americké, Virginia
(740) Mgr. Petra S. de Brantes, Advokátní a patentová kancelář JUDr. Korejzová & spol., Břehová 1, Praha 1

---

(210) **O 138822**
(220) 28.12.98
(320) 28.12.98
(511) 9, 35, 37
(540)

TEMAR
spol. s r.o.

(510) (9) přístroje a nástroje vědecké, navigační, geodetické, fotografické, kinematografické, optické, přístroje a nástroje k vážení, měření, signalizování, pro účely kontrolní, záchranné a pro výuku, pouzdra pro tyto nástroje a přístroje, automatické přístroje uváděné v činnost vhozením mince, známky apod., stroje pro záznam, přenos, zesilování a reprodukci zvuku nebo obrazu, zapisovací (kontrolní) pokladny, počítací stroje, počítače, kalkulačky, nosiče magnetických záznamů, gramofonové desky, kompaktní desky, hasicí přístroje, ruční elektrické svářečky, elektrické žehličky, elektronické součástky, brýle, speciální záchranné oděvy, ochranné oděvy proti úrazům, sportovní dýchací přístroje, elektronické hry a hračky, sluneční brýle, brýle, monokly, zvětšovací skla a čočky, divadelní kukátka; (35) inzertní, reklamní a propagační služby, poskytování pomoci při provozu obchodu, marketingové služby, reprodukce a rozmnožování tiskem, zprostředkování obchodních záležitostí, automatizované zpracování dat; (37) služby stavební a opravárenské, služby malířské, klempířské, instalatérské, topenářské, truhlářské, pokrývačské, inspekce stavebních návrhů, pronájem stavebních strojů, nářadí a materiálů, servisní služby, údržbářské služby, bourání staveb, instalace poplašných systémů a souvisejících stavebních úprav.
(730) **TEMAR spol. s r.o.**, Hornická 45, Ostrava 1, Česká republika
(740) Ing. Chlustina Jiří, UNIPATENT, J.Masaryka 43-47, Praha 2-Vinohrady

---

(210) **O 138863**
(220) 29.12.98
(320) 29.12.98
(511) 6, 20, 35, 42
(540) **PATRICIA**

(510) (6) nábytkové kování kovové - kovové nábytkové spojovací prvky a doplňky; (20) nábytek všeho druhu z přírodních i umělých materiálů, např. ze dřeva, ratanu, korku, plastu, skla a kovu - nábytkové doplňky truhlářské a nekovové - dekorační a umělecké předměty ze dřeva, proutí, rákosu, rohoviny, želvoviny, mořské pěny a kamenů (kromě drahých), pokud nejsou obsaženy v jiných třídách; (35) obchodně zastupitelská a zprostředkovatelská činnost v oboru nábytkářském - obchodní výstavy a veletrhy - marketing - inzertní, propagační a reklamní činnost - vč. obchodního poradenství v daném oboru; (42) výzkum a vývoj nových výrobků, technologií a designu v oboru nábytkářství - projekčně-inženýrská činnost, odborné a technické poradenství v oboru nábytkářství a výstavnictví.
(730) **TERCO spol. s.r.o.**, U krčského nádraží 15/228, Praha 4, Česká republika
(740) Mgr. Machatová Marcela, patentový zástupce, DMH-patentová a známková kancelář, Pospíšilova 2, Praha 3

---

(210) **O 138906**
(220) 04.01.99
(320) 04.01.99
(511) 5
(540) **OSTEONORM**

(510) (5) potravinový doplněk, stimulační, výživný a regenerační přípravek s léčebnými účinky.
(730) **ARTROCENTRUM ORTOPEDIE, spol. s.r.o.**, Spálená 12, Praha 1, Česká republika

---

(210) **O 138969**
(220) 07.01.99
(320) 07.01.99
(511) 16

(540)

(510) (16) tiskoviny, zejména specializované noviny a časopisy.
(730) **Bikes Publishing, s.r.o.**, Starochuchelská 14, Praha 5, Česká republika
(740) JUDr. Aleš Zábrš, advokát a patentový zástupce, Na Beránce 2, Praha 6

---

(210) **O 138983**
(220) 08.01.99
(320) 08.01.99
(511) 18, 22, 28
(540)

(510) (18) výrobky z kůže a jejich náhražek, kufry a cestovní brašny, batohy, slunečníky, sedlářské výrobky; (22) pytle sportovního charakteru v jiné třídě neuvedené, sítě a stany; (28) hry a jejich součásti a příslušenství, tělocvičné a sportovní nářadí včetně sítí, rybářské potřeby včetně návnad, nářadí pro zimní sporty a sportovní hry, zboží plážové a koupací v jiné třídě neuvedené, šermířské sečné a bodné zbraně pro sportovní účely včetně obalů pro uvedené zboží, cyklotašky v jiné třídě neuvedené.
(730) **Kvapil Miroslav**, Vaníčkova 8, Olomouc, Česká republika

---

(210) **O 138999**
(220) 08.01.99
(320) 28.07.98
(511) 19, 24
(540) **TATRATEX**
(510) (19) geotextilie; (24) netkané textilie spadající do této třídy.
(730) **Tatraĺan a.s.**, Michalská 18, Kežmarok, Slovenská republika
(740) Ing. Smrčková Marie, Ctiradova 1, Praha 4

---

(210) **O 139005**
(220) 11.01.99
(320) 11.01.99
(511) 16, 35
(540)

(510) (16) psací pera, psací potřeby, psací stroje, kancelářské potřeby kromě nábytku, papírenské zboží, pořadače, rychlovazače, tiskárenské výrobky, lepidla pro domácnost, potřeby pro umělce, štětce, plastické obaly; (35) reklamní činnost.
(730) **Petr Rychtář - PERY**, Severozápadní III 340/6, Praha 4, Česká republika
(740) Ing. Janský Bedřich, Květnická 674/2, Praha 10

---

(210) **O 139010**
(220) 11.01.99
(320) 11.01.99
(511) 16, 35, 41
(540) **C.O.T. business Communication, On-line, Travel business**
(510) (16) tiskárenské výrobky; (35) propagační činnost, reklama; (41) vzdělávání, vydavatelská a nakladatelská činnost.
(730) **C.O.T. media s.r.o.**, Opletalova 55, Praha 1, Česká republika

---

(210) **O 139053**
(220) 12.01.99
(320) 12.01.99
(511) 7
(540) **GLOSSBELT**
(510) (7) pás k použití pro kalandrování při povrchové úpravě a hlazení papírových a kartonových výrobků.
(730) **Albany International Corp.**, 1373 Broadway, Albany, Spojené státy americké, New York
(740) JUDr. Korejzová Zdeňka, Advokátní a patentová kancelář JUDr. Korejzová & spol., Břehová 1, Praha 1

---

(210) **O 139055**
(220) 12.01.99
(320) 12.01.99
(511) 3
(540) **HERBAL COLGATE**
(510) (3) přípravky bělicí a jiné prací prostředky, přípravky k čištění, leštění, odmašťování a broušení, mýdla, výrobky voňavkářské, éterické oleje, kosmetika, vodičky na vlasy, zubní pasty.
(730) **COLGATE-PALMOLIVE COMPANY**, 300 Park Avenue, New York, Spojené státy americké, New York
(740) JUDr. Všetečka Miloš, Společná advokátní kancelář Všetečka a partneři, Hálkova 2, Praha 2

---

(210) **O 139062**
(220) 12.01.99
(320) 12.01.99
(511) 9, 16, 41
(540) **RECEPTURY TEPLÝCH POKRMŮ**
(510) (9) magnetické nosiče; (16) publikace, dílčí receptury a jiné tiskoviny obsahující receptury; (41) nakladatelství a vydavatelství.
(730) **Runštuk Radek**, E. Beneše 1534, Hradec Králové 12, Česká republika

---

(210) **O 139103**
(220) 14.01.99
(320) 14.01.99
(511) 9, 28, 35
(540) **MEDIA DATA SYSTEM**
(510) (9) diskety; (28) počítačové hry; (35) propagační činnost, pomoc při řízení obchodní činnosti, poskytování informací z oblasti marketingových komunikací.

(730) **REEBOOT s.r.o.**, Na prosecké vyhlídce 62/10, Praha 9, Česká republika
(740) Mgr. Špoulová Kateřina, Společná AK Svoboda, Chlumská, Kordač, Chrůma, Hradešínská 4, Praha 10

---

(210) **O 139183**
(220) 14.01.99
(320) 14.01.99
(511) 9, 16, 35, 41, 42
(540)

(510) (9) paměťová media, databázový informační systém; (16) periodické a neperiodické tiskoviny včetně propagačních, reklamních a inzertních materiálů, papír a výrobky z papíru, lepenka, kartonážní výrobky, novoročenky, kalendáře, plakáty, fotografie, pohlednice, reprodukce uměleckých a autorských děl, potřeby pro umělce, učební a školní potřeby a pomůcky, knihařské tkaniny, katalogy, knihy, monografie, umělecké publikace, knihařské výrobky a ostatní polygrafické výrobky zařazené ve tř. 16; (35) automatizované zpracování dat a informací, služby reklamní agentury a s tím související zprostředkovatelské služby, reklamní, inzertní a propagační činnost, marketing, tvorba firemní image, reklama, mediální reklama, reklamní materiály-rozšiřování, reklamní, inzertní a propagační služby v oblasti přenosu obchodních informací, poradenská činnost v oblasti strategie firem, lidských zdrojů a informačních technologií, zajišťování reklamních kampaní ve všech oblastech obchodu i služeb, obchodní spolupráce v oblasti polygrafie, zprostředkovatelské služby v oblasti obchodu, knihařské výroby a přenosu obchodních informací, konzultační a poradenské služby v oblasti reklamy na zakázku a v oblasti výstavnictví k reklamním a obchodním účelům; (41) edice autorských a uměleckých děl šířených na veškerých paměťových mediích, vydávání dat a textů na strojově čitelných nosičích, redakční, vydavatelské a nakladatelské služby, tvorba autorských děl, aktivity v oblasti výtvarného umění, polygrafie, výchovy a vzdělávání, konzultační a poradenské služby v oblasti výstavnictví ke kulturním a vzdělávacím účelům; (42) zprostředkovatelské služby v oblasti polygrafie, překladatelské služby, návrhy, kolace, uspořádání a příprava textů a tiskovin, grafické zpracování podloh k tisku, grafické zpracování podkladů pro polygrafii a reklamní činnost, počítačová grafika a digitální tisk, tiskárna, litografie, služby grafického umění, polygrafická výroba a polygrafické služby všeho druhu, vývojové, konzultační a poradenské služby v oblasti designu, grafiky, polygrafie, zpracování knih, tiskovin.
(730) **ART D - Grafický atelier Černý s.r.o.**, Kubelíkova 2510, Kladno, Česká republika
(740) Fišerová Blanka, MIRA, patentová a známková kancelář, Doudova 23/358, Praha 4

---

(210) **O 139226**
(220) 18.01.99
(320) 18.01.99
(511) 35, 36
(540)

(510) (35) tržní oceňování podniků a jejich součástí, ochranných známek, obchodního a provozního know-how, goodwillu, oceňování práv; (36) oceňování pohledávek a finančních investic.
(590) Barevná
(730) **OL INVEST, spol. s r.o.**, Smetanovo náměstí 48, Pardubice, Česká republika
(740) RNDr. Halaxová Zdeňka, TETRAPAT, tř. Svobody 22, Olomouc

---

(210) **O 139235**
(220) 18.01.99
(320) 10.09.98
(511) 39, 41
(540)

(510) (39) distribuce vstupenek; (41) rezervace, prodej a vydávání vstupenek, zprostředkování prodeje vstupenek.
(730) **Global Ticket Systems Limited**, 54-62 Regent Street, London, Velká Británie
(740) JUDr. Korejzová Zdeňka, Advokátní a patentová kancelář JUDr. Korejzová & spol., Břehová 1, Praha 1

---

(210) **O 139424**
(220) 26.01.99
(320) 26.01.99
(511) 39, 42
(540)

(510) (39) zasilatelství, systém kombinované přepravy železnice -kamion, skladování zboží; (42) poradenská činnost v oboru silniční přepravy nebezpečných věcí a nakládání s nebezpečnými chemickými látkami a přípravky.
(730) **INCOMTRANS CZ, s.r.o.**, Vráto 89, České Budějovice, Česká republika

---

(210) **O 139471**
(220) 27.01.99
(320) 27.01.99
(511) 5, 29, 30
(540) **AMINOSTAR**
(510) (5) vitamíny, potravinové doplňky všeho druhu jako

posilující poživatiny, poživatiny pro doplnění redukčních diet nebo přípravků pro hubnutí, přípravky obsahující biochemické katalyzátory, zejména pro fyzicky aktivní osoby, rekonvalescenty a nemocné, potravinové doplňky pro léčebné účely, potravinové doplňky vitamínové; (29) potravinové doplňky na bázi mléka a vajec; (30) potravinové doplňky na bázi sojových proteinů, cukrovinky.

(730) **Josef Bukvic**, Ohrazenice 188, Turnov, Česká republika

---

(210) **O 139482**
(220) 27.01.99
(320) 27.01.99
(511) 20, 29, 30, 42
(540)

Grub & Run

(510) (20) nábytek, zejména prodejní nábytkové stojany a nábytkové multifunkční mobilní vozíky; (29) maso, ryby, drůbež, zvěřina, masové výtažky, ovoce a zelenina konzervované, sušené a zavařené, želé, džemy, kompoty, vejce, mléko a mléčné výrobky, výrobky na bázi brambor, jako bramborové lupínky a pod., oleje a tuky jedlé, ovocné dřeně; (30) oplatky, cukrovinky, včetně gumových a esencí pro cukrovinky, cukrářské výrobky všeho druhu, káva, čaj, kakao, cukr, rýže, kávové náhražky, med, sirup melasový, droždí pro kynutí, sůl, hořčice, ocet, omáčky, koření, led pro osvěžení, obilné vločky, výrobky na bázi sušené bramborové kaše, pšeničné mouky, nativních a modifikovaných škrobů, jako bramborové těsto v prášku, bramborová kaše v prášku, bramborové drtě, bramborové krokety v prášku, bramborové noky v prášku, směs pro přípravu knedlíků; (42) hostinská činnost, zahradnické služby, ubytovací služby, ostraha majetku a osob, služby společného stravování.

(730) **SODEXHO společné stravování a služby, s.r.o.**, Zelený pruh 95/97, Praha 4, Česká republika

(740) Müller Václav, patentový zástupce, Filipova 2016, Praha 4

---

(210) **O 139483**
(220) 27.01.99
(320) 27.01.99
(511) 20, 29, 30, 42
(540)

ORIENTAL BANQUET

(510) (20) nábytek, zejména prodejní nábytkové stojany a nábytkové multifunkční mobilní vozíky; (29) maso, ryby, drůbež, zvěřina, masové výtažky, ovoce a zelenina konzervované, sušené a zavařené, želé, džemy, kompoty, vejce, mléko a mléčné výrobky, výrobky na bázi brambor, jako bramborové lupínky a pod., oleje a tuky jedlé, ovocné dřeně; (30) oplatky, cukrovinky, včetně gumových a esencí pro cukrovinky, cukrářské výrobky všeho druhu, káva, čaj, kakao, cukr, rýže, kávové náhražky, med, sirup melasový, droždí pro kynutí, sůl, hořčice, ocet, omáčky, koření, led pro osvěžení, obilné vločky, výrobky na bázi sušené bramborové kaše, pšeničné mouky, nativních a modifikovaných škrobů, jako bramborové těsto v prášku, bramborová kaše v prášku, bramborové drtě, bramborové krokety v prášku, bramborové noky v prášku, směs pro přípravu knedlíků; (42) hostinská činnost, zahradnické služby, ubytovací služby, ostraha majetku a osob, služby společného stravování.

(730) **SODEXHO společné stravování a služby, s.r.o.**, Zelený pruh 95/97, Praha 4, Česká republika

(740) Müller Václav, patentový zástupce, Filipova 2016, Praha 4

---

(210) **O 139484**
(220) 27.01.99
(320) 27.01.99
(511) 20, 29, 30, 42
(540)

Asia Wok

(510) (20) nábytek, zejména prodejní nábytkové stojany a nábytkové multifunkční mobilní vozíky; (29) maso, ryby, drůbež, zvěřina, masové výtažky, ovoce a zelenina konzervované, sušené a zavařené, želé, džemy, kompoty, vejce, mléko a mléčné výrobky, výrobky na bázi brambor, jako bramborové lupínky a pod., oleje a tuky jedlé, ovocné dřeně; (30) oplatky, cukrovinky, včetně gumových a esencí pro cukrovinky, cukrářské výrobky všeho druhu, káva, čaj, kakao, cukr, rýže, kávové náhražky, med, sirup melasový, droždí pro kynutí, sůl, hořčice, ocet, omáčky, koření, led pro osvěžení, obilné vločky, výrobky na bázi sušené bramborové kaše, pšeničné mouky, nativních a modifikovaných škrobů, jako bramborové těsto v prášku, bramborová kaše v prášku, bramborové drtě, bramborové krokety v prášku, bramborové noky v prášku, směs pro přípravu knedlíků; (42) hostinská činnost, zahradnické služby, ubytovací služby, ostraha majetku a osob, služby společného stravování.

(730) **SODEXHO společné stravování a služby, s.r.o.**, Zelený pruh 95/97, Praha 4, Česká republika

(740) Müller Václav, patentový zástupce, Filipova 2016, Praha 4

---

(210) **O 139485**
(220) 27.01.99
(320) 27.01.99
(511) 20, 29, 30, 42
(540)

Asia Wok

(510) (20) nábytek, zejména prodejní nábytkové stojany a nábytkové multifunkční mobilní vozíky; (29) maso, ryby, drůbež, zvěřina, masové výtažky, ovoce a zelenina konzervované, sušené a zavařené, želé, džemy, kompoty, vejce, mléko a mléčné výrobky, výrobky na bázi brambor, jako bramborové lupínky a pod., oleje a tuky jedlé, ovocné dřeně; (30) oplatky, cukrovinky, včetně gumových a esencí pro cukrovinky, cukrářské výrobky všeho druhu, káva, čaj, kakao, cukr, rýže, kávové náhražky, med, sirup melasový, droždí pro kynutí, sůl, hořčice, ocet, omáčky, koření, led pro osvěžení, obilné vločky, výrobky na bázi sušené bramborové kaše, pšeničné mouky, nativních a modifikovaných škrobů, jako bramborové těsto v prášku,

bramborová kaše v prášku, bramborové drtě, bramborové krokety v prášku, bramborové noky v prášku, směs pro přípravu knedlíků; (42 hostinská činnost, zahradnické služby, ubytovací služby, ostraha majetku a osob, služby společného stravování.

(730) **SODEXHO společné stravování a služby, s.r.o.**, Zelený pruh 95/97, Praha 4, Česká republika

(740) Müller Václav, patentový zástupce, Filipova 2016, Praha 4

---

(210) **O 139486**

(220) 27.01.99

(320) 27.01.99

(511) 20, 29, 30, 42

(540)

B - 21 Avenue

(510) (20) nábytek, zejména prodejní nábytkové stojany a nábytkové multifunkční mobilní vozíky; (29) maso, ryby, drůbež, zvěřina, masové výtažky, ovoce a zelenina konzervované, sušené a zavařené, želé, džemy, kompoty, vejce, mléko a mléčné výrobky, výrobky na bázi brambor, jako bramborové lupínky a pod., oleje a tuky jedlé, ovocné dřeně; (30) oplatky, cukrovinky, včetně gumových a esencí pro cukrovinky, cukrářské výrobky všeho druhu, káva, čaj, kakao, cukr, rýže, kávové náhražky, med, sirup melasový, droždí pro kynutí, sůl, hořčice, ocet, omáčky, koření, led pro osvěžení, obilné vločky, výrobky na bázi sušené bramborové kaše, pšeničné mouky, nativních a modifikovaných škrobů, jako bramborové těsto v prášku, bramborová kaše v prášku, bramborové drtě, bramborové krokety v prášku, bramborové noky v prášku, směs pro přípravu knedlíků; (42) hostinská činnost, zahradnické služby, ubytovací služby, ostraha majetku a osob, služby společného stravování.

(730) **SODEXHO společné stravování a služby, s.r.o.**, Zelený pruh 95/97, Praha 4, Česká republika

(740) Müller Václav, patentový zástupce, Filipova 2016, Praha 4

---

(210) **O 139487**

(220) 27.01.99

(320) 27.01.99

(511) 20, 29, 30, 42

(540)

B - 21 Square

(510) (20) nábytek, zejména prodejní nábytkové stojany a nábytkové multifunkční mobilní vozíky; (29) maso, ryby, drůbež, zvěřina, masové výtažky, ovoce a zelenina konzervované, sušené a zavařené, želé, džemy, kompoty, vejce, mléko a mléčné výrobky, výrobky na bázi brambor, jako bramborové lupínky a pod., oleje a tuky jedlé, ovocné dřeně; (30) oplatky, cukrovinky, včetně gumových a esencí pro cukrovinky, cukrářské výrobky všeho druhu, káva, čaj, kakao, cukr, rýže, kávové náhražky, med, sirup melasový, droždí pro kynutí, sůl, hořčice, ocet, omáčky, koření, led pro osvěžení, obilné vločky, výrobky na bázi sušené bramborové kaše, pšeničné mouky, nativních a modifikovaných škrobů, jako bramborové těsto v prášku, bramborová kaše v prášku, bramborové drtě, bramborové krokety v prášku, bramborové noky v prášku, směs pro přípravu knedlíků; (42) hostinská činnost, zahradnické služby, ubytovací služby, ostraha majetku a osob, služby společného stravování.

(730) **SODEXHO společné stravování a služby, s.r.o.**, Zelený pruh 95/97, Praha 4, Česká republika

(740) Müller Václav, patentový zástupce, Filipova 2016, Praha 4

---

(210) **O 139488**

(220) 27.01.99

(320) 27.01.99

(511) 20, 29, 30, 42

(540)

B - 21 Square - náměstí do závodní restaurace

(510) (20) nábytek, zejména prodejní nábytkové stojany a nábytkové multifunkční mobilní vozíky; (29) maso, ryby, drůbež, zvěřina, masové výtažky, ovoce a zelenina konzervované, sušené a zavařené, želé, džemy, kompoty, vejce, mléko a mléčné výrobky, výrobky na bázi brambor, jako bramborové lupínky a pod., oleje a tuky jedlé, ovocné dřeně; (30) oplatky, cukrovinky, včetně gumových a esencí pro cukrovinky, cukrářské výrobky všeho druhu, káva, čaj, kakao, cukr, rýže, kávové náhražky, med, sirup melasový, droždí pro kynutí, sůl, hořčice, ocet, omáčky, koření, led pro osvěžení, obilné vločky, výrobky na bázi sušené bramborové kaše, pšeničné mouky, nativních a modifikovaných škrobů, jako bramborové těsto v prášku, bramborová kaše v prášku, bramborové drtě, bramborové krokety v prášku, bramborové noky v prášku, směs pro přípravu knedlíků; (42) hostinská činnost, zahradnické služby, ubytovací služby, ostraha majetku a osob, služby společného stravování.

(730) **SODEXHO společné stravování a služby, s.r.o.**, Zelený pruh 95/97, Praha 4, Česká republika

(740) Müller Václav, patentový zástupce, Filipova 2016, Praha 4

---

(210) **O 139489**

(220) 27.01.99

(320) 27.01.99

(511) 20, 29, 30, 42

(540)

B - 21 Avenue - ulice do závodní restaurace

(510) (20) nábytek, zejména prodejní nábytkové stojany a nábytkové multifunkční mobilní vozíky; (29) maso, ryby, drůbež, zvěřina, masové výtažky, ovoce a zelenina konzervované, sušené a zavařené, želé, džemy, kompoty, vejce, mléko a mléčné výrobky, výrobky na bázi brambor, jako bramborové lupínky a pod., oleje a tuky jedlé, ovocné dřeně; (30) oplatky, cukrovinky, včetně gumových a esencí pro cukrovinky, cukrářské výrobky všeho druhu, káva, čaj, kakao, cukr, rýže, kávové náhražky, med, sirup melasový, droždí pro kynutí, sůl, hořčice, ocet, omáčky, koření, led pro osvěžení, obilné vločky, výrobky na bázi sušené bramborové kaše, pšeničné mouky, nativních a modifikovaných škrobů, jako bramborové těsto v prášku, bramborová kaše v prášku, bramborové drtě, bramborové krokety v prášku, bramborové noky v prášku, směs pro přípravu knedlíků; (42) hostinská činnost, zahradnické služby, ubytovací služby, ostraha majetku a osob, služby společného stravování.

(730) **SODEXHO společné stravování a služby, s.r.o.**, Zelený pruh 95/97, Praha 4, Česká republika

(740) Müller Václav, patentový zástupce, Filipova 2016, Praha 4

(210) **O 139530**
(220) 28.01.99
(320) 28.01.99
(511) 11, 35, 37
(540) IMPROMAT KLIMA

(510) (11) osvětlovací tělesa, topná tělesa, ohřívače vody, boylery, průtokové ohřívače, ventilátory, vybavení koupelen a WC, teplovzdušné ventilátory, infrazářiče, konvektory, teplomety, ekonomická obsluha vodovodního řadu jako spořiče vody, sprchy, perlátory, mydlenky, WC spořiče vody, zapalovače plynu elektrické a piezoelektrické, klimatizace, klimatizéry, klimatizační jednotky, zvlhčovače vzduchu; (35) zprostředkování obchodních záležitostí v oblasti klimatizačních zařízení; (37) montáž a servis klimatizačních zařízení.
(730) **IMPROMAT KLIMA spol. s r.o.**, Malenovice 1118, Zlín, Česká republika
(740) Ing. Kučera Zdeněk, Padělky 548 (P.O.BOX 92), Slušovice

---

(210) **O 139531**
(220) 28.01.99
(320) 28.01.99
(511) 16, 17, 28, 30, 35, 42
(540) urania

(510) (16) tiskoviny všeho druhu, včetně propagačních, periodický a neperiodický tisk, manuály, knihy, "comics" kresby, "comics" časopisy, katalogy, fotografie, včetně propagačních, plakáty, hrací karty, obaly a jejich grafika na magnetofonové kazety, CD kazety a video kazety; (17) folie, desky a tyče z plastických hmot, elektrické, tepelné a zvukové izolační hmoty, těsnění, kaučuk, guma a jejich náhražky, výrobky z plastických hmot, gumárenské výrobky mimo pneumatik; (28) hry a hračky, společenské hry pro děti i dospělé, akční figurky a jejich doplňky, plyšové hračky, míče, míče pro organizované míčové hry, hračky řiditelné na ruční a dálkové ovládání, hračky pro hraní ve vodě, karetní hry, dětská vozidla, panenky, mluvící panny, chodící panny, létající disky, elektronické hry, přenosné elektronické hry, příslušenství hrám umožňující jejich modifikaci, puzzle, papírové a plastové obličejové masky, masky a převleky, brusle, kolečkové brusle, skateboard, snowboard, vodní stříkací hračky, mechanické hračky, elektrické a elektronické hračky; (30) káva, čaj, kakao, čokoláda a výrobky a nápoje z nich, mouka, obilné výrobky, cukr, rýže, pekárenské a cukrárenské výrobky, cukrovinky, med, sůl, hořčice, ocet, koření, led ke chlazení, zmrzlina, mražené potraviny; (35) reklama plošná, zvuková a obrazová, propagace, zprostředkování reklamy rozhlasové a televizní, inzertní činnost, výroba TV reklamy, reklamních videoklipů, propagačních audiovizuálních děl, další mediální reklamy, propagační fotografie a tiskoviny - zasílání a rozšiřování; (42) navrhování reklamy plošné, zvukové a obrazové, fotografování, designerské práce, grafické zpracování tiskovin a plakátů, tiskařské a polygrafické práce, počítačová grafika, skenování.
(730) **URANIA s.r.o.**, Na Šafránce 2, Praha 10, Česká republika
(740) Ing. Kučera Zdeněk, Padělky 548 (P.O.BOX 92), Slušovice

---

(210) **O 139532**
(220) 28.01.99
(320) 28.01.99
(511) 16, 17, 28, 30, 35, 42
(540) **URANIA**

(510) (16) tiskoviny všeho druhu, včetně propagačních, periodický a neperiodický tisk, manuály, knihy, "comics" kresby, "comics" časopisy, katalogy, fotografie, včetně propagačních, plakáty, hrací karty, obaly a jejich grafika na magnetofonové kazety, CD kazety a video kazety; (17) folie, desky a tyče z plastických hmot, elektrické, tepelné a zvukové izolační hmoty, těsnění, kaučuk, guma a jejich náhražky, výrobky z plastických hmot, gumárenské výrobky mimo pneumatik; (28) hry a hračky, společenské hry pro děti i dospělé, akční figurky a jejich doplňky, plyšové hračky, míče, míče pro organizované míčové hry, hračky řiditelné na ruční a dálkové ovládání, hračky pro hraní ve vodě, karetní hry, dětská vozidla, panenky, mluvící panny, chodící panny, létající disky, elektronické hry, přenosné elektronické hry, příslušenství hrám umožňující jejich modifikaci, puzzle, papírové a plastové obličejové masky, masky a převleky, brusle, kolečkové brusle, skateboard, snowboard, vodní stříkací hračky, mechanické hračky, elektrické a elektronické hračky; (30) káva, čaj, kakao, čokoláda a výrobky a nápoje z nich, mouka, obilné výrobky, cukr, rýže, pekárenské a cukrárenské výrobky, cukrovinky, med, sůl, hořčice, ocet, koření, led ke chlazení, zmrzlina, mražené potraviny; (35) reklama plošná, zvuková a obrazová, propagace, zprostředkování reklamy rozhlasové a televizní, inzertní činnost, výroba TV reklamy, reklamních videoklipů, propagačních audiovizuálních děl, další mediální reklamy, propagační fotografie a tiskoviny - zasílání a rozšiřování; (42) navrhování reklamy plošné, zvukové a obrazové, fotografování, designerské práce, grafické zpracování tiskovin a plakátů, tiskařské a polygrafické práce, počítačová grafika, skenování.
(730) **URANIA s.r.o.**, Na Šafránce 2, Praha 10, Česká republika
(740) Ing. Kučera Zdeněk, Padělky 548 (P.O.BOX 92), Slušovice

---

(210) **O 139537**
(220) 28.01.99
(320) 28.01.99
(511) 18, 24, 25
(540)

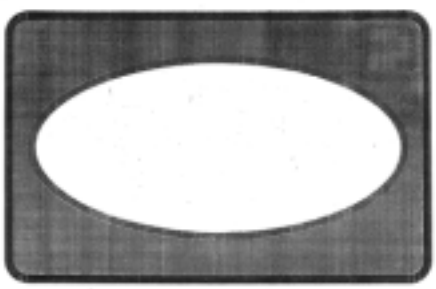

(510) (18) kůže, kožešiny a jejich imitace a výrobky z nich, kožená galanterie, tašky, kufry, batohy, kabelky, cestovní brašny, z kůže, textilu a umělých a náhradních materiálů; (24) tkaniny, metrový textil, deky, pokrývky, přehozy,

závěsy, záclony, ložní prádlo, ručníky, osušky; (25) obuv, oděvy dámské, pánské a dětské, sportovní oblečení, svetry, pulovery, kusový textil, zakázkové oděvy, prádlo, spodní prádlo, kožené oděvy, kožichy a kožešinové oděvní doplňky, kožené a kožešinové rukavice.

(730) **Smolík Pavel**, Dolní 374, Ostrožská Nová Ves, Česká republika

(740) Ing. Kučera Zdeněk, Padělky 548 (P.O.BOX 92), Slušovice

---

(210) **O 139584**
(220) 29.01.99
(320) 29.01.99
(511) 16, 35, 41
(540)

Vaše ŠANCE

(510) (16) tiskárenské výrobky z papíru, periodické a neperiodické tiskoviny všeho druhu, knihy, brožury, časopisy, noviny, kalendáře, samolepky, plošná reklama jako např. plakáty, bilboardy, letáky, tisková periodika atd., poznámkové bloky, papírové a igelitové tašky, papírové reklamní předměty; (35) reklamní a propagační činnost; (41) nakladatelství a vydavatelství.

(730) **AGENCY B&B, s.r.o.**, Zelný trh 12, Brno, Česká republika

---

(210) **O 139611**
(220) 01.02.99
(320) 01.02.99
(511) 8
(540)

SHOGUN

(510) (8) jídelní příbory, kuchyňské nástroje a ručně ovládané otevírače plechovek.

(730) **BROOKDALE TOOL COMPANY LIMITED**, POB 2, Cheadle, Cheshire, SK8 4JF, Velká Británie

(740) JUDr. Ing. Hořejš Milan, Čermák, Hořejš, Vrba - advokátní a patentová kancelář, Národní 32, Praha 1

---

(210) **O 139621**
(220) 01.02.99
(320) 01.02.99
(511) 33, 35, 42
(540)

VINEA

(510) (33) alkoholické nápoje všeho druhu, zejména lihoviny, likéry a vína, např.lihoviny řezané a ušlechtilé destiláty, vč.macerátů a výluhů, vinné, ovocné, bylinné, zeleninové a obilné destiláty, alkoholické koktejly, koncentráty k přípravě alkoholických nápojů a vína všeho druhu; (35) reklamní, inzertní a propagační činnost, informační servis v obchodu, průzkum trhu, reklamní a propagační materiály, distribuce zboží k reklamním účelům, obchodní činnost, včetně zastupování tuzemských a zahraničních firem, reklamní přehlídky a výstavy, obchodně-zprostředkovatelská činnost v oboru alkoholických a nealkoholických nápojů; (42) odborné poradenství, konzultační služby a provádění odborných zkoušek v oboru lihovin, vína a nealkoholických nápojů, výzkum a vývoj v daném oboru.

(730) **Malokarpatský vinársky podnik, a.s.**, Za Dráhou 21, Pezinok, Slovenská republika

(740) Mgr. Machatová Marcela, patentový zástupce, DMH-patentová a známková kancelář, Pospíšilova 2, Praha 3

---

(210) **O 139648**
(220) 02.02.99
(320) 02.02.99
(511) 9, 16, 41
(540)

(510) (9) zvukové a obrazové záznamy a jejich optické, digitální, magnetické a jiné nosiče, zejména kompaktní disky, audiokazety, videopásky, pásky, gramofonové desky, filmy, diapozitivy; (16) periodické a neperiodické publikace všeho druhu tj. např. knihy, plakáty, letáky, pohlednice, kalendáře apod.; (41) organizování a pořádání kulturně zábavních soutěží a anket, včetně slavnostních vyhlášení.

(730) **Petr CIBULKA**, Tusarova 24/1520, Praha 7, Česká republika

(740) Červenka Josef, Patentová a známková kancelář, Husinecká 11a, Praha 3

---

(210) **O 139651**
(220) 03.02.99
(320) 03.02.99
(511) 1, 3
(540)

PAWER 2 PLUS

(510) (1) chemické výrobky určené pro průmysl, vědu a fotografii, jakož i pro zemědělství, zahradnictví a lesnictví; (3) přípravky pro bělení a jiné prostředky ke praní, přípravky pro čištění, leštění, odmašťování a broušení, mýdla, kosmetika, šampony, pěny, zubní pasty.

(730) **Černý František**, Husova 316, Nové Město nad Metují, Česká republika

---

(210) **O 139652**
(220) 03.02.99
(320) 03.02.99
(511) 29, 30, 33
(540)

FRO D'OR

(510) (29) maso, ryby včetně měkkýšů a korýšů, drůbež, zvěřina, masové výtažky, konzervovaná, sušená a vařená zelenina a ovoce, rosoly, zavařeniny, vejce, mléko, jiné mléčné výrobky včetně mléčných nápojů, jedlé oleje a tuky, konzervované potraviny, zelenina naložená v octě, sýry; (30) káva, čaj, kakao, cukr, rýže, tapioka, ságo, kávové náhražky, mouka a obilné výrobky určené k lidské výživě, nápoje z kávy, kakaa nebo čokolády, chléb, suchary a sušenky, koláče, jemné pečivo a cukrovinky, zmrzlina, med, sirup z melasy, kvasnice, prášky do pečiva, sůl, hořčice, pepř, ocet, chuťové omáčky, koření, led, čokoláda; (33) alkoholické nápoje s výjimkou piva.

(730) **Le Pont International, spol. s r.o.**, Tř. Kosmonautů 6, Olomouc, Česká republika

---

(210) **O 139659**
(220) 03.02.99
(320) 03.02.99
(511) 9, 16, 18, 35, 37, 38, 41, 42
(540) **COMFOR**

(510) (9) data, databáze a jiné informační produkty na magnetických nosičích a v elektronických, datových, informačních a telekomunikačních sítích všeho druhu a na nosičích dat všeho druhu, související software a hardware, nosiče dat všeho druhu, elektronické sítě, multimediální aplikace, multimediální informační katalogy, elektronické časopisy, elektronická periodika a knihy v elektronické podobě, software pro počítače, nahraný software na CD a DVD discích a magnetických médiích, zvukové a obrazové záznamy na optických, magnetických a magnetooptických nosičích, zejména záznamy z oblasti výuky jazyků, výrobky výpočetní techniky, jako kupř. počítače, notebooky, tiskárny, monitory, scannery, doplňkové vybavení, kupř. myši, klávesnice a pod., diskety a programové vybavení, spotřební materiál, telekomunikační technika, zejména telefonní přístroje s drátem i bezdrátové, vizuální telefony a přístroje na videotext, mobilní telefony, mobilní radiotelegrafické přístroje, terminální účastnické telefonní stanice, faxy, zařízení pro reprodukci dat, telecomputery, kopírovací stroje, spotřební elektronika, elektronická zabezpečovací technika, informační, měřící, monitorovací a řídící systémy, přístroje a zařízení, analogové a digitální karty, speciální pouzdra pro přístroje a nástroje; (16) papír, výrobky z papíru, periodické a neperiodické publikace, knihy, učebnice a učební pomůcky a materiály pro výuku cizích jazyků, časopisy, brožúry, fotografie, informační produkty na papírových nosičích, letáky, plakáty, data a databáze na papírových nosičích, tištěné manuály, reklamní, propagační a užitkové výrobky z papíru, kupř. pohlednice, dopisní papíry, obálky, přání, kalendáře, samolepky, obtisky, puzzle, pexesa, vystřihovánky, hrací karty, kartičky, balicí papír, sešity, skicáky; (18) tašky; (35) poradenské a konzultační služby, poskytování informací a jiných informačních produktů všeho druhu, multimediálních informací, komerční využití Internetu v oblastech komerčních internetovských médií a vyhledávacích služeb, on-line inzerce, marketing a obchod, účetnictví, poradenská činnost v oblasti vedení účetnictví, daní a financí, veletrhy, výstavy k reklamním a obchodním účelům; (37) instalace, údržba a oprava elektronických zařízení, realizace a servis počítačových sítí; (38) služby zabezpečující audiovizuální komunikaci prostřednictvím informačních a telekomunikačních sítí, kupř. počítačové sítě Internet, satelitu apod., rozšiřování a zveřejňování a přenos informací, dat a zpráv prostřednictvím informačních a telekomunikačních prostředků a sítí, šíření elektronických časopisů, elektronických periodik a knih v elektronické podobě prostřednictvím počítačové sítě, pomocí satelitů ap.; (41) pořádání a organizační zajištění kurzů, školení, přednášek, konferencí, vzdělávací a rekvalifikační činnost, výuka jazyků; (42) tvorba a poskytování software, interaktivní a grafické programy, tvorba multimediálních dokumentů, prezentací, aplikací, katalogů apod., konstrukce WWW prezentací a řešení WWW serverů, počítačové animace a vizualizace, programové projekty, tvorba informačních databází, elektronických časopisů, periodik, knih.
(730) **Donnington Enterprises Ltd.**, 4 Demosthenes Street, 1513 Nicosia, Kypr
(740) Ing. Vandělíková Jana, Bohemia Patent, Petrská 12, Praha 1

---

(210) **O 139691**
(220) 03.02.99
(320) 03.02.99
(511) 32, 33
(540)

(510) (32) pivo a nealkoholické nápoje všeho druhu; (33) vína všeho druhu, lihoviny a likéry.
(730) **Pivovar HOLBA, a.s.**, Pivovarská 261, Hanušovice, Česká republika
(740) Patentservis Praha a.s., Jívenská 1273/1, Praha 4

---

(210) **O 139692**
(220) 03.02.99
(320) 03.02.99
(511) 25
(540)

(510) (25) oděvy, obuv, kloboučnické zboží, zejména košile, blůzy, trička, kalhoty dlouhé, kalhoty krátké (šortky), sukně, jeans, saka, kabáty, svetry, pulovry, obuv všeho druhu, klobouky, čepice, barety.
(730) **Mr.Smarn Leelavanichakul**, 198/3-4 Soi Yotse, Bamrungmeang Road, Popmab, Bangkok, Thajsko
(740) Patentservis Praha a.s., Jívenská 1273/1, Praha 4

---

(210) **O 139693**
(220) 03.02.99
(320) 03.02.99
(511) 39
(540)

(510) (39) prodej a rezervace jízdenek a místenek, informace o přepravě.
(730) **ČSAD SVT Praha, s.r.o.**, Křižíkova 4-6, Praha 8, Česká republika
(740) Patentservis Praha a.s., Jívenská 1273/1, Praha 4

---

(210) **O 139704**
(220) 03.02.99
(320) 03.02.99
(511) 5, 29, 30, 40

(540) **S 2000**

(510) (5) mouky a moučné směsi všech druhů, mouky fortifikované, výživné, bezlepkové a dietní, mouky obsahující veškeré zlepšující přípravky vhodné k dalšímu zpracování, potraviny dietetické, potravní doplňky obohacené vitamíny, organickými a/nebo anorganickými látkami s přísadou ušlechtilých mikroorganismů, nutriční doplňky, pochutiny a pokrutiny, klíčky z obilí, ze semen a z luštěnin, přípravky ze sladu, syntetická sladidla, bezcholesterolové a bezlepkové výrobky - vše pro léčebné účely, potraviny pro kojence, pro děti a nemocné k léčebným účelům; (29) vejce a výrobky z vajec, texturované proteiny pro lidskou spotřebu, sušená soja jako konzervovaná potrava, přísady a činidla vylepšující mouku a jejich směsi nezařaz. ve tř. 1, 5 a 30, náhražky dietních a výživných potravin ve všech formách, obsažené v této třídě, konzervované potraviny, džemy a zavařeniny, upravený mák, semena, ořechy a suché plody, určené k lidské spotřebě, vše sušené, konzervované a obdobně upravené a zahrnuté v této třídě; (30) mouky, moučné směsi a moučné výrobky všech druhů, výrobky z obilovin, z olejnin, ze semen zahrnuté v této třídě, z rýže a z kukuřice, směsi z celozrnných obilnin, z luštěnin, z olejnin fortifikované rostlinnými a/nebo minerálními látkami, vitaminy a s přísadou všech speciálních ingrediencí pro další zpracování, mlynářské výrobky všech druhů, chléb a běžné pečivo, med, sirup melasový, káva, kávové náhražky, čaj, kakao, čokoláda, cukr a směsi na bázi cukru, rýže, tapioka, ságo, droždí, prášky do pečiva a veškeré přípravky zlepšující reologické vlastnosti těsta, zlepšující přípravky všech druhů pro pekárenské, těstárenské a cukrářské výrobky, esence, koření, sůl, hořčice, škrob, sirupy, cukrovinky, výrobky racionální výživy zejména výrobky neobsahující cholesterol, spadající do této třídy, přírodní cukry a konzervační sůl, výrobky obsahující obiloviny, olejniny a/nebo luštěniny event. směsi z nich, mouka jako dělící produkt pro pekařské a cukrářské výrobky, bobtnavá mouka, sojová vláknina pro humánní použití, výrobky ze soji, slad a jeho výrobky zejména sladové moučky pražené a karamelizované včetně jejich extraktů i z dietetického sladu, lepek a přípravky z něho, stimulátory pro zlepšení chutě, dortová a cukrářská těsta, náplně a polevy ve formě práškových směsí, pekárenské, těstárenské a cukrárenské dietní výrobky ne pro medicinální účely včetně výrobků pro redukční dietu, výrobky extrudované a expandované na bázi obilovin, soji, rýže a kukuřice, škrob a modifikovaný škrob, želatinové výrobky, obalová pouzdra z mouky a odpad ze zpracovaného obilného zrna pro humánní použití; (40) zpracování obilovin, luštěnin, olejnin a jejich směsí, zpracování mlýnských odpadů, mlynářství a pekařství.

(730) **RAMILL a.s.**, Ke Klíčovu 1, Praha 9, Česká republika

(740) Fišerová Blanka, MIRA, patentová a známková kancelář, Doudova 23/358, Praha 4

---

(210) **O 139705**

(220) 03.02.99

(320) 03.02.99

(511) 5, 29, 30, 40

(540) **KLASIK**

(510) (5) mouky a moučné směsi všech druhů, mouky fortifikované, výživné, bezlepkové a dietní, mouky obsahující veškeré zlepšující přípravky vhodné k dalšímu zpracování, klíčky z obilí, ze semen a z luštěnin, přípravky ze sladu, syntetická sladidla - vše pro léčebné účely; (29) vejce a výrobky z vajec, texturované proteiny pro lidskou spotřebu, sušená soja jako konzervovaná potrava, přísady a činidla vylepšující mouku a jejich směsi nezařaz. ve tř. 1, 5 a 30, náhražky dietních a výživných potravin ve všech formách, obsažené v této třídě; (30) mouky, moučné směsi, extrakty z dietetického sladu, z olejnin, ze semen a z kukuřice, směsi z celozrnných obilnin, z luštěnin, z olejnin fortifikované rostlinnými a/nebo minerálními látkami, vitaminy a s přísadou všech speciálních ingrediencí pro další zpracování, mouka jako dělící produkt, bobtnavá mouka, sojová vláknina pro humánní použití, výrobky ze soji, slad a jeho výrobky zejména sladové moučky pražené a karamelizované včetně jejich extraktů i z dietetického sladu, lepek a přípravky z něho, obalová pouzdra z mouky a odpad ze zpracovaného obilného zrna pro humánní použití; (40) zpracování obilovin, luštěnin, olejnin a jejich směsí, zpracování mlýnských odpadů, mlynářství a pekařství.

(730) **RAMILL a.s.**, Ke Klíčovu 1, Praha 9, Česká republika

(740) Fišerová Blanka, MIRA, patentová a známková kancelář, Doudova 23/358, Praha 4

---

(210) **O 139719**

(220) 04.02.99

(320) 04.02.99

(511) 18, 25, 26

(540) **MUYA**

(510) (18) kůže, imitace kůže a výrobky z nich, deštníky, kůže jatečních zvířat, kůže syrové nebo upravované, vydělané, štípané, třískové, zpracované, např. z jatečného dobytka, buvolí, kočičí, ovčí, rybí, podrážkové, kůže ze střeva, imitace, kůže zvířecí stažené, výrobky z těchto materiálů, které nejsou zahrnuty do jiných tříd, kufry cestovní, brašny na nářadí, brašny lovecké, tašky k nošení dětí, náprsní tašky, peněženky, skládací tašky ruční, aktovky, vč. aktovek kožených, pouzdra kožená, sedlářské zboží; (25) oděvy, obuv a kloboučnické zboží, tj. svetry, košile, vesty s rukávy, krátké kabátky, saka, kalhoty, lehké převlečníky, pláště do deště, kožené bundy s páskem, pláštěnky, dámské pláště, krátké kabáty s kapucí, teplé pláště, nepromokavé kabáty, večerní šaty, obleky, dlouhé fraky, halenky, kostýmy šité na míru, sukně, sportovní bundy, /s kapucí, s kožešinovou nebo plyšovou vložkou/, šaty, košile, bermudy, trička, šortky, džíny, vázanky, kravaty, motýlky, pánské a dámské šály a šátky, klobouky, štóly, velké šátky, rukavice, teplákové soupravy, ponožky, spodní bavlněná trička, flanelové obleky, dámské plavky, dámské a dětské spodní kalhotky, podprsenky, korzety, živůtky, noční košile dámské a dětské, dámské domácí šaty, dopolední společenské obleky, veškeré druhy obuvi, boty, domácí střevíce, trepky, bačkory, čepice, oděvy z kožešin, železné kování na obuv, železná chránítka, vložky do obuvi ne ortopedické; (26) galanterie, tj. krajky, výšivky, stuhy, tkaničky, knoflíky, háčky, očka, poutka, špendlíky, jehly, umělé květiny.

(730) **Sultan Tex spol. s r.o.**, Pražákova 51/7, Brno - Horní Heršpice, Česká republika

---

(210) **O 139720**

(220) 04.02.99

(320) 04.02.99

(511) 18, 25, 26

(540) **POLMY**

(510) (18) kůže, imitace kůže a výrobky z nich, deštníky, kůže jatečních zvířat, kůže syrové nebo upravované, vydělané, štípané, třískové, zpracované, např. z jatečného dobytka, buvolí, kočičí, ovčí, rybí, podrážkové, kůže ze střeva, imitace, kůže zvířecí stažené, výrobky z těchto materiálů, které nejsou zahrnuty do jiných tříd, kufry cestovní, brašny na nářadí, brašny lovecké, tašky k nošení dětí, náprsní

tašky, peněženky, skládací tašky ruční, aktovky, vč. aktovek kožených, pouzdra kožená, sedlářské zboží; (25) oděvy, obuv a kloboučnické zboží, tj. svetry, košile, vesty s rukávy, krátké kabátky, saka, kalhoty, lehké převlečníky, pláště do deště, kožené bundy s páskem, pláštěnky, dámské pláště, krátké kabáty s kapucí, teplé pláště, nepromokavé kabáty, večerní šaty, obleky, dlouhé fraky, halenky, kostýmy šité na míru, sukně, sportovní bundy, /s kapucí, s kožešinovou nebo plyšovou vložkou/, šaty, košile, bermudy, trička, šortky, džíny, vázanky, kravaty, motýlky, pánské a dámské šály a šátky, klobouky, štóly, velké šátky, rukavice, teplákové soupravy, ponožky, spodní bavlněná trička, flanelové obleky, dámské plavky, dámské a dětské spodní kalhotky, podprsenky, korzety, živůtky, noční košile dámské a dětské, dámské domácí šaty, dopolední společenské obleky, veškeré druhy obuvi, boty, domácí střevíce, trepky, bačkory, čepice, oděvy z kožešin, železné kování na obuv, železná chránítka, vložky do obuvi ne ortopedické; (26) galanterie, tj. krajky, výšivky, stuhy, tkaničky, knoflíky, háčky, očka, poutka, špendlíky, jehly, umělé květiny.

(730) **Sultan Tex spol. s r.o.**, Pražákova 51/7, Brno - Horní Heršpice, Česká republika

---

(210) **O 139842**
(220) 05.02.99
(320) 05.02.99
(511) 5
(540) **MIKROB**
(510) (5) sterilní pohotovostní obvaz.
(730) **BIOSTER, akc. spol.**, Tejny 621, Veverská Bítýška, Česká republika
(740) Ing. Šimek Miroslav, Plovdivská 2, Brno

---

(210) **O 139843**
(220) 05.02.99
(320) 05.02.99
(511) 5
(540) **OKAP**
(510) (5) sterilní pohotovostní obvaz.
(730) **BIOSTER, akc. spol.**, Tejny 621, Veverská Bítýška, Česká republika
(740) Ing. Šimek Miroslav, Plovdivská 2, Brno

---

(210) **O 139868**
(220) 05.02.99
(320) 05.02.99
(511) 25
(540)

(510) (25) pánské a dámské oblečení, spodní prádlo, sportovní oblečení, sukně, vesty, zástěry, ponožky, pásky (opasky), klobouky, obuv a sportovní obuv.
(730) **UNITED TRADE MANUFACTURING CO., LTD**, 78/8 Bobea Center, Anantanak Road, Bangkok 10100, Thajsko
(740) JUDr. Čermák Karel, Čermák, Hořejš, Vrba - advokátní a patentová kancelář, Národní 32, Praha 1

---

(210) **O 139869**
(220) 05.02.99
(320) 05.02.99
(511) 25
(540)

JOSSINI

(510) (25) džíny (denim), kalhoty, košile, saka, trička.
(730) **UNITED TRADE MANUFACTURING CO., LTD**, 78/8 Bobea Center, Anantanak Road, Bangkok 10100, Thajsko
(740) JUDr. Čermák Karel, Čermák, Hořejš, Vrba - advokátní a patentová kancelář, Národní 32, Praha 1

---

(210) **O 139899**
(220) 08.02.99
(320) 08.02.99
(511) 35, 41, 42
(540)

IEEE

(510) (35) reklama a propagace; (41) činnost pro oblast výchovně vzdělávací, školení, kurzy, výměna zkušeností, a to formou kurzů, seminářů, konferencí, vydávání knih, časopisů, konferenčních sborníků; (42) odborné konzultace.
(730) **Československá sekce IEEE, FEL ČVUT**, Technická 2, Praha 6, Česká republika
(740) Ing. Dušková Hana, Konviktská 5, Praha 1

---

(210) **O 139900**
(220) 08.02.99
(320) 08.02.99
(511) 35, 41, 42
(540) **IEEE**
(510) (35) reklama a propagace; (41) činnost pro oblast výchovně vzdělávací, školení, kurzy, výměna zkušeností, a to formou kurzů, seminářů, konferencí, vydávání knih, časopisů, konferenčních sborníků; (42) odborné konzultace.
(730) **Československá sekce IEEE, FEL ČVUT**, Technická 2, Praha 6, Česká republika
(740) Ing. Dušková Hana, Konviktská 5, Praha 1

---

(210) **O 139903**
(220) 08.02.99
(320) 08.02.99
(511) 6, 7, 8, 9, 11, 12, 17, 18, 22, 27
(540) **YATO**
(510) (6) svěráky a kovové truhlářské svěrky, zámky, klíče, kovové zařízení pro uzavírání vozidel, kovové skříňky na nářadí, svorky pro uchycení trubek a kabelů, lana kovová, kovové zařízení pro blokování volantu, trysky kovové, skoby, hřebíkářské zboží, hřebíky, napínače drátů, kovové nádrže paliva, kovové klapky zdviháků, i pro vozidla ; (7) řezné kotouče jako součásti strojů, míchadla barev, nářadí a nástroje pro broušení a řezání glazury a skla, maznice a

olejničky, vše jako části strojů, ne ruční, vrtačky elektrické ruční, brusky (stroje), zdviháky vozidel (stroje), stahováky ložisek a pružin (stroje), stříkací pistole na barvy, trysky ke stříkacím pistolím jako části strojů, šicí stroje, balící stroje, tlumiče pro výbušné motory, zařízení na protektorování pneumatik vozidel, vývěvy, čerpadla a kompresory, i do vozidel; (8) ruční zatlačovače těsnících hmot, ořezávače trubek, řezné kotouče jako ruční nástroje, kleště, upichovací nože, soustružnické nože, sekáče, nůžky na plech a drát, utahovací klíče, šroubováky, ruční nýtovačky, čalounické sešívačky, pistole na klížení, lepení, svařování umělých hmot, nářadí na svazování balící páskou, nože na tapety, montérské nože, kapesní a kuchyňské nože, sekery, úhelníky, vrtáky, závitnice, závitníky, závitové čelisti, závitořezné nástroje, pilníky, dláta a sekáče, hoblíky, pily na dřevo a kov, kladiva, páčidla, lopaty, krumpáče, motyky, stěrky, špachtle, sklenářské špachtle, zednické lžíce a nářadí, rašple, drátěné kartáče, ruční zdviháky, stahováky ložisek a pružin, zdviháky vozidel, vše výše uvedené jako ruční nářadí, nástroje a jejich součásti; (9) pásová měřidla, posuvná měřidla, skládací měřidla, navinovací pásová měřidla, sparoměry, vodováhy, libely, olovnice, signalizační přístroje, elektrické signalizátory, hustoměry, aerometry, ochranné rukavice, ochranné pomůcky proti nadměrnému hluku, ochranné brýle, respirátory jako ochranné pomůcky, ochranné masky proti prachu, ochranné nákoleníky, zkoušečky elektrického napětí, světelné signalizační přístroje s blikavým světlem, závaží na vyvažování kol vozidel; (11) žárovky do směrovek vozidel, reflektory se zpětnými zrcátky, reflektory vozidel, lampy, topná zařízení vozidel, klimatizační zařízení vozidel, rozmrazovače vozidel, zařízení proti oslnění řidičů, zařízení pro osvětlení vozidel, světla vozidel, zařízení na odmrazování skel vozidel, rozmrazovače oken, světla na jízdní kola; (12) alarmy proti krádeži vozidel, tlumiče nárazů a nárazníky vozidel, tlumiče zavěšení vozidel, pérování vozidel, protismyková zařízení pneumatik, zabezpečovací zařízení proti krádeži vozidel, zařízení pro uložení zavazadel ve vozidlech a na vozidlech, upevňovače lyží na vozidlech, bezpečnostní pásy na vozidlech, blatníky, sklápěcí střechy vozidel, soupravy pro opravy duší pneumatik vozidel a výzbroj na opravy duší pneumatik vozidel, zahrnuté v této třídě, torzní tyče, dveře do vozidel, brzdy vozidel, hydraulické obvody do vozidel, karoserie vozidel, těsnění a záplaty na opravu duší, volanty vozidel, řidítka jízdních kol, směrovky vozidel, klaksony do vozidel, brzdové špalíky, výztuže pneumatik, kolíky do pneumatik, pryžové obruče kol vozidel, napínače drátů kol vozidel, kola vozidel, ráfky kol vozidel, náboje kol vozidel, loukotě (dráty) kol vozidel, uzávěry nádrží paliva a nádrže paliva ve vozidlech, zpětná zrcátka vozidel, protismykové řetězy, řetězy na jízdní kola, řídící a převodové řetězy pozemních vozidel, ochranné stříšky vozidel, kryty motorů vozidel, poháněcí mechanizmy pozemních vozidel, poháněcí hřídele pozemních vozidel, výztužné dílce pozemních vozidel, výztuže vozidel, pryžové obruče, brzdová obložení, pláště, ventily do pneumatik, bezdušové pneumatiky jízdních kol, osy vozidel, jízdní kola a jejich dílce, kryty na jízdních kolech, pedály jízdních kol, vzduchové polštáře vozidel, podvozky vozidel, varovná signalizační zařízení do vozidel, poklopy vozidel, sedla vozidel, signalizátory zpětné jízdy vozidel, okna do vozidel, čalounění do vozidel, spojky motorů vozidel, spojky pro připojení vozidel, potahy sedadel vozidel, potahy sedadel motocyklů, rolety do vozidel, rychlostní skříně do pozemních vozidel, pružiny závěsů vozidel, brzdové čelisti, okna a ochranná okna do vozidel, opěrky hlavy sedadel vozidel, zahrádky na zavazadla na vozidlech, zahrádky na lyže na vozidlech, protektory duší pneumatik, protektory vnitřní pro pneumatiky, pneumatiky na kola vozidel, vozů, pneumatiky nebo plné obruče na kola vozidel, pneumatiky protektorované, spojky, převodová ústrojí, motory nebo jiné součásti motorových vozidel, brzdová obložení pro motorová vozidla; (17) gumové tlumiče, guma na protektorování pneumatik, hadice chladičů a radiátorů, izolační hadice, izolátory elektrických vodičů, izolační plsť, izolační pásky, izolátory kabelů, spojková obložení, ohebná nekovová potrubí, izolační samolepící pásky, těsnění, ucpávky, těsnící tmely, těsnění do ucpávkových pouzder, těsnění dveří a oken, těsnící hmoty, gumové nárazníky, gumové zarážky, gumové tlumiče nárazů, izolační pásy, izolační rukavice, izolační šňůry všeho druhu, izolační tepelný materiál, izolační tkaniny z různých hmot; (18) brašny na nářadí; (22) lana nekovová; (27) koberce do aut, izolační obložení podlah.

(730) **TOYA IMPORT EXPORT, spólka cywilna Tomasz Koprowski, Jan Szmidt, Romuald Szalagan**, ul. Soltysowicka 13/15, 51-168 Wroclaw, Polsko

(740) Marek Václav, Uhelná 868, Hradec Králové 3

---

(210) **O 139906**

(220) 08.02.99

(320) 08.02.99

(511) 9, 16

(540) **RHYTHM**

(510) (9) počítačový software všeho druhu, např. pro řízení a plánování výroby, finanční a nákladové účetnictví, CAD, CAM a CAPP, informační a komunikační technologie, informační systémy všeho druhu a systémové integrace, např. počítačové datové sítě, včetně zabezpečení na rozhraní na okolí a spolupracující systémy; (16) podkladová dokumentace včetně uživatelských manuálů, návodů, propagačních materiálů a informačních brožur.

(730) **i2 Technologies, Inc.**, 909 E Las Colinas Blvd. 16 Floor, Irving, Spojené státy americké, Texas

(740) JUDr. Los Jiří, Jáchymova 2, Praha 1

---

(210) **O 139915**

(220) 09.02.99

(320) 09.02.99

(511) 5, 31

(540)

(510) (5) insekticidy, larvicidy, fungicidy, herbicidy, pesticidy, molusicidy, nematocidy, rodenticidy a přípravky k ničení plevele a k hubení škůdců; (31) semena obsahující geny vyvolávající odolnost proti herbicidům, hybridní semena, zemědělská semena, zemědělské plodiny pěstované na semeno.

(730) **American Cyanamid Company**, Five Giralda Farms, Madison, Spojené státy americké, New Jersey

(740) Mgr. Petra de Brantes, KOREJZOVÁ & SPOL. Advokátní a patentová kancelář, Spálená 29, Praha 1

---

(210) **O 139916**

(220) 09.02.99

(320) 09.02.99

(511) 5, 31

(540)

CLEARFIELD

(510) (5) insekticidy, larvicidy, fungicidy, herbicidy, pesticidy, molusicidy, nematocidy, rodenticidy a přípravky k ničení plevele a k hubení škůdců; (31) semena obsahující geny vyvolávající odolnost proti herbicidům, hybridní semena, zemědělská semena, zemědělské plodiny pěstované na semeno.

(730) **American Cyanamid Company**, Five Giralda Farms, Madison, Spojené státy americké, New Jersey

(740) Mgr. Petra de Brantes, KOREJZOVÁ & SPOL. Advokátní a patentová kancelář, Spálená 29, Praha 1

---

(210) **O 139922**

(220) 09.02.99

(320) 09.02.99

(511) 9, 12, 35

(540)

AutoZone

(510) (9) vědecké, námořní, kontrolní, elektrické, elektronické, fotografické, kinematografické, optické, vážicí, měřicí, signalizační, zkušební, výukové a záchranné přístroje a nástroje, prodejní mechanismy a jiné mechanismy na mince, diktafony, registrační pokladny, počítače, hasicí přístroje, zejména baterie a termostaty; (12) vozidla, dopravní prostředky pozemní, vzdušné a vodní, zejména motory pro osobní a nákladní automobily, díly a příslušenství automobilů včetně bezpečnostních pásů a žebrovaných bezpečnostních pásů; (35) zprostředkování nákupu a prodeje náhradních dílů pro automobily všeho druhu.

(730) **Speedbar, Inc.**, One Capital Place, Grand Cayman, Velká Británie

(740) JUDr.Ing. Milan Hořejš, Národní 32, Praha 1

---

(210) **O 139964**

(220) 10.02.99

(320) 10.02.99

(511) 9

(540)

PROVISTA

(510) (9) sluchátka IS DN, propojovací desky, pobočkové ústředny, faxy, osobní počítače, videokonferenční sluchátka IS DN, digitální integrované trasy s koncovými adaptéry, mikrofony, PC kamery, reproduktory, digitalizéry, diskety/CD-ROM obsahující videokonferenční S /W mechaniky, HUB sítě, multimediální počítače, televizní přístroje s vysokou rozlišovací schopností, tunery /ladiče/, stereoreproduktory, zvukové karty, VCR/videopřehrávače/, diskety/CD-ROM obsahující multimediální S/W mechaniky, monitory.

(730) **ADI CORPORATION**, No.1, Lane 162, Bu Teu KUNG Kuanghwa Li, Tai Pin City, Taichung Hsien, Taiwan

(740) Patentservis Praha a.s., Jívenská 1273/1, Praha 4

---

(210) **O 139965**

(220) 10.02.99

(320) 10.02.99

(511) 9

(540)

MICROSCAN

(510) (9) sluchátka IS DN, propojovací desky, pobočkové ústředny, faxy, osobní počítače, videokonferenční sluchátka IS DN, digitální integrované trasy s koncovými adaptéry, mikrofony, PC kamery, reproduktory, digitalizéry, diskety/CD-ROM obsahující videokonferenční S /W mechaniky, HUB sítě, multimediální počítače, televizní přístroje s vysokou rozlišovací schopností, tunery /ladiče/, stereoreproduktory, zvukové karty, VCR/videopřehrávače/, diskety/CD-ROM obsahující multimediální S/W mechaniky, monitory.

(730) **ADI CORPORATION**, No.1, Lane 162, Bu Teu KUNG Kuanghwa Li, Tai Pin City, Taichung Hsien, Taiwan

(740) Patentservis Praha a.s., Jívenská 1273/1, Praha 4

---

(210) **O 139966**

(220) 10.02.99

(320) 10.02.99

(511) 20, 24, 25, 37, 40, 42

(540)

ANNA

(510) (20) nábytek včetně kovového a kempingového nábytku, broušená skla a zrcadla, rámy, výrobky ze dřeva, korku, rákosu, třtiny, vrbového proutí, rohoviny, kostí, slonoviny, jantaru, perleti, buničiny, výrobky z plastických hmot, matrace, žíněnky, podhlavníky a pod.; (24) záclony a záclonové látky, závěsy a závěsové látky, potahy a potahové látky, ubrusy a přehozy a jiné textilní interiérové a textilní zboží nezařazené v jiných třídách, tkaniny s vyjímkou tkanin zařazených ve třídách 22 a 26, pokrývky včetně cestovních pokrývek, ložní prádlo; (25) oděvy, saka, kalhoty, svetry, košile, obleky, sukně, pláště, kostými, cvičební úbory, oděvní doplňky, kravaty, motýlky, šály, rukavice, klobouky, čepice, ponožky, šle, spodní prádlo, kožešinové ozdoby oděvní, blůzy, barety, šátky, podkolenky, boty, turistické oděvy, pracovní oděvy, oděvy pro volný čas, zejména pro sport; (37) montáž interiérových doplňků, jako odborné zavěšování a aranžování závěsů záclon a pod.; (40) šití závěsů a textilních doplňků, zejména v anglickém stylu; (42) tvorba designu, poradenská činnost v oblasti aranžování interiérů.

(730) **Alena Kuchtová - ANNA & A**, Jindřicha Plachty 3/1810, Praha 5, Česká republika

(740) Müller Václav, patentový zástupce, Filipova 2016, Praha 4

---

(210) **O 139967**

(220) 10.02.99

(320) 10.02.99

(511) 20, 24, 25, 37, 40, 42

(540)

Anna & A

(510) (20) nábytek včetně kovového a kempingového nábytku, broušená skla a zrcadla, rámy, výrobky ze dřeva, korku, rákosu, třtiny, vrbového proutí, rohoviny, kostí, slonoviny, jantaru, perleti, buničiny, výrobky z plastických hmot, matrace, žíněnky, podhlavníky a pod.; (24) záclony a záclonové látky, závěsy a závěsové látky, potahy a

potahové látky, ubrusy a přehozy a jiné textilní interiérové a textilní zboží nezařazené v jiných třídách, tkaniny s vyjímkou tkanin zařazených ve třídách 22 a 26, pokrývky včetně cestovních pokrývek, ložní prádlo; (25) oděvy, saka, kalhoty, svetry, košile, obleky, sukně, pláště, kostýmy, cvičební úbory, oděvní doplňky, kravaty, motýlky, šály, rukavice, klobouky, čepice, ponožky, šle, spodní prádlo, kožešinové ozdoby oděvní, blůzy, barety, šátky, podkolenky, boty, turistické oděvy, pracovní oděvy, oděvy pro volný čas, zejména pro sport; (37) montáž interiérových doplňků, jako odborné zavěšování a aranžování závěsů záclon a pod.; (40) šití závěsů a textilních doplňků, zejména v anglickém stylu; (42) tvorba designu, poradenská činnost v oblasti aranžování interiérů.

(730) **Alena Kuchtová - ANNA & A**, Jindřicha Plachty 3/1810, Praha 5, Česká republika

(740) Müller Václav, patentový zástupce, Filipova 2016, Praha 4

---

(210) **O 139968**

(220) 10.02.99

(320) 10.02.99

(511) 5, 10, 41

(540) **CAUSA SUBITA**

(510) (5) výrobky dietetické pro léčebné účely, potraviny pro děti s léčebnými účely, batolata a nemocné, potravinové přípravky a doplňky všeho druhu pro léčebné účely, jako posilující poživatiny, vitamínové přípravky, poživatiny pro doplnění redukčních diet nebo přípravků pro hubnutí, přípravky obsahující biochemické katalyzátory, zejména pro fyzicky aktivní osoby, rekonvalescenty a nemocné, desinfekční prostředky, prostředky k ničení plevele a k hubení živočišných škůdců, výrobky zvěrolékařské, farmaceutické a zdravotnické; (10) pokrývky vytápěné elektricky pro léčebné účely, přístroje a nástroje chirurgické, lékařské, zubolékařské, zvěrolékařské, včetně speciálního nábytku pro tyto obory, erotické pomůcky; (41) výchovná, zábavní, školící, sportovní a kulturní činnost, jako organizace společenských, sportovních, turistických, ekologických a kulturních akcí a slavností, pořádání školení, předškolní vzdělávání a doškolování, půjčování a rozšiřování knih, novin a časopisů, nakladatelská a vydavatelská činnost.

(730) **I.M.P. - International Medical Publications, spol. s r.o.**, Dlouhá 16, Praha 1, Česká republika

(740) Müller Václav, patentový zástupce, Filipova 2016, Praha 4

---

(210) **O 139969**

(220) 10.02.99

(320) 10.02.99

(511) 5, 10, 41

(540) CAUSA SUBITA

(510) (5) výrobky dietetické pro léčebné účely, potraviny pro děti s léčebnými účely, batolata a nemocné, potravinové přípravky a doplňky všeho druhu pro léčebné účely, jako posilující poživatiny, vitamínové přípravky, poživatiny pro doplnění redukčních diet nebo přípravků pro hubnutí, přípravky obsahující biochemické katalyzátory, zejména pro fyzicky aktivní osoby, rekonvalescenty a nemocné, desinfekční prostředky, prostředky k ničení plevele a k hubení živočišných škůdců, výrobky zvěrolékařské, farmaceutické a zdravotnické; (10) pokrývky vytápěné elektricky pro léčebné účely, přístroje a nástroje chirurgické, lékařské, zubolékařské, zvěrolékařské, včetně speciálního nábytku pro tyto obory, erotické pomůcky; (41) výchovná, zábavní, školící, sportovní a kulturní činnost, jako organizace společenských, sportovních, turistických, ekologických a kulturních akcí a slavností, pořádání školení, předškolní vzdělávání a doškolování, půjčování a rozšiřování knih, novin a časopisů, nakladatelská a vydavatelská činnost.

(730) **I.M.P. - International Medical Publications, spol. s r.o.**, Dlouhá 16, Praha 1, Česká republika

(740) Müller Václav, patentový zástupce, Filipova 2016, Praha 4

---

(210) **O 140043**

(220) 11.02.99

(320) 11.02.99

(511) 9, 16, 35, 38, 42

(540) **ZMIJE**

(510) (9) data, databáze a jiné informační produkty na magnetických nosičích a v elektronických, datových, informačních a telekomunikačních sítích všeho druhu, související software a hardware, nosiče dat všeho druhu, elektronické sítě, multimediální aplikace, 3D animace, multimediální informační katalogy, elektronické časopisy, elektronická periodika a knihy v elektronické podobě, software pro počítače, nahraný software na CD a DVD discích a magnetických médiích, elektronický vyhledavač; (16) papír, výrobky z papíru, periodické a neperiodické publikace, knihy, časopisy, brožůry, fotografie, informační produkty a reklamní materiály na papírových nosičích, data a databáze na papírových nosičích, tištěné manuály; (35) poradenské a konzultační služby, reklamní služby a marketing, reklama na Internetu, zajištění a realizace reklamních kampaní, poskytování informací a jiných informačních produktů všeho druhu, multimediálních informací, komerční využití Internetu v oblastech komerčních internetovských médií a vyhledávacích služeb, on-line inzerce, marketing a obchod; (38) služby zebezpečující audiovizuální komunikaci prostřednictvím informačních a telekomunikačních sítí, například počítačové sítě Internet, satelitu apod., rozšiřování, zveřejňování a přenos informací prostřednictvím informačních a telekomunikačních prostředků a sítí, satelitů ap., šíření elektronických časopisů, elektronických periodik a knih v elektronické podobě prostřednictvím počítačové sítě, pomocí satelitů ap.; (42) tvorba a poskytování software, programování internetových databázových systémů a internetových aplikací, programování multimediálních aplikací, vytváření a modelování 3D animací, interaktivní a grafické programy, tvorba multimediálních dokumentů, prezentací, aplikací, katalogů apod., konstrukce WWW prezentací a řešení WWW serverů, počítačové animace a vizualizace, programové projekty, tvorba informačních databází, elektronických časopisů, periodik, knih.

(730) **M.I.A., a.s.**, Jaselská 6/275, Praha 6, Česká republika

(740) Ing. Vandělíková Jana, Bohemia Patent, Petrská 12, Praha 1

---

(210) **O 140044**

(220) 11.02.99

(320) 11.02.99

(511) 9, 16, 35, 38, 42

(540) **TRAFIKA**

(510) (9) data, databáze a jiné informační produkty na magnetických nosičích a v elektronických, datových,

informačních a telekomunikačních sítích všeho druhu, související software a hardware, nosiče dat všeho druhu, elektronické sítě, multimediální aplikace, 3D animace, multimediální informační katalogy, elektronický portál, elektronické časopisy, elektronická periodika a knihy v elektronické podobě; (16) papír, výrobky z papíru, periodické a neperiodické publikace, knihy, časopisy, brožůry, fotografie, informační produkty a reklamní materiály na papírových nosičích, data a databáze na papírových nosičích, tištěné manuály; (35) poradenské a konzultační služby, reklamní služby a marketing, reklama na Internetu, zajištění a realizace reklamních kampaní, poskytování informací a jiných informačních produktů všeho druhu, multimediálních informací, komerční využití Internetu v oblastech komerčních internetovských médií a vyhledávacích služeb, on-line inzerce, marketing a obchod; (38) služby zebezpečující audiovizuální komunikaci prostřednictvím informačních a telekomunikačních sítí, kupř. počítačové sítě Internet, satelitu apod., rozšiřování, zveřejňování a přenos informací prostřednictvím informačních a telekomunikačních prostředků a sítí, satelitů ap., šíření elektronických časopisů, elektronických periodik a knih v elektronické podobě prostřednictvím počítačové sítě, pomocí satelitů ap.; (42) tvorba a poskytování software, programování internetových databázových systémů a internetových aplikací, programování multimediálních aplikací, vytváření a modelování 3D animací, interaktivní a grafické programy, tvorba multimediálních dokumentů, prezentací, aplikací, katalogů apod., konstrukce WWW prezentací a řešení WWW serverů, počítačové animace a vizualizace, programové projekty, tvorba informačních databází, elektronických časopisů, periodik, knih.

(730) **M.I.A., a.s.**, Jaselská 6/275, Praha 6, Česká republika
(740) Ing. Vandělíková Jana, Bohemia Patent, Petrská 12, Praha 1

---

(210) **O 140045**
(220) 11.02.99
(320) 11.02.99
(511) 9, 16, 35, 38, 42
(540) **MEDIASERVER**
(510) (9) data, databáze a jiné informační produkty na magnetických nosičích a v elektronických, datových, informačních a telekomunikačních sítích všeho druhu, související software a hardware, nosiče dat všeho druhu, elektronické sítě, multimediální aplikace, 3D animace, multimediální informační katalogy, elektronické časopisy, elektronická periodika a knihy v elektronické podobě, software pro počítače, nahraný software na CD a DVD discích a magnetických médiích, výrobky výpočetní techniky, jako kupř. myši, klávesnice a pod, diskety a programové vybavení, spotřební materiál, telekomunikační technika zejména telefony, faxy, zařízení pro reprodukci dat, kopírovací stroje, spotřební elektronika, elektronické sítě, přístroje pro audiovizuální komunikaci, přístroje pro záznam, převod a reprodukci zvuku nebo obrazu a jejich součásti, satelitní komplexy, elektronické řídící systémy a přístroje, optické a optickoelektrické přístroje, audio, video a DTP studia; (16) papír, výrobky z papíru, periodické a neperiodické publikace, knihy, časopisy, brožůry, fotografie, informační produkty a reklamní materiály na papírových nosičích, data a databáze na papírových nosičích, tištěné manuály; (35) poradenské a konzultační služby, reklamní služby a marketing, reklama na Internetu, zajištění a realizace reklamních kampaní, poskytování informací a jiných informačních produktů všeho druhu, multimediálních informací, komerční využití Internetu v oblastech komerčních internetovských médií a vyhledávacích služeb, on-line inzerce, marketing a obchod; (38) služby zebezpečující audiovizuální komunikaci prostřednictvím informačních a telekomunikačních sítí, kupř. počítačové sítě Internet, satelitu apod., rozšiřování, zveřejňování a přenos informací prostřednictvím informačních a telekomunikačních prostředků a sítí, satelitů ap., šíření elektronických časopisů, elektronických periodik a knih v elektronické podobě prostřednictvím počítačové sítě, pomocí satelitů ap.; (42) tvorba a poskytování software, programování internetových databázových systémů a internetových aplikací, programování multimediálních aplikací, vytváření a modelování 3D animací, interaktivní a grafické programy, tvorba multimediálních dokumentů, prezentací, aplikací, katalogů apod., konstrukce WWW prezentací a řešení WWW serverů, počítačové animace a vizualizace, programové projekty, tvorba informačních databází, elektronických časopisů, periodik, knih.
(730) **M.I.A., a.s.**, Jaselská 6/275, Praha 6, Česká republika
(740) Ing. Vandělíková Jana, Bohemia Patent, Petrská 12, Praha 1

---

(210) **O 140050**
(220) 12.02.99
(320) 12.02.99
(511) 41
(540)

(510) (41) pořádání závodů malotraktorů.
(730) **Asociace Ecce Terra**, Kollárova 640, Bílovice n. Svitavou, Česká republika
(740) Ing. Malůšek Jiří, Mendlovo nám. 1a, Brno

---

(210) **O 140051**
(220) 12.02.99
(320) 12.02.99
(511) 9, 41
(540)

(510) (9) audionosiče, videonosiče; (41) orchestry, zejména dechové, nahrávky na audio a video nosičích, výroba videofilmů, výroba zábavných rozhlasových a televizních pořadů.
(730) **Ducháček Vojtěch**, Dolní Bojanovice 810, Česká republika
(740) Ing. KANIA František, Mendlovo nám. 1a, Brno

---

(210) **O 140052**
(220) 12.02.99
(320) 12.02.99
(511) 35, 41, 42

(540)

(510) (35) organizování výstav a veletrhů k reklamním a obchodním účelům; (41) činnost vyučovací, výchovná, vzdělávací a zábavní včetně pořádání specializačních doškolovacích kurzů, sympozií a konferencí, doprovodné výstavy, provozování pracovně diskusního a zájmového klubu, organizování výstav a veletrhů ke vzdělávacím, kulturním, výchovným a zábavním účelům, pořádání zábavních soutěží, nakladatelská a vydavatelská činnost, distribuční a půjčovní činnost, spadající do této třídy; (42) technické zabezpečení výstav a výstavních ploch, odborné poradenství, vztahující se k organizování výstav a veletrhů, pořádání módních přehlídek.

(730) **Brněnské veletrhy a výstavy, akciová společnost**, Výstaviště 1, Brno, Česká republika

(740) Ing. Dohnal Jiří, patentový zástupce, Nedbalova 29, Brno

---

(210) **O 140070**
(220) 12.02.99
(320) 12.02.99
(511) 3
(540) **ALL ABOUT EVE**

(510) (3) přípravky bělicí a jiné prací prostředky, přípravky k čištění, leštění, odmašťování a broušení, výrobky pro péči o tělo a krášlicí přípravky, zejména pudr, růž, tužky na obočí, oční stíny, rtěnky, voňavky, esenciální oleje pro osobní použití, toaletní vody, pleťová mýdla, koupelové oleje, sprchové gely, pěny do koupele, deodoranty pro osobní použití, pleťové krémy, pleťové a tělové vody, vlasové šampony a kondicionery, zubní pasty.

(730) **TWENTIETH CENTURY FOX FILM CORPORATION**, 10201 West Pico Boulevard, Los Angeles, Spojené státy americké, California

(740) JUDr. Zelený Pavel, Společná advokátní kancelář Všetečka a partneři, Hálkova 2, Praha 2

---

(210) **O 140071**
(220) 12.02.99
(320) 12.02.99
(511) 5
(540) **OKIBIKA**

(510) (5) farmaceutické přípravky a substance.

(730) **ASTRA AKTIEBOLAG**, Västra Mälarehamnen 9, S-151 85 SÖDERTÄLJE, Švédsko

(740) JUDr. Zelený Pavel, Společná advokátní kancelář Všetečka a partneři, Hálkova 2, Praha 2

---

(210) **O 140081**
(220) 12.02.99
(320) 12.02.99
(511) 41, 42
(540) **ŠVITORKA**

(510) (41) lektorská a školicí činnost v oboru telekomunikační techniky a optoelektroniky, zejména aplikační oblasti vláknové kabelové techniky; (42) poradenství odborné, technického charakteru, zejména v oboru přenosové telekomunikační techniky, elektrotechniky a optoelektroniky, expertní činnost a měření - služby v oboru telekomunikační techniky a optické vláknové techniky, tvorba aplikačního software.

(730) **Ing. Zdeněk Švitorka**, Konstantinova 1484, Praha 4, Česká republika

---

(210) **O 140090**
(220) 15.02.99
(320) 15.02.99
(511) 29, 30, 31
(540) **NUGGYCREAM**

(510) (29) konzervované, mražené, sušené a vařené ovoce, zelenina a brambory, marmelády, džemy, ořechy a oříšky upravené; (30) káva, čaj, kakao, cukr, rýže a rýžové výrobky, kávové náhražky, obilniny a obilné výrobky a přípravky, sušenky, koláče, dorty a cukrářské výrobky, bonbony, bonbonové tyčinky, muesli tyčinky, čokoláda, čokoládové výrobky, zmrzliny a mražené sladkosti, nápoje v prášku, ovesné pokrmy a přípravky, přesnídavky a potraviny a suroviny pro přípravu hotových jídel, pokud jsou zařazeny v této třídě; (31) čerstvé ovoce a zelenina, ořechy a oříšky.

(730) **Ďurina Pavel**, Pod vinohrady 1424, Bzenec, Česká republika

(740) Hájková Ludmila, Olbrachtovo nám. 5, Brno- Komín

---

(210) **O 140091**
(220) 15.02.99
(320) 15.02.99
(511) 29, 30, 31
(540) **12 NUGGYROLLS**

(510) (29) konzervované, mražené, sušené a vařené ovoce, zelenina a brambory, marmelády, džemy, ořechy a oříšky upravené; (30) káva, čaj, kakao, cukr, rýže a rýžové výrobky, kávové náhražky, obilniny a obilné výrobky a přípravky, sušenky, koláče, dorty a cukrářské výrobky, bonbony, bonbonové tyčinky, muesli tyčinky, čokoláda, čokoládové výrobky, zmrzliny a mražené sladkosti, nápoje v prášku, ovesné pokrmy a přípravky, přesnídavky a potraviny a suroviny pro přípravu hotových jídel, pokud jsou zařazeny v této třídě; (31) čerstvé ovoce a zelenina, ořechy a oříšky.

(730) **Ďurina Pavel**, Pod vinohrady 1424, Bzenec, Česká republika

(740) Hájková Ludmila, Olbrachtovo nám. 5, Brno- Komín

---

(210) **O 140098**
(220) 15.02.99
(320) 15.02.99
(511) 25
(540) **DERBY**

(510) (25) boty, tenisky.

(730) **Ing. Soukup Petr**, Karlova 27, Plzeň, Česká republika

---

(210) **O 140104**
(220) 19.03.99
(320) 19.03.99
(511) 7, 9, 21

(540)

(510) (7) strojní nářadí a nástroje pro tvarování kovů a dřeva pro strojní obrábění, pračky, kuchyňské strojky a roboty na el. pohon, holící strojky kuchyňské elektrické strojky na drcení, tření, míchání, mletí, krájení, sekání lisování, kuchyňský lis na ovoce elektrický, strojky na sekání zeleniny, strojky na krájení chleba, strojky na mák, kávu, maso, ořechy, elektrické domácí spotřebiče, roboty, mixery, šlehače, odšťavňovače, automaty na vaření vajec, elektrické varné konvice, elektrické nože, vysoušeče vlasů, stroje na praní, mytí, šičtění, sušení, odstředění, ždímání, mandlování v domácnosti, myčky nádobí, otevírače konzerv, mikrovlnné troby, ruční nářadí, nástroje a strojky, jídelní příbory, vidličky, nože, lžíce, lžičky, řeznické, lovecké a sportovní nože, kuchyňské nože, ocílky, sekáčky, mačety, dýky, kapesní nože, nůžky, nůžky kadeřnické, krejčovské, nůžky na papír, nůžky na potraviny, nerez kuchyňské nářadí a nádobí, holící strojky; (9) výpočetní a kancelářská technika, počítače, kopírky, tiskárny, software, telefony, faxovací přístroje, záznamníky, televizory, radiopřijímače, radiopřehrávače, magnetofony, gramofony, HIFI věže, videa, CD přehrávače, autorádia, tunery, walkmany, nahrané a nenahrané nosiče záznamu zvuku a obrazu, reproduktory, satelity, zesilovače, mikrofony, fotografické přístroje, kamery, videokamery, zabezpečovací a diagnostické systémy, vysavače prachu; (21) kuchyňské nádobí všeho druhu, kuchyňské čistící náčiní, grily, toastery, rychlovarné konvice, termosky, tlakové hrnce, kávovary, ruční mixéry, kuchyňské potřeby jako nádobí, hrnce, kastroly, pokličky, konvičky, panve, panve se speciálními povlaky, formy na pečení, pekáče, jídelní servisy, servírovací soupravy, talíře, podnosy a misky, nádobí pro mikrovlnné trouby, nádobí pro mrazící a chladící boxy, kuchyňské nářadí jako rádlo, krájecí kolečko, otvíráky lahví, konzerv a univerzální, ozdobné kráječe a vykrajovače, brousky nožů, škrabky, grilovací jehly, mašlovačky, šlehací metly, naběráky, pěnovačky, cedníky, sítka, cukřenky, struhadla, servírovací lopatky, nádoby na cukr, nádobí na smetanu, solničky, pepřenky, stojánky na ubrousky, obracečky, šťouchadla brambor, kleště na cukr, moučníky, salát a špagety, lisy na česnek, louskáčky ořechů, dávkovače plastové, věšáky kuchyňského nářadí, kuchyňské desky, plastové podnosy a podložky, prachovky, čistící válečky, vizkózní houby, kuchyňské rukavice, výrobky ze skla, láhve, lustrové sklo, broušené sklo, uměleclé předměty ze skla a porcelánu, porcelánové zboží, umělecká keramika.

(730) **PRIMEX, s.r.o.**, Dlouhá 4309, Zlín, Česká republika

(740) Ing. Kučera Zdeněk, Padělky 548 (P.O.BOX 92), Slušovice

---

(210) **O 140134**

(220) 16.02.99

(320) 16.02.99

(511) 35, 42

(540)

(510) (35) pomoc při řízení obchodní činnosti, průzkum trhu, poradenství, pořádání přehlídek a výstav k reklamním a obchodním účelům, aranžování výkladů, inzertní a náborové služby včetně vývoje koncepcí, návrhů a materiálů, aranžování záběrů pro reklamní fotografie včetně výběrů fotografů, vyhledávání talentovaného personálu včetně personálu pro doplňkové služby (stylisté, kadeřníci atd.), plánování umisťování reklam v časopisech, na plakátech, stáncích, v radiu a televizi, veškeré tyto služby v oblasti oděvního průmyslu; (42) designerské a doplňkové služby ve spojení s poskytováním licencí a zajištěním souvisejících služeb jako nákresů, střihů, vzorů, modelů, tkanin, stylů kolekce pro určitá období na základě dalších smluv.

(730) **Calvin Klein Trademark Trust**, Rodney Square North, 110 North Market Street, WILMINGTON, Spojené státy americké, Delaware

(740) JUDr.Ing. Milan Hořejš, Národní 32, Praha 1

---

(210) **O 140135**

(220) 16.02.99

(320) 16.02.99

(511) 35, 42

(540)

(510) (35) pomoc při řízení obchodní činnosti, průzkum trhu, poradenství, pořádání přehlídek a výstav k reklamním a obchodním účelům, aranžování výkladů, inzertní a náborové služby včetně vývoje koncepcí, návrhů a materiálů, aranžování záběrů pro reklamní fotografie včetně výběrů fotografů, vyhledávání talentovaného personálu včetně personálu pro doplňkové služby (stylisté, kadeřníci atd.), plánování umisťování reklam v časopisech, na plakátech, stáncích, v radiu a televizi, veškeré tyto služby v oblasti oděvního průmyslu; (42) designerské a doplňkové služby ve spojení s poskytováním licencí a zajištěním souvisejících služeb jako nákresů, střihů, vzorů, modelů, tkanin, stylů kolekce pro určitá období na základě dalších smluv.

(730) **Calvin Klein Trademark Trust**, Rodney Square North, 110 North Market Street, WILMINGTON, Spojené státy americké, Delaware

(740) JUDr.Ing. Milan Hořejš, Národní 32, Praha 1

---

(210) **O 140136**

(220) 16.02.99

(320) 16.02.99

(511) 35, 42

(540)

CKJ

(510) (35) pomoc při řízení obchodní činnosti, průzkum trhu, poradenství, pořádání přehlídek a výstav k reklamním a obchodním účelům, aranžování výkladů, inzertní a náborové služby včetně vývoje koncepcí, návrhů a materiálů, aranžování záběrů pro reklamní fotografie včetně výběrů fotografů, vyhledávání talentovaného personálu včetně personálu pro doplňkové služby (stylisté, kadeřníci atd.), plánování umisťování reklam v časopisech, na plakátech, stáncích, v radiu a televizi, veškeré tyto služby v oblasti oděvního průmyslu; (42) designerské a doplňkové služby ve spojení s poskytováním licencí a zajištěním souvisejících služeb jako nákresů, střihů, vzorů, modelů, tkanin, stylů kolekce pro určitá období na základě dalších smluv.

(730) **Calvin Klein Trademark Trust**, Rodney Square North, 110 North Market Street, WILMINGTON, Spojené státy americké, Delaware

(740) JUDr.Ing. Milan Hořejš, Národní 32, Praha 1

---

(210) **O 140164**

(220) 17.02.99

(320) 20.04.99

(511) 13, 35, 36

(540) **OMNYX**

(510) (13) střelné zbraně, střelivo - munice, střely; (35) pomoc při využívání a řízení obchodního podniku; (36) pronájem nemovitostí.

(730) **OMNIX, a.s.**, Nekázanka 11, Praha 1, Česká republika

(740) JUDr. Hejl Ivan, advokát, Rašínovo nábřeží 10, Praha 2

---

(210) **O 140165**

(220) 17.02.99

(320) 17.02.99

(511) 32

(540) **MAC COY**

(510) (32) limonády.

(730) **PATRIOT - NÁPOJE, s.r.o.**, Arbesova 1, Brno, Česká republika

---

(210) **O 140166**

(220) 17.02.99

(320) 17.02.99

(511) 32

(540) **LINETO**

(510) (32) limonády.

(730) **PATRIOT - NÁPOJE, s.r.o.**, Arbesova 1, Brno, Česká republika

---

(210) **O 140171**

(220) 17.02.99

(320) 25.08.98

(511) 28, 29, 30

(540)

(510) (28) hračky a výrobky určené ke hraní pro domácí zvířata, ptáky a ryby; (29) maso, ryby, drůbež a zvěřina, mořské ryby a korýši, ovoce a zelenina, vše konzervované, sušené, vařené nebo zpracované, produkty zhotovené z uvedených výrobků, mléčné výrobky, šlehané mražené pěny, chlazené dezerty, mražené jogurty, mléčné nápoje, ochucené mléčné nápoje, mléčné nápoje ochucené čokoládou, nápoje vyrobené z mléčných produktů, polévky, sladké pomazánky, pikantní pomazánky, saláty, náplně, zákusky a přesnídávky, zhotovená jídla a složky jídel, proteinové substance, omáčky a krémy; (30) rýže, těstoviny, obiloviny a obilné produkty, čaj, káva, kakao, čokoláda na pití, kávové výtažky, kávové extrakty, směsi kávy a cikorky, cikorka a směsi cikorky, vše jako náhražky kávy, cukrovinky bez léčebných účinků, sladké pečivo, dorty, sušenky, suchary, zmrzliny, zmrzlinové krémy, zmrzlinové výrobky, mražené cukrovinky, chlazené dezerty, šerbety, chléb, pečivo, náplně, sladké pomazánky, pikantní pomazánky, zákusky a přesnídávky, zhotovená jídla a složky jídel, čokoláda, pizza, korpusy na pizzy, omáčky a náplně na pizzy, omáčky na těstoviny na rýži, salátové zálivky, majonézy, omáčky, krémy, vše zahrnuté ve třídě 30.

(590) Barevná

(730) **Mars, Incorporated**, 6885 Elm Street, Mc Lean, Spojené státy americké, Virginia

(740) Mgr. Petra de Brantes, KOREJZOVÁ & SPOL. Advokátní a patentová kancelář, Spálená 29, Praha 1

---

(210) **O 140174**

(220) 17.02.99

(320) 30.10.98

(511) 20, 21, 28

(540)

(510) (20) dětské ohrádky, dětská chodítka, dětské židličky s vestavěnou stolní deskou, sedačky s podpěrou, dětská brodiště, domácí skladovací nádoby a organizační jednotky; (21) potřeby pro domácnost, včetně špachtlí, servírovacích lžic, štěrbinových lžic, metel na šlehání, kleští a sběraček, nádob na uskladnění potravin, tepelně izolované nádoby na potraviny a/nebo nápoje, mísící misky, lisy na česnek, naběračky, otvírače láhví, krájecí desky, talíře, nápojové sklenice, včetně hrníčků a džbánků, konviček, cedníků/sítek, struhadel/krouhadel, neelektrické parné misky, solničky a pepřenky, gumová škrabadla na mísy a/nebo hrnce a pánve, dekorativní kuchařské kráječe, ruční nářadí na zpracování potravin, mopy, smetáky a vědra; (28) hračky, hry na CD-ROM, dětská skákadla a houpačky zavěšené do dveřních otvorů.

(730) **Amway Corporation**, 7575 Fulton Street East, Ada, Spojené státy americké, Michigan
(740) JUDr. Kalenský Petr, Společná advokátní kancelář Všetečka a partneři, Hálkova 2, Praha 2

---

(210) **O 140175**
(220) 17.02.99
(320) 17.02.99
(511) 9, 11
(540) **CHEMITERM PRAHA**
(510) (9) laboratorní pícky a pece, elektrické zařízení pro dálkové ovlád. průmysl. procesů; (11) pece pro rozličné účely tepelného zpracování kovů, kalicí vany, pece na žárové zinkování.
(730) **CHEMITERM PRAHA s.r.o.**, Na lysinách 92/8, Praha 4, Česká republika

---

(210) **O 140178**
(220) 17.02.99
(320) 17.02.99
(511) 37, 38, 42
(540)

(510) (37) údržba a servis telekomunikačních zařízení; (38) zřizování a poskytování telekomunikačních zařízení a telekomunikační sítě mimo síť v železniční dopravě poskytování telekomunikačních služeb; (42) poskytování software.
(730) **České dráhy, státní organizace**, Nábř. L. Svobody 1222, Praha 1, Česká republika
(740) Patentservis Praha a.s., Jívenská 1273/1, Praha 4

---

(210) **O 140192**
(220) 18.02.99
(320) 18.02.99
(511) 42
(540)

(510) (42) masáže.
(730) **Šanda Radek**, Řehořova 20, Praha 3, Česká republika

---

(210) **O 140217**
(220) 19.02.99
(320) 19.02.99
(511) 9, 16, 35, 36, 37, 38, 41, 42
(540)

(510) (9) audiovizuální zařízení pro výuku, časové spínače automatické, s výjimkou pro hodinářství, čipy, čističe nosičů zvukových záznamů, čtecí zařízení (zpracování dat), dálkové ovládání, elektrická zařízení pro dálkové ovládání průmyslových procesů, dálnopisy, demagnetizační zařízení na magnetické pásky, diagnostické přístroje, jiné než k lékařským účelům, diaprojekty, diktafony, magnetické disky, kompaktní disky, kompaktní optické disky, elektronické oznamovací tabule, faxovací přístroje, fotoelektrické buňky, fotobuňky, karty s pamětí nebo s mikroprocesorem, počítačové klávesnice, kódované magnetické karty, laptopy, magnetické kódéry a dekódéry, mechanizmus pro vkládání disků do počítače, monitory, magnetická media, notebooky, optické nosiče dat, obrazovky, ochranná zařízení proti rentgenovému záření, ne pro lékařské účely, operační systémy, počítačové paměti, magnetické pásky, vizuální zobrazovací jednotky, periferní zařízení počítačů, počítače, počítačové paměti, nahrané počítačové programy, nahraný počítačový software, nahrané programy operačních systémů, počítačové tiskárny, registrační pokladny, procesory (centrální procesorové jednotky), pružné disky, diskety, přerušovače, dálkové spínače, jističe, telefonní přístroje, radiofonní zařízení, radiotelegrafická zařízení, snímače znaků, mikrofony, televizní hry, textové procesory, vazební členy (zařízení pro zpracování dat), elektrické vodiče, vodiče ve tvaru vláken, optická vlákna, vynášecí přístroje (kresličky), vysílače elektronických signálů, vysokofrekvenční přístroje, vyučovací stroje, elektrické zámky, elektronické zápisníky, zařízení ke zpracování dat, zařízení na přenášení zvuku, zásuvky, zástrčky a ostatní elektrické spojky, zesilovače, zkušební přístroje, ne pro lékařské účely, pásky se zvukovými záznamy, kopírovací zařízení a stroje (fotografické, elektrostatické, termické); (16) papír a výrobky z papíru, lepenky a kartonážní výrobky, adresovací štítky do adresovacích strojů, barvící pásky do psacích strojů, tiskoviny, brožury, odborné časopisy, grafické reprodukce, kalendáře, kancelářské potřeby, kromě nábytku, zejména šanony, pořadače, psací potřeby, publikace, karty a papírové pásky na zaznamenání počítačových programů, katalogy, kopírovací zařízení, obaly na zaznamenání počítačových programů, katalogy, kopírovací zařízení, obaly na spisy, pásky barvící do tiskáren k počítačům, periodika, učební pomůcky, kromě přístrojů, psací stroje (elektrické nebo neelektrické); (35) analýzy nákladů, příprava a vyhotovení daňových přiznání, služby a poradenství v obchodní nebo podnikatelské činnosti, obchodní nebo podnikatelské informace, překlad informací do počítačových databází, systemizace informací do počítačové databáze, oceňování a odhady v oblasti podnikání, odborné obchodní poradenství, hospodářské nebo ekonomické prognózy, pronájem kancelářských strojů a zařízení, předvádění zboží, marketingové studie, účetnictví, předvádění zboží, revize účtů, zprostředkování obchodních záležitostí; (36) finanční analýzy, burzovní makléřství, daňové poradenství, finanční a daňové odhady, finanční oceňování v pojišťovnictví, finanční poradenství, řízení a služby, informace o pojištění,

poradenské a konzultační služby v oblasti pojišťovnictví, uzavírání pojistek všeho druhu, zejména majetkových, životních a úrazových, platební převody vykonávané elektronicky, zprostředkovatelská činnost v oblasti pojištění; (37) instalování a opravy elektrických spotřebičů, montáž, údržba a opravy kancelářských strojů a zařízení, odrušování elektrických přístrojů, montáž, údržba a opravy počítačového vybavení, opravy a údržba promítacích přístrojů, instalace a údržba telefonů; (38) elektronická pošta, komunikace mobilními telefony, komunikace pomocí počítačových terminálů, pronájem zařízení pro přenos informací, elektronický přenos, zejména přenos zpráv a obrazových informací pomocí počítače, faxu a modemu, půjčování telekomunikačních zařízení, zejména faxů, modemů, telefonů, telekomunikační informace; (41) organizování a vedení seminářů, sympozií, školící činnost, pořádání a řízení školení, instruktážní služby, výuka, vzdělávání, vzdělávací informace, zkoušení a přezkoušení; (42) aktualizace počítačových programů, expertizy (inženýrské práce), pronájem počítačů, pronájem počítačového software, regenerace počítačových dat, pronájem času na přístup do počítačových databází, počítačové systémové analýzy, odborné poradenství, s výjimkou poradenství obchodního, zejména poradenské a konzultační služby v oblasti počítačového hardware a software údržba počítačových programů, projektová činnost, studie technických projektů, pronájem vybavovacího času pro počítačová data, tvorba software, vývoj a výzkum nových výrobků, servisní činnost.

(730) **I.F.T. Consulting, a.s.**, Martinovská 3176, Ostrava - Martinov, Česká republika

(740) Pacl Václav, patentový zástupce, Okrajová 4a, Havířov - Podlesí

---

(210) **O 140218**

(220) 18.02.99

(320) 18.02.99

(511) 9, 16, 35, 36, 37, 38, 41, 42

(540)

(510) (9) audiovizuální zařízení pro výuku, časové spínače automatické, s výjimkou pro hodinářství, čipy, čističe nosičů zvukových záznamů, čtecí zařízení (zpracování dat), dálkové ovládání, elektrická zařízení pro dálkové ovládání průmyslových procesů, dálnopisy, demagnetizační zařízení na magnetické pásky, diagnostické přístroje, jiné než k lékařským účelům, diaprojekty, diktafony, magnetické disky, kompaktní disky, kompaktní optické disky, elektronické oznamovací tabule, faxovací přístroje, fotoelektrické buňky, fotobuňky, karty s pamětí nebo s mikroprocesorem, počítačové klávesnice, kódované magnetické karty, laptopy, magnetické kódéry a dekódéry, mechanizmus pro vkládání disků do počítače, monitory, magnetická media, notebooky, optické nosiče dat, obrazovky, ochranná zařízení proti rentgenovému záření, ne pro lékařské účely, operační systémy, počítačové paměti, magnetické pásky, vizuální zobrazovací jednotky, periferní zařízení počítačů, počítače, počítačové paměti, nahrané počítačové programy, nahraný počítačový software, nahrané programy operačních systémů, počítačové tiskárny, registrační pokladny, procesory (centrální procesorové jednotky), pružné disky, diskety, přerušovače, dálkové spínače, jističe, telefonní přístroje, radiofonní zařízení, radiotelegrafická zařízení, snímače znaků, mikrofony, televizní hry, textové procesory, vazební členy (zařízení pro zpracování dat), elektrické vodiče, vodiče ve tvaru vláken, optická vlákna, vynášecí přístroje (kresličky), vysílače elektronických signálů, vysokofrekvenční přístroje, vyučovací stroje, elektrické zámky, elektronické zápisníky, zařízení ke zpracování dat, zařízení na přenášení zvuku, zásuvky, zástrčky a ostatní elektrické spojky, zesilovače, zkušební přístroje, ne pro lékařské účely, pásky se zvukovými záznamy, kopírovací zařízení a stroje (fotografické, elektrostatické, termické); (16) papír a výrobky z papíru, lepenky a kartonážní výrobky, adresovací štítky do adresovacích strojů, barvící pásky do psacích strojů, tiskoviny, brožury, odborné časopisy, grafické reprodukce, kalendáře, kancelářské potřeby, kromě nábytku, zejména šanony, pořadače, psací potřeby, publikace, karty a papírové pásky na zaznamenání počítačových programů, katalogy, kopírovací zařízení, obaly na zaznamenání počítačových programů, katalogy, kopírovací zařízení, obaly na spisy, pásky barvící do tiskáren k počítačům, periodika, učební pomůcky, kromě přístrojů, psací stroje (elektrické nebo neelektrické); (35) analýzy nákladů, příprava a vyhotovení daňových přiznání, služby a poradenství v obchodní nebo podnikatelské činnosti, obchodní nebo podnikatelské informace, překlad informací do počítačových databází, systemizace informací do počítačové databáze, oceňování a odhady v oblasti podnikání, odborné obchodní poradenství, hospodářské nebo ekonomické prognózy, pronájem kancelářských strojů a zařízení, předvádění zboží, marketingové studie, účetnictví, předvádění zboží, revize účtů, zprostředkování obchodních záležitostí; (36) finanční analýzy, burzovní makléřství, daňové poradenství, finanční a daňové odhady, finanční oceňování v pojišťovnictví, finanční poradenství, řízení a služby, informace o pojištění, poradenské a konzultační služby v oblasti pojišťovnictví, uzavírání pojistek všeho druhu, zejména majetkových, životních a úrazových, platební převody vykonávané elektronicky, zprostředkovatelská činnost v oblasti pojištění; (37) instalování a opravy elektrických spotřebičů, montáž, údržba a opravy kancelářských strojů a zařízení, odrušování elektrických přístrojů, montáž, údržba a opravy počítačového vybavení, opravy a údržba promítacích přístrojů, instalace a údržba telefonů; (38) elektronická pošta, komunikace mobilními telefony, komunikace pomocí počítačových terminálů, pronájem zařízení pro přenos informací, elektronický přenos, zejména přenos zpráv a obrazových informací pomocí počítače, faxu a modemu, půjčování telekomunikačních zařízení, zejména faxů, modemů, telefonů, telekomunikační informace; (41) organizování a vedení seminářů, sympozií, školící činnost, pořádání a řízení školení, instruktážní služby, výuka, vzdělávání, vzdělávací informace, zkoušení a přezkoušení; (42) aktualizace počítačových programů, expertizy (inženýrské práce), pronájem počítačů, pronájem počítačového software, regenerace počítačových dat, pronájem času na přístup do počítačových databází, počítačové systémové analýzy, odborné poradenství, s výjimkou poradenství obchodního, zejména poradenské a konzultační služby v oblasti počítačového hardware a software údržba počítačových programů, projektová činnost, studie technických projektů, pronájem vybavovacího času pro počítačová data, tvorba software, vývoj a výzkum nových výrobků, servisní činnost.

(590) Barevná

(730) **I.F.T. Consulting, a.s.**, Martinovská 3176, Ostrava - Martinov, Česká republika

(740) Pacl Václav, patentový zástupce, Okrajová 4a, Havířov - Podlesí

---

(210) **O 140219**
(220) 19.02.99
(320) 19.02.99
(511) 7, 11, 29, 30, 31, 32, 35, 40, 42
(540)

(510) (7) elektromechanické stroje a přístroje na přípravu jídel, zejména hnětací stroje, kráječe chleba, kuchyňské strojky na mletí, drcení, tření, míchání a mísení, na sekání zeleniny, mixery, stroje na výrobu těstovin, elektrické šlehače, odstředivé stroje, např. na smetanu, na mléko a na tuk, čistící, mycí a sušící stroje, dopravní pásy a obilní elevátory, drtící stroje, zejména na obilí, lisy, loupací stroje elektrické, manipulační zařízení pro nakládání a skládání zboží, vibrační síta k přesívání materiálů, zejména moučná síta, třídičky; (11) zařízení pro vaření, chlazení, větrání, včetně klimatizace, zejména armatury k pečícím troubám, chladiče cukru, chladiče pecí, chladiče kapalin, zvláště vody, chladničky-ledničky a přístroje na výrobu ledu, nádoby pro uchování potravin v ledničkách, kuchyňské náčiní elektrické k vaření, pečení, grilování a ohřívání, elektrické formy na pečení jemného pečiva, elektrické hrnce, a to i přetlakové, ohřívače jídel a talířů, opékače topinek, elektrické kávovary, pražící přístroje, zejména na kávu, slad a na ovoce, sušící přístroje a zařízení, sterilizační přístroje pro potravinářství, rošty a rožně, pece všeho druhu, zejména ohřívací a pekařské, várnice, kamna na všechna plynová paliva; (29) maso, zejména sekané maso a šunka, ryby, drůbež, měkkýši, korýši, zvěřina, konzervované potraviny, hotová jídla, hotové polévky, polévkové koncentráty, polévkové kostky, tablety, prášky, výtažky, polévky v sáčku, majonézy, margarin, jedlé oleje a tuky, zejména olivový olej a sádlo, mléko a mléčné výrobky, zejména smetana, šlehačka, sýry všeho druhu, měkké i tvrdé, ovoce a zelenina, zejména zmrazená, sušená a vařená, rajský protlak, salátové omáčky, sojová semena, přípravky pro zeleninové polévky, ovocná dřeň, marmelády; (30) koření všeho druhu, sladové, do těsta, do polévek, směs různého koření, koření mleté či nikoliv, zejména anlýz, cibule v prášku, curry v prášku, hřebíček, šafrán, zázvor, pepř, přípravky aromatické (potrav.), zvláště esence na pečení, fermenty pro těsto, prášky kuchařské a do pečiva, mlynářské výrobky, zvláště mouka a obilné výrobky určené k lidské výživě, zejména rýže, mouka a škrob pro potravinářství, obilní vločky, těstoviny, cukr, též hroznový a vanilkový, cukernaté šťávy, cukrářské výrobky, zvláště drobné cukroví a cukrovinky, moučné a pečivárenské výrobky, zvláště chléb všeho druhu, zejména nekvašený a sladový, chlebíčky a taštičky, též plněné masem, sýrem, zeleninou, pizza, chlebové konzervy, kvásek, kvasnice, housky, též plněné masem, sýrem, atd., rohlíky, bagety, perník, moučníky, zejména bábovky, koláče, dorty, drobné pečivo, sušenky a oplatky, lívance, mandlové těsto a marcipán, plnící masy do pečiva, kakao a kakaové přípravky a výrobky, čokoláda, káva, kávové náhražky a přísady, kuchyňská sůl, prostředky k nasolování masa, masa plnící do jemného pečiva, masové paštiky, med pravý nebo umělý, zmrzlina, zahušťovače k vaření potravin; (31) čerstvé ovoce, též jižní a zelenina, zvláště polévková, luštěniny, pór, lanýže, kořeny pro potravinářství, mák, okurky, olivy, ořechy, zejména vlašské a kokosové, ořechová jádra; (32) nealkoholické nápoje, zejména limonády, též šumivé nebo s ovocnou šťávou, minerální vody, přírodní nebo umělé, mléčné nápoje lihuprosté, složené stejným dílem z ovocných šťav a mléka, nealkoholické nápoje obsahující kyselinu uhličitou, ovocné šťávy a nápoje z ovocných šťáv, sorbety, sirupy a jiné přípravky k přípravě nápojů; (35) služby propagační a pomocné, předvádění zboží, jednatelství pro vývoz a dovoz, zprostředkování obchodních záležitostí; (40) konzervování potravin a nápojů, zejména uzení potravin, lisování ovoce; (42) konzultační a poradenská činnost, dozor a technická inspekce zejména v oblasti pekařství a cukrářství, provoz a pronájem restauračních a prodejních automatů, provoz bufetů, hostinská a restaurační činnost, příprava a dodávky jídla pro hostiny, kavárny-restaurace, pronájem prodejních automatů a strojů, provoz penzionů, penzionátů a hotelů, vývoj a výzkum nových výrobků v oblasti potravinářství.
(590) Barevná
(730) **ERPEKO, a.s.**, Těšínská 3/991, Havířov - Bludovice, Česká republika
(740) Pacl Václav, patentový zástupce, Okrajová 4a, Havířov - Podlesí

---

(210) **O 140220**
(220) 19.02.99
(320) 19.02.99
(511) 7, 11, 29, 30, 31, 32, 35, 40, 42
(540)

ERPEKO

(510) (7) elektromechanické stroje a přístroje na přípravu jídel, zejména hnětací stroje, kráječe chleba, kuchyňské strojky na mletí, drcení, tření, míchání a mísení, na sekání zeleniny, mixery, stroje na výrobu těstovin, elektrické šlehače, odstředivé stroje, např. na smetanu, na mléko a na tuk, čistící, mycí a sušící stroje, dopravní pásy a obilní elevátory, drtící stroje, zejména na obilí, lisy, loupací stroje elektrické, manipulační zařízení pro nakládání a skládání zboží, vibrační síta k přesívání materiálů, zejména moučná síta, třídičky; (11) zařízení pro vaření, chlazení, větrání, včetně klimatizace, zejména armatury k pečícím troubám, chladiče cukru, chladiče pecí, chladiče kapalin, zvláště vody, chladničky-ledničky a přístroje na výrobu ledu, nádoby pro uchování potravin v ledničkách, kuchyňské náčiní elektrické k vaření, pečení, grilování a ohřívání, elektrické formy na pečení jemného pečiva, elektrické hrnce, a to i přetlakové, ohřívače jídel a talířů, opékače topinek, elektrické kávovary, pražící přístroje, zejména na kávu, slad a na ovoce, sušící přístroje a zařízení, sterilizační přístroje pro potravinářství, rošty a rožně, pece všeho druhu, zejména ohřívací a pekařské, várnice, kamna na všechna plynová paliva; (29) maso, zejména sekané maso a šunka, ryby, drůbež, měkkýši, korýši, zvěřina, konzervované potraviny, hotová jídla, hotové polévky, polévkové koncentráty, polévkové kostky, tablety, prášky, výtažky, polévky v sáčku, majonézy, margarin, jedlé oleje a tuky, zejména olivový olej a sádlo, mléko a mléčné výrobky, zejména smetana, šlehačka, sýry všeho druhu, měkké i tvrdé, ovoce a zelenina, zejména zmrazená,

sušená a vařená, rajský protlak, salátové omáčky, sojová semena, přípravky pro zeleninové polévky, ovocná dřeň, marmelády; (30) koření všeho druhu, sladové, do těsta, do polévek, směs různého koření, koření mleté či nikoliv, zejména anlýz, cibule v prášku, curry v prášku, hřebíček, šafrán, zázvor, pepř, přípravky aromatické (potrav.), zvláště esence na pečení, fermenty pro těsto, prášky kuchařské a do pečiva, mlynářské výrobky, zvláště mouka a obilné výrobky určené k lidské výživě, zejména rýže, mouka a škrob pro potravinářství, obilní vločky, těstoviny, cukr, též hroznový a vanilkový, cukernaté šťávy, cukrářské výrobky, zvláště drobné cukroví a cukrovinky, moučné a pečivárenské výrobky, zvláště chléb všeho druhu, zejména nekvašený a sladový, chlebíčky a taštičky, též plněné masem, sýrem, zeleninou, pizza, chlebové konzervy, kvásek, kvasnice, housky, též plněné masem, sýrem, atd., rohlíky, bagety, perník, moučníky, zejména bábovky, koláče, dorty, drobné pečivo, sušenky a oplatky, lívance, mandlové těsto a marcipán, plnící masy do pečiva, kakao a kakaové přípravky a výrobky, čokoláda, káva, kávové náhražky a přísady, kuchyňská sůl, prostředky k nasolování masa, masa plnící do jemného pečiva, masové paštiky, med pravý nebo umělý, zmrzlina, zahušťovače k vaření potravin; (31) čerstvé ovoce, též jižní a zelenina, zvláště polévková, luštěniny, pór, lanýže, kořeny pro potravinářství, mák, okurky, olivy, ořechy, zejména vlašské a kokosové, ořechová jádra; (32) nealkoholické nápoje, zejména limonády, též šumivé nebo s ovocnou šťávou, minerální vody, přírodní nebo umělé, mléčné nápoje lihuprosté, složené stejným dílem z ovocných šťav a mléka, nealkoholické nápoje obsahující kyselinu uhličitou, ovocné šťávy a nápoje z ovocných šťáv, sorbety, sirupy a jiné přípravky k přípravě nápojů; (35) služby propagační a pomocné, předvádění zboží, jednatelství pro vývoz a dovoz, zprostředkování obchodních záležitostí; (40) konzervování potravin a nápojů, zejména uzení potravin, lisování ovoce; (42) konzultační a poradenská činnost, dozor a technická inspekce zejména v oblasti pekařství a cukrářství, provoz a pronájem restauračních a prodejních automatů, provoz bufetů, hostinská a restaurační činnost, příprava a dodávky jídla pro hostiny, kavárny-restaurace, pronájem prodejních automatů a strojů, provoz penzionů, penzionátů a hotelů, vývoj a výzkum nových výrobků v oblasti potravinářství.

(730) **ERPEKO, a.s.**, Těšínská 3/991, Havířov - Bludovice, Česká republika
(740) Pacl Václav, patentový zástupce, Okrajová 4a, Havířov - Podlesí

---

(210) **O 140242**
(220) 19.02.99
(320) 19.02.99
(511) 5
(540) **NEXIUM**
(510) (5) farmaceutické přípravky a substance.
(730) **ASTRA AKTIEBOLAG**, Västra Mälarehamnen 9, SÖDERTÄLJE, Švédsko
(740) JUDr. Zelený Pavel, Společná advokátní kancelář Všetečka a partneři, Hálkova 2, Praha 2

---

(210) **O 140243**
(220) 19.02.99
(320) 19.02.99
(511) 5
(540) **LOSIVA**
(510) (5) farmaceutické přípravky a substance.
(730) **ASTRA AKTIEBOLAG**, Västra Mälarehamnen, SÖDERTÄLJE, Švédsko
(740) JUDr. Zelený Pavel, Společná advokátní kancelář Všetečka a partneři, Hálkova 2, Praha 2

---

(210) **O 140244**
(220) 19.02.99
(320) 19.02.99
(511) 5
(540) **REDICA**
(510) (5) farmaceutické přípravky a substance.
(730) **ASTRA AKTIEBOLAG**, Västra Mälarehamnen 9, SÖDERTÄLJE, Švédsko
(740) JUDr. Zelený Pavel, Společná advokátní kancelář Všetečka a partneři, Hálkova 2, Praha 2

---

(210) **O 140245**
(220) 19.02.99
(320) 19.02.99
(511) 5
(540) **ARIATA**
(510) (5) farmaceutické přípravky a substance.
(730) **ASTRA AKTIEBOLAG**, Västra Mälarehamnen 9, SÖDERTÄLJE, Švédsko
(740) JUDr. Zelený Pavel, Společná advokátní kancelář Všetečka a partneři, Hálkova 2, Praha 2

---

(210) **O 140246**
(220) 19.02.99
(320) 19.02.99
(511) 5
(540) **IXSOL**
(510) (5) farmaceutické přípravky a substance.
(730) **ASTRA AKTIEBOLAG**, Västra Mälarehamnen 9, SÖDERTÄLJE, Švédsko
(740) JUDr. Zelený Pavel, Společná advokátní kancelář Všetečka a partneři, Hálkova 2, Praha 2

---

(210) **O 140247**
(220) 19.02.99
(320) 19.02.99
(511) 5
(540) **TRUXIA**
(510) (5) farmaceutické přípravky a substance.
(730) **ASTRA AKTIEBOLAG**, Västra Mälarehamnen 9, SÖDERTÄLJE, Švédsko
(740) JUDr. Zelený Pavel, Společná advokátní kancelář Všetečka a partneři, Hálkova 2, Praha 2

---

(210) **O 140248**
(220) 21.02.99
(320) 21.02.99
(511) 5
(540) **REFEXXIN**
(510) (5) farmaceutické přípravky a substance.
(730) **ASTRA AKTIEBOLAG**, Västra Mälarehamnen 9, SÖDERTÄLJE, Švédsko
(740) JUDr. Zelený Pavel, Společná advokátní kancelář Všetečka a partneři, Hálkova 2, Praha 2

---

(210) **O 140249**
(220) 21.02.99
(320) 21.02.99

(511) 5
(540) **CONEXIUM**
(510) (5) farmaceutické přípravky a substance.
(730) **ASTRA AKTIEBOLAG**, Västra Mälarehamnen 9, SÖDERTÄLJE, Švédsko
(740) JUDr. Zelený Pavel, Společná advokátní kancelář Všetečka a partneři, Hálkova 2, Praha 2

---

(210) **O 140250**
(220) 21.02.99
(320) 21.02.99
(511) 5
(540) **TRUSTAN**
(510) (5) farmaceutické přípravky a substance.
(730) **ASTRA AKTIEBOLAG**, Västra Mälarehamnen 9, SÖDERTÄLJE, Švédsko
(740) JUDr. Zelený Pavel, Společná advokátní kancelář Všetečka a partneři, Hálkova 2, Praha 2

---

(210) **O 140251**
(220) 19.02.99
(320) 19.02.99
(511) 5
(540) **CATIVA**
(510) (5) farmaceutické přípravky a substance.
(730) **ASTRA AKTIEBOLAG**, Västra Mälarehamnen 9, SÖDERTÄLJE, Švédsko
(740) JUDr. Zelený Pavel, Společná advokátní kancelář Všetečka a partneři, Hálkova 2, Praha 2

---

(210) **O 140257**
(220) 19.02.99
(320) 19.02.99
(511) 35, 36
(540)

(510) (35) finanční a mzdové účetnictví, ekonomické poradenství; (36) daňové poradenství včetně finančních analýz, ověřování účetnictví.
(730) **Ing. Václav MUDRA**, Písnická 754, Praha 4, Česká republika
(740) JUDr. Rott Vladimír, Rott, Růžička a Guttmann, patentová, známková a právní kancelář, Nad Štolou 12, Praha 7

---

(210) **O 140274**
(220) 22.02.99
(320) 22.02.99
(511) 18, 25, 35
(540)

(510) (18) kůže, imitace kůže, kufry, kabely, deštníky; (25) obuv veškerého druhu, oděvy, kloboučnické zboží; (35) propagační činnost, pomoc při řízení obchodní činnosti, obchodní administrativa.
(730) **ZLÍN GROUP a.s.**, tř. T. Bati 1970, Zlín, Česká republika

---

(210) **O 140275**
(220) 22.02.99
(320) 22.02.99
(511) 29
(540) **CHORIZO**
(510) (29) maso, masné výrobky všeho druhu, ryby včetně měkkýšů a korýšů, drůbež, zvěřina, masové výtažky, konzervovaná, sušená a vařená zelenina a ovoce, rosoly, zavařeniny, vejce, mléko a jiné mlékárenské výrobky, včetně mléčných nápojů, jedlé oleje a tuky, konzervované potraviny, zelenina naložená v octě.
(730) **MASNA STUDENÁ a.s.**, Masná 480, Studená, Česká republika
(740) Ing. Sedlák Jiří, Pražská 58, České Budějovice

---

(210) **O 140289**
(220) 22.02.99
(320) 22.02.99
(511) 1, 3, 5
(540) **RYTMUS**
(510) (1) chemické výrobky pro průmyslové a vědecké účely, pro fotografii, zemědělství, zahradnictví, lesnictví, umělé pryskyřice, plastické hmoty v surovém stavu (v prášku, pastách, v tekutém stavu), půdní hnojiva přírodní a umělá, prostředky hasicí, pro kalení, pro svařování, pro konzervaci potravin, třísloviny, průmyslová pojidla, alkalické a alkalickozemité kovy, bauxit; (3) přípravky prací a bělicí, čisticí, lešticí, odmašťovací, mýdlo, výrobky kosmetické, voňavkářské včetně éterických olejů, dámská a pánská kosmetika, vodičky na vlasy, zubní pasty, mýdla, tekutá mýdla, sprchové gely, tělová mléka, toaletní vody, deodoranty, tuhé deodoranty, pudry, barvy na vlasy, šampony, kondicionéry, krémy, přípravky dekorativní kosmetiky; (5) výrobky farmaceutické, zvěrolékařské, zdravotnické, dietetické pro děti a nemocné pro účely lékařské, chemické pro účely lékařské, náplasti, obvazový materiál, hmoty určené k plombování zubů a na otisky, prostředky dezinfekční, k hubení rostlinných a živočišných škůdců, antiparazitní látky.
(730) **Missiva, spol. s r.o.**, V oblouku 588, Ústí nad Labem, Česká republika
(740) Ing. Chlustina Jiří, UNIPATENT, J.Masaryka 43-47, Praha 2-Vinohrady

---

(210) **O 140290**
(220) 22.02.99
(320) 22.02.99
(511) 1, 3, 5
(540) **GOLIÁŠ**

(510) (1) chemické výrobky pro průmyslové a vědecké účely, pro fotografii, zemědělství, zahradnictví, lesnictví, umělé pryskyřice, plastické hmoty v surovém stavu (v prášku, pastách, v tekutém stavu), půdní hnojiva přírodní a umělá, prostředky hasicí, pro kalení, pro svařování, pro konzervaci potravin, třísloviny, průmyslová pojidla, alkalické a alkalickozemité kovy, bauxit; (3) přípravky prací a bělicí, čisticí, lešticí, odmašťovací, mýdlo, výrobky kosmetické, voňavkářské včetně éterických olejů, dámská a pánská kosmetika, vodičky na vlasy, zubní pasty, mýdla, tekutá mýdla, sprchové gely, tělová mléka, toaletní vody, deodoranty, tuhé deodoranty, pudry, barvy na vlasy, šampony, kondicionéry, krémy, přípravky dekorativní kosmetiky; (5) výrobky farmaceutické, zvěrolékařské, zdravotnické, dietetické pro děti a nemocné pro účely lékařské, chemické pro účely lékařské, náplasti, obvazový materiál, hmoty určené k plombování zubů a na otisky, prostředky dezinfekční, k hubení rostlinných a živočišných škůdců, antiparazitní látky.
(730) **Missiva, spol. s r.o.**, V oblouku 588, Ústí nad Labem, Česká republika
(740) Ing. Chlustina Jiří, UNIPATENT, J.Masaryka 43-47, Praha 2-Vinohrady

---

(210) **O 140295**
(220) 23.02.99
(320) 23.02.99
(511) 40
(540)

(510) (40) protektorování.
(590) Barevná
(730) **PRO NORTH spol. s r.o.**, Bezručova 446, Třinec, Česká republika

---

(210) **O 140304**
(220) 23.02.99
(320) 23.02.99
(511) 16, 29, 31
(540)

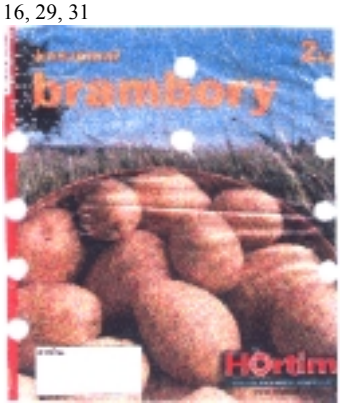

(510) (16) obaly na ovoce a zeleninu (pytle, pytlíky a sáčky z papíru a plastických hmot); (29) brambory opékané, předsmažené (chipsy); (31) čerstvá zelenina, brambory.
(590) Barevná
(730) **Hortim International spol. s r.o.**, Haškova 18, Břeclav, Česká republika
(740) Doc. Ing. Špaček Jindřich CSc., TM - AGENCY ZNÁMKOVÁ A PATENTOVÁ KANCELÁŘ, Tábor 48A, Brno

---

(210) **O 140312**
(220) 23.02.99
(320) 23.02.99
(511) 6, 7, 9, 16, 17, 35, 40, 42
(540)

(510) (6) obecné kovy v surovém a polozpracovaném stavu a jejich slitiny, kovové stavební materiály, kabely a kovové dráty neelektrické, zámečnické a klempířské výrobky kovové, kovové nádoby, nádrže a tanky stabilní všech velikostí na kapaliny a plyny, tlakové i beztlaké, kovové potrubní rozvody, kovové konstrukce, haly, kovové trubky, roury a hadice, řetězy, ocelové kuličky, hřebíky, šrouby a ostatní spojovací materiál kovový; (7) stroje s mechanickým pohonem, zejména pro zpracování druhotných surovin, obráběcí stroje, elektrické stroje točivé, strojky pro domácnost a vysavače elektrické, jejich součásti a příslušenství, včetně pro jízdní kola, jako například dynama, obráběcí stroje, převodní nebo pohonné mechanismy, převodky čelní, šnekové, kuželové, planetové, harmonické i speciální, mechanické variátory, motory spadající do této třídy, spojky, ozubená kola, ozubená soukolí, hnací řemeny, hnací řetězy, nářadí a měřidla pro stroje, maznice, zemědělské nářadí; (9) výrobky a zařízení kontrolní, měřicí, řídicí a regulační techniky, rozvaděče nízkého napětí, elektrické přístroje, přístroje a zařízení pro záznam, zesilování, reprodukci a přenos písma, zvuku a obrazu, videorekordéry, videokamery, zvukové a zvukově obrazové nosiče, kancelářská technika, zejména počítače, jejich periferní vybavení včetně diskové jednotky pro uchování programu, diskové paměti, jednotky pro vnitřní řízení, počítačové programy na magnetických nosičích a ostatní příslušenství počítačů, databanky, faxové přístroje, kopírovací technika, telefonní přístroje, včetně v kombinaci se záznamníky, elektronické kalkulačky apod., elektrické cívky a držáky elektrických cívek, galvanické články, elektrické kolektory, elektrické kontaktní zařízení, elektrické ovládací, spínací a rozvodné desky, elektrické pojistky, elektrické poplašné zvonky, elektrické přípojky, elektrické přístroje pro spouštění a/nebo ovládání strojů a motorů pomocí elektrických veličin, jako například proudu a/nebo napětí, elektrické přístroje pro odporové i obloukové svařování, elektrické spínače, elektrické transformátory, elektrické ukazovací přístroje, jako například elektroměry, elektrické přístroje na zjišťování závad, elektrické vedení, jakož i kabely elektrického vedení, elektrické vodiče, jakož i ohebné a světelné a elektrický isolovaný drát, elektrické výbojky, elektrody pro elektrické sváření, elektronky, diody, tranzistory, integrované elektronické obvody, jakož i s programovatelným prvkem, včetně mikročipů, elektrodynamické přístroje, elektrogalvanizační přístroje, elektrolyzery, elektromechanická zařízení pro domácnost určená k čištění, leštění, žehlení, vážení apod., přístroje k čištění zubů a dutiny ústní, elektrické žehličky, elektrické vysoušeče vlasů, hasicí přístroje, prodejní nebo hrací automaty uváděné v činnost vhozením mince, žetonu nebo vložením karty, monočlánky, alkalické články, akumulátory, speciální pouzdra pro zařízení, přístroje a nástroje, které jsou zařazeny do této třídy; (16) papír, lepenka, karton a výrobky z těchto materiálů, které nejsou zařazeny do jiných tříd, tiskoviny, časopisy, periodika,

knihy, zboží knihařské, fotografie, psací potřeby, lepidla pro papírenství nebo domácnost, materiál pro umělce, štětce, psací stroje a kancelářské potřeby s výjimkou nábytku, učební a školní potřeby a pomůcky s výjimkou nábytku, plastické obaly, hrací karty, písmena pro tiskárny, štočky; (17) kaučuk, gutaperča, guma, asbest, slída, výrobky a polotovary z těchto materiálů, pokud nejsou obsaženy v jiných třídách, výrobky a polotovary z plastických hmot, jako například fólie, tabule, desky a tyče, jakož i spojovací prostředky rozebiratelného i nerozebiratelného spojení, těsnicí materiály, ucpávky a izolace tepelné, elektrické nebo zvukové, ohebné nekovové trubky a hadice; (35) inzertní, reklamní a propagační činnost, poskytování pomoci při provozu obchodu včetně zprostředkování obchodních a souvisejících obchodně personálních záležitostí, správa obchodních zájmů třetích osob, vypracování statistických přehledů, poradenství v oblasti organizace a ekonomiky podnikání, provádění aukcí a dražeb, zastavárenské a uschovatelské služby, marketing, průzkum a analýzy trhů, aranžérství, pronájem kancelářských strojů a zařízení, distribuce zboží k reklamním účelům, rozmnožování dokumentů; (40) zpracování a úprava materiálu, zejména druhotných surovin, vazba tiskovin, zejména knih, fyzikální a/nebo chemické zpracování a úprava kovů a plastických hmot, včetně obrábění, broušení, leštění, eloxování, emailování, galvanizace, fosfátování, chromování, zinkování, zámečnické práce spadající do této třídy; (42) projektová, konstrukční a inženýrská činnost v investiční výstavbě v oblasti stavebnictví, strojírenství a elektroniky, zejména v oblasti strojů a zařízení pro zpracování druhotných surovin a pro ekologická zařízení a stavby, poradenské služby v této oblasti, hostinské, restaurační, hotelové a jiné související služby pro hosty, včetně rezervace ubytování, zámečnické služby spadající do této třídy, inženýrsko-technická činnost v oblasti tvorby a poskytování software, technické poradenství a vypracování posudků, technické zabezpečení výstav a výstavních ploch, odborné poradenství, vztahující se k organizování výstav a veletrhů, zejména k jejich technickému zabezpečení, pořádání módních přehlídek, překladatelské služby, pátrání po osobách, pátrání v právních záležitostech, inženýrsko-technické a právní průzkumy v otázkách ochranných práv, pronájem zařízení pro zpracování dat, pronájem prodejních automatů, pronájem strojů a zařízení, spadající do této třídy, zejména pro zpracování druhotných surovin.

(730) **BRNOMETAL, s.r.o.**, Prštice 142, Česká republika
(740) Ing. Dohnal Jiří, patentový zástupce, Nedbalova 29, Brno

---

(210) **O 140313**
(220) 23.02.99
(320) 23.02.99
(511) 6, 7, 9, 16, 17, 35, 40, 42
(540)

(510) (6) obecné kovy v surovém a polozpracovaném stavu a jejich slitiny, kovové stavební materiály, kabely a kovové dráty neelektrické, zámečnické a klempířské výrobky kovové, kovové nádoby, nádrže a tanky stabilní všech velikostí na kapaliny a plyny, tlakové i beztlaké, kovové potrubní rozvody, kovové konstrukce, haly, kovové trubky, roury a hadice, řetězy, ocelové kuličky, hřebíky, šrouby a ostatní spojovací materiál kovový; (7) stroje s mechanickým pohonem, zejména pro zpracování druhotných surovin, obráběcí stroje, elektrické stroje točivé, strojky pro domácnost a vysavače elektrické, jejich součásti a příslušenství, včetně pro jízdní kola, jako například dynama, obráběcí stroje, převodní nebo pohonné mechanismy, převodky čelní, šnekové, kuželové, planetové, harmonické i speciální, mechanické variátory, motory spadající do této třídy, spojky, ozubená kola, ozubená soukolí, hnací řemeny, hnací řetězy, nářadí a měřidla pro stroje, maznice, zemědělské nářadí; (9) výrobky a zařízení kontrolní, měřicí, řídicí a regulační techniky, rozvaděče nízkého napětí, elektrické přístroje, přístroje a zařízení pro záznam, zesilování, reprodukci a přenos písma, zvuku a obrazu, videorekordéry, videokamery, zvukové a zvukově obrazové nosiče, kancelářská technika, zejména počítače, jejich periferní vybavení včetně diskové jednotky pro uchování programu, diskové paměti, jednotky pro vnitřní řízení, počítačové programy na magnetických nosičích a ostatní příslušenství počítačů, databanky, faxové přístroje, kopírovací technika, telefonní přístroje, včetně v kombinaci se záznamníky, elektronické kalkulačky apod., elektrické cívky a držáky elektrických cívek, galvanické články, elektrické kolektory, elektrické kontaktní zařízení, elektrické ovládací, spínací a rozvodné desky, elektrické pojistky, elektrické poplašné zvonky, elektrické přípojky, elektrické přístroje pro spouštění a/nebo ovládání strojů a motorů pomocí elektrických veličin, jako například proudu a/nebo napětí, elektrické přístroje pro odporové i obloukové svařování, elektrické spínače, elektrické transformátory, elektrické ukazovací přístroje, jako například elektroměry, elektrické přístroje na zjišťování závad, elektrické vedení, jakož i kabely elektrického vedení, elektrické vodiče, jakož i ohebné a světelné a elektrický isolovaný drát, elektrické výbojky, elektrody pro elektrické sváření, elektronky, diody, tranzistory, integrované elektronické obvody, jakož i s programovatelným prvkem, včetně mikročipů, elektrodynamické přístroje, elektrogalvanizační přístroje, elektrolyzery, elektromechanická zařízení pro domácnost určená k čištění, leštění, žehlení, vážení apod., přístroje k čištění zubů a dutiny ústní, elektrické žehličky, elektrické vysoušeče vlasů, hasicí přístroje, prodejní nebo hrací automaty uváděné v činnost vhozením mince, žetonu nebo vložením karty, monočlánky, alkalické články, akumulátory, speciální pouzdra pro zařízení, přístroje a nástroje, které jsou zařazeny do této třídy; (16) papír, lepenka, karton a výrobky z těchto materiálů, které nejsou zařazeny do jiných tříd, tiskoviny, časopisy, periodika, knihy, zboží knihařské, fotografie, psací potřeby, lepidla pro papírenství nebo domácnost, materiál pro umělce, štětce, psací stroje a kancelářské potřeby s výjimkou nábytku, učební a školní potřeby a pomůcky s výjimkou nábytku, plastické obaly, hrací karty, písmena pro tiskárny, štočky; (17) kaučuk, gutaperča, guma, asbest, slída, výrobky a polotovary z těchto materiálů, pokud nejsou obsaženy v jiných třídách, výrobky a polotovary z plastických hmot, jako například fólie, tabule, desky a tyče, jakož i spojovací prostředky rozebiratelného i nerozebiratelného spojení, těsnicí materiály, ucpávky a izolace tepelné, elektrické nebo zvukové, ohebné nekovové trubky a hadice; (35) inzertní, reklamní a propagační činnost, poskytování pomoci při provozu obchodu včetně zprostředkování obchodních a souvisejících obchodně personálních záležitostí, správa obchodních zájmů třetích osob, vypracování statistických přehledů, poradenství v oblasti organizace a ekonomiky podnikání, provádění aukcí a dražeb, zastavárenské a uschovatelské služby, marketing, průzkum a analýzy trhů, aranžérství, pronájem kancelářských strojů a zařízení, distribuce zboží k reklamním účelům, rozmnožování dokumentů; (40) zpracování a úprava materiálu, zejména druhotných

surovin, vazba tiskovin, zejména knih, fyzikální a/nebo chemické zpracování a úprava kovů a plastických hmot, včetně obrábění, broušení, leštění, eloxování, emailování, galvanizace, fosfátování, chromování, zinkování, zámečnické práce spadající do této třídy; (42) projektová, konstrukční a inženýrská činnost v investiční výstavbě v oblasti stavebnictví, strojírenství a elektroniky, zejména v oblasti strojů a zařízení pro zpracování druhotných surovin a pro ekologická zařízení a stavby, poradenské služby v této oblasti, hostinské, restaurační, hotelové a jiné související služby pro hosty, včetně rezervace ubytování, zámečnické služby spadající do této třídy, inženýrsko-technická činnost v oblasti tvorby a poskytování software, technické poradenství a vypracování posudků, technické zabezpečení výstav a výstavních ploch, odborné poradenství, vztahující se k organizování výstav a veletrhů, zejména k jejich technickému zabezpečení, pořádání módních přehlídek, překladatelské služby, pátrání po osobách, pátrání v právních záležitostech, inženýrsko-technické a právní průzkumy v otázkách ochranných práv, pronájem zařízení pro zpracování dat, pronájem prodejních automatů, pronájem strojů a zařízení, spadající do této třídy, zejména pro zpracování druhotných surovin.

(730) **BRNOMETAL, s.r.o.**, Prštice 142, Česká republika
(740) Ing. Dohnal Jiří, patentový zástupce, Nedbalova 29, Brno

---

(210) **O 140319**
(220) 23.02.99
(320) 23.02.99
(511) 7, 9, 12, 17, 36, 37, 39, 40, 41, 42
(540)

(510) (7) stroje, zejména pro účely protektorování a pneuservisu, např. montážní stoly, demontážní stroje a pomocná zařízení; (9) přístroje pro účely protektorování a pneuservisu, např. tlouštkoměry a pod.; (12) náhradní díly pro automobily, klínové řemeny, drobný sortiment pro pneuservisy a provoz automobilů, pneumatiky nové a protektorované, duše pneumatik, vložky a ventily pro automobilové pneumatiky, topné duše a membrány, automobilové doplňky obsažené v této třídě; (17) pryžové výrobky jinde neuvedené, pryžová drť, gumárenské směsi, technická pryž a pryžové výlisky; (36) pronájem nemovitostí a služby s tím spojené; (37) opravy a servis motorových vozidel a pryžových výrobků, protektorování pneumatik, zprostředkování služeb spojených s údržbou automobilů; (39) zprostředkování služeb spojených s provozováním automobilů; (40) služby v oblasti nakládání s odpady, vulkanizace pneumatik; (41) školící činnost v oboru výroby a prodeje pryžových výrobků; (42) poradenská činnost v oboru výroby pryžových výrobků.

(730) **OBNOVA Brno, a.s.**, Herčíkova 1a, Brno, Česká republika
(740) Ing. Brodská Blanka, Mendlovo nám. 1a, Brno

---

(210) **O 140321**
(220) 23.02.99
(320) 23.02.99
(511) 16, 35, 41
(540)

OZZY OSBOURNE REVIVAL

(510) (16) periodické a neperiodické tiskoviny; (35) propagační činnost; (41) koncertní činnost hudební skupiny.

(730) **Erle Jan**, Střelničná 1977/20, Praha 8, Česká republika

---

(210) **O 140328**
(220) 23.02.99
(320) 23.02.99
(511) 38
(540)

(510) (38) telekomunikační služby, zejména informace v telefonních seznamech, telekomunikační stykové služby, zejména poskytování telekomunikačních napojení na globální počítačovou síť, digitální interaktivní komunikace, zejména digitální přenos interaktivní televize, audia, tištěných dokumentů, zpráv (nezahrnujících počítačové hry) prostřednictvím globálně propojených počítačových sítí, integrované služby digitální sítě, televizní vysílání, kabelové televizní vysílání, přenos zpráv ve vizuálních obrazech a v textu k reportérům a zpravodajským agenturám prostřednictvím kabelového televizního vysílání a uzavřených televizních okruhů, audiové a videové dálnopisné konference, elektronický přenos zpráv, elektronické hlasové zprávy, faxový přenos, telefonní komunikační služby, telekomunikační služby, zejména elektronický přenos dat, obrazů a dokumentů prostřednictvím počítačových terminálů, datová a hlasová telekomunikace, počítačem podporovaný přenos zpráv, údajů a obrazů, satelitní komunikační služby, přenos obrazů prostřednictvím komunikačních satelitů, poskytování informací, týkajících se telekomunikací, datových komunikací a vysílání, poskytování informací o telefonních číslech, poskytování informací v široké škále oblastí prostřednictvím telekomunikací, komunikace prostřednictvím telefonu, telegrafu, počítačového terminálu, videotextu, poskytování komunikací VAN (VAN = servisní datová síť), teletextové služby, rádiové stránkovací služby, telefonické stránkovací služby, teletisk, pronájem a leasing telekomunikačního vybavení, poskytování servisních komunikačních datových sítí, včetně on-line maloobchodních služeb prostřednictvím satelitu nebo telekomunikačního okruhu, komunikace po telefonu, komunikace prostřednictvím faxu, komunikace prostřednictvím počítače, satelitní komunikační služby, pronájem telekomunikačního vybavení, konzultace v oblasti telekomunikačních sítí, poskytování užívacích práv na telekomunikační sítě, vzájemná výměna elektrických údajů, telegrafní služby.

(590) Barevná
(730) **Nippon Denshin Denwa Kabushiki Kaisha (Nippon Telegraph and Telephone Corporation)**, 19-2 Nishi-Shinjuku 3-chome, Shinjuku-ku, Tokyo, Japonsko
(740) JUDr.Ing. Milan Hořejš, Národní 32, Praha 1

---

(210) **O 140329**
(220) 23.02.99
(320) 23.02.99
(511) 42
(540)

(510) (42) stravování, ubytování, lékařská, hygienická a kosmetická péče, veterinární a zemědělské služby, právní služby, vědecký a průmyslový výzkum, programování počítačů, zejména počítačové služby, zejména pronájem přístupového času do počítačových databází, poskytování síťových stanic, výchozí stránky a věstníkového panelu, týkajících se průzkumů a referenčních materiálů v oblasti obchodu, financí, zpráv, počasí, sportu, zábavy, cestování, nákupů, práce s počítačem, počítačového softwaru, hudby, divadel, kin, koníčků, počítačového podpůrného vzdělávání, živočišných stylů a všeobecných zájmů, počítačem zpracovávané objednávání po telefonu a prostřednictvím počítačových terminálů pro širokou škálu výrobků, konzultace, konstrukce, design, výzkumné a vývojové práce v oblasti počítačových systémů, počítačových sítí, telekomunikací, počítačových sítí, interkomunikačních systémů a vysílání, aktualizace počítačového softwaru, počítačové služby, zejména poskytování interaktivního přístupu do globální počítačové informační sítě pro přenos a rozšiřování široké škály informací, počítačové služby, zejména poskytování on-line přístupu do počítačových databází v oblasti obchodu, počítačů, kultury a jiných oblastí všeobecného zájmu, programování počítačů pro ostatní, pronájem a leasing počítačů, pronájem počítačového softwaru, poskytování počítačového softwaru v oblasti obchodu, počítačů, kultury, elektronického obchodu a široké škály oblastí, kterézto informace mohou být získávány z globální počítačové sítě, vytváření, shromažďování a uchovávání výchozích stránek na počítačové síti pro ostatní, poskytování integrované podnikové informační databáze, leasing nebo poskytování přístupového času do počítačových databází/síťových stanic/výchozích stránek ostatních uživatelů v oblasti obchodu, počítačů, kultury, financí, zpráv, počasí, sportu, her, hudby, divadel, kin, zábavy, cestování, nákupů, koníčků a jiných oblastí všeobecného zájmu prostřednictvím globálně připojené počítačové sítě, konstrukční projektování, architektonický design, inženýrské práce, projektování, výzkum a vývoj výrobků pro ostatní uživatele, technická analýza a zkušební testování výrobků pro ostatní uživatele, technická analýza, zkušební testování a konzultace v obalsti konstrukce a provozu sítí, integrační služby pro globální, mezinárodní a místní oblastní komunikační sítě osobních počítačů, design a vývoj pro ostatní uživatele v oblasti telekomunikačních instalací a telekomunikačních sítí, poskytování informací v široké škále oblastí veřejného zájmu prostřednictvím interaktivní počítačové komunikační sítě a globální počítačové sítě, poskytování informací v široké škále oblastí prostřednictvím globální počítačové informační sítě, konzultace v oblasti duševního vlastnictví, počítačového hardwaru a architektury, poskytování informací v oblasti přírodních věd a sociálních věd, restaurací, kosmeticky, práva, vaření, počítačů, počítačových programů, zeměpisu, počasí a módy, poskytování příslušenství pro výstavy, poskytování přístupu pro více uživatelů do počítačové nebo elektronické věstníkové desky v oblasti módy, zábavy, zdraví, životního stylu a jiných oblastí všeobecného zájmu, počítačové služby, zejména poskytování on-line novinových článků a dokumentárních informací v celé řadě různých oblastí, počítačové služby, zejména poskytování on-line časopisů v oblasti módy, zábavy, zdraví, životního stylu a ostatních oblastí všeobecného zájmu, poskytování přístupu do on-line databází pro účely besedních aktivit, které jsou v reálném čase propojeny s jinými uživateli počítačů, a které se týkají oblastí všeobecného zájmu, licenční a manažérská činnost v oblasti duševního vlastnictví, prověrky elektrického příslušenství, udržovaného v budovách, počítačové služby, zejména leasing nebo poskytování přístupového času do počítačových databází, síťových stanic, výchozích stránek a/nebo věstníkových desek ostatních uživatelů, počítačové konzultační služby, programování počítačů, design sítí a telekomunikačních instalací, poskytování jídel a nápojů, Internetové kavárenské služby (poskytování jídel a nápojů společně s přístupovým časem do počítačového hardwaru a softwaru).

(590) Barevná

(730) **Nippon Denshin Denwa Kabushiki Kaisha (Nippon Telegraph and Telephone Corporation)**, 19-2 Nishi-Shinjuku 3-chome, Shinjuku-ku, Tokyo, Japonsko

(740) JUDr.Ing. Milan Hořejš, Národní 32, Praha 1

---

(210) **O 140330**

(220) 23.02.99

(320) 23.02.99

(511) 9, 16, 28, 35, 36, 37, 41

(540)

(510) (9) přístroje a nástroje vědecké, navigační, zeměměřičské, alektrické, fotografické, kinematografické, optické, signalizační, kontrolní, záchranné, vzdělávací, přístroje měřicí a vážicí, přístroje pro nahrávání, přenos a reprodukci zvuku nebo obrazu, magnetické nosiče údajů, záznamové disky, prodejní automaty a mechanismy pro přístroje uváděné v činnost vhozením žetonu nebo mince, registrační pokladny, počítací stroje, zařízení na zpracování údajů, počítače a programy pro počítače, hasicí přístroje, zejména, magnetické nosiče dat, záznamové disky, automatické prodejní stroje a mechanizmy pro zařízení na mince, registrační pokladny, kalkulační stroje, zařízení pro zpracování dat a počítače, hasicí zařízení, elektrické vodiče a kabely, baterie, elektrické řídicí přístroje a regulátory, elektrické akumulátory, akumulátorové skříně, akustická spojovací zařízení, sčítací stroje, antény, elektrické poplašné zvonky, ampérmetry, zesilovače zvuku, stereofonní zesilovače, bateriové skříně, dobíječky baterií, signální zvonky, spojovací objímky pro elektrické kabely, filmovací kamery, videokamery, 35 mm kamery, fotografické přístroje, magnetické kódované karty, ústřední zpracovávací jednotky, okruhové jističe, okruhové spínače, elektromagnetické cívky, komutátory, nenahrané kompaktní disky, předem nahrané kompaktní disky, programy pro provoz počítačů, počítačový software nebo programy pro telekomunikační voliče a hlasovou poštu a vzkazy, pro zpracoání hlasových, videových a faxových údajů a dat, pro přístup do globální počítačové sítě nebo interaktivní počítačové komunikační sítě poskytující informace v široké škále zpráv veřejného zájmu, pro dodávání počítačových dat, kódovací a dekódovací systémy pro propojení se sítěmi kabelové televize, pro vzdělávací a rekreační účely, pro použití v oblasti elektronických plateb, elektronického softwarového prodeje pro demografické informace kódování a dekódování informací, pro přístup elektronických komerčních údajů pro usnadnění počítačem zpracovávaného designu (CAD) a designu velkých integrovaných okruhů, pro cykly automatických zakázek mezi maloobchodníky a výrobci, elektrické konektory, nenahrané nosiče magnetických dat, nenahrané nosiče optických dat, elektronická pera, nenahrané diskety pro počítače, integrované obvody, interkomy, počítačové spojovací moduly, převodníky a měniče, nenahrané magnetické pásky, optické disky, optické filtry, optická

zrcadla, optické snímače, telefonní přijímače, audio a video přijímače, elektrické odpory, polovodiče, pláště pro elektrické kabely, vysílače telefonních nebo rádiových elektronických signálů, telefonní vysílače, telegrafní vodiče a kabely, telefonní vodiče a kabely, faxovací stroje, mobilní telefony, bezdrátové telefony, bezdrátové antény a příslušné stožáry, počítačový software pro přístup do globální počítačové sítě nebo interaktivní počítačové komunikační sítě, poskytující informace v široké škále zpráv veřejného zájmu, buňkové telefony, rádiové stránkovače, terminály pro telekonference, videové pásky, videové disky, CD ROM disky, audio pásky, poskytující zábavné programy a informace obecného zájmu, avšak neobsahující hry, voltmetry, testovací zařízení LS I (velkých integrovaných obvodů), digitální telefony, modemy, digitální zesilovače, střídavé/stejnosměrné - stejnosměrné/střídavé převodníky a měniče, LS I (velké integrované obvody), optická vlákna, kabely z optických vláken, konektory pro kabely z optických vláken, světelné a obrazové obvody z optických vláken, časové spínače pro telefonní hovory, počítače telefonních hovorů, počítače chybovosti pro telefonní přenosná vedení, optické pulzní počítače a optické výkonové měřiče, slovní procesory, rádia, směrová spojovací pole, multiplexní časové dělení, montáž a demontáž snímků, požární zdi, analyzátory řídicího postupu, kazetové pásky, zábavné přístroje, uzpůsobené pro použití pouze s televizními přijímači, zahrnující zařízení, která mohou mezi sebou vzájemně komunikovat prostřednictvím telekomunikační sítě; (16) papír, karton, lepenka a výrobky z těchto materiálů nezahrnuté v jiných třídách, tiskoviny, knihařské výrobky, fotografie, zboží z papíru a psací potřeby, lepidla na papír a pro domácnost, potřeby pro umělce, malířské štětce, psací stroje a kancelářské potřeby (mimo nábytek), vzdělávací a učební potřeby mimo přístrojů, obalové materiály z plastických hmot nezahrnuté v jiných třídách, hrací karty, typografická písmena, štočky a sterotypy, zejména katalogy v celé řadě oblastí, brožury v celé řadě oblasti, noviny a denní tisk, telefonní seznamy, kartón a lepenka, fotografie (zarámované a nezarámované), papírenské a kancelářské zboží, lepidla pro kancelářské a domácí použití, malířské štětce, psací stroje, plastikové bublinkové obaly pro balení, plastikové fóliové obaly pro balení, plastikové pytle pro balení, plastikové bublinkové kartóny pro balení, papír pro sčítací stroje, bankovní papír, uhlový papír, počítačový papír, kopírovací papír, pauzovací průsvitný papír, papír pro psací stroje, zásobníky v celé řadě oblastí, lístky pro obast telekomunikací, reklamní tabule z papíru nebo z kartónu, alba, almanachy, atlasy, knížky a brožurky pro celou řadu účelů, tištěné výpočetní tabulky, kalendáře, prázdné karty, osobní a obchodní vizitky, kreditní karty, kartotékové karty, blahopřání, prázdné papírové pásky a karty pro záznam počítačových programů, obálky, prázdné formuláře, účetní formuláře, služební formuláře, zeměpisné mapy, manuály, papír pro záznamové stroje, stojánky na fotografie, tištěné plány, hrací karty, balicí papír, prospekty, papír pro radiogramy, učební materiály ve formě her, psací podložky; (28) hry a hračky, tělocvičné a sportovní potřeby nezahrnuté v jiných třídách, ozdoby na vánoční stromeček, zejména hry a hračky, tělocvičné a sportovní předměty, které nejsou zahrnuty v jiných třídách, ozdoby na vánoční stromky, hračky jiné než ty, které jsou určeny pouze pro použití s televizními přijímači, hry v kostky, panenky, domina, kulečníkové markéry, mobily (hračky), společenské hry, hrací míče, zábavná zařízení a zařízení pro elektronické hry, přizpůsobená pro použití pouze s televizními přijímači, včetně těch, které spolu mohou vzájemně komunikovat prostřednictvím telekomunikační sítě; (35) reklamní činnost, obchodní management, obchodní správa, administrativní řízení, zejména poskytování informací, týkajících se propagace a reklamy, prodejcům zboží a obchodům, charakterizovaným podle své obchodní činnosti a objemu prodeje, obchodní informace poskytující komerční informace, propagace a reklama pro ostatní, elektronická nákupní střediska (virtuální nákupní střediska), zejména služby zobrazující virtuální vícenásobné obchody a zboží prostřednictvím globální počítačové sítě a přijímající objednávky od zákazníků, pořádání výstav pro reklamní a propagační účely, služby odpovídání na dotazy po telefonu, sekretářské agenturní služby pro přijímání telefonních hovorů, průzkum trhu prostřednictvím počítačové databáze, obchodní manažérské a konzultační služby, plánování zvyšování prodeje a reklamy, obchodní management, obchodní administrace, konzultace pro obchodní management, obchodní organizační konzultace, asistence pro obchodní management, obchodní odhady a oceňování, obchodní průzkumy, plánování podnikových zdrojů, výkonnostní experti, poradenské služby pro obchodní management, přemísťování služeb pro obchod; (36) pojišťování, finanční a peněžní služby, služby realitní kanceláře, zejména služby kreditních karet, poskytování informací, týkajících se akcií, cenných papírů, financí a podmínek na zahraničním směnárenském trhu, realitní kanceláře a pojišťovací kanceláře, manažérské služby pro realitní kanceláře, bankovní služby, propojené prostřednictvím globální počítačové sítě, napojené na společné protokoly, elektronické převody peněz, poskytování elektronických komerčních služeb, shromažďování závazků a povinností (pro ostatní) pro poskytování informací prostřednictvím počítačů, celosvětové fakturovací služby, elektronické kapitálové převody a transakce, elektronické bankovní systémy; (37) stavebnictví, opravy, montážní a instalační služby, zejména pokládání, opravy a údržba podmořských kabelů, nadzemních dálkových energetických vedení, komunikační vybavení pro obsluhu v budovách, telekomunikační systémy, telekomunikační příslušenství, datové komunikační příslušenství, počítačové systémy, výstavba budov, výstavba komunikačních podniků, instalace a opravy telefonních stanic a telefonních vedení, podzemní konstrukce a stavby, pronájem a leasing stavebního vybavení, strojů pro stavební inženýrství, zařízení pro přemísťování zeminy, exkavátorů a rypadel, poskytování informací, týkajících se stavební výstavby, konzultace a dozor v oblasti stavebních prací a prací stavebního inženýrství, údržba elektrického příslušenství, instalovaného v budovách, a příslušenství budov, údržba telefonních stanic, instalace telekomunikačních sítí, instalace komunikačního vybavení, údržba a opravy telekomunikačních sítí, údržba a opravy komunikačního vybavení; (41) vzdělávání, zajišťování výuky, kurzů a školení, zábavní, sportovní a kulturní činnost, zejména vytváření televizních programů s využitím počítačové grafiky, vytváření a rozšiřování vzdělávacích materiálů pro děti s využitím počítačů, poskytování informací, týkajících se vzdělávání a zábavy, filmových představení, sportu, divatelních zařízení, míst historického zájmu a rekreace, divadelní předprodejní agentury, výchova k využívání a provozu široké škály zařízení, vydávání knih a časopisů, vytváření počítačových her, hraných s využitím počítačové terminálové telekomunikace, pronájem a leasing televizních her a hraček, pronájem zábavného příslušenství, vybaveného hracími stroji, elektrické knihovny, poskytující elektronicky nahrané noviny, časopisy, fotografie, obrázky a podobně pro počítače, připojené k síti, vzdělávání poskytované po telefonu v oblasti prodejních způsobů, po telefonu prováděné organizování seminářů, týkajících se prodejních způsobů, vzdělávací a výchovné služby, zejména vedení seminářů v

oblasti zpracoání informací, vzdělávání v oblasti telekomunikačních technik, příprava a provádění vzdělávacích seminářů, sympozií a konferencí, organizování výstav pro kulturní, vzdělávací a výchovné účely, půjčování nahraných magnetických pásků, hracích kazet, magnetických disků a optických záznamových médií, na kterých jsou nahrány hrací programy, videopásků, zvukových nahrávek, radiových a televizních přijímačů, knihovny s půjčováním knih, poskytování příslušenství pro muzea, pronáejm výstavních hal a stadionů včetně příslušného příslušenství.

(590) Barevná

(730) **Nippon Denshin Denwa Kabushiki Kaisha (Nippon Telegraph and Telephone Corporation)**, 19-2 Nishi-Shinjuku 3-chome, Shinjuku-ku, Tokyo, Japonsko

(740) JUDr.Ing. Milan Hořejš, Národní 32, Praha 1

---

(210) **O 140332**

(220) 23.02.99

(320) 23.02.99

(511) 6, 7, 11

(540)

(510) (6) obecné kovy v surovém a polozpracovaném stavu a jejich slitiny, litinové odpadní trouby a tvarovky, kanalizační litina, litinové tlakové trouby a tvarovky, potrubní armatury, opracované a neopracované odlitky; (7) stroje a obráběcí stroje, čerpadla všeho druhu s příslušenstvím, zařízení pro čištění odpadních vod, vodní jeřáby s příslušenstvím; (11) zařízení pro rozvod vody, topná, na výrobu páry, pro chlazení, sušení a větrání, součásti klimatizačních zařízení a klimatizační zařízení, hydranty všeho druhu s příslušenstvím.

(730) **AD Armaturka Dýšina s.r.o.**, Dýšina 86, Česká republika

(740) JUDr. Aleš Zábrš, advokát a patentový zástupce, Na Beránce 2, Praha 6

---

(210) **O 140333**

(220) 23.02.99

(320) 23.02.99

(511) 16

(540)

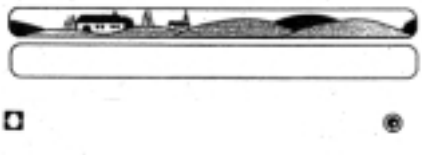

(510) (16) papír, kartón a výrobky z těchto materiálů, včetně obalů na vejce (tácy na vejce).

(730) **Brodrene Hartmann A/S**, Klampenborgvej 203, Lyngby, Dánsko

(740) JUDr. Švorčík Otakar, Společná advokátní kancelář Všetečka a partneři, Hálkova 2, Praha 2

---

(210) **O 140345**

(220) 23.02.99

(320) 23.02.99

(511) 5, 31, 35

(540)

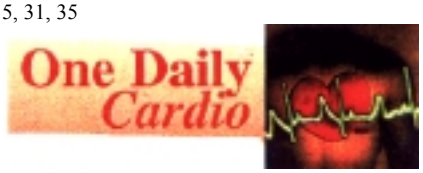

(510) (5) výrobky farmaceutické, dietetické přípravky pro léčebné účely, polyvitaminové přípravky, cigarety bez tabáku k léčebnému účelu, přípravky s vitaminy a stopovými prvky, přípravky s vitaminy, stopovými prvky a s dalšími přírodními látkami; (31) čerstvé ovoce; (35) inzertní a reklamní činnost pro prodej polyvitaminových přípravků a přípravků s vitaminy, stopovými prvky a s dalšími přírodními látkami.

(590) Barevná

(730) **ALIER spol. s r.o.**, Makovského G - 5806, Praha 6, Česká republika

(740) Effmert Jiří, Uralská 8, Praha 6

---

(210) **O 140346**

(220) 23.02.99

(320) 23.02.99

(511) 5, 31, 35

(540)

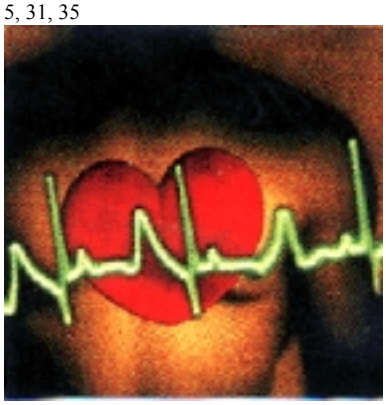

(510) (5) výrobky farmaceutické, dietetické přípravky pro léčebné účely, polyvitaminové přípravky, cigarety bez tabáku k léčebnému účelu, přípravky s vitaminy a stopovými prvky, přípravky s vitaminy, stopovými prvky a s dalšími přírodními látkami; (31) čerstvé ovoce; (35) inzertní a reklamní činnost pro prodej polyvitaminových přípravků a přípravků s vitaminy, stopovými prvky a s dalšími přírodními látkami.

(590) Barevná

(730) **ALIER spol. s r.o.**, Makovského G - 5806, Praha 6, Česká republika

(740) Effmert Jiří, Uralská 8, Praha 6

---

(210) **O 140382**

(220) 24.02.99

(320) 24.02.99

(511) 5, 29, 30

(540) **KVARTETO**

(510) (5) výrobky dietetické pro léčebné účely, potraviny pro děti, batolata a nemocné k léčebným účelům, potravinové přípravky a doplňky všeho druhu k léčebným účelům, jako posilující poživatiny, vitamínové přípravky, poživatiny pro doplnění redukčních diet nebo přípravků pro hubnutí, přípravky obsahující biochemické katalyzátory, zejména pro fyzicky aktivní osoby, rekonvalescenty a nemocné, desinfekční prostředky; (29) potravinářské konzervy, omáčky na salát, polévky, polévky v sáčku, mléčné

přípravky, hotová jídla konzervovaná, zmrazené maso, ovoce a zelenina konzervovaná, sušená, zmrazená a zavařená, želé, džemy, kompoty, vejce, mléko a mléčné výrobky, mražené smetanové krémy i s rostlinným tukem, jogurtové, s přídavkem ovoce, ovocné krémy mražené samostatně, ovocné dřeně; (30) oplatky, cukrovinky, včetně gumových a esencí pro cukrovinky, cukrářské výrobky všeho druhu, zmrazená hotová jídla a polotovary, káva, čaj, kakao, cukr, rýže, kávové náhražky, med, led pro osvěžení, zmrzliny, obilné vločky.

(730) **Mrazírny Oceán, a.s.**, Palhanecká 15, Opava - Jaktař, Česká republika

(740) Müller Václav, patentový zástupce, Filipova 2016, Praha 4

---

(210) **O 140383**

(220) 24.02.99

(320) 24.02.99

(511) 32, 33

(540) **VIAGRUM**

(510) (32) piva všeho druhu, vody minerální a šumivé a jiné nealkoholické nápoje, sirupy a jiné přípravky k přípravě nápojů, ovocné šťávy a nápoje z ovocných šťáv; (33) alkoholické nápoje všeho druhu, jako destiláty, lihoviny, likéry, vína, vína perlivá, šumivá.

(730) **Pufler Julius**, Polská 26, Praha 2, Česká republika

(740) Müller Václav, patentový zástupce, Filipova 2016, Praha 4

---

(210) **O 140384**

(220) 24.02.99

(320) 24.02.99

(511) 3, 32, 33

(540)

(510) (3) kosmetické a farmaceutické přípravky, hygienické potřeby, jako mýdla tekutá, šampony vlasové i tělové, pěny a sole do koupelí, čistící prostředky pro pleť, opalovací krémy, vodičky, přípravky k čištění, leštění a odmašťování, voňavkářské výrobky, parfémy, éterické oleje; (32) piva všeho druhu, vody minerální a šumivé a jiné nealkoholické nápoje, sirupy a jiné přípravky k přípravě nápojů, ovocné šťávy a nápoje z ovocných šťáv; (33) alkoholické nápoje všeho druhu, jako destiláty, lihoviny, likéry, vína, vína perlivá, šumivá.

(730) **Jan Kašník DIXI**, Hlohovec 70, Česká republika

(740) Müller Václav, patentový zástupce, Filipova 2016, Praha 4

---

(210) **O 140385**

(220) 24.02.99

(320) 24.02.99

(511) 1, 19, 35

(540) **RYCHLÉ KACHLE**

(510) (1) chemické výrobky určené pro průmysl, průmyslová pojidla a lepidla, zejména lepidla na obkládačky; (19) stavební materiály nekovové jako například obkladačky, obklady, keramické dlaždice, dlažby, sanitární keramika spadající do této třídy; (35) zprostředkovatelské služby v oblasti obchodu a služeb, průzkum a analýzy trhů.

(730) **LAURA MA s.r.o.**, Náměstí Svobody 1321/1, Vsetín, Česká republika

(740) Müller Václav, patentový zástupce, Filipova 2016, Praha 4

---

(210) **O 140393**

(220) 24.02.99

(320) 24.02.99

(511) 35, 38, 41

(540) **Hravé rádio**

(510) (35) reklamní a propagační činnost, služby reklamní agentury, výroba rozhlasové reklamy; (38) rozhlasové vysílání; (41) výroba a tvorba rozhlasových pořadů.

(730) **Hravé rádio s.r.o.**, 28. října 59, Ostrava, Česká republika

---

(210) **O 140398**

(220) 25.02.99

(320) 25.02.99

(511) 9, 25, 28

(540) **GALASPORT**

(510) (9) ochranné helmy, ochranné sportovní helmy, sportovní chrániče; (25) sportovní oblečení, trička, mikiny, bundy, tepláky, čepice, čelenky, sportovní oděvy z neoprenu, sportovní oděvy z voděnepropustných materiálů; (28) sportovní zboží, pádla, lodě, vaky na lodě, vaky na pádla, házecí záchranné pytlíky, hokejky, lyžařské hůlky.

(730) **Vladislav Galuška - GALA SPORT SUŠICE**, Tedražice 8, Sušice, Česká republika

---

(210) **O 140417**

(220) 25.02.99

(320) 25.02.99

(511) 30

(540)

(510) (30) cukrářské zboží, cukrovinky.

(730) **Navrátil Oldřich**, V. Klementa 824, Mladá Boleslav, Česká republika

(740) Ing. Střelák Jiří, Pařížská 17, Praha 1

---

(210) **O 140431**

(220) 25.02.99

(320) 25.02.99

(511) 37, 39, 42

(540)

(510) (37) montáže a opravy zabezpečovací techniky, montáže kamerových systémů, stavební práce spojené se zajištěním bezpečnostních systémů, montáže optických a bezpečnostních fólií, odvodnění, odkysličení a vyčištění nádrží, zásobníků a kompenzačních nádob, montáž zařízení k zabezpečení místností proti odposlechovým zařízením; (39) zajištění převodů a doprovodů filtračních hotovostí speciálními dopravními kontejnery; (42) zajišťování ostrahy osob, zajišťování ostrahy budov, zajišťování ostrahy formou PCO (Pult centralizované ochrany), návrh, projekty a revize pro zabezpečovací systémy, vývoj a projekce rozvodných sítí silnoproudých a slaboproudých, homologace, atesty a státní revize, specielní práce se psy, detektivní služby skryté i spojené s vizuálním sledováním osob, shromažďování důkazů pro soudní spory v oblasti obchodního, občanského a pracovního práva, poskytování osobní ochrany a doprovodů, zjišťování pobytů a identifikace osob, kontrola objektů a místností na odposlechová zařízení, dohledání a zajištění jejich odstranění, otevírání dveřních vstupů a bezpečnostních zámků, tlakové zkoušky, kontrola tlakových a namáhaných součástí silových jednotek.

(730) **Česká bezpečnostní služba Grál**, Gen. Klapálka 213, Kralupy nad Vltavou, Česká republika

(740) JUDr. Rott Vladimír, Rott, Růžička a Guttmann, patentová, známková a právní kancelář, Nad Štolou 12, Praha 7

---

(210) **O 140432**

(220) 25.02.99

(320) 25.02.99

(511) 37, 39, 42

(540) **ČESKÁ BEZPEČNOSTNÍ SLUŽBA GRÁL**

(510) (37) montáže a opravy zabezpečovací techniky, montáže kamerových systémů, stavební práce spojené se zajištěním bezpečnostních systémů, montáže optických a bezpečnostních fólií, odvodnění, odkysličení a vyčištění nádrží, zásobníků a kompenzačních nádob, montáž zařízení k zabezpečení místností proti odposlechovým zařízením; (39) zajištění převodů a doprovodů filtračních hotovostí speciálními dopravními kontejnery; (42) zajišťování ostrahy osob, zajišťování ostrahy budov, zajišťování ostrahy formou PCO (Pult centralizované ochrany), návrh, projekty a revize pro zabezpečovací systémy, vývoj a projekce rozvodných sítí silnoproudých a slaboproudých, homologace, atesty a státní revize, specielní práce se psy, detektivní služby skryté i spojené s vizuálním sledováním osob, shromažďování důkazů pro soudní spory v oblasti obchodního, občanského a pracovního práva, poskytování osobní ochrany a doprovodů, zjišťování pobytů a identifikace osob, kontrola objektů a místností na odposlechová zařízení, dohledání a zajištění jejich odstranění, otevírání dveřních vstupů a bezpečnostních zámků, tlakové zkoušky, kontrola tlakových a namáhaných součástí silových jednotek.

(730) **Česká bezpečnostní služba GRÁL**, Gen. Klapálka 213, Kralupy nad Vltavou, Česká republika

(730) **Česká bezpečnostní služba GRÁL**, Gen. Klapálka 213, Kralupy nad Vltavou, Česká republika

(740) JUDr. Rott Vladimír, Rott, Růžička a Guttmann, patentová, známková a právní kancelář, Nad Štolou 12, Praha 7

---

(210) **O 140443**

(220) 26.02.99

(320) 26.02.99

(511) 28, 30, 31

(540)

(510) (28) rybářské potřeby a náčiní, spadající do této třídy, rybářské návnady, ne živé; (30) obilí, obilní přípravky /vločky, cereálie apod./; (31) krmiva pro zvířata, rybářské návnady živé.

(730) **MABO TRADE s.r.o.**, Komenského 504, Buchlovice, Česká republika

(740) Ing. Janoštík Jiří, Přílucká 4120, Zlín

---

(210) **O 140450**

(220) 26.02.99

(320) 26.02.99

(511) 16, 35, 39, 41

(540)

(510) (16) papír, lepenka a výrobky z těchto materiálů, tiskárenské výrobky, zejména noviny, časopisy, knihy, letáky, propagační tiskoviny, potřeby pro knižní vazby, fotografie, kancelářské potřeby, materiál pro umělce, učební a vyučovací pomůcky, tiskařské typy, štočky, plastické obaly, papírenské zboží; (35) propagační, inzertní a reklamní činnost, obchodní administrativa, zprostředkovatelská činnost v oblasti obchodu, pomoc při řízení obchodní činnosti, marketing, obchodní výstavy; (39) doprava, skladování, balení a distribuce zboží, včetně zásilkové služby, zejména tiskárenských výrobků, především knižních publikací a jiných tiskárenských výrobků; (41) vydavatelská a nakladatelská činnost.

(730) **Černá planeta s.r.o.**, Mášova 18, Brno, Česká republika

(740) JUDr. Aleš Zábrš, advokát a patentový zástupce, Na Beránce 2, Praha 6

---

(210) **O 140502**

(220) 01.03.99

(320) 01.03.99

(511) 9, 38, 42

(540)

ABC Českého Hospodářství

(510) (9) databáze, informační produkty samy o sobě i v elektronických, datových, informačních a telekomunikačních sítích všeho druhu a na nosičích dat všeho druhu, související software a hardware, multimediální nebo informační katalogy, elektronické časopisy, elektronická periodika a knihy v elektronické podobě; (38) získávání zpráv a informací, šíření elektronických časopisů, informací, elektronických periodik a knih v elektronické podobě prostřednictvím počítačové sítě, zejména internetu; (42) tvorba www stránek, tvorba informačních databází.

(730) **ABC nakladatelství a vydavatelství a.s.**, Hybernská 42, Praha 1, Česká republika

(740) Ing. Kubíčková Květa, Doubravčická 2201, Praha 10

---

(210) **O 140512**

(220) 02.03.99

(320) 02.03.99

(511) 30

(540)

T Severka spol. s r. o.

(510) (30) cukrovinky, čokoláda, čokoládové nápoje, fondán, jemné pečivo, kakao, kakaové nápoje, karamely, kávové krémy, keksy, koláče, marcipán, oplatky, perníky, příchutě do koláčů a zákusků.

(730) **T - Severka spol. s r.o.**, Mlýnské údolí 414, Rudolfov, Česká republika

(740) Ing. Sedlák Jiří, Pražská 58, České Budějovice

---

(210) **O 140513**

(220) 02.03.99

(320) 02.03.99

(511) 9, 16, 42

(540)

slim

(510) (9) programové vybavení pro počítače, software, hardware, zejména v oblasti výpočetní techniky, informační techniky zařazené ve třídě 9 a všechny jejich náhradní díly a součásti, nosiče záznamů nahrané i nenahrané, databáze, databázové produkty, informace zařazené do třídy 9; (16) tiskoviny, časopisy, knihy, periodické i neperiodické publikace, výrobky z papíru zařazené ve třídě 16, uživatelské příručky, databázové produkty v papírové formě, informace zařazené do třídy 16; (42) poskytování software, programování, poradenské služby ve výpočetní technice (hardware i software).

(730) **SLIM v.o.s.**, Čechova 59, České Budějovice, Česká republika

(740) Ing. Sedlák Jiří, Pražská 58, České Budějovice

---

(210) **O 140593**

(220) 03.03.99

(320) 03.03.99

(511) 9, 16, 35, 36

(540)

Bankožiro

(510) (9) elektronické bankovní peněženky, magnetické a čipové karty v oblasti finančnictví; (16) periodické a neperiodické tiskoviny týkající se oblasti finanční, bankovní, investiční, burzovní, pojištění a podnikání, billboardy a propagační, inzertní a reklamní materiály, spadající do této třídy, psací potřeby, výrobky z papíru a kartonážní zboží, polygrafické výrobky zař. ve tř. 16; (35) služby v oblasti franchizingu a know-how, marketing, auditorská činnost, reklamní, informační a propagační služby v oblasti financí, směnárenství, platebního styku a spoření, ekonomické expertízy a studie, činnost organizačně-ekonomických poradců; (36) poskytování úvěrů i pojištění, finanční služby, veškeré platby a služby poskytované v EURO měně, devizové a korunové úvěry, uzavírání úvěrových smluv a obchodování s devizovými hodnotami, přijímání peněžních prostředků od třetích osob do správy ve formě vkladů včetně vkladových operací, phonebanking, bezdokladový platební styk, sdružování finančních prostředků, úrokové a kursové obchody, finanční leasing a makléřství, obchod s devizovými hodnotami v oblasti termínovaných obchodů a opcí, operace s eurošeky a cestovními šeky, vydávání obligací, zástavních listů a dluhopisů, operace a služby v oblasti bezhotovostního platebního styku, služby v oblasti kapitálového financování, na burze cenných papírů včetně správy a řízení portfolia klientů i navazujících operací, ostatní finanční a kapitálové transakce tuzemské i mezinárodní, přijímání a poskytování bankovních záruk, vydávání exportních a importních dokumentárních inkas, správa a úschova cenných papírů i ostatních cenností, pronájem bezpečnostních schránek, zřizování a provozování sítě bankomatů, komerční služby v oblasti projektového a podnikového financování, finanční analýzy.

(730) **INVESTIČNÍ A POŠTOVNÍ BANKA, a.s.**, Senovážné nám. 32, Praha 1, Česká republika

(740) Fišerová Blanka, MIRA, patentová a známková kancelář, Doudova 23/358, Praha 4

---

(210) **O 140594**

(220) 03.03.99

(320) 03.03.99

(511) 9, 16, 35, 36

(540)

ČMHB a.s.

(510) (9) magnetické a čipové karty v oblasti finančnictví, bankovní elektronické peněženky; (16) výrobky z papíru, reklamní materiály, propagační materiály a tiskoviny v oblasti finančnictví a hypotečních úvěrů, katalogy a periodika v celé oblasti finančnictví; (35) propagační a reklamní služby v celé oblasti hypotečních a komerčních úvěrů, peněžnictví, bankovnictví, směnárenství, spoření, pojištění, oceňování pozemků, bytového a nebytového

fondu, bydlení a investic do cenných papírů včetně rozšiřování propagačních a reklamních materiálů v těchto oblastech, obchodní informace a expertízy, franchising, zprostředkování obchodu na kapitálových trzích, administrativní služby, činnost organizačních a ekonomických poradců; (36) zprostředkování státní dotace na kapitálových trzích, zprostředkovatelské služby v celé oblasti hypotečních a komerčních úvěrů, peněžnictví, bankovnictví, směnárenství, spoření, pojištění, oceňování pozemků, bytového a nebytového fondu, bydlení a investic do cenných papírů, hypoteční obchody a produkty včetně souvisejících služeb, finanční operace a služby, služby finančního managementu, finanční leasing a makléřství, přijímání peněžních prostředků od třetích osob do správy ve formě vkladů, vkladových operací, směnárenské operace a služby, obchodování a operace s platidly, magnetickými, kreditními a čipovými kartami, cennými papíry, šeky, směnkami apod., vydávání obligací, zástavních listů a dluhopisů, faktoring, forfaiting, uzavírání úvěrových smluv a úvěrový obrat, operace a služby v oblasti bezhotovostního platebního styku, homebanking, účast a obchodování na kapitálových trzích, zástavní operace, veškeré finanční transakce, správa a úschova cenných papírů, zřizování a provozování sítě bankomatů a bezpečnostních schránek (sejfů), funkce dopozitáře majetku firem.

(730) **Českomoravská hypoteční banka, akciová společnost**, Budějovická 409/1, Praha 4, Česká republika

(740) Fišerová Blanka, MIRA, patentová a známková kancelář, Doudova 23/358, Praha 4

---

(210) **O 140595**

(220) 03.03.99

(320) 03.03.99

(511) 16, 38, 39, 41, 42

(540)

(510) (16) výrobky z papíru, knižní a kartonážní výrobky včetně ostatních polygrafických výrobků, obtisky, skládačková kartonáž, záložky, fotografie, pohlednice, hrací karty, kalendáře, psací potřeby a potřeby pro umělce, školní potřeby, knihy, monografie, katalogy, brožury, časopisy, noviny, ostatní periodické a neperiodické tiskoviny, knihy v Braillovém písmu, karty bez inteligence, inzertní, reklamní a propagační materiály, upomínkové předměty, obaly na knihy a veškerý obalový materiál zař. ve tř. 16; (38) služby prostřednictvím Internetu v oblasti marketingu, obchodu a distribuce výrobků, internetové služby; (39) zasilatelské služby, balení a distribuce výrobků z papíru a veškerých periodických a neperiodických tiskovin, distribuce polygrafických výrobků, zprostředkovatelská činnost v oblasti distribuce polygrafických výrobků; (41) služby vydavatelské a nakladatelské, zprostředkovatelská činnost v oblasti vydávání polygrafických výrobků, agenturní služby v oblasti kultury, výchovná a zábavní činnost, poskytování vzdělávání, zábavy a informací prostřednictvím počítačové sítě Internet, aktivity v oblasti rozvoje duševních schopností osob, služby v oblasti kulturně-společenských akcí, služby v oblasti vzdělávání formou besed a setkání s autory vydávaných knih, provozování výchovně-zábavného zájmového klubu, kulturní a vzdělávací vystavování grafických, autorských i uměleckých děl, knihkupecká činnost; (42) služby redakční, překladatelské, hostinské služby, restaurace, bar, kavárna, rychlé občerstvení, cukrárna, poskytování počítačových služeb, provádění potisků (ne jako tisk vzorů), polygrafické služby všeho druhu.

(730) **TALPRESS, společnost s r.o.**, U jezera 2041, Praha 5, Česká republika

(740) Fišerová Blanka, MIRA, patentová a známková kancelář, Doudova 23/358, Praha 4

---

(210) **O 140615**

(220) 04.03.99

(320) 04.03.99

(511) 19, 20, 42

(540)

(510) (19) dřevo polozpracované, řezivo, překližky, dřevěné panely, dřevěné palety; (20) nábytek, zrcadla, rámy, matrace; (42) projekční a designérská činnost.

(730) **AVESEN, s.r.o.**, Urbinská 185, Český Krumlov, Česká republika

(740) Ing. Markes Libor, Grohova 54, Brno

---

(210) **O 140624**

(220) 04.03.99

(320) 04.03.99

(511) 39

(540)

(510) (39) dodávka a doručování věcí všeho druhu vzduchem, železnicí, lodí a motorovými vozidly.

(590) Barevná

(730) **United Parcel Service of America, Inc.**, 55 Glenlake Parkway, NE, Atlanta, Spojené státy americké, Georgia

(740) Dr. Všetečka Miloš, advokát, Hálkova 2, Praha 2

---

(210) **O 140625**

(220) 04.03.99

(320) 04.03.99

(511) 9, 38

(540)

UPS DOCUMENT EXCHANGE

(510) (9) počítačový hardware a software, magnetické disky a pásky, tiskárny a scanery; (38) služby zasílání dopisů, dokumentů, videa, audia a jiných sdělení a informací telexem, telefonem, elektronickými prostředky a jednou

nebo více globálními počítačovými sítěmi nebo jinými prostředky, elektronická pošta.
(730) **United Parcel Service of America, Inc.**, 55 Glenlake Parkway, NE, Atlanta, Spojené státy americké, Georgia
(740) Dr. Všetečka Miloš, advokát, Hálkova 2, Praha 2

---

(210) **O 140628**
(220) 04.03.99
(320) 04.03.99
(511) 39
(540)

(510) (39) doprava motorovými vozidly a dodávka a doručování věcí všeho druhu.
(590) Barevná
(730) **United Parcel Service of America, Inc.**, 55 Glenlake Parkway, NE, Atlanta, Spojené státy americké, Georgia
(740) Dr. Všetečka Miloš, advokát, Hálkova 2, Praha 2

---

(210) **O 140632**
(220) 05.03.99
(320) 05.03.99
(511) 9, 16, 41
(540)

SCRIPTORIVM

(510) (9) nosiče zvuku, obrazu a dat; (16) knihy, časopisy; (41) vydavatelství, nakladatelství.
(730) **SCRIPTORIUM, spolek pro nekomerční vydávání odborné literatury**, Pražská ulice čp. 397, Dolní Břežany, Česká republika

---

(210) **O 140634**
(220) 05.03.99
(320) 05.03.99
(511) 9, 25, 35
(540)

(510) (9) osobní ochranné pracovní pomůcky, zejména ochrana hlavy, ochrana sluchu, ochrana očí, ochrana dýchacích cest; (25) pracovní oděvy, pracovní obuv, pracovní rukavice; (35) činnost ekonomických a organizačních poradců v oblasti zahraničních obchodu, zprostředkovatelská činnost v obchodu.
(730) **ADZ TRADING, s.r.o.**, Tvrdonská 22/30, Kostice, Česká republika
(740) Ing. Musil Dobroslav, Cejl 97, Brno

---

(210) **O 140637**
(220) 05.03.99
(320) 05.03.99
(511) 41, 42
(540)

TAJEMNO

(510) (41) výchova, školení, zábava; (42) péče hygienická a kosmetická.
(730) **Konečná Andrea**, Sídlištní 17, Ostrava-Proskovice, Česká republika

---

(210) **O 140639**
(220) 05.03.99
(320) 05.03.99
(511) 32, 33
(540)

DIOS TRADING

(510) (32) minerální vody, nápoje nealkoholické, stolové vody, pivo, šerbety, mošty, nápoje z uvocných šťáv, jablečné mošty; (33) alkoholické nápoje s výjimkou piva, lihoviny, likéry, víno, destilované nápoje.
(730) **DIOS TRADING, spol. s r.o.**, Kounicova 81, Brno, Česká republika
(740) JUDr. Vítek Miroslav, Patentová a známková kancelář, Neumannova 54, Brno

---

(210) **O 140671**
(220) 05.03.99
(320) 05.03.99
(511) 5
(540)

SPORIDEX

(510) (5) farmaceutické a medicinální přípravky pro humánní a veterinární užití.
(730) **RANBAXY LABORATORIES LIMITED**, Sahibzada Ajit Singh Nagar-160055, Punjab, Indie
(740) Dr. Všetečka Miloš, advokát, Hálkova 2, Praha 2

---

(210) **O 140672**
(220) 05.03.99
(320) 05.03.99
(511) 5
(540)

INVORIL

(510) (5) farmaceutické a medicinální přípravky pro humánní a veterinární užití.
(730) **RANBAXY LABORATORIES LIMITED**, Sahibzada Ajit Singh Nagar-160055, Punjab, Indie
(740) Dr. Všetečka Miloš, advokát, Hálkova 2, Praha 2

---

(210) **O 140673**
(220) 05.03.99
(320) 05.03.99
(511) 5
(540)

SERLIFT

(510) (5) farmaceutické a medicinální přípravky pro humánní a veterinární užití.
(730) **RANBAXY LABORATORIES LIMITED**, Sahibzada Ajit Singh Nagar-160055, Punjab, Indie
(740) Dr. Všetečka Miloš, advokát, Hálkova 2, Praha 2

---

(210) **O 140674**
(220) 05.03.99
(320) 05.03.99
(511) 5
(540)

LOREXYL

(510) (5) farmaceutické a medicinální přípravky pro humánní a veterinární užití.

(730) **RANBAXY LABORATORIES LIMITED**, Sahibzada Ajit Singh Nagar-160055, Punjab, Indie
(740) Dr. Všetečka Miloš, advokát, Hálkova 2, Praha 2

---

(210) **O 140675**
(220) 05.03.99
(320) 05.03.99
(511) 5
(540) **TAXIM**
(510) (5) farmaceutické a medicinální přípravky pro humánní a veterinární užití.
(730) **RANBAXY LABORATORIES LIMITED**, Sahibzada Ajit Singh Nagar-160055, Punjab, Indie
(740) Dr. Všetečka Miloš, advokát, Hálkova 2, Praha 2

---

(210) **O 140677**
(220) 05.03.99
(320) 05.03.99
(511) 5
(540) **FLUNAT**
(510) (5) farmaceutické a medicinální přípravky pro humánní a veterinární užití.
(730) **RANBAXY LABORATORIES LIMITED**, Sahibzada Ajit Singh Nagar-160055, Punjab, Indie
(740) Dr. Všetečka Miloš, advokát, Hálkova 2, Praha 2

---

(210) **O 140678**
(220) 05.03.99
(320) 05.03.99
(511) 5
(540) **FLUCORIC**
(510) (5) farmaceutické a medicinální přípravky pro humánní a veterinární užití.
(730) **RANBAXY LABORATORIES LIMITED**, Sahibzada Ajit Singh Nagar-160055, Punjab, Indie
(740) Dr. Všetečka Miloš, advokát, Hálkova 2, Praha 2

---

(210) **O 140679**
(220) 05.03.99
(320) 05.03.99
(511) 5
(540) **VERCEF MR**
(510) (5) farmaceutické a medicinální přípravky pro humánní a veterinární užití.
(730) **RANBAXY LABORATORIES LIMITED**, Sahibzada Ajit Singh Nagar-160055, Punjab, Indie
(740) Dr. Všetečka Miloš, advokát, Hálkova 2, Praha 2

---

(210) **O 140680**
(220) 05.03.99
(320) 05.03.99
(511) 5
(540) **OFRAMAX**
(510) (5) farmaceutické a medicinální přípravky pro humánní a veterinární užití.
(730) **RANBAXY LABORATORIES LIMITED**, Sahibzada Ajit Singh Nagar-160055, Punjab, Indie
(740) Dr. Všetečka Miloš, advokát, Hálkova 2, Praha 2

---

(210) **O 140681**
(220) 05.03.99
(320) 05.03.99
(511) 5
(540) **SIMVOTIN**
(510) (5) farmaceutické a medicinální přípravky pro humánní a veterinární užití.
(730) **RANBAXY LABORATORIES LIMITED**, Sahibzada Ajit Singh Nagar-160055, Punjab, Indie
(740) Dr. Všetečka Miloš, advokát, Hálkova 2, Praha 2

---

(210) **O 140704**
(220) 08.03.99
(320) 08.03.99
(511) 31
(540)

(510) (31) zemědělské, zahradnické a lesnické výrobky, osiva a semena, vše zahrnuté ve třídě 31, živá zvířata, ptáci a ryby, krmiva pro zvířata, ptactvo a ryby, slad, sépiové kosti, kosti pro psy, stelivo pro zvířata, čerstvé ovoce a čerstvá zelenina a přípravky zahrnuté ve třídě 31 používané jako přísady do těchto krmiv.
(590) Barevná
(730) **Mars, Incorporated**, 6885 Elm Street, Mc Lean, Spojené státy americké, Virginia
(740) Mgr. Petra de Brantes, KOREJZOVÁ & SPOL. Advokátní a patentová kancelář, Spálená 29, Praha 1

---

(210) **O 140732**
(220) 09.03.99
(320) 09.03.99
(511) 1, 3, 30
(540)

(510) (1) škroby a modifikované škroby pro textilní a papírenský průmysl; (3) škroby na škrobení prádla; (30) škroby a modifikované škroby pro potravinářský průmysl.
(590) Barevná
(730) **JIHOČESKÉ ŠKROBÁRNY, s.r.o.**, Křemešnická 818, Pelhřimov, Česká republika
(740) JUDr. Jiří Pánek, advokát, ADVOKÁTNÍ SPOLEČNOST PÁNEK, ŠTANCL A SPOL., Fritzova 2, Jihlava

---

(210) **O 140794**
(220) 10.03.99
(320) 10.03.99
(511) 1
(540) **ULTRASEED**
(510) (1) aditivní přísady pro výrobu železa a oceli.
(730) **Elkem ASA**, Hoffsveien 65B, Oslo, Norsko
(740) Dr.Petr Kalenský, Společná advokátní kancelář Všetečka Zelený Švorčík Kalenský, Hálkova 2, Praha 2

---

(210) **O 140795**
(220) 10.03.99

(320) 10.03.99
(511) 1
(540) **DAVISIL**
(510) (1) silikagel k použití v chromatografii.
(730) **W.R. Grace&Co.-Conn. Connecticut společnost**, 1114 Avenue of the Americas, New York, Spojené státy americké, New York
(740) Dr.Petr Kalenský, Společná advokátní kancelář Všetečka Zelený Švorčík Kalenský, Hálkova 2, Praha 2

---

(210) **O 140804**
(220) 10.03.99
(320) 10.03.99
(511) 5, 29, 30
(540) **VIAGŘÍK**
(510) (5) výrobky dietetické pro léčebné účely, potraviny pro děti k léčebným účelům, batolata a nemocné, potravinové přípravky a doplňky všeho druhu k léčebným účelům, jako posilující poživatiny, vitamínové přípravky, poživatiny pro doplnění redukčních diet nebo přípravků pro hubnutí, přípravky obsahující biochemické katalyzátory, zejména pro fyzicky aktivní osoby, rekonvalescenty a nemocné, desinfekční prostředky; (29) potravinářské konzervy, omáčky na salát, polévky, polévky v sáčku, mléčné přípravky, hotová jídla konzervovaná, zmrazené maso, ovoce a zelenina konzervovaná, sušená, zmrazená a zavařená, želé, džemy, kompoty, vejce, mléko a mléčné výrobky, mražené smetanové krémy i s rostlinným tukem, jogurtové, s přídavkem ovoce, ovocné krémy mražené samostatně, ovocné dřeně; (30) oplatky, cukrovinky, včetně gumových a esencí pro cukrovinky, cukrářské výrobky všeho druhu, zmrazená hotová jídla a polotovary, spadající do této třídy, káva, čaj, kakao, cukr, rýže, kávové náhražky, med, led pro osvěžení, zmrzliny, obilné vločky.
(730) **Mrazírny Oceán, a.s.**, Palhanecká 15, Opava - Jaktař, Česká republika
(740) Müller Václav, patentový zástupce, Filipova 2016, Praha 4

---

(210) **O 140819**
(220) 11.03.99
(320) 11.03.99
(511) 24, 25
(540)

(510) (24) textilní výrobky, zejména ubrusy, ložní pokrývky, ručníky, kapesníky; (25) oděvy, saka, kalhoty, svetry, košile, obleky, sukně, pláště, kostýmy, cvičební úbory, oděvní doplňky, kravaty, motýlky, šály, rukavice, klobouky, čepice, ponožky, šle, spodní prádlo, kožešinové ozdoby oděvní, blůzy, barety, šátky, podkolenky, turistické oděvy, pracovní oděvy, oděvy pro volný čas, zejména pro sport, pyžama.
(730) **ODEX spol.s r.o.**, nám. Míru 199, Vracov, Česká republika
(740) Ing. Jaromír Přikryl, Patentová a známková kancelář, Včelín 1161, Hulín

---

(210) **O 140822**
(220) 11.03.99
(320) 11.03.99
(511) 35, 36
(540)

(510) (35) zprostředkování obchodu; (36) zprostředkování služeb v oblasti prodeje a pronájmu nemovitostí.
(730) **Realitní kancelář ZITA**, Lipnice 87, Dvůr Králové nad Labem, Česká republika

---

(210) **O 140833**
(220) 11.03.99
(320) 11.03.99
(511) 33
(540)

(510) (33) vína, lihoviny a likéry.
(730) **UDV North America, Inc.**, Six Landmark Square, Stamford, Spojené státy americké, Connecticut
(740) Mgr. Petra de Brantes, KOREJZOVÁ & SPOL. Advokátní a patentová kancelář, Spálená 29, Praha 1

---

(210) **O 140834**
(220) 11.03.99
(320) 11.03.99
(511) 3, 5, 10, 31, 33, 35, 41
(540) **NOVIKO**
(510) (3) kosmetické přípravky, vlasová kosmetika, mýdla, parfumerie, oleje, deodoranty, šampony pro zvířata, přípravky ústní hygieny, veterinární kosmetika, přípravky pro čištění, leštění, odmašťování, praní, bělení; (5) výrobky lékárnické, léčiva, homeopatika, veterinářské výrobky a potřeby, výrobky hygienické, diabetické výrobky pro léčebné účely, dezinfekční výrobky a potřeby, obvazové materiály; (10) chirurgické nástroje, přístroje a lékařské zařízení, přístroje a nástroje veterinární, orthopedické potřeby; (31) výrobky zemědělské, osivo, krmivo pro zvířata; (33) alkoholické nápoje s výjimkou piv; (35) reklamní činnosti a služby; (41) vydavatelské činnosti a služby.
(730) **NOVIKO a.s.**, Hudcova 72, Brno, Česká republika

(210) **O 140835**
(220) 11.03.99
(320) 11.03.99
(511) 35, 36, 37, 42
(540)

STAVEXPO

(510) (35) činnosti a služby organizačních a ekonomických poradců, zprostředkovatelské činnosti v oblasti obchodu a služeb, poradenská činnost v oblasti nákupu a prodeje zboží; (36) realitní služby; (37) zprostředkovatelské činnosti v oblasti stavebnictví, stavební činnosti a služby, provádění staveb včetně jejich změn, udržovacích prací na nich a jejich odstraňování, výkopové práce pomocí drobné mechanizace; (42) projektová činnost ve výstavbě, poradenská činnost ve stavebnictví.
(730) **STAVEXPO, a.s.**, V borovičkách 12, Praha 5, Česká republika

---

(210) **O 140836**
(220) 11.03.99
(320) 11.03.99
(511) 35
(540)

AMAR

(510) (35) reklamní činnosti a služby, marketingové činnosti a služby, průzkumy trhu, účetnictví, informační služby, marketingové poradenství.
(730) **AMAR marketing, s.r.o.**, Koželužská 7, Brno, Česká republika

---

(210) **O 140837**
(220) 11.03.99
(320) 11.03.99
(511) 35, 36, 37
(540)

STAVOPROGRES

(510) (35) zprostředkovatelská činnost v oblasti obchodu a služeb; (36) obstarávání služeb spojených se správou, údržbou a pronájmem nemovitostí; (37) stavební činnost, provádění staveb včetně jejich změn, udržovacích prací na nich a jejich odstraňování, pronájem stavebních mechanizmů.
(730) **STAVOPROGRES BRNO, spol.s r.o.**, Kabátníková 2, Brno, Česká republika

---

(210) **O 140855**
(220) 12.03.99
(320) 12.03.99
(511) 3, 14, 29, 30, 31, 35, 36, 39, 41, 42
(540)

INTERHOTEL OLYMPIK PRAHA

(510) (3) mycí potřeby, zubní pasty, kosmetika; (14) klenoty, bižuterie, šperky, hodinářské potřeby; (29) maso a masné výrobky včetně drůbeže a zvěřiny, ovoce a zelenina konzervovaná, sušená a zavařená, želé, džemy, kompoty, vejce, mléko a mléčné výrobky, oleje a jedlé tuky; (30) káva, čaj, kakao, cukr, rýže, tapioka, kávové náhražky, med, sirup melasový, sůl, hořčice, ocet, omáčky k ochucení všeho druhu, koření, led pro osvěžení; (31) čerstvé ovoce a zelenina; (35) administrativní práce, organizační a ekonomické poradenství, vedení účetnictví, reklamní činnost; (36) realitní kancelář, směnárna; (39) provozování cestovní kanceláře - doprava; (41) organizování a zprostředkování kulturních akcí vč. akcí sportovního charakteru; (42) provozování cestovní kanceláře - ubytování a restaurace, hostinská činnost a ubytovací služby v rámci standardu hotelových služeb.
(730) **OLYMPIK HOLDING a.s.**, Sokolovská 138, Praha 8, Česká republika
(740) JUDr. Ludmila Šůnová, advokátka, ADVOKÁTNÍ KANCELÁŘ, Hybernská 8, Praha 1

---

(210) **O 140858**
(220) 12.03.99
(320) 12.03.99
(511) 5
(540)

EUROCAN

(510) (5) veterinární imunologické přípravky, krevní deriváty a biologické laboratorní přípravky, zejména séra, očkovací látky, vakcíny, bakteriny a alergeny, veterinární hromadně vyráběné léčivé přípravky, zejména sílící a dietetické, authelminické a stimulační léčebné prostředky pro ochranu zdraví zvířat.
(730) **BIOVETA, a.s.**, Komenského 212, Ivanovice na Hané, Česká republika
(740) Ing. Soukup Petr, Patentová kancelář, Švédská 3, Olomouc

---

(210) **O 140859**
(220) 12.03.99
(320) 12.03.99
(511) 5
(540)

EUROBOS

(510) (5) veterinární imunologické přípravky, krevní deriváty a biologické laboratorní přípravky, zejména séra, očkovací látky, vakcíny, bakteriny a alergeny, veterinární hromadně vyráběné léčivé přípravky, zejména sílící a dietetické, authelminické a stimulační léčebné prostředky pro ochranu zdraví zvířat.
(730) **BIOVETA, a.s.**, Komenského 212, Ivanovice na Hané, Česká republika
(740) Ing. Soukup Petr, Patentová kancelář, Švédská 3, Olomouc

(210) **O 140860**
(220) 12.03.99
(320) 12.03.99
(511) 5
(540) **EUROFEL**
(510) (5) veterinární imunologické přípravky, krevní deriváty a biologické laboratorní přípravky, zejména séra, očkovací látky, vakcíny, bakteriny a alergeny, veterinární hromadně vyráběné léčivé přípravky, zejména sílící a dietetické, authelminické a stimulační léčebné prostředky pro ochranu zdraví zvířat.
(730) **BIOVETA, a.s.**, Komenského 212, Ivanovice na Hané, Česká republika
(740) Ing. Soukup Petr, Patentová kancelář, Švédská 3, Olomouc

---

(210) **O 140887**
(220) 12.03.99
(320) 12.03.99
(511) 35
(540)

(510) (35) pomoc při sjednávání a zprostředkování obchodní činnosti a informací zejména provozováním komoditní burzy na internetu.
(590) Barevná
(730) **ICB.CZ s.r.o.**, Sezemínská 2029, Praha 5, Česká republika

---

(210) **O 140888**
(220) 12.03.99
(320) 12.03.99
(511) 16, 19, 35, 37, 42
(540) **VODOTECHNA**
(510) (16) papír, výrobky z papíru, periodické a neperiodické publikace, knihy, časopisy, brožůry, fotografie, informační produkty a reklamní materiály na papírových nosičích, data a databáze na papírových nosičích; (19) stavební materiály a polotovary, konstrukce a dílce, kameninové a cementové zboží, beton a maltovina, umělý kámen, pojiva pro stavební účely; (35) zprostředkovatelská činnost v oblasti obchodu a služeb, zejména v oblasti stavebního materiálu, stavebních dodávek; (37) stavební práce v oborech pozemního, vodního a inženýrského stavitelství, hydrotechnické stavby, dopravně inženýrské a speciální inženýrské stavby, výroba stavebních hmot a polotovarů, geodetické práce ve výstavbě, provádění staveb včetně jejich změn, udržovacích prací na nich a jejich odstraňování; (42) projektová činnost ve výstavbě, technicko-inženýrská činnost ve stavebnictví.
(730) **NAVATYP a.s.**, Revoluční 25/67, Praha 1, Česká republika
(740) Ing. Vandělíková Jana, Bohemia Patent, Petrská 12, Praha 1

---

(210) **O 140922**
(220) 15.03.99
(320) 15.03.99
(511) 9, 16, 25, 28, 32, 33, 34, 35, 38, 41, 42
(540) **HOGOFOGO**
(510) (9) data, databáze a jiné informační produkty na magnetických nosičích a v elektronických, datových, informačních a telekomunikačních sítích všeho druhu, související software a hardware, nosiče dat všeho druhu, elektronické sítě, multimediální aplikace, 3D animace, multimediální informační katalogy, elektronické časopisy, elektronická periodika a knihy v elektronické podobě, elektronický portál, software pro počítače, nahraný software na CD a DVD discích a magnetických médiích, analogové a digitální karty, magnetické, optické a čipové karty, elektronické diáře a záznamníky, elektronické kalendáře ap., reklamní přístroje na střídavé obrazy, světelná reklama a reklamní světelné přístroje, brýle všeho druhu včetně pouzder a obalů na brýle, brýlové obroučky, stínítka a štítky; (16) papír, výrobky z papíru, periodické a neperiodické publikace, knihy, časopisy, brožury, fotografie, informační produkty a reklamní materiály na papírových nosičích, data a databáze na papírových nosičích, tištěné manuály, kalendáře, plánovací záznamníky, vstupenky, klubové a prezentační karty, samolepky, obtisky, pexesa, puzzle, papírové hračky, tužky, umělohmotné tašky, hlavolamy, papírové obaly, hologramy, formuláře; (25) oděvy, prádlo, sportovní oblečení, trička, obuv a sportovní obuv, ponožky a punčochy, kloboučnické výrobky, čepice, kšiltovky, stínítka a štítky, šály, oděvní doplňky, nášivky na oděvy, zažehlovací obtisky, opasky, manžety, kravaty a šátky; (28) hry, hračky, sportovní výrobky a potřeby pro sport a gymnastiku spadající do třídy 28; (32) minerální vody, šumivé a jiné nealkoholické nápoje všeho druhu, sirupy a jiné přípravky k přípravě nápojů, ovocné a zeleninové šťávy a nápoje, míchané nealkoholické nápoje, piva všeho druhu; (33) vína, lihoviny, likéry, míchané nápoje na bázi alkoholu; (34) tabák, tabákové výrobky, zápalky, zapalovače, potřeby pro kuřáky; (35) poradenské a konzultační služby, reklamní služby a marketing, reklama na Internetu, zajištění a realizace reklamních kampaní, reklamní banery, poskytování informací a jiných informačních produktů všeho druhu, multimediálních informací, komerční využití Internetu v oblastech komerčních internetovských médií a vyhledávacích služeb, on-line inzerce, marketing a obchod, služba Free e-mail, poradenství a poskytování informací o finančním trhu, zejména z oblasti ekonomiky, bankovnictví, pojišťovnictví a ostatních finančních služeb, komerční využití Internetu; (38) služby zabezpečující audiovizuální komunikaci prostřednictvím informačních a telekomunikačních sítí, kupř. počítačové sítě Internet, satelitu apod., rozšiřování, zveřejňování a přenos informací prostřednictvím informačních a telekomunikačních prostředků a sítí, satelitů ap., šíření elektronických časopisů, elektronických periodik a knih v elektronické podobě prostřednictvím počítačové sítě, pomocí satelitů, provozování Internetových stránek; (41) vzdělávací, výchovná a zábavní činnost, pořádání společenských a odborných setkání a konferencí, konferencí na Internetu, tlumočnické a překladatelské služby; (42) tvorba a poskytování software, programování internetových databázových systémů a internetových aplikací, programování multimediálních aplikací, vytváření a modelování 3D animací, interaktivní a grafické programy, tvorba multimediálních dokumentů, prezentací, aplikací, katalogů apod., konstrukce WWW prezentací a řešení WWW serverů, počítačové animace a vizualizace, programové projekty, tvorba informačních databází, elektronických časopisů, periodik, knih, Internet café, provozování Internetových stránek.
(730) **Ing. Kožený Václav, CSc.**, K Horoměřicům 37, Praha 6, Česká republika

(740) Ing. Vandělíková Jana, Bohemia Patent, Petrská 12, Praha 1

---

(210) **O 140923**
(220) 15.03.99
(320) 15.03.99
(511) 3
(540)

(510) (3) avivážní prostředky na máchání prádla a jiné látky pro použití v prádelnách, prostředky pro údržbu prádla.
(590) Barevná
(730) **BENCKISER, spol. s r.o.**, Voršilská 8, Praha 1, Česká republika
(740) Zugar Robert, Květnového vítězství 775, Praha 4

---

(210) **O 140989**
(220) 17.03.99
(320) 17.03.99
(511) 5, 29, 30
(540) **TOBOGAN**
(510) (5) výrobky dietetické pro léčebné účely, potraviny pro děti k léčebným účelům, potraviny pro batolata a nemocné, potravinové přípravky a doplňky všeho druhu k léčebným účelům, jako posilující poživatiny, vitamínové přípravky, poživatiny pro doplnění redukčních diet nebo přípravků pro hubnutí, přípravky obsahující biochemické katalyzátory, zejména pro fyzicky aktivní osoby, rekonvalescenty a nemocné, desinfekční prostředky; (29) potravinářské konzervy, omáčky na salát, polévky, polévky v sáčku, mléčné přípravky, hotová jídla konzervovaná, zmrazené maso, ovoce a zelenina konzervovaná, sušená, zmrazená a zavařená, želé, džemy, kompoty, vejce, mléko a mléčné výrobky, mražené smetanové krémy i s rostlinným tukem, jogurtové, s přídavkem ovoce, ovocné krémy mražené samostatně, ovocné dřeně; (30) oplatky, cukrovinky, včetně gumových a esencí pro cukrovinky, cukrářské výrobky všeho druhu, zmrazená hotová jídla a polotovary, spadající do této třídy, káva, čaj, kakao, cukr, rýže, kávové náhražky, med, led pro osvěžení, zmrzliny, obilné vločky.
(730) **Mrazírny Oceán, a.s.**, Palhanecká 15, Opava - Jaktař, Česká republika
(740) Müller Václav, patentový zástupce, Filipova 2016, Praha 4

---

(210) **O 140995**
(220) 17.03.99
(320) 17.03.99
(511) 35
(540) **FIRMINZERT**
(510) (35) propagační činnost, reklama.
(730) **FIRMINZERT s.r.o.**, 2. polské armády 369/9, Rumburk, Česká republika

(740) JUDr. Holub Antonín, advokát, 17.listopadu 848, Šluknov

---

(210) **O 141030**
(220) 18.03.99
(320) 18.03.99
(511) 1, 2, 4, 5, 9, 13, 17, 27, 35, 39, 41, 42
(540)

(510) (1) chemické výrobky pro průmyslové účely; (2) barvy, laky, fermeže pro průmyslové použití, barviva, neantikorozivní a impregnační nátěry, mořidla; (4) průmyslové oleje a tuky, mazadla, oleje a pohonné látky; (5) výrobky farmaceutické, desinfekční prostředky, prostředky k hubení rostlinných a živočišných škůdců; (9) vybavení software a databází; (13) výbušniny; (17) polotovary z plastických hmot, fólie, desky; (27) linoleum; (35) zprostředkování v oblasti obchodu, reklamní a propagační činnost, činnost organizačních a ekonomických poradců, provádění personální agendy, provádění mzdové agendy, automatické zpracování dat, poskytování účetnických služeb, vedení a kontrola účtů a služeb s tím souvisejících; (39) zprostředkovatelská činnost v oblasti dopravy; (41) provádění a zajišťování vzdělávacích akcí; (42) tvorba software a databází.
(730) **ALIACHEM a.s.**, Kodaňská 46, Praha 10, Česká republika

---

(210) **O 141031**
(220) 18.03.99
(320) 18.03.99
(511) 1, 2, 4, 5, 9, 13, 17, 27, 35, 39, 41, 42
(540) **ALIACHEM**
(510) (1) chemické výrobky pro průmyslové účely; (2) barvy, laky, fermeže pro průmyslové použití, barviva, neantikorozivní a impregnační nátěry, mořidla; (4) průmyslové oleje a tuky, mazadla, oleje a pohonné látky; (5) výrobky farmaceutické, desinfekční prostředky, prostředky k hubení rostlinných a živočišných škůdců; (9) vybavení software a databází; (13) výbušniny; (17) polotovary z plastických hmot, fólie, desky; (27) linoleum; (35) zprostředkování v oblasti obchodu, reklamní a propagační činnost, činnost organizačních a ekonomických poradců, provádění personální agendy, provádění mzdové agendy, automatické zpracování dat, poskytování účetnických služeb, vedení a kontrola účtů a služeb s tím souvisejících; (39) zprostředkovatelská činnost v oblasti dopravy; (41) provádění a zajišťování vzdělávacích akcí; (42) tvorba software a databází.
(730) **ALIACHEM a.s.**, Kodaňská 46, Praha 10, Česká republika

---

(210) **O 141033**
(220) 18.03.99
(320) 18.03.99
(511) 35, 37, 42
(540) **INTECON**
(510) (35) propagační činnost, reklama, obchodní administrativa; (37) provádění staveb; (42) projektová činnost v investiční výstavbě, inženýrská činnost v investiční výstavbě, poradenská činnost v oblasti průmyslových staveb.

(730) **INTECON spol. s r.o.**, Velká hradební 1025/19, Ústí nad Labem, Česká republika

---

(210) **O 141042**
(220) 19.03.99
(320) 19.03.99
(511) 3
(540)

(510) (3) atokosmetika.
(590) Barevná
(730) **Juhász Ladislav**, Jezdecká 25, Prostějov, Česká republika

---

(210) **O 141189**
(220) 22.03.99
(320) 22.03.99
(511) 16, 41
(540)

(510) (16) tiskoviny, časopisy, periodika a knihy, obalové materiály z plastických hmot, tiskařské štočky, papír a výrobky z papíru; (41) výchovná a zábavná činnost, nakladatelství a vydavatelství.
(590) Barevná
(730) **BURDA Praha, spol. s r.o.**, Uruguayská 17, Praha 2, Česká republika
(740) Ing. Král Jiří, patentový zástupce, Štěpánská 45, Praha 1

---

(210) **O 141190**
(220) 22.03.99
(320) 22.03.99
(511) 34
(540)

UNMISTAKABLE

(510) (34) cigarety, tabák a tabákové výrobky.
(730) **DUNHILL TOBACCO OF LONDON LIMITED**, 1A St. James's Street, London, Velká Británie
(740) JUDr. Pavel Zelený, advokát, Společná advokátní kancelář Všetečka, Zelený, Švorčík, Kalenský a partneři, Hálkova 2, Praha 2

---

(210) **O 141221**
(220) 24.03.99
(320) 24.03.99
(511) 30, 32

(540)

(510) (30) nápojové směsi a prášky; (32) nealkoholické nápoje sycené i nesycené, včetně nápojů minerálních, šumivých a energetických, sirupy a jiné přípravky pro přípravu nápojů, včetně nápojů diabetických a dietetických, ovocné šťávy a nápoje z ovocných šťáv, stolní a minerální vody, nízkoalkoholické míchané nápoje.
(590) Barevná
(730) **Imperial Fein Spirit Hranice spol.s r.o.**, Jurikova 8, Hranice, Česká republika
(740) Ing. Soukup Petr, Patentová kancelář, Švédská 3, Olomouc

---

(210) **O 141222**
(220) 24.03.99
(320) 24.03.99
(511) 32, 33
(540)

(510) (32) nealkoholické nápoje sycené i nesycené (s výjimkou minerálních vod), nápoje šumivé a energetické, sirupy a jiné přípravky pro přípravu nápojů, ovocné šťávy a nápoje z ovocných šťáv; (33) nízkoalkoholické míchané nápoje.
(590) Barevná
(730) **Imperial Fein Spirit Hranice spol.s r.o.**, Jurikova 8, Hranice, Česká republika
(740) Ing. Soukup Petr, Patentová kancelář, Švédská 3, Olomouc

---

(210) **O 141223**
(220) 24.03.99
(320) 24.03.99
(511) 32, 33

(540)

(510) (32) nealkoholické nápoje sycené i nesycené (s výjimkou minerálních vod), nápoje šumivé a energetické, sirupy a jiné přípravky pro přípravu nápojů, ovocné šťávy a nápoje z ovocných šťáv; (33) nízkoalkoholické míchané nápoje.
(590) Barevná
(730) **Imperial Fein Spirit Hranice spol.s r.o.**, Jurikova 8, Hranice, Česká republika
(740) Ing. Soukup Petr, Patentová kancelář, Švédská 3, Olomouc

---

(210) **O 141249**
(220) 25.03.99
(320) 25.03.99
(511) 6, 19, 35, 36, 37, 39, 42
(540)

MORAMIS HOLDING A.S.

(510) (6) hutní výrobky - plechy pozinkované, plechy za studena válcované, plechy za tepla válcované-tenké, plechy za tepla válcované-tlusté, profily; (19) stavební materiály, nezařazené v jiných třídách, dřevo - prkna, fošny, kleštiny, hranoly, latě; (35) účetnictví a ekonomika; (36) finanční služby, činnost realitní kanceláře, pronájem nemovitého majetku včetně služeb; (37) pronájem movitého majetku včetně služeb (stavební stroje a mechanizmy), provádění staveb, jejich změn a odstraňování, zprostředkovatelská činnost (stavební práce), investorská činnost; (39) pronájem movitého majetku včetně služeb (dopravní prostředky), zprostředkovatelská činnost (dodávka strojních technologií); (42) projektová činnost ve výstavbě, inženýrská činnost.
(590) Barevná
(730) **Moramis-holding, a.s.**, Kukučínova 10, Ostrava-Hulváky, Česká republika

---

(210) **O 141251**
(220) 25.03.99
(320) 25.03.99
(511) 35, 37, 41, 42
(540)

BRNĚNSKÝ SOPTÍK, spol. s r.o.

(510) (35) činnost organizačního a ekonomického poradce v oboru bezbečnosti a ochrany zdraví při práci; (37) opravy a plnění hasicích přístrojů; (41) organizování školící činnosti (kurzů, seminářů, přednášek); (42) kontrola hasicích přístrojů, kontrola požárních hydrantů, technicko-organizační činnost v oblasti požární ochrany.
(590) Barevná
(730) **BRNĚNSKÝ SOPTÍK, spol.s r.o.**, Kuršova 22, Brno, Česká republika

---

(210) **O 141267**
(220) 25.03.99
(320) 25.03.99
(511) 36, 39, 42
(540)

EUROPEAN UNION OF HOTELS AND PENSIONS
EUHP

(510) (36) služby realitní kanceláře; (39) služby cestovní kanceláře; (42) rezervační systémy, zprostředkovatelská činnost v oblasti ubytovacích služeb.
(590) Barevná
(730) **XXI CENTURY HOTEL NETWORK (CYPRUS) LTD.**, 2-4- Arch.Makarios III.Avenue, Capital Center, Nikosia, Kypr
(740) Šafář Pavel, advokát, nám. Bří. Synků 12, Praha 4

---

(210) **O 141272**
(220) 25.03.99
(320) 25.03.99
(511) 3, 9, 25, 35, 39, 41
(540) **EROTIC CITY**
(510) (3) kosmetika; (9) videokazety, erotické pomůcky elektricky vybavené, zejména masážní vibrační strojky, elektrické nafukovací panny, elektrické vakuové pumpy, vibrátory; (25) prádlo, oděvy, klobouky; (35) pomoc při obchodních činnostech, zprostředkování obchodní činnosti; (39) zásilková služba; (41) videopůjčovna.
(730) **CITY REALEX s.r.o.**, Tenisova 954/16, Praha 10, Česká republika
(740) Ing. Vlasta Sedláčková, Patentová, známková, grafická kancelář, Ke Kateřinkám 1393, Praha 4

---

(210) **O 141279**
(220) 25.03.99
(320) 13.10.98
(511) 5
(540) **QSTED**
(510) (5) farmaceutické a veterinární přípravky a substance, vše zahrnuto do tř. 5.
(730) **Pfizer Products Inc. a Connecticut Corporation**, Eastern Point Road, Groton, Spojené státy americké, Connecticut
(740) JUDr.Ing. Milan Hořejš, Národní 32, Praha 1

---

(210) **O 141280**
(220) 25.03.99
(320) 13.10.98
(511) 5
(540) **QTRA**
(510) (5) farmaceutické přípravky a substance pro léčbu urinární

inkotinence.
(730) **Pfizer Products Inc. a Connecticut Corporation**, Eastern Point Road, Groton, Spojené státy americké, Connecticut
(740) JUDr.Ing. Milan Hořejš, Národní 32, Praha 1

---

(210) **O 141304**
(220) 15.04.99
(320) 15.04.99
(511) 29
(540) **MODRÁ NOVA**
(510) (29) mléko, mléčné výrobky jako sýry, tavené sýry, přírodní sýry, máslo, jogurty.
(730) **PROM spol.s r.o.**, Poděbradova 443, Roztoky u Prahy, Česká republika
(740) JUDr. Jeníček Jiří, Vrchlického 726, Třemošná

---

(210) **O 141320**
(220) 26.03.99
(320) 26.03.99
(511) 11, 35, 37, 42
(540)

(510) (11) osvětlovací a topná zařízení, sluneční kolektory, zařízení na výrobu páry, zařízení pro vaření, chlazení a větrání včetně klimatizace, zařízení pro úpravu vzduchu, sanitární technika; (35) zprostředkovatelská činnost v oblasti obchodu a služeb; (37) montáž, servis a údržba slunečních kolektorů, elektroinstalatérství, zámečnictví; (42) poradenství v oblasti využití alternativních zdrojů energie, projektování slunečních kolektorů.
(590) Barevná
(730) **Ace solar s.r.o.**, Na Krčské stráni 13/678, Praha 4, Česká republika

---

(210) **O 141322**
(220) 26.03.99
(320) 26.03.99
(511) 1, 9, 12
(540)

(510) (1) nemrznoucí chladící kapaliny, brzdové kapaliny; (9) olověné akumulátory; (12) automobily osobní a nákladní.
(730) **Rindt, a.s.**, Vodárenská 751/II, Třeboň, Česká republika

---

(210) **O 141323**
(220) 26.03.99
(320) 26.03.99
(511) 35, 41
(540)

(510) (35) propagační činnost, poradenství v oblasti reklamy; (41) školení, zábava, kulturní a sportovní aktivity, poradenská činnost v oblasti tvorby TV a videopořadů, scénáristiky.
(730) **Pospíšilová Lenka**, Kroftova 35, Brno, Česká republika

---

(210) **O 141368**
(220) 30.03.99
(320) 30.03.99
(511) 16, 25
(540)

(510) (16) obaly papírové a plastové; (25) oděvy dětské a pro dospělé všeho druhu.
(730) **Ing.Eva Svobodová**, U Krupské silnice, Bělá pod Bezdězem, Česká republika
(740) Jíra Vladimír, patentový zástupce, Kovanecká 2112/18, Praha 9

---

(210) **O 141434**
(220) 31.03.99
(320) 31.03.99
(511) 9
(540)

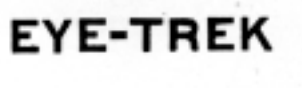

(510) (9) čelní zobrazovací jednotky, řídící jednotky, televizní voliče kanálů, adaptéry střídavého proudu, spojovací kabely a pouzdra na shora uvedené zobží.
(730) **OLYMPUS OPTICAL COMPANY LIMITED**, 43-2, 2-chome, Hatagaya, Shibuya-ku, Tokyo, Japonsko
(740) JUDr.Ing. Milan Hořejš, Národní 32, Praha 1

---

(210) **O 141435**
(220) 31.03.99
(320) 31.03.99
(511) 31
(540)

(510) (31) krmivo pro psy a kočky, krmiva pro zvířata.

(590) Barevná
(730) **JESENIČAN, s.r.o.**, Velká Jesenice, Česká republika
(740) Ing. Král Jiří, patentový zástupce, Štěpánská 45, Praha 1

---

(210) **O 141436**
(220) 31.03.99
(320) 31.03.99
(511) 30
(540)

(510) (30) pekárenské a cukrářské výrobky, jemné pečivo, koláče, cukrovinky, chléb, housky, rohlíky, šátečky, pirohy, sušenky, oplatky, zákusky, perníky, medovníky.
(590) Barevná
(730) **DELTA PEKÁRNY, a.s.**, Bohunická 24, Brno, Česká republika
(740) Ing. Král Jiří, patentový zástupce, Štěpánská 45, Praha 1

---

(210) **O 141438**
(220) 31.03.99
(320) 31.03.99
(511) 18, 25, 28
(540)

ellipse

(510) (18) kůže, imitace kůže, výrobky z těchto materiálů, které nejsou zahrnuty do jiných tříd, kufry a zavazadla, deštníky, slunečníky a hole, cestovní potřeby; (25) oděvy, obuv, kloboučnické zboží; (28) potřeby pro gymnastiku a sport.
(730) **Neumann Petr**, Jiráskova 1815, Vsetín, Česká republika

---

(210) **O 141476**
(220) 01.04.99
(320) 08.10.98
(511) 18
(540)

AMERICAN TOURISTER.

(510) (18) zavazadla všeho druhu.
(730) **Samsonite Corporation**, 11200 East Forty-Fifth Avenue, Denver, Spojené státy americké, Colorado
(740) Dr. Všetečka Miloš, advokát, Hálkova 2, Praha 2

---

(210) **O 141478**
(220) 01.04.99
(320) 01.04.99
(511) 11, 21
(540)

WADIMPLAST

(510) (11) sanitární toaletní přístroje a zařízení, umyvadla, skříňky s umyvadlem, umyvadla s přívodem vody, umyvadla na ruce, koupelnové vany, vany na sedací koupele, bidety, sprchy, sprchovací kouty, sedátka klosetní, sedátka WC, sprchová sedátka, koupelnová sedátka, vodovodní kohoutky a jejich příslušenství, zařízení a vybavení koupelen, WC; (21) náčiní a nádobky pro domácnost nebo kuchyň z plastických hmot, zejména sušáky na prádlo, koše na použití v domácnosti, sedátka, nádoby na použití v domácnosti nebo v kuchyni, vany na praní, mýdelníčky, držáky mýdla, háčky a misky na mýdlo, toaletní náčiní, držáky ručníku a další doplňky ve třídě 21.
(730) **VENTA spol.s r.o.**, Sokolská 241, Červený Kostelec, Česká republika
(740) Ing. Holas Antonín, A.Holas & partner PATENTOVÁ A ZNÁMKOVÁ KANCELÁŘ, Křížová 4, Brno

---

(210) **O 141490**
(220) 02.04.99
(320) 02.04.99
(511) 35
(540)

KREATIVA s.r.o.
REKLAMNÍ SPOLEČNOST

(510) (35) reklamní činnost.
(730) **KREATIVA s.r.o.**, Gagarinova 50, Znojmo, Česká republika

---

(210) **O 141502**
(220) 02.04.99
(320) 02.04.99
(511) 16, 35, 41
(540)

energie EUROreg

(510) (16) tiskoviny; (35) veletrhy k reklamním účelům; (41) symposium, conference.
(730) **PANORAMA group a.s.**, Táboritská 23, Praha 3, Česká republika

---

(210) **O 141522**
(220) 06.04.99
(320) 06.04.99
(511) 35, 38, 41
(540)

SAMUEL

(510) (35) inzerce na Internetu, informační centrum na Internetu; (38) zajišťování služeb Internetu, komunikace prostřednictvím Internetu; (41) poskytování zábavy prostřednictvím Internetu.
(730) **NEOKORTEX s.r.o.**, Na rovnosti 2245/3, Praha 3, Česká republika

---

(210) **O 141523**
(220) 06.04.99
(320) 06.04.99
(511) 6, 11, 17, 19, 27, 35, 36, 37, 39, 40, 41, 42
(540)

(510) (6) kovové stavební materiály, kovové stavební materiály přenosné, kovové materiály pro železnice, kovové kabely a dráty neelektrické, kovové potřeby zámečnické a klempířské, kovové trubky; (11) přístroje pro osvětlení, topení, výrobu páry, pro vaření, přístroje chladicí, pro sušení, ventilaci (klimatizaci i úprava vzduchu), rozvod vody a sanitární zařízení; (17) materiály těsnící, ucpávací (ucpávkové) a izolační (tepelné, elektrické nebo zvukové), ohebné trubky nekovové (hadice); (19) stavební materiály nekovové, neohebné trubky nekovové pro stavebnictví, asfalt, přenosné konstrukce nekovové; (27) koberce, rohožky, rohože, linoleum a jiné obklady podlah, tapety na stěny nikoliv textilní; (35) obchodní administrativa, kancelářské práce; (36) zprostředkování nemovitostí, pronájem nemovitostí; (37) stavebnictví, zřizování staveb, jejich opravy a udržovací práce, odstraňování staveb, instalační služby pro stavebnictví; (39) zprostředkování dopravy, automobilová doprava, nákladní i osobní, skladování zboží; (40) zpracování a úprava stavebních materiálů kovových i nekovových; (41) zábava, sportovní a kulturní aktivity; (42) hostinská činnost, restaurace, stravování, dočasné ubytování, projektování a projektové studie pro stavebnictví, inženýrské práce.
(730) **Průmyslové stavby Brno, a.s.**, Rašínova 2, Brno, Česká republika
(740) Martin Kořistka , patentový zástupce, Karpatská 3, Brno

---

(210) **O 141637**
(220) 07.04.99
(320) 07.04.99
(511) 14, 34
(540)

(510) (14) výrobky pro kuřáky v rozsahu třídy 14, zejména popelníky, zapalovače, cigaretové špičky, ořezávače doutníků, cigaret a cigarillos, náčiní k balení cigaret, pouzdra na cigarety, doutníky a cigarillos, veškeré toto zboží ze vzácných kovů a jejich slitin nebo jimi pokovované; (34) zboží pro kuřáky v rozsahu třídy 34, zejména popelníky, zapalovače, cigaretový papír, cigaretové dutinky, cigaretové špičky, ořezávače doutníků, cigaret a cigarillos, náčiní k balení cigaret, pouzdra na cigarety, doutníky a cigarillos.
(590) Barevná
(730) **Reemtsma Cigarettenfabriken GmbH**, Parkstrasse 51, Hamburg, Německo
(740) JUDr. Karel Čermák, advokát, Národní třída 32, Praha 1

---

(210) **O 141641**
(220) 07.04.99
(320) 07.04.99
(511) 3, 5
(540) **OXY**
(510) (3) toaletní přípravky bez léčivých účinků, pleťové krémy, pleťové lotiony; (5) farmaceutické a léčivé přípravky a substance pro lidské použití.
(730) **Beecham Group p.l.c.**, Four New Horizons Court, Harlequin Avenue, Brentford, Middlesex TW8 9EP, Velká Británie
(740) JUDr. Korejzová Zdeňka, KOREJZOVÁ & SPOL. Advokátní a patentová kancelář, Spálená 29, Praha 1

---

(210) **O 141642**
(220) 07.04.99
(320) 07.04.99
(511) 3
(540) **TIMEWISE**
(510) (3) přípravky pro bělení a jiné prací prostředky, přípravky pro čištění, leštění, odmašťování a broušení, mýdla, parfumerie, vonné oleje, přípravky pro péči o pleť, ostatní kosmetika, vlasové vody (lotions), přípravky na čištění zubů.
(730) **Mary Kay Inc.**, 16251 Dallas Parkway, Dallas, Spojené státy americké, Texas
(740) Mgr. Petra de Brantes, KOREJZOVÁ & SPOL. Advokátní a patentová kancelář, Spálená 29, Praha 1

---

(210) **O 141645**
(220) 07.04.99
(320) 07.04.99
(511) 12

(540)

(510) (12) pozemní vozidla a motory pro ně, komponenty a příslušenství pro všechno výše uvedené zboží, motorová vozidla, automobily, tvarované kryty pro volanty, pro automobilová sedadla a pro pozemní vozidla, tvarované nebo přizpůsobené rohože a potahy na podlahy pro motorová pozemní vozidla, pumpičky pro nafukování pneumatik vozidel, kryty proti slunci, střešní zahrádky, nosiče zavazadel a sítě, nosiče jízdních kol, nosiče pro malé plachentice, nosiče lyží a sněhové řetězy, vše pro pozemní vozidla, jízdní kola, jejich součásti, vybavení a příslušenství.
(730) **Viacom International Inc.**, 1515 Broadway, New York, Spojené státy americké, New York
(740) JUDr. Otakar Švorčík, Společná advokátní kancelář Všetečka Zelený Švorčík Kalenský, Hálkova 2, Praha 2

---

(210) **O 141653**
(220) 08.04.99
(320) 08.04.99
(511) 41
(540)

(510) (41) výchovná a zábavní činnost, organizování a řízení jezdeckého sportu v ČR ve všech jeho uznávaných disciplinách (skoky, drezura, všestrannost, spřežení, voltiž, vytrvalostní jízdy, hipporehabilitace), vydávání pravidel, soutěžních a registračních řádů a dalších celostátně platných předpisů pro jezdecký sport, příprava a zabezpečení reprezentace ČR, organizace a řízení mistrovských soutěží a mezinárodních závodů, zabezpečení částečného krytí nákladů na výkonnostní a vrcholový sport, péče o rekreační a výkonnostní sport a talentovanou mládež.
(590) Barevná
(730) **ČESKÁ JEZDECKÁ FEDERACE**, Mezi stadiony, p.s.40, Praha 6, Česká republika

---

(210) **O 141679**
(220) 08.04.99
(320) 08.04.99
(511) 16, 41
(540)

(510) (16) tiskoviny k reklamním účelům; (41) konference, kongresy, vydavatelství.
(730) **PANORAMA group a.s.**, Táboritská 23, Praha 3, Česká republika

---

(210) **O 141712**
(220) 08.04.99
(320) 08.04.99
(511) 16, 41
(540) **Tomorrow**
(510) (16) časopisy; (41) vydavatelská činnost.
(730) **Vogel Publishing, s.r.o.**, Václavské náměstí 56, Praha 1, Česká republika

---

(210) **O 141730**
(220) 09.04.99
(320) 09.04.99
(511) 10, 20, 28
(540)

(510) (10) přístroje pro tělesné cvičení lékařské a chirurgické, masážní přístroje a jejich kombinace, mechanoterapeutické pomůcky jako rotopedy a stepery; (20) stoly a židle pro různé účely, zejména masáže; (28) sportovní potřeby všeho druhu, tělocvičné a sportovní nářadí a náčiní, přístroje pro tělesnou kulturu a léčebnou gymnastiku, nářadí pro zimní sporty a sportovní hry, rybářské potřeby, zboží plážové a koupací, hry, hračky.
(730) **Kruk Michael**, Pod Labuťkou 785/19, Praha 8, Česká republika

---

(210) **O 141735**
(220) 09.04.99
(320) 09.04.99
(511) 32, 33, 41
(540) **CHATEAU CHABELAIS**
(510) (32) nealkoholické nápoje všeho druhu, pivo; (33) vína všeho druhu, lihoviny, likéry; (41) výchovná a zábavní činnost, produkční a agenturní činnost v oblasti kultury.
(730) **WTM s.r.o.**, U dubu 53, Praha 4, Česká republika

---

(210) **O 141736**
(220) 09.04.99
(320) 09.04.99
(511) 32, 33, 41
(540) **CHABLIS**
(510) (32) nealkoholické nápoje všeho druhu, pivo; (33) vína všeho druhu, lihoviny, likéry; (41) výchovná a zábavní činnost, produkční a agenturní činnost v oblasti kultury.
(730) **WTM s.r.o.**, U dubu 53, Praha 4, Česká republika

(210) **O 141739**
(220) 09.04.99
(320) 09.04.99
(511) 32, 33, 41
(540) **CROWN JEWEL**
(510) (32) nealkoholické nápoje všeho druhu, pivo; (33) vína všeho druhu, lihoviny, likéry; (41) výchovná a zábavní činnost, produkční a agenturní činnost v oblasti kultury.
(730) **WTM s.r.o.**, U dubu 53, Praha 4, Česká republika

---

(210) **O 141741**
(220) 09.04.99
(320) 09.04.99
(511) 32, 33, 41
(540) **JOSEPHINE**
(510) (32) nealkoholické nápoje všeho druhu, pivo; (33) vína všeho druhu, lihoviny, likéry; (41) výchovná a zábavní činnost, produkční a agenturní činnost v olasti kultury.
(730) **WTM s.r.o.**, U dubu 53, Praha 4, Česká republika

---

(210) **O 141743**
(220) 09.04.99
(320) 09.04.99
(511) 32, 33, 41
(540) **KEO**
(510) (32) nealkoholické nápoje všeho druhu, pivo; (33) vína všeho druhu, lihoviny, likéry; (41) výchovná a zábavní činnost, produkční a agenturní činnost v olasti kultury.
(730) **WTM s.r.o.**, U dubu 53, Praha 4, Česká republika

---

(210) **O 141766**
(220) 09.04.99
(320) 09.04.99
(511) 9, 35, 42
(540)

(510) (9) přístroje pro zpracování informací, počítače včetně součástí, software, scannery, informační technologie a systémy, servery, modemy, monitory, tiskárny, veškeré elektronické nosiče informací, přístroje spojové a telekomunikační techniky, přístroje pro záznam, převod a reprodukci zvuku nebo obrazu a jejich součásti, přístroje pro měření, kontrolu, signalizaci, součástky k elektrickým a elektronickým zařízením, kabely, optické kabely nebo jiné vodiče, spotřební elektronika, vědecké aparáty a přístroje, fotopřístroje, filmové přístroje, satelitní a radiové přístroje, systémy pro komplexní zprávu dokumentů (vše spadající do tř. 9); (35) hromadné zpracování dat, scannování dokumentů; (42) poskytování software, jeho výzkum a vývoj, zhotovování počítačových programů, informačních systémů a technologií na zakázku, poradenství v oblasti informatiky, výpočetní techniky.
(730) **ROCC COMPUTERS spol.s r.o.**, Weilova 2, Praha 10 - Hostivař, Česká republika

---

(210) **O 141772**
(220) 09.04.99
(320) 09.04.99
(511) 35
(540) **NOVÉ ROCHLOVY STAVEBNÍ TABULKY**
(510) (35) kompilace a systémové třídění technických parametrů a ostatních dat pro průmysl a stavebnictví.
(730) **Ing. Zdeněk Forster-"INCON-F"**, Boleslavova 12, Praha 4, Česká republika

---

(210) **O 141811**
(220) 12.04.99
(320) 12.04.99
(511) 7, 9, 11, 12, 17, 35
(540)

(510) (7) části motorů (všeho druhu); (9) přístroje pro měření, regulaci, signalizaci a kontrolu, autorádia, akumulátory a další elektrosoučásti pro silniční vozidla, otáčkoměry a pod.; (11) osvětlení (reflektory, směrová světla, další osvětlovací zařízení, vč.signalizačních a proti oslnění), chladničky, topení a klimatizační zařízení vč.filtrů - pro automobily a další silniční dopravní prostředky; (12) pozemní dopravní prostředky silniční, motory, spojky, převodová zařízení, nápravy, karoserie, podvozky, kola, pneumatiky a další zařízení - díly, části a doplňky; (17) hadice pro chladící systémy a spojovací, gumová těsnění, zátky, záklopky a další, umělohmotné součásti; (35) služby v oblasti obchodu a obchodní poradenství.
(730) **E.M.T. spol.s r.o. EUROPE MOTORS TRADING**, Jeremiášova 870, Praha 5, Česká republika

---

(210) **O 141831**
(220) 13.04.99
(320) 13.04.99
(511) 1, 2, 5, 17, 19
(540)

(510) (1) chemické výrobky pro průmysl, zejména pro stavebnictví, pojidla, lepidla a jiné tekuté přípravky, mořidla na kůže a usně, mořidla jirchářská a ostaní včetně umělých mořidel pro koželužny, impregnační prostředky pro kůže, textilie a usně, impregnační prostředky na cement, protipožární impregnace; (2) nátěrové hmoty, především dekorační a ochranné nátěrové hmoty pro úpravu interiérů i exteriérů ve stavebnictví, nátěry na cement, nátěry na ochranu krytiny, nátěry na dřevo, dehtovou lepenku, na lodní kýly a lodní spodky, nátěry baktericidní, nátěry pro předměty pod vodou, nátěry

ochranné proti korozi včetně nátěrů strojů, barvy, laky, ředidla pro nátěrové hmoty, pro barvy a laky, mořidla na dřevo nebo kůži; (5) desinfekční přípravky, zejména pro stavebnictví; (17) nátěry izolační; (19) nátěry polymerní jiné než barvy, nátěry ohnivzdorné na cement.
(590) Barevná
(730) **ANTIREZIN s.r.o.**, Lípa, P.O.BOX 13, Zlín, Česká republika
(740) Ing. Kreizlová Dana, SPUR, a.s., tř. T.Bati 299, Zlín

---

(210) **O 141840**
(220) 13.04.99
(320) 13.04.99
(511) 20, 21, 31
(540) **HAF FÍK**
(510) (20) boudy, košíky na zvířata, matrace pro zvířata; (21) náčiní a nádoby pro krmení zvířat, klece pro zvířata; (31) krmiva pro zvířata všeho druhu včetně žvýkaček pro psy, kostí, pochoutek a odměn ke žvýkání pro zvířata, posilňující přípravky pro zvířata, přísady do krmiv (kromě léčebných přípravků), stelivo.
(730) **FILIP TRADE CZ spol.s r.o.**, Šenovská 1, Petřvald, Česká republika
(740) Ing. Rylková Iva, Polská 1525, Ostrava-Poruba

---

(210) **O 141853**
(220) 13.04.99
(320) 13.04.99
(511) 25
(540)

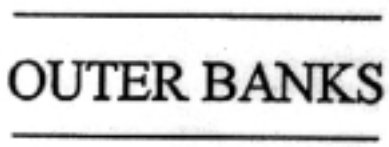

(510) (25) oděvy, zejména úpletové (pletené) košile, halenky, pulovry, trika.
(730) **JASPER TEXTILES, INC.**, 2118 Mercantile Drive, N.E., Leland, Spojené státy americké, North Carolina
(740) JUDr. Traplová Jarmila, Advokátní a patentová kancelář Traplová, Hakr, Kubát, Přístavní 24, Praha 7

---

(210) **O 141951**
(220) 15.04.99
(320) 15.04.99
(511) 35, 39
(540) **STAPLES**
(510) (35) řízení vlastních maloobchodních prodejen; (39) zásilkové služby včetně katalogových zásilkových služeb.
(730) **Staples, Inc.**, 500 Staples Drive, Framingham, Spojené státy americké, Massachusetts
(740) JUDr. Rott Vladimír, Rott, Růžička a Guttmann, patentová, známková a právní kancelář, Nad Štolou 12, Praha 7

---

(210) **O 141956**
(220) 15.04.99
(320) 15.04.99
(511) 12, 37, 39, 42
(540)

(510) (12) motorová vozidla, automobily, náhradní díly k automobilům, karosérie, okenní skla i ochranná, střešní okna, pneumatiky, čepy na pneumatiky, ventily k pneumatikám, kola, ráfky kol, podvozky, motory, volanty, brzdy, brzdové desky, nárazníky, tlumiče, vzdušné vaky, stěrače, houkačky, řetězy, nosiče všeho druhu určené pro motorová vozidla, tažná zařízení, potahy všeho druhu na sedadla; (37) veškeré opravy, údržba a servis motorových vozidel včetně karosérií, klempířské a lakýrnické práce, promazávání, mytí, čištění, leštění vozidel, autoelektrikářské práce, montáž autodoplňků a příslušenství; (39) autopůjčovna, odtahová služby; (42) diagnostika, emisní kontroly.
(590) Barevná
(730) **AUTO HAVELKA - Havelka Pavel**, Komenského 347, Šestajovice, Česká republika
(740) Ing. Dušková Hana, Konviktská 5, Praha 1

---

(210) **O 141957**
(220) 15.04.99
(320) 15.04.99
(511) 12, 37, 39, 42
(540) **AUTO HAVELKA**
(510) (12) motorová vozidla, automobily, náhradní díly k automobilům, karosérie, okenní skla i ochranná, střešní okna, pneumatiky, čepy na pneumatiky, ventily k pneumatikám, kola, ráfky kol, podvozky, motory, volanty, brzdy, brzdové desky, nárazníky, tlumiče, vzdušné vaky, stěrače, houkačky, řetězy, nosiče všeho druhu určené pro motorová vozidla, tažná zařízení, potahy všeho druhu na sedadla; (37) veškeré opravy, údržba a servis motorových vozidel včetně karosérií, klempířské a lakýrnické práce, promazávání, mytí, čištění, leštění vozidel, autoelektrikářské práce, montáž autodoplňků a příslušenství; (39) autopůjčovna, odtahová služby; (42) diagnostika, emisní kontroly.
(730) **AUTO HAVELKA - Havelka Pavel**, Komenského 347, Šestajovice, Česká republika
(740) Ing. Dušková Hana, Konviktská 5, Praha 1

---

(210) **O 141961**
(220) 16.04.99
(320) 16.04.99
(511) 35, 39
(540)

(510) (35) provozování informačního centra, informace obchodní, podnikatelské, ekonomické, inzertní a propagační činnost, zprostředkování obchodních záležitostí; (39) informační služby v oblasti cestovního ruchu i prostřednictvím sítě Internet, cestovní kancelář, poskytování a zprostředkování cestovních služeb, doprava v rámci provozování cestovní kanceláře, poskytování průvodcovských služeb, pořádání prohlídek obcí.
(730) **VSACAN TOUR, spol.s r.o.**, Svárov 1080, Česká republika
(740) Ing. Jaromír Přikryl, Patentová a známková kancelář, Včelín 1161, Hulín

(210) **O 141962**
(220) 16.04.99
(320) 16.04.99
(511) 35, 39
(540)

(510) (35) provozování informačního centra, informace obchodní, podnikatelské, ekonomické, inzertní a propagační činnost, zprostředkování obchodních záležitostí; (39) informační služby v oblasti cestovního ruchu i prostřednictvím sítě Internet, cestovní kancelář, poskytování a zprostředkování cestovních služeb, doprava v rámci provozování cestovní kanceláře, poskytování průvodcovských služeb, pořádání prohlídek obcí.
(730) **VSACAN TOUR, spol.s r.o.**, Svárov 1080, Česká republika
(740) Ing. Jaromír Přikryl, Patentová a známková kancelář, Včelín 1161, Hulín

---

(210) **O 142004**
(220) 16.04.99
(320) 16.04.99
(511) 9, 13, 28
(540)

LaserPoint

(510) (9) přístroje a nástroje vědecké, navigační, geodetické, elektrické, fotografické, kinematografické, optické, přístroje a nástroje k vážení, měření, signalizování, pro účely kontrolní, záchranné a pro výuku, pouzdra na tyto nástroje a přístroje, automatické přístroje uváděné v činnost vhozením mince, známky apod., stroje pro záznam, přenos, zesilování a reprodukci zvuku nebo obrazu, zapisovací (kontrolní) pokladny, počítací stroje, počítače a jejich součásti a příslušenství včetně periferních zařízení, kalkulačky, nosiče magnetických záznamů, gramofonové desky, kompaktní desky, hasicí přístroje, ruční elektrické svářečky, elektrické žehličky, elektrické zapalovače, elektronické součástky, brýle, speciální záchranné oděvy, ochranné oděvy proti úrazům, sportovní dýchací přístroje, elektronické hry a hračky, sluneční brýle, brýle, monokly, zvětšovací skla a čočky, divadelní kukátka a dalekohledy, zaměřovače optické a s aktivním světelným paprskem, nosiče pro záznam, převod, reprodukci zvuku nebo obrazu, gramodesky, mgf pásky a kazety, CD, CD-ROM, videopásky, zvukové filmy; (13) příslušenství a součásti střelných zbraní nepodléhající zvláštnímu povolení, ohňostroje, výrobky zábavné porytechniky; (28) hry, hračky, tělocvičné a sportovní nářadí a náčiní, rybářské potřeby, nářadí pro zimní sporty a sportovní hry, ozdoby na vánoční stromek.
(730) **Kamil Hrbáček**, U Vysočanského pivovaru 701/3, Praha 9, Česká republika
(740) Ing. Chlustina Jiří, UNIPATENT, J.Masaryka 43-47, Praha 2-Vinohrady

---

(210) **O 142007**
(220) 16.04.99
(320) 16.04.99
(511) 6, 7, 11, 37
(540)

HÖGFORS

(510) (6) obecné kovy a jejich slitiny, kovové stavební materiály, kovové stavební materiály přenosné, kovové materiály pro železnice, neelektrické kabely a dráty z obecných kovů, kovové potřeby zámečnické a klempířské, kovové trubky a roury, sejfy, zboží z obecných kovů zejména kovové ventily, rudy; (7) stroje a obráběcí stroje, motory s výjimkou motorů pro pozemní vozidla, spojky a transmisní zařízení mimo těch, které jsou pro pozemní vozidla, zemědělské nástroje kromě nástrojů poháněných ručně, líhně pro vejce; (11) přístroje pro osvětlení, topení, výrobu páry, pro vaření, přístroje chladící, pro sušení a ventilaci, rozvod vody a sanitární zařízení; (37) stavebnictví, opravy, instalační služby.
(730) **Sento Oy**, 24101 Salo, Finsko
(740) JUDr. Rott Vladimír, Rott, Růžička a Guttmann, patentová, známková a právní kancelář, Nad Štolou 12, Praha 7

---

(210) **O 142040**
(220) 20.04.99
(320) 20.04.99
(511) 29
(540)

Kunínek

(510) (29) mlékárenské výrobky, smetanové krémy.
(730) **Mlékárna Kunín, a.s.**, Kunín, Česká republika
(740) Ing. Jaromír Přikryl, Patentová a známková kancelář, Včelín 1161, Hulín

---

(210) **O 142041**
(220) 20.04.99
(320) 20.04.99
(511) 29
(540)

(510) (29) mlékárenské výrobky, smetanové krémy.
(730) **Mlékárna Kunín**, Kunín, Česká republika
(740) Ing. Jaromír Přikryl, Patentová a známková kancelář, Včelín 1161, Hulín

---

(210) **O 142046**
(220) 20.04.99
(320) 20.04.99
(511) 6, 9, 19, 20, 31, 37

(540)

(510) (6) stavební materiály kovové; (9) sdělovací kabely včetně jejich součástí; (19) stavební materiály nekovové; (20) nábytek; (31) výrobky zemědělské a zahradnické, osivo, rostliny a přírodní květiny; (37) stavebnictví.
(730) **JUDr. Lakatoš Pavel**, Pivovarnická 8/1942, Praha 8, Česká republika

---

(210) **O 142047**
(220) 20.04.99
(320) 20.04.99
(511) 6, 9, 19, 31, 37
(540) **3EL**
(510) (6) stavební materiály kovové; (9) sdělovací kabely včetně příslušenství; (19) stavební materiály nekovové; (31) výrobky zemědělské, osivo, rostliny a přírodní květiny, výrobky zahradnické; (37) stavebnictví.
(730) **JUDr. Lakatoš Pavel**, Pivovarnická 8/1942, Praha 8, Česká republika

---

(210) **O 142073**
(220) 21.04.99
(320) 21.04.99
(511) 11, 37, 42
(540)

(510) (11) vzduchotechnická a klimatizační zařízení, klimatizační filtry a filtrační zařízení, filtrační materiály; (37) opravy, rekonstrukce, servis a údržba vzduchotechnických, klimatizačních zařízení a filtrů, lakoven a stříkacích boxů; (42) poradenská, konzultační a projekční činnost v oblasti vzduchotechniky, klimatizace, filtrů a filtračních jednotek, regulace a měření čistoty v těchto zařízeních a čistých provozech.
(730) **KS Klima-Service, a.s.**, Na Trávníkách 1588, Dobříš, Česká republika
(740) Ing. Král Jiří, patentový zástupce, Štěpánská 45, Praha 1

---

(210) **O 142098**
(220) 21.04.99
(320) 21.04.99
(511) 31
(540)

(510) (31) zemědělské, zahradnické a lesnické výrobky, osiva a semena, vše zahrnuté ve třídě 31, živá zvířata, ptáci a ryby, krmiva pro zvířata, ptactvo a ryby, slad, sépiové kosti, kosti pro psy, stelivo pro zvířata, čerstvé ovoce a čerstvá zelenina a přípravky zahrnuté ve třídě 31 používané jako přísady do těchto krmiv.
(730) **Mars, Incorporated**, 6885 Elm Street, Mc Lean, Spojené státy americké, Virginia
(740) Mgr. Petra de Brantes, KOREJZOVÁ & SPOL. Advokátní a patentová kancelář, Spálená 29, Praha 1

---

(210) **O 142099**
(220) 21.04.99
(320) 30.10.98
(511) 9, 16, 36, 42
(540)

(510) (9) aparáty a přístroje vědecké, námořní, geodetické, elektrické, fotografické, filmové, optické, přístroje pro vážení, měření, signalizaci, kontrolu (inspekci), záchranu a přístroje učební, aparáty pro záznam, převod nebo reprodukci zvuku nebo obrazu, magnetické nosiče údajů, gramofonové desky, prodejní automaty a mechanismy na mince, zapisovací pokladny, kalkulační stroje a přístroje pro zpracování informací, hasicí přístroje, počítačový software a elektronické zařízení; (16) papír, lepenka a výrobky z těchto materiálů, které nejsou zařazeny do jiných tříd, tiskárenské výrobky, potřeby pro knižní vazby, fotografie, papírenské zboží, lepidla pro papírenství nebo domácnosti, materiál pro umělce, malířské štětce, psací stroje a kancelářské potřeby (vyjímaje nábytek), instrukční a učební materiály (vyjímaje aparáty), plastické obaly (nezařazené do jiných tříd), hrací karty, písmena pro tiskárny, štočky, výrobky z papíru, tiskárenské výrobky a publikace; (36) pojištění, finanční záležitosti, peněžní záležitosti, nemovitostní záležitosti, finančí a pojišťovací služby, služby v oblasti nemovitostí, bankovnictví, investic a kreditních karet; (42) služby na internetu a zajišťování informací na celosvětové počítačové síti.

(730) **Citicorp, a Delaware corporation**, 399 Park Avenue, New York, Spojené státy americké, New York
(740) JUDr.Ing. Milan Hořejš, Národní 32, Praha 1

---

(210) **O 142102**
(220) 21.04.99
(320) 21.04.99
(511) 7, 11, 35, 37
(540) **VARIMATIK**
(510) (7) obráběcí stroje a stroje, zejména pohony teplovodních automatických kotlů; (11) přístroje a zařízení pro topení, výrobu páry, pro vaření, pro chlazení, sušení, ventilaci a klimatizaci; (35) inzertní, reklamní a propagační činnost, poskytování pomoci při provozu obchodu, obstaravatelská činnost v oblasti obchodu; (37) stavebnictví, montážní a instalační služby zejména pro teplovodní automatické kotle, opravy kotlů.
(730) **VARIMATIK SLOKOV a.s.**, Měšťanská 10, Hodoním, Česká republika
(740) JUDr. Aleš Zábrš, advokát a patentový zástupce, Na Beránce 2, Praha 6

---

(210) **O 142106**
(220) 21.04.99
(320) 21.04.99
(511) 35, 37, 39, 41, 42
(540) AULA PRAHA
(510) (35) kancelářské práce, administrativní činnost, přepisování textů na stroji nebo počítači; (37) malování, demoliční a výkopové práce, pomocné stavební práce, mytí nádobí, žehlení, veškeré úklidové práce, mytí oken a výloh; (39) stěhovací práce, vyklízení objektů (sklepů); (41) distribuce periodických i neperiodických tiskovin, lepení plakátů, komparsisté, sportovní instruktoři na mládežnických akcích, vychovatelé na letních táborech, doučování všech předmětů (ZŠ a S Š), organizování kulturních a vzdělávacích výstav; (42) práce v zahradnictví, hlídání dětí, překladatelské a tlumočnické služby do světových jazyků, hostesky, odečty měřících technických zařízení (periodické i neperiodické).
(590) Barevná
(730) **AULA PRAHA, spol.s r.o.**, Potoční 10/394, Praha 6, Česká republika

---

(210) **O 142108**
(220) 21.04.99
(320) 21.04.99
(511) 32
(540) 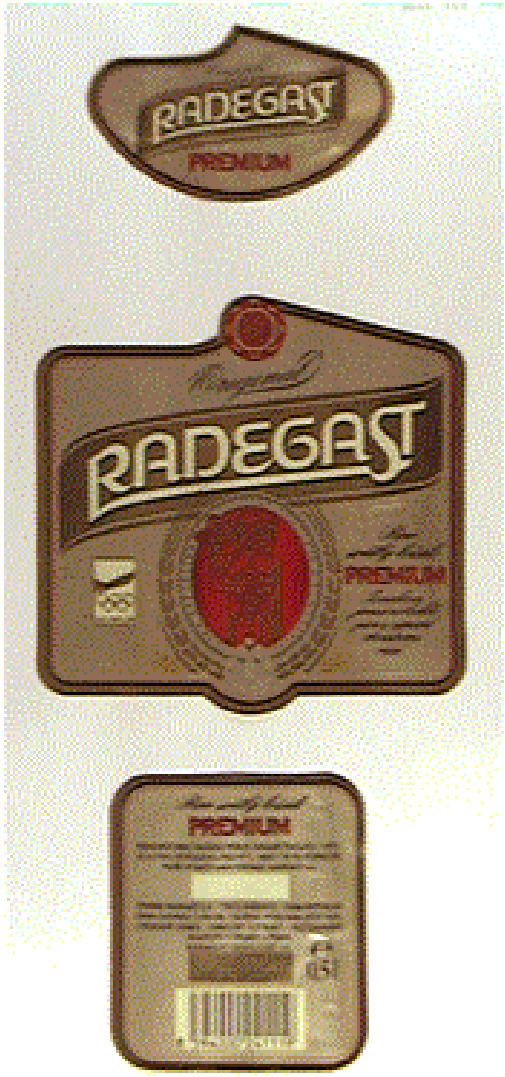

(510) (32) pivo.
(590) Barevná
(730) **Pivovar RADEGAST, a.s.**, Nošovice, Česká republika
(740) Patentservis Praha a.s., Jívenská 1273/1, Praha 4

---

(210) **O 142113**
(220) 21.04.99
(320) 21.04.99
(511) 2
(540) **KARTMAL**
(510) (2) malířská barva na sádrokarton.
(730) **Stavební chemie, a.s.**, Lázeňská 297, Slaný, Česká republika

---

(210) **O 142117**
(220) 21.04.99
(320) 21.04.99
(511) 35, 36, 39, 41, 42

(540)

(510) (35) propagační činnost, reklama, pomoc při řízení obchodní činnosti, obchodní administrativa, kancelářské práce; (36) pojištění, služby finanční, služby peněžní, služby nemovitostní; (39) doprava, balení a skladování zboží, organizování cest; (41) výchova, vzdělávání, zábava, sportovní a kulturní aktivity; (42) restaurace (strava), dočasné ubytování, péče léčebná, hygienická a kosmetická, služby veterinářské a zemědělské, služby právní, vědecký a průmyslový výzkum, programování počítače.
(590) Barevná
(730) **S Klub s.r.o.**, Jaselská 27, Brno, Česká republika

---

(210) **O 142145**
(220) 23.04.99
(320) 23.04.99
(511) 12, 37
(540)

ISM FANTASY

(510) (12) doplňky a výbava vozidel, zejména nákladních a dodávkových automobilů, např.spací nástavby, valníkové a skříňové nástavby, kabiny, střešní a nárazníkové spojlery, nárazníky, přídavné schránky na tlakové lahve a nářadí; (37) montáž, servis, opravy a údržba vozidel, zejména jejich výbavy.
(730) **Sedláček Oldřich**, Rybáře 6, Drahotuše, Česká republika
(740) Ing. Soukup Petr, Patentová kancelář, Švédská 3, Olomouc

---

(210) **O 142167**
(220) 23.04.99
(320) 23.04.99
(511) 9, 16, 41
(540)

Postgraduální medicína

(510) (9) nosiče informací, zejména se záznamem zvuku a obrazu, elektronický časopis; (16) tiskoviny a polygrafické výrobky, zejména periodické tiskoviny; (41) vydávání tiskovin a nosičů informací.
(730) **Strategie Praha, spol.s r.o.**, Elišky Peškové 13/749, Praha 5, Česká republika
(740) Ing. Reichel Pavel, Lopatecká 14, Praha 4

---

(210) **O 142201**
(220) 26.04.99
(320) 26.04.99
(511) 9, 35, 37, 42
(540)

KABEEX

(510) (9) elektrické vodiče, elektromontážní a elektroinstalační materiál všeho druhu, rozvaděče VN a NN; (35) zprostředkování obchodu; (37) montáž kabelových sítí NN, VN, VVN, montáže, opravy a rekonstrukce elektrotechnických rozvodů NN, VN a VVN, montáže, opravy a rekonstrukce veřejného osvětlení, montáže, opravy, údržba a rekonstrukce vnitřních instalací, montáže, údržba a opravy hromosvodů, pokládání zemních elektrických sítí, zemní práce, terénní úpravy, montáže, instalace, údržba a opravy konstrukcí a jiných nosičů elektrických sítí, zprostředkování stavebního řízení a stavebních a montážních prací; (42) projektování elektrických zařízení, indikace poruch na elektrických sítích, zaměřování a vytyčování elektrických tras, provádění napěťových zkoušek kabelů, revize vyhrazených elektrických zařízení a hromosvodů, poradenství v oboru elektro.
(730) **KABEEX, s.r.o.**, tř. Budovatelů 2327, Most, Česká republika
(740) Zeman Petr, patentový zástupce, U porcelánky 1012, Chodov

---

(210) **O 142202**
(220) 26.04.99
(320) 26.04.99
(511) 9, 35, 37, 42
(540)

(510) (9) elektrické vodiče, elektromontážní a elektroinstalační materiál všeho druhu, rozvaděče VN a NN; (35) zprostředkování obchodu; (37) montáž kabelových sítí NN, VN, VVN, montáže, opravy a rekonstrukce elektrotechnických rozvodů NN, VN a VVN, montáže, opravy a rekonstrukce veřejného osvětlení, montáže, opravy, údržba a rekonstrukce vnitřních instalací, montáže, údržba a opravy hromosvodů, pokládání zemních elektrických sítí, zemní práce, terénní úpravy, montáže, instalace, údržba a opravy konstrukcí a jiných nosičů elektrických sítí, zprostředkování stavebního řízení a stavebních a montážních prací; (42) projektování elektrických zařízení, indikace poruch na elektrických sítích, zaměřování a vytyčování elektrických tras, provádění napěťových zkoušek kabelů, revize vyhrazených elektrických zařízení a hromosvodů, poradenství v oboru elektro.
(730) **KABEEX, s.r.o.**, tř. Budovatelů 2327, Most, Česká republika
(740) Zeman Petr, patentový zástupce, U porcelánky 1012, Chodov

---

(210) **O 142240**
(220) 26.04.99
(320) 26.04.99
(511) 39

(540)

(510) (39) silniční doprava.
(730) **Machačka Vladimír**, Štefánikova 770, Dvůr Králové nad Labem, Česká republika

---

(210) **O 142241**
(220) 26.04.99
(320) 26.04.99
(511) 32
(540)

(510) (32) pivo.
(590) Barevná
(730) **Pivovar RADEGAST, a.s.**, Nošovice, Česká republika
(740) Patentservis Praha a.s., Jívenská 1273/1, Praha 4

---

(210) **O 142267**
(220) 26.04.99
(320) 26.04.99
(511) 29, 30, 41
(540) **SAMEX**
(510) (29) maso, drůbež, ryby, zvěřina, masové výtažky, konservovaná, sušená a vařená zelenina, zavařeniny, vejce, mléko, mlékárenské výrobky, mléčné nápoje, jedlé oleje a tuky, konzervované potraviny; (30) káva, čaj, kakao, čokoáda a nápoje z nich, cukr, rýže, mouka, chléb, pečivo, sušenky, oplatky, cukr, cukrovinky a čokoládové výrobky, zmrzlina; (41) výchovná a zábavní činnost, produkční a agenturní činnost v oblasti kultury.
(730) **WTM s.r.o.**, U dubu 53, Praha 4, Česká republika

---

(210) **O 142279**
(220) 26.04.99
(320) 26.04.99
(511) 33
(540) **SLIM JIM**
(510) (33) vína všeho druhu, lihoviny, likéry.
(730) **WTM s.r.o.**, U dubu 53, Praha 4, Česká republika

---

(210) **O 142280**
(220) 26.04.99
(320) 26.04.99
(511) 29, 30, 32
(540) **DALLMAYR**
(510) (29) maso, drůbež, ryby, zvěřina, masové výtažky, konservovaná, sušená a vařená zelenina, zavařeniny, vejce, mléko, mlékárenské výrobky, mléčné nápoje, jedlé oleje a tuky, konzervované potraviny; (30) káva, čaj, kakao, čokoáda a nápoje z nich, cukr, rýže, mouka, chléb, pečivo, sušenky, oplatky, cukr, cukrovinky a čokoládové výrobky, zmrzlina; (32) nealkoholické nápoje všeho druhu.
(730) **WTM s.r.o.**, U dubu 53, Praha 4, Česká republika

---

(210) **O 142413**
(220) 27.04.99
(320) 27.04.99
(511) 33, 35
(540)

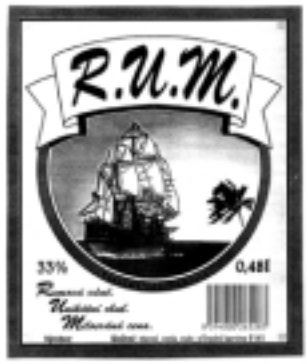

(510) (33) alkoholické nápoje (s výjimkou piva); (35) zprostředkování nákupu a odbytu uvedených výrobků.
(730) **Fassmannová Vladimíra**, Pivovarská 6, Rožnov pod Radhoštěm, Česká republika
(740) Andrés Mirek, Bělidelská 12, Olomouc

---

(210) **O 142425**
(220) 27.04.99
(320) 27.04.99
(511) 9, 14, 16, 25, 26, 30, 32, 35, 41
(540)

(510) (9) strojně čitelné nosiče informací, jako například magnetické pásky, magnetické disky, kompaktní optické disky a informace na strojně čitelných nosičích, zejména hudební nahrávky a hudební klipy; (14) ozdobná bižuterie, včetně umělé, jako například náramky, přívěsky, náramky k hodinkám, brože (šperky); (16) papír, výrobky z papíru, zejména obaly, tiskárenské výrobky - periodické a neperiodické tiskoviny, katalogy, prospekty, plakáty, letáky a jiné reklamní, propagační a informační materiály, etikety, vstupenky, psací potřeby, obalové mateirály z plastických hmot nezařazené do jiných tříd; (25) oděvy všeho druhu, zejména trička, mikyny, vesty, bundy, pláště a pláštěnky, pokrývky hlavy, čelenky, šály, šátky, kšilty a jiné oděvní doplňky; (26) odznaky kovové i nekovové, knoflíky, jehlice, spony a brože (oděvní doplňky), ozdoby do vlasů; (30) jemné pečivo, oplatky, čokoláda, cukrovinky; (32) limonády, ovocné šťávy a jiné nealkoholické nápoje a přípravky k výrobě nápojů; (35) reklamní, propagační a informační činnost, včetně reklamy v elektronických médiích a reklamy velkoplošné; (41)

organizování, pořádání a provozování hudebních produkcí, pořizování zvukových a audiovizuálních nahrávek, pořádání jiných kulturních a společenských akcí, vydavatelská činnost.

(730) **Rameš Pavel**, Podkrušnohorská 1016, Litvínov, Česká republika

(740) Zeman Petr, patentový zástupce, U porcelánky 1012, Chodov

---

(210) **O 142438**

(220) 28.04.99

(320) 28.04.99

(511) 34

(540)

(510) (34) tabák.

(590) Barevná

(730) **TABAKO, spol.s r.o.**, Příkop 4, Brno, Česká republika

---

(210) **O 142452**

(220) 28.04.99

(320) 28.04.99

(511) 9, 16, 41

(540)

ExecuTrain
The Computer Training Leader

(510) (9) software pro počítače; (16) publikace, zvláště knihy, manuály, učební a výcvikové materiály vztahující se k zacházení a používání počítačových programů (software) a počítačů; (41) vzdělávací a výchovná činnost, zvláště vedení a organizace výcvikových a vzdělávacích kurzů, přednášek a seminářů vztahujících se k používání a zacházení se software pro počítače a počítači.

(730) **ExecuTrain Corporation**, 4800 North Point Parkway, Alpharetta, Spojené státy americké, Georgia

(740) Patentservis Praha a.s., Jívenská 1273/1, Praha 4

---

(210) **O 142453**

(220) 28.04.99

(320) 28.04.99

(511) 9, 16, 41

(540)

EXECUTRAIN

(510) (9) software pro počítače; (16) publikace, zvláště knihy, manuály, učební a výcvikové materiály vztahující se k zacházení a používání počítačových programů (software) a počítačů; (41) vzdělávací a výchovná činnost, zvláště vedení a organizace výcvikových a vzdělávacích kurzů, přednášek a seminářů vztahujících se k používání a zacházení se software pro počítače a počítači.

(730) **ExecuTrain Corporation**, 4800 North Point Parkway, Alpharetta, Spojené státy americké, Georgia

(740) Patentservis Praha a.s., Jívenská 1273/1, Praha 4

---

(210) **O 142467**

(220) 29.04.99

(320) 29.04.99

(511) 36, 37, 42

(540)

PUDIS a.s.

(510) (36) realitní kancelář; (37) provádění staveb, včetně jejich změn, udržovacích prací na nich a jejich odstraňování, poradenská činnost a servisní služby ve stavebnictví; (42) zpracování územně plánovací dokumentace, projektové a předprojektové práce, výkon funkce generálního projektanta, provádění inženýrské činnosti, poskytování konzultací a technické pomoci pro účastníky investičního procesu, řešení úkolů vědecko-technického rozvoje a výzkumu projekčních prací a stavění, typizace, průzkumné a geodetické práce, práce reprografické, fotografické, planografické a modelářské, monitorování životního prostředí, posuzování vlivu staveb na životní prostředí, laboratorní analýzy - chemické rozbory pitné vody, stanovení znečištění těžkými kovy, ropnými a organickými látkami, geologická činnost v oboru inženýrské geologie, projektová činnost ve výstavbě, měření imisí.

(730) **PUDIS a.s.**, Nad Vodovodem 2/169, Praha 10, Česká republika

---

(210) **O 142483**

(220) 29.04.99

(320) 29.10.98

(511) 41, 42

(540)

>en.

(510) (41) výchova, vzdělávání, zábava, zejména produkce a distribuce zábavného a vzdělávacího programování přes globální komunikační síť, počítače, televizi, kabelové a satelitní vysílání; (42) poskytování mnohonásobného práva užívání ke globální komunikační informační síti pro přenos rozsáhlé řady informací a zábavy.

(730) **Digital Entertainment Network, Inc.**, 2230 Broadway, Santa Monica, Spojené státy americké, California

(740) Patentservis Praha a.s., Jívenská 1273/1, Praha 4

---

(210) **O 142499**

(220) 30.04.99

(320) 30.04.99

(511) 3

(540)

FLUORA

(510) (3) ústní vody.

(730) **SETUZA a.s.**, Žukovova 100, Ústí nad Labem, Česká republika

---

(210) **O 142518**

(220) 30.04.99

(320) 30.04.99

(511) 31

(540)

NUTRENA

(510) (31) potrava pro zvířata.

(730) **Cargill, Incorporated**, 15407 McGinty Road West, Wayzata, Spojené státy americké, Minnesota
(740) JUDr. Karel Čermák, advokát, Národní třída 32, Praha 1

---

(210) **O 142555**
(220) 03.05.99
(320) 03.05.99
(511) 7, 8, 37
(540)

KORLOY

(510) (7) nářadí a nástroje s mechanickým pohonem; (8) ruční nářadí a nástroje; (37) údržba nástrojů a nářadí.
(730) **GRUMANT spol.s r.o.**, Michelská 4/367, Praha 4, Česká republika

---

(210) **O 142557**
(220) 03.05.99
(320) 03.05.99
(511) 3
(540)

(510) (3) mýdla, voňavkářské výrobky, vonné oleje, přípravky pro péči o tělo a krásu.
(590) Barevná
(730) **Beiersdorf AG**, Unnastrasse 48, D-20253 Hamburg, Německo
(740) JUDr. Korejzová Zdeňka, KOREJZOVÁ & SPOL. Advokátní a patentová kancelář, Spálená 29, Praha 1

---

(210) **O 142565**
(220) 03.05.99
(320) 03.05.99
(511) 5, 10, 37
(540)

KADET

(510) (5) materiály pro stomatologii; (10) lékařské a chirurgické nástroje, přístroje a zařízení, nástroje a zařízení pro stomatologii, turbínové a leštící násadce, vrtací a leštící stomatologické nástroje, vrtáky a hroty, nebo jiné koncové nástroje, stomatologické soupravy, dentální protetika, speciální lékařský a stomatologický nábytek a zařízení, stomat.křesla apod.; (37) servisní a montážní služby pro lékařské a stomatologické potřeby, nástroje, přístroje a zařízení.
(730) **Jan Krčma - KDT**, Vlnitá 52, Praha 4, Česká republika

---

(210) **O 142576**
(220) 04.05.99
(320) 04.05.99
(511) 25, 28
(540)

ROWDY

(510) (25) oděvy, zejména spodní prádlo a pletené svrchní ošacení, obuv, kloboučnické zboží; (28) hry, hračky, sportovní potřeby.
(730) **ROWDY s.r.o.**, Větrná 22, České Budějovice, Česká republika
(740) Ing. Sedlák Jiří, Pražská 58, České Budějovice

---

(210) **O 142585**
(220) 04.05.99
(320) 04.05.99
(511) 35, 41, 42
(540)

Agentura VEREMA, spol. s r.o.

(510) (35) propagační činnost, pomoc při řízení obchodní činnosti, obchodní administrativa, kancelářské práce, zprostředkovatelská činnost v oblasti obchodu a reklamy, vydávání reklamních, propagačních a inzertních textů, zasílání reklamních materiálů zákazníkům; (41) výchova, školení, zábava, sportovní a kulturní aktivity, distribuce časopisů a filmů, vydávání textů; (42) překladatelské a tlumočnické služby, korektury a grafické úpravy přeloženého textu.
(730) **Agentura VEREMA, spol.s r.o.**, Kremličkova 978/6, Praha 4, Česká republika

---

(210) **O 142594**
(220) 04.05.99
(320) 04.05.99
(511) 5, 42
(540)

(510) (5) vitamíny, minerály, stopové prvky a kosmetické produkty pro léčebné účely; (42) poradenství pro zdravý životní styl, přírodní terapie.
(730) **PhDr. Maliňáková Zdeňka, CSc.**, Višňová č.2, Brno, Česká republika

---

(210) **O 142610**
(220) 05.05.99
(320) 05.05.99
(511) 6, 7, 9, 12
(540)

(510) (6) ručně ovládané zámky do kovových dveří; (7) zámky do dveří ovládané motorem; (9) palubní navigační počítače pro vozidla a elektricky ovládané zámky do dveří; (12) pozemní vozidla a konstrukční části pozemních vozidel, zejména automobily, nákladní vozy, brzdy, součásti brzd, vačkové hřídele, spojky, diferenciály, sluneční střechy, montážní celky posuvných střech, sedadla, montážní celky sedadel, kola, otvírače oken, čelní okna a jejich rámy, sluneční stínidla, nápravy, převodovky, závěsy a osy

náprav, montážní celky náprav a montážní celky dveří.
(730) **MERITOR AUTOMOTIVE, INC. a Delaware corporation**, 2135 Maple, Troy, Spojené státy americké, Michigan
(740) JUDr. Karel Čermák, advokát, Národní třída 32, Praha 1

---

(210) **O 142652**
(220) 06.05.99
(320) 06.05.99
(511) 41, 42
(540)

(510) (41) zábava; (42) restaurace.
(590) Barevná
(730) **EKO 98 s.r.o.**, Revoluční 1421/4, Ústí nad Labem, Česká republika

---

(210) **O 142685**
(220) 07.05.99
(320) 07.05.99
(511) 12, 35, 36
(540)

(510) (12) dopravní prostředky pozemní, náhradní díly spadající do této třídy; (35) reklamní a propagační činnost, autobazar - zprostředkování nákupu a prodeje vozidel; (36) realitní kancelář, pronájem nebytových prostor.
(590) Barevná
(730) **Moravský Autoland, a.s.**, Ocelářská 35, Praha 9, Česká republika

---

(210) **O 142686**
(220) 07.05.99
(320) 07.05.99
(511) 12
(540)

(510) (12) jízdní kola, elektrická jízdní kola, části a příslušenství k jízdním kolům.
(730) **GIANT MANUFACTURING CO., LTD.**, 19, Shun Farn Road, Long Chuan Li, Tachia, Taichung Hsien, Taiwan
(740) Patentservis Praha a.s., Jívenská 1273/1, Praha 4

---

(210) **O 142864**
(220) 14.05.99
(320) 14.05.99
(511) 35, 41
(540)

(510) (35) marketing v oblasti farmaceutického průmyslu; (41) výchova a vzdělávání.
(590) Barevná
(730) **Koudelka Vít**, Mládežnická 3059/10, Praha 10, Česká republika

---

(210) **O 143293**
(220) 28.05.99
(320) 28.05.99
(511) 18, 25
(540)

(510) (18) doplňky z pravé kůže jako návleky na řídítka, návleky na páčky, ozdobné třásně na motocykl, obaly na plechovku; (25) oděvy z kůže (pro motorkáře), doplňky z kůže jako čepice, šátky, čelenky, nákrčníky.
(730) **Zdeňka Koudeláková**, Bohuslavice 56, Česká republika

---

(210) **O 143408**
(220) 01.06.99
(320) 01.06.99
(511) 29
(540)

Danone Bílá rodinka

(510) (29) jogurty.
(730) **COMPAGNIE GERVAIS DANONE s.a.**, 126-130, rue Jules Guesde, Levallois-Perret, Francie
(740) Dr. Bohuslav Maxa, KOREJZOVÁ & SPOL. Advokátní a patentová kancelář, Spálená 29, Praha 1

---

(210) **O 143409**
(220) 01.06.99
(320) 01.06.99
(511) 29
(540)

Danone Bílá rodinka ochucená

(510) (29) jogurty.
(730) **COMPAGNIE GERVAIS DANONE s.a.**, 126-130, rue Jules Guesde, Levallois-Perret, Francie
(740) Dr. Bohuslav Maxa, KOREJZOVÁ & SPOL. Advokátní a patentová kancelář, Spálená 29, Praha 1

---

(210) **O 143423**
(220) 02.06.99
(320) 02.06.99
(511) 29

(540)

(510) (29) jogurty.
(730) **COMPAGNIE GERVAIS DANONE s.a.**, 126-130, rue Jules Guesde, Levallois-Perret, Francie
(740) Dr. Bohuslav Maxa, KOREJZOVÁ & SPOL. Advokátní a patentová kancelář, Spálená 29, Praha 1

---

(210) **O 143424**
(220) 02.06.99
(320) 02.06.99
(511) 29
(540)

(510) (29) jogurty.
(730) **COMPAGNIE GERVAIS DANONE s.a.**, 126-130, rue Jules Guesde, Levallois-Perret, Francie
(740) Dr. Bohuslav Maxa, KOREJZOVÁ & SPOL. Advokátní a patentová kancelář, Spálená 29, Praha 1

---

(210) **O 143920**
(220) 17.06.99
(320) 17.06.99
(511) 9, 16, 35, 41
(540) **ZAHRADNICKÉ LISTY**
(510) (9) nosiče magnetických záznamů, zvukové a optické disky, zařízení pro záznam, přenos a reprodukci zvuku nebo obrazu; (16) tiskoviny, časopisy, periodika, knihy, fotografie, obalové materiály, papír a výrobky z papíru; (35) inzerce a reklama prostřednictvím tisku, obrazového nebo textového přenosu nebo záznamu, rozšiřování prospektů, novin, časopisů, vzorků, zvukových a optických disků jako reklamních nebo inzertních materiálů; (41) vydávání novin, časopisů, knih, elektronických nosičů textu, zvuku nebo obrazu.
(730) **Kastner Petr**, Na Tržišti 672, Kamenice nad Lipou, Česká republika
(740) Ing. Fischer Michael, FISCHER + PARTNER, Podskalská 2, Praha 2

---

(210) **O 143921**
(220) 17.06.99
(320) 17.06.99
(511) 9, 16, 35, 41
(540) **ZAHRADNICTVÍ**
(510) (9) nosiče magnetických záznamů, zvukové a optické disky, zařízení pro záznam, přenos a reprodukci zvuku nebo obrazu; (16) tiskoviny, časopisy, periodika, knihy, fotografie, obalové materiály, papír a výrobky z papíru; (35) inzerce a reklama prostřednictvím tisku, obrazového nebo textového přenosu nebo záznamu, rozšiřování prospektů, novin, časopisů, vzorků, zvukových a optických disků jako reklamních nebo inzertních materiálů; (41) vydávání novin, časopisů, knih, elektronických nosičů textu, zvuku nebo obrazu.
(730) **Kastner Petr**, Na Tržišti 672, Kamenice nad Lipou, Česká republika
(740) Ing. Fischer Michael, FISCHER + PARTNER, Podskalská 2, Praha 2

---

(210) **O 144500**
(220) 01.07.99
(320) 01.07.99
(511) 9, 16, 41
(540) **GOPAS**
(510) (9) software pro počítače; (16) publikace, zvláště knihy, manuály, učební a výcvikové materiály vztahující se k zacházení a používání počítačových programů (software) a počítačů; (41) vzdělávací a výchovná činnost, zvláště vedení a organizace výcvikových a vzdělávacích kurzů, přednášek a seminářů vztahujících se k používání a zacházení se software pro počítače a počítači.
(730) **GOPAS, a.s.**, Dienzenhoforova 14, České Budějovice, Česká republika

---

(210) **O 144998**
(220) 19.07.99
(320) 19.07.99
(511) 33
(540)

(510) (33) šumivá vína.
(730) **Plzeňský Prazdroj, a.s.**, U Prazdroje 7, Plzeň, Česká republika

---

(210) **O 145019**
(220) 20.07.99
(320) 20.07.99
(511) 16, 21

(540)

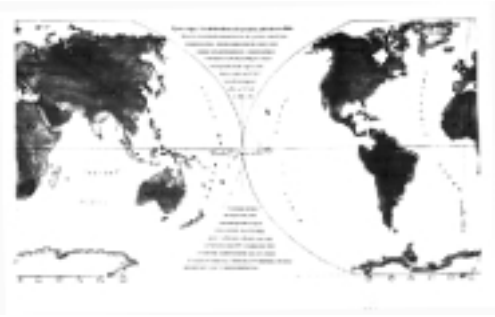

(510) (16) etikety; (21) láhve.
(730) **Janeček Rudolf**, Dětská 33, Praha 10, Česká republika
(740) Ing. Novotný Jaroslav, Římská 45, Praha 2

---

(210) **O 146092**
(220) 23.08.99
(320) 23.08.99
(511) 3, 5, 10, 24, 25, 40, 42
(540)

Cadenza

(510) (3) přípravky bělicí a jiné prací prostředky, přípravky k čištění, leštění, odmašťování a broušení, mýdla, výrobky voňavkářské, éterické oleje, vodičky na vlasy, zubní pasty; (5) výrobky farmaceutické, zvěrolékařské a zdravotnické, potraviny pro děti, náplasti, obvazový materiál, hmoty k plombování zubů a zubní otisky, desinfekční prostředky; (10) přístroje a nástroje chirurgické, lékařské, zubolékařské a zvěrolékařské, ortopedické bandáže a zdravotnické výrobky z gumy; (24) tkaniny, pokrývky ložní a stolní; (25) oděvy, obuv, kloboučnické zboží; (40) šití a zašívání zdravotnického textilu; (42) pronájem zdravotnického textilu.
(730) **Anna Hlisnikovská**, Na Valech 34, Praha 6, Česká republika
(740) JUDr. Traplová Jarmila, Advokátní a patentová kancelář Traplová, Hakr, Kubát, Přístavní 24, Praha 7

---

(210) **O 146221**
(220) 26.08.99
(320) 26.08.99
(511) 19
(540)

BITUMAT

(510) (19) hydroizolační lepenky.
(730) **DEHTOCHEMA BITUMAT a.s.**, Pražská 870, Bělá pod Bezdězem, Česká republika
(740) JUDr. Jan Matějka, Národní 32, Praha

---

(210) **O 146256**
(220) 27.08.99
(320) 27.08.99
(511) 19
(540)

bitumat

(510) (19) hydroizolační lepenky.
(730) **DEHTOCHEMA, BITUMAT a.s.**, Pražská 870, Bělá pod Bezdězem, Česká republika
(740) JUDr. Jan Matějka, Národní 32, Praha

---

(210) **O 146772**
(220) 13.09.99
(320) 13.09.99
(511) 9, 16, 35, 41, 42
(540)

DIDEROT

(510) (9) nosiče informací nahrané i nenahrané, software jako součást hardware; (16) knihy, knihařské výrobky, tiskoviny, časopisy, periodika, fotografie, plakáty; (35) zprostředkovatelská a obchodní činnost v uvedených třídách, ofsetový tisk, propagace a reklama rozšiřovaná zejména elektronickými médii; (41) činnost vydavatelská a nakladatelská; (42) tiskárna, knihárna, tvorba software, fotografické a výtvarné práce.
(730) **DIDEROT s.r.o.**, Cukerní 234, Praha 9, Česká republika
(740) Ing. Jupa Francis, patentový zástupce, Měchenická 4, Praha 4

---

(210) **O 146832**
(220) 15.09.99
(320) 15.09.99
(511) 1, 8, 9, 16
(540)

WESTBERG

(510) (1) lepidla pro průmyslové využití (jiná než kancelářská a pro použití v domácnosti), lepidla na obuv, lepidla na papírové tapety, lepidla na plakáty, lepidla škrobová, tmely a pojiva na obkladačky, klihová lepidla pro apretaci a nátěry, lepidla na kůže, lepivé přípravky pro ošetřování stromů, lepidla na dřevo, lepidla aerosolová, rychleschnoucí lepidla, dvousložková lepidla, lepidla na lepení plechů a plastických hmot; (8) nářadí a nástroje s ručním pohonem pro použití v domácnosti, dílnách a v zahrádkářství, například nože, sekery, sekáče, vrtáky, nůžky, kleště, pilky, pily, ruční nástroje zastávající funkci nářadí v příslušných oborech, nožířské výrobky včetně nožířských výrobků z drahých kovů, řezné, řezací, střihací, brousicí, profilovací a dlabací ruční nástroje pro řemeslné práce; (9) měřící přístroje a měřidla všeho druhu, například svinovací metry a měřicí pásma, posuvná měřidla, skládací metry, úhlová měřidla, ocelové úhelníky a ocelová pravítka, vodní váhy, libely, měřidla, měrky, mikrometry, měřice sklonu, přístroje a nástroje k vážení a měření fyzikálních a elektrických veličin, přístroje a nástroje ke kontrolním účelům a kontrolnímu měření; (16) lepidla kancelářská a lepidla pro použití v domácnosti, sekundová lepidla.
(730) **Gadlena Jiří**, Bayerova 6, Přerov, Česká republika
(740) Ing. Soukup Petr, Patentová kancelář, Švédská 3, Olomouc

---

(210) **O 147172**
(220) 23.09.99
(320) 23.09.99
(511) 9, 16, 41, 42

(540)

(510) (9) nahrané magnetické a audiovizuální nosiče záznamů, knihy, učebnice a učební texty na audiovizuálních a zvukových nosičích, videoprogramy, výukové počítačové programy; (16) tiskoviny všeho druhu, zejména periodické a neperiodické publikace, knihy, brožury, časopisy, noviny, barevné reprodukce, kalendáře, reklamní a propagační materiály, učebnice, učební texty a papírové učební pomůcky; (41) vydavatelská a nakladatelská činnost, aktivity pro rozvoj duchovních schopností osob, zprostředkovatelská činnost v oblasti kultury; (42) překladatelská činnost, tvorba software.

(730) **Dobeš Jaroslav**, Petrov 197, Česká republika

---

(210) **O 148185**
(220) 26.10.99
(320) 26.10.99
(511) 32
(540) **Superman**

(510) (32) přípravky nebo příchutě na výrobu nápojů, koncentráty a sirupy k výrobě nápojů, ovocné nebo zeleninové šťávy a džusy a sirupy, nealkoholické nápoje obohacené vitamíny, nebo minerály, iontové a energetické nápoje nealkoholické, proteinové nealkoholické nápoje, dietní nápoje, želatinové nápoje, tablety a prášky na přípravu šumivých nealkoholických nápojů, ovocné nebo zeleninové nealkoholické nápoje, nealkoholické nápoje s příchutí ovoce nebo zeleniny, minerální vody, pramenité vody, sodová voda, šumivé nealkoholické nápoje, míchané nápoje nealkoholické, rajčatová šťáva jako nápoj, aperitivy nealkoholické.

(730) **WALMARK, spol. s r.o.**, Oldřichovice 44, Třinec 5, Česká republika

(740) Lukajová Dana, patentový zástupce, Advokátní a patentová kancelář Vyskočil, Krošlák a spol., Petrská 12, Praha 1

---

(210) **O 148186**
(220) 26.10.99
(320) 26.10.99
(511) 32
(540) **Senzaman**

(510) (32) přípravky nebo příchutě na výrobu nápojů, koncentráty a sirupy k výrobě nápojů, ovocné nebo zeleninové šťávy a džusy a sirupy, nealkoholické nápoje obohacené vitamíny, nebo minerály, iontové a energetické nápoje nealkoholické, proteinové nealkoholické nápoje, dietní nápoje, želatinové nápoje, tablety a prášky na přípravu šumivých nealkoholických nápojů, ovocné nebo zeleninové nealkoholické nápoje, nealkoholické nápoje s příchutí ovoce nebo zeleniny, minerální vody, pramenité vody, sodová voda, šumivé nealkoholické nápoje, míchané nápoje nealkoholické, rajčatová šťáva jako nápoj, aperitivy nealkoholické.

(730) **WALMARK, spol. s r.o.**, Oldřichovice 44, Třinec 5, Česká republika

(740) Lukajová Dana, patentový zástupce, Advokátní a patentová kancelář Vyskočil, Krošlák a spol., Petrská 12, Praha 1

---

(210) **O 148428**
(220) 03.11.99
(320) 03.11.99
(511) 9, 42
(540) **ELBOS**

(510) (9) přístroje pro zpracování informací, počítače a jejich součásti, software, počítačové sítě, informační systémy, veškeré elektronické a magnetické nosiče informací, přístroje pro záznam, převod a reprodukci zvuku nebo obrazu, přístroje telekomunikační techniky; (42) poskytování software - programování, zhotovování software na zakázku, jeho výzkum a vývoj, poradenské a konzultační služby v oblasti výpočetní techniky, software, informatiky.

(730) **TurboConsult s. r. o.**, Botanická 56, Brno, Česká republika

---

(210) **O 148563**
(220) 04.11.99
(320) 04.11.99
(511) 36
(540) **NADACE JIHOČESKÁ LIDOVÁ POMOC STIFTUNG SÜDBÖHMISCHE VOLKSHILFE**

(510) (36) shromažďování a poskytování finančních příspěvků z fondu nadace, pro budování zařízení pro zdravotní péči, pečovatelské domy či jiná zařízení pro péči o seniory a seniorky, postižené a nemocné, osobám na podporu vzdělání, na ochranu kulturních památek a tradic a osobám, které pečují o seniory a seniorky, postižené a nemocné, provádějí domácí pomoc, nebo které zajišťují ošetřující personál pro takovou péči, a příspěvky uvedeným osobám, o které je tímto způsobem pečováno, poskytování příspěvků osobám, které provozují zařízení pro zdravotní péči, pečovatelské domy či jiná zařízení pro péči o seniory a seniorky, postižené a nemocné, poskytování příspěvků osobám na podporu a propagaci ochrany humanitárních hodnot, zejména ochrany lidských práv, nutnost péče o staré, nemocné a postižené spoluobčany.

(730) **Nadace Jihočeská lidová pomoc**, Žižkova 12, České Budějovice, Česká republika

(740) Ing. Sedlák Jiří, Pražská 58, České Budějovice

---

(210) **O 148707**
(220) 09.11.99
(320) 09.11.99
(511) 6, 11
(540)

(510) (6) zámečnické výrobky, kovové roury, kovové výrobky neobsažené v jiných třídách, především kovové příhradové konstrukce, včetně spojovacích prvků a příslušenství; (11) osvětlovací zařízení.

(730) **Milos, s.r.o.**, Komenského 1843, Roudnice nad Labem, Česká republika

(740) Ing. Walter Jiří, Počernická 54, Praha 10

---

(210) **O 148709**
(220) 09.11.99
(320) 09.11.99

(511) 19, 37, 40, 42
(540)
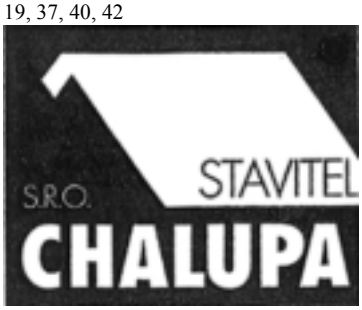

(510) (19) stavební materiály nekovové; (37) zprostředkovatelská činnost ve stavebnictví, provádění staveb, jejich změn a odstraňování; (42) recyklace stavebních sutí; (42) inženýrské práce (expertízy).
(730) **CHALUPA - STAVITEL s.r.o.**, Holešovská 993, Hulín, Česká republika

---

(210) **O 148797**
(220) 11.11.99
(320) 11.11.99
(511) 16, 28, 37
(540)

(510) (16) papír a výrobky z papíru, lepenky a kartonážní výrobky, tiskoviny všeho druhu včetně prospektů, manuálů a příruček, nálepky, viněty, časopisy, periodika, knihy, výrobky knihařské, fotografie, psací potřeby, lepidla kancelářská a pro domácnost, tuhy, tužky, pastely, uhly, štětce, psací stroje, kancelářské potřeby kromě nábytku, učební a školní potřeby a pomůcky, hrací karty, tiskařské štočky, papírové ubrousky, kapesníky a pleny, rozmnožovací stroje, obalové materiály z plastických hmot zař. ve tř. 16, obrazy, omalovánky, obtisky, pexesa, písmena pro tiskárny; (28) hry, hračky, elektronické hry ostatní, elektronické hračky, tělocvičné a sportovní nářadí a náčiní, rybářské potřeby s výjimkou sítí, nářadí pro zimní sporty a sportovní hry, ozdoby na vánoční stromek s výjimkou osvětlení a cukrovinek; (37) instalace a opravy elektronických zařízení všeho druhu, včetně výpočetní techniky a příslušenství a periferních zařízení výpočetní techniky.
(730) **SPARE PARTS s.r.o.**, Husitská 42/775, Praha 3, Česká republika
(740) Ing. Chlustina Jiří, UNIPATENT, J.Masaryka 43-47, Praha 2-Vinohrady

---

(210) **O 148802**
(220) 19.11.99
(320) 19.11.99
(511) 9, 37
(540) **DATCOM**
(510) (9) měřící zařízení pro záznam a archivaci dat, zejména teploty, tlaku, průtoku a binárních stavových veličin v plynárenství, teplárenství a při odběru vody; (37) měření, záznam a archivace dat, zejména teploty, tlaku, průtoku a binárních stavových veličin v plynárenství, teplárenství a při odběru vody, komplexní servis, sestavení a opravy měřících zařízení uvedených ve tř. 9.
(730) **ELGAS, s.r.o.**, Ohrazenice 211, Pardubice, Česká republika
(740) Ing. Vlasta Sedláčková, Patentová, známková, grafická kancelář, Ke Kateřinkám 1393, Praha 4

---

(210) **O 148832**
(220) 12.11.99
(320) 12.11.99
(511) 5
(540) **KALCACHAT**
(510) (5) léčiva (substance), léčivé přípravky humánní a veterinární, výrobky farmaceutické, přípravky dietetické s léčivým účinkem, výrobky léčebně-kosmetické.
(730) **ACHÁTpharma s.r.o.**, U továren 770/1B, Praha 10, Česká republika

---

(210) **O 149021**
(220) 18.11.99
(320) 18.11.99
(511) 15
(540)

(510) (15) hudební nástroje.
(730) **Ing. Samek Petr**, Horňátecká 16, Praha 8, Česká republika

---

(210) **O 149063**
(220) 22.11.99
(320) 22.11.99
(511) 5, 7, 8, 10, 11, 14, 18, 21, 39
(540) **Beck**
(510) (5) výrobky farmaceutické, veterinářské a hygienické; (7) stroje a obráběcí stroje, přístroje poháněné elektrickým motorem v rámci této třídy; (8) nářadí a nástroje s ručním pohonem; (10) přístroje a nástroje chirurgické, veterinářské; (11) přístroje pro osvětlení, topení, výrobu páry, pro vaření, přístroje chladicí, pro sušení, ventilaci, rozvod vody a sanitární zařízení; (14) vzácné kovy a jejich slitiny a výrobky z těchto látek nebo postříbřeného nebo pozlaceného kovu; (18) kůže, imitace kůže, výrobky z těchto materiálů; (21) náčiní a nádoby pro domácnost nebo kuchyň; (39) doprava, balení a skladování zboží, organizování cest.
(730) **Beck International, s.r.o.**, Zádušní 731, Mělník, Česká republika
(740) JUDr. Rejholcová Helena, advokátka, Jungmannova 31, Praha 1

---

(210) **O 149078**
(220) 22.11.99
(320) 22.11.99
(511) 33
(540) **Hill's Absinth**
(510) (3) vína, lihoviny, likéry.
(730) **Hill Radomil**, Komenského 12/1, Jindřichův Hradec, Česká republika
(740) Ing. Rylková Iva, Polská 1525, Ostrava-Poruba

---

(210) **O 149198**
(220) 24.11.99
(320) 24.11.99
(511) 5, 30
(540) **ČÁRKLL**
(510) (5) vitamíny, obvazy s uhlíkem na tělo; (30) potravinový doplněk pro zvláštní výživu na bázi přírodního uhlíku.

(730) **Cichý Dalibor**, Květná 1243, Kyjov, Česká republika
(740) Ing. Vlasta Sedláčková, Patentová, známková, grafická kancelář, Ke Kateřinkám 1393, Praha 4

---

(210) **O 149199**
(220) 24.11.99
(320) 24.11.99
(511) 9, 37, 42
(540) **AKTIS SW ASSISTANCE**
(510) (9) programy a výrobky software a hardware; (37) montáž a opravy výpočetní techniky; (42) servisní služby k software, vývoj a poskytování software a hardware.
(730) **AKTIS a.s.**, Na Valentince 1, Praha 5, Česká republika
(740) Ing. Vlasta Sedláčková, Patentová, známková, grafická kancelář, Ke Kateřinkám 1393, Praha 4

---

(210) **O 149239**
(220) 25.11.99
(320) 25.11.99
(511) 5, 31
(540)

(510) (5) výrobky lékárnické a veterinární, chemické přípravky a substance pro léčebné a veterinární účely, výživové doplňky pro ochranné a ochranně-léčebné účely; (31) krmivo pro zvířata, přípravky krmných aditiv, krmné přísady a krmné směsi pro výživu zvířat.
(730) **BIOFAKTORY PRAHA, spol. s r.o.**, Na Chvalce 2049, Praha 9, Česká republika
(740) JUDr. Špaňhelová Milada, advokátka, Advokátní kancelář, Vraného 252, Řevnice

---

(210) **O 149240**
(220) 25.11.99
(320) 25.11.99
(511) 5, 31
(540)

(510) (5) výrobky lékárnické a veterinární, chemické přípravky a substance pro léčebné a veterinární účely, výživové doplňky pro ochranné a ochranně-léčebné účely; (31) krmivo pro zvířata, přípravky krmných aditiv, krmné přísady a krmné směsi pro výživu zvířat.
(730) **BIOFAKTORY PRAHA, spol. s r.o.**, Na Chvalce 2049, Praha 9, Česká republika
(740) JUDr. Špaňhelová Milada, advokátka, Advokátní kancelář, Vraného 252, Řevnice

---

(210) **O 149397**
(220) 02.12.99
(320) 02.12.99
(511) 7, 42
(540)

(510) (7) valivá ložiska; (42) vývoj valivých ložisek.
(730) **ZKL Klášterec nad Ohří, a.s.**, Nádražní 214, Klášterec nad Ohří, Česká republika
(740) Kühnel Egon, Patentová kancelář, Oblá 56, Brno

---

(210) **O 149410**
(220) 02.12.99
(320) 02.12.99
(511) 17, 19
(540) **DEHTOCHEMA**
(510) (17) izolační pásy a izolační materiály; (19) hydroizolační lepenky.
(730) **DEHTOCHEMA BITUMAT a.s.**, Pražská 870, Bělá pod Bezdězem, Česká republika
(740) JUDr. Jan Matějka, Národní 32, Praha

---

(210) **O 149563**
(220) 06.12.99
(320) 06.12.99
(511) 5, 29, 30
(540) **CHROMDIET**
(510) (5) výrobky farmaceutické a parafarmaceutické, vitamíny, minerály a stopové prvky, dietní a nutriční přípravky a léčiva, mediciální sirupy, výtažky z léčivých bylin a kombinované přípravky vitamínů, minerálů, stopových prvků a bylinných výtažků, potravinové doplňky obohacené vitamíny, minerály nebo stopovými prvky, vitamínové přípravky, vitamíny a multivitamínové preparáty, minerály a multiminerálové preparáty, bylinné čaje, léčivé byliny, cukrovinky, pastilky, tabletky, tobolky, kapsle a žvýkačky s léčivými přísadami, dietetické látky upravené pro lékařské účely, minerální vody a dietetické nápoje upravené pro lékařské účely, dietní potraviny upravené pro lékařské účely, doplňky výživové pro lékařské účely, bílkovinné přípravky nebo potrava pro lékařské účely, balzámy, krémy a masti pro lékařské účely, chemické přípravky pro lékařské účely, léčivé oleje, oleje pro lékařské účely, tuky pro lékařské účely, léčivé soli, tinktury pro lékařské účely, bylinné výtažky a sirupy, vitamínová a minerální výživa ve formě koncentrátů, proteinové koncentráty jako výživné přídavky k potravinám, droždí pro farmaceutické účely, potravinové doplňky s léčebnými účinky, výživné nebo dietetické přípravky pro lékařské účely pro denní doplnění stravy (včetně fitness přípravků) jako instantní strava nebo samostatná (vlastní) směs, která se skládá hlavně z mléka v prášku nebo ze živočišných nebo zeleninových proteinů, také s přídavkem vitamínů, minerálů, stopových prvků nebo cukru; (29) potravinové doplňky ne pro lékařské účely (zařazené v této třídě) a obsahující látky živočišného původu, protein pro lidskou spotřebu, proteinové výrobky a přípravky pro výživu, přípravky zvláštní výživy pro sportovce nebo osoby s vysokým energetickým výdejem, želatina, želatinové výrobky a přípravky pro výživu, tuky jedlé, oleje jedlé, extrakty z chaluch jako výživa, výživné přípravky pro denní doplnění stravy (včetně fitness přípravků) jako instantní strava nebo samostatná (vlastní) směs, která se skládá hlavně z mléka v prášku, ze živočišných nebo zeleninových proteinů, také s přídavkem

vitamínů, minerálů, stopových prvků nebo cukru; (30) potravinové doplňky ne pro lékařské účely (zařazené v této třídě) a obsahující látky rostlinného původu, cukrovinky, žvýkačky, bonbony, med, propolis pro lidskou potřebu.

(730) **WALMARK, spol.s r.o.**, Oldřichovice 44, Třinec 5, Česká republika

(740) Lukajová Dana, patentový zástupce, Advokátní a patentová kancelář Vyskočil, Krošlák a spol., Petrská 12, Praha 1

---

(210) **O 150065**

(220) 20.12.99

(320) 20.12.99

(511) 1, 6, 7, 9, 16, 17, 19, 22, 35, 37, 39, 40, 41, 42

(540)

(510) (1) chemické výrobky určené pro průmysl, lepidla pro průmysl; (6) kovy a jejich slitiny, kovové stavební materiály, kovové stavební materiály přenosné, kovové dráty a kabely neelektrické, lana kovová, lana kotevní, dráty tažené, dráty pancéřované, kovové trubky, ocelová vlákna do betonu, rozptýlené ocelové výztuže do betonu; (7) stroje obráběcí a tvářecí; (9) měřící a zkušební přístroje (pro stavební materiály); (16) papír, lepenka a výrobky z těchto materiálů, plastické obaly; (17) kaučuk, gutaperča, guma, azbest, slída a výrobky z těchto materiálů, plastické hmoty a výrobky polozpracované, materiály k těsnění, materiály pro izolaci elektrickou, tepelnou a akustickou, vlákna z plastických hmot; (19) stavební materiály nekovové, beton, výrobky z betonu, stavební prvky s výztužemi; (22) textilní materiály ze surových vláken, lana, provazy, plachty, lana z plastických hmot; (35) činnost organizačních a ekonomických poradců ve strojní a stavební výrobě; (37) stavebnictví; (39) balení, doprava a skladování stavebních materiálů; (40) obrábění a tváření plechových a drátěných polotovarů, zprostředkování výroby obráběním a tvářením; (41) školící činnost v oblasti stavebních materiálů, zprostředkování školení; (42) odborné zprávy a posudky z oblasti stavebních materiálů a výztuží do betonu, navrhování výztuží do stavebních konstrukcí.

(590) Barevná

(730) **FATEK Betonfasertechnik CZ, a.s.**, Křižíkova 70, Brno, Česká republika

(740) Doc.Ing. Špaček Jindřich, CSc., pat. zástupce, TM-AGENCY, Svatopluka Čecha 106A, Brno

---

Zápis ochranných známek bez změny ve vztahu ke zveřejněným přihláškám.

Číselný přehled

221528, 221529, 221530, 221532, 221533, 221534, 221535, 221536, 221537, 221539, 221542, 221545, 221546, 221547, 221548, 221551, 221552, 221557, 221559, 221560, 221561, 221562, 221563, 221567, 221568, 221569, 221570, 221571, 221572, 221573, 221574, 221575, 221576, 221577, 221578, 221579, 221580, 221581, 221582, 221583, 221584, 221585, 221586, 221587, 221588, 221589, 221590, 221591, 221592, 221593, 221594, 221595, 221596, 221597, 221598, 221599, 221600, 221601, 221602, 221603, 221604, 221605, 221606, 221607, 221608, 221609, 221610, 221611, 221612, 221613, 221614, 221615, 221616, 221617, 221618, 221620, 221621, 221622, 221623, 221624, 221625, 221626, 221627, 221628, 221629, 221630, 221631, 221632, 221633, 221634, 221635, 221636, 221637, 221638, 221639, 221640, 221641, 221642, 221643, 221644, 221645, 221646, 221647, 221648, 221649, 221650, 221651, 221652, 221653, 221654, 221655, 221656, 221657, 221658, 221659, 221660, 221661, 221662, 221663, 221664, 221665, 221666, 221667, 221668, 221669, 221670, 221671, 221672, 221673, 221674, 221675, 221676, 221677, 221678, 221679, 221680, 221681, 221682, 221683, 221684, 221685, 221686, 221687, 221688, 221689, 221690, 221691, 221692, 221693, 221694, 221695, 221696, 221697, 221698, 221699, 221700, 221701, 221702, 221703, 221704, 221705, 221706, 221707, 221708, 221709, 221710, 221711, 221712, 221713, 221714, 221715, 221716, 221717, 221718, 221719, 221720, 221721, 221722, 221723, 221724, 221725, 221726, 221727, 221728, 221729, 221730, 221731, 221732, 221733, 221734, 221735, 221736, 221737, 221738, 221739, 221740, 221741, 221742, 221743, 221744, 221745, 221746, 221747, 221748, 221749, 221750, 221751, 221752, 221753, 221754, 221755, 221756, 221757, 221758, 221759, 221760, 221761, 221762, 221763, 221764, 221765, 221766, 221767, 221768, 221769, 221770, 221771, 221772, 221773, 221774, 221775, 221776, 221777, 221778, 221779, 221780, 221781, 221782, 221783, 221784, 221785, 221786, 221787, 221788, 221789, 221790, 221791, 221792, 221793, 221794, 221795, 221796, 221797, 221798, 221799, 221800, 221801, 221802, 221803, 221804, 221805, 221806, 221807, 221808, 221809, 221810, 221811, 221812, 221813, 221814, 221815, 221816, 221817, 221818, 221819, 221820, 221821, 221822, 221823, 221824, 221825, 221826, 221827, 221828, 221829, 221830, 221831, 221832, 221833, 221834, 221835, 221836, 221837, 221838, 221839, 221840, 221841, 221842, 221843, 221844, 221845, 221846, 221847, 221848, 221849, 221850, 221851, 221852, 221853, 221854, 221855, 221856, 221857, 221858, 221859, 221860, 221861, 221862, 221863, 221864, 221865, 221866, 221867, 221868, 221869, 221871, 221872, 221873, 221874, 221875, 221876, 221877, 221878, 221879, 221880, 221881, 221882, 221883, 221884, 221885, 221886, 221887, 221888, 221889, 221890, 221891, 221892, 221893, 221894, 221895, 221896, 221897, 221898, 221899, 221900, 221901, 221902, 221903, 221904, 221905, 221906, 221907, 221908, 221909, 221910, 221912, 221913, 221914, 221915, 221916, 221917, 221918, 221919, 221920, 221921, 221922, 221923, 221924, 221925, 221926, 221927, 221928, 221929, 221930, 221931, 221932, 221933, 221934, 221935, 221936, 221937, 221938, 221939, 221940, 221941, 221942, 221943, 221944, 221945, 221946, 221947, 221948, 221949, 221950, 221951, 221952, 221953, 221954, 221955, 221956, 221957, 221958, 221959, 221960, 221961, 221962, 221963, 221964, 221965, 221966, 221967, 221968, 221969, 221970, 221971, 221972, 221973, 221974, 221975, 221976, 221977, 221978, 221979, 221980, 221981, 221982, 221983, 221984, 221985, 221986, 221987, 221988, 221989, 221990, 221991, 221992, 221993, 221994, 221995, 221996, 221997, 221998, 221999, 222000, 222001, 222002, 222003, 222004, 222005, 222006, 222007, 222008, 222009, 222010, 222011, 222012, 222013, 222014, 222015, 222016, 222017, 222018, 222019, 222020, 222021, 222022, 222023, 222024, 222025, 222026, 222027, 222028, 222029, 222030, 222031, 222032, 222033, 222034, 222035, 222036, 222037, 222038, 222039, 222040, 222041, 222042, 222043, 222044, 222045, 222046, 222047, 222048, 222049, 222050, 222051, 222052, 222053, 222054, 222055, 222056, 222057, 222058, 222059, 222060, 222061, 222062, 222063, 222064, 222065, 222067, 222068, 222069, 222070, 222071, 222072, 222073, 222074, 222075, 222076, 222077, 222078, 222079, 222080, 222081, 222082, 222083, 222084, 222085, 222086, 222088, 222089, 222090, 222091, 222092, 222093, 222094, 222095, 222096, 222097, 222098, 222099, 222100, 222101, 222102, 222103, 222104, 222105, 222106, 222107, 222108, 222109, 222110

Zápis ochranných známek bez změny ve vztahu ke zveřejněným přihláškám

(111) **221528**
(220) 28.09.1994
(320) 28.09.1994
(442) 13.11.1996
(151) 27.12.1999
(180) 28.09.2004
(730) **Tobiáš Fúčela**, A.Stodolu 28, Martin, Slovenská republika
(210) O 92857

---

(111) **221529**
(220) 04.11.1994
(320) 04.11.1994
(442) 15.09.1999
(151) 27.12.1999
(180) 04.11.2004
(730) **Přerovské strojírny, a.s.**, Přerov, Česká republika
(210) O 93787

---

(111) **221530**
(220) 04.11.1994
(320) 04.11.1994
(442) 15.09.1999
(151) 27.12.1999
(180) 04.11.2004
(730) **Přerovské strojírny, a.s.**, Přerov, Česká republika
(210) O 93788

---

(111) **221532**
(220) 09.06.1995
(320) 09.06.1995
(442) 16.04.1997
(151) 27.12.1999
(180) 09.06.2005
(730) **Beseda Bonsai, spol. s r.o.**, Vítkova 26/151, Praha 8, Česká republika
(210) O 101126

---

(111) **221533**
(220) 11.07.1995
(320) 11.07.1995
(442) 15.09.1999
(151) 27.12.1999
(180) 11.07.2005
(730) **Deutsche Telekom AG**, Godesberger Allee 117, Bonn, Německo
(210) O 101879

---

(111) **221534**
(220) 11.07.1995
(320) 11.07.1995
(442) 15.09.1999
(151) 27.12.1999
(180) 11.07.2005
(730) **Deutsche Telekom AG**, Godesberger Allee 117, Bonn, Německo
(210) O 101880

---

(111) **221535**
(220) 21.07.1995
(320) 21.07.1995
(442) 15.09.1999
(151) 27.12.1999
(180) 21.07.2005
(730) **Vlastimil Váško**, Větrná 819, Skuteč, Česká republika
(210) O 102226

---

(111) **221536**
(220) 31.08.1995
(320) 31.08.1995
(442) 15.09.1999
(151) 27.12.1999
(180) 31.08.2005
(730) **HERMÉS INTERNATIONAL**, Rue du Faubourg St.Honore, Paris, Francie
(210) O 103364

---

(111) **221537**
(220) 31.08.1995
(320) 31.08.1995
(442) 15.09.1999
(151) 27.12.1999
(180) 31.08.2005
(730) **HERMÉS INTERNATIONAL**, Rue du Faubourg St. Honore, Paris, Francie
(210) O 103365

---

(111) **221539**
(220) 20.10.1995
(320) 20.10.1995
(442) 12.06.1996
(151) 27.12.1999
(180) 20.10.2005
(730) **Tetra Laval Holdings & Finance S.A.**, Avenue Général-Guisan 70, Pully, Švýcarsko
(210) O 105065

---

(111) **221542**
(220) 05.04.1996
(320) 05.04.1996
(442) 15.09.1999
(151) 27.12.1999
(180) 05.04.2006
(730) **Tesco Stores Limited**, Tesco House, Delamare Road, Cheshunt, Hertfordshire, Velká Británie
(210) O 110142

---

(111) **221545**
(220) 28.05.1996
(320) 28.05.1996
(442) 15.09.1999
(151) 27.12.1999
(180) 28.05.2006
(730) **KIZ Venture Group, a.s.**, Karlova 21, Praha 1, Česká republika
(210) O 111648

---

(111) **221546**
(220) 07.06.1996
(320) 07.06.1996
(442) 15.09.1999
(151) 27.12.1999
(180) 07.06.2006
(730) **HOLLYWOOD ENTERTAINMENT CORPORATION**, 25600 SW Parkway Center Drive, Wilsonville, Spojené státy americké, Oregon
(210) O 111990

---

(111) **221547**
(220) 19.07.1996
(320) 19.07.1996
(442) 15.09.1999
(151) 27.12.1999
(180) 19.07.2006
(730) **CURTIS FINE PAPERS LIMITED**, Fife KY16 OUU, Guardbridge, St.Andrews, Velká Británie
(210) O 113211

---

(111) **221548**
(220) 27.11.1996
(320) 27.11.1996
(442) 17.12.1997
(151) 27.12.1999
(180) 27.11.2006
(730) **WTM s.r.o.**, U dubu 53, Praha 4, Česká republika
(210) O 117273

---

(111) **221551**
(220) 19.03.1997
(320) 19.03.1997
(442) 15.09.1999
(151) 27.12.1999
(180) 19.03.2007
(730) **CHEPORT, spol. s r.o.**, Lhotsko, Vizovice, Česká republika
(210) O 120552

---

(111) **221552**
(220) 19.03.1997
(320) 19.03.1997
(442) 15.09.1999
(151) 27.12.1999
(180) 19.03.2007
(730) **CHEPORT, spol. s r.o.**, Lhotsko, Vizovice, Česká republika
(210) O 120553

---

(111) **221557**
(220) 23.06.1997
(320) 23.06.1997
(442) 15.09.1999
(151) 27.12.1999
(180) 23.06.2007
(730) **Vamberecké maso uzeniny, a.s.**, Radniční 315, Vamberk, Česká republika
(210) O 123356

---

(111) **221559**
(220) 03.07.1997
(320) 03.07.1997
(442) 15.09.1999
(151) 27.12.1999
(180) 03.07.2007
(730) **Štrobl Rudolf**, Dlouhá 44, Praha 1, Česká republika
(210) O 123657

---

(111) **221560**
(220) 08.08.1997
(320) 08.08.1997
(442) 15.09.1999
(151) 27.12.1999
(180) 08.08.2007
(730) **A S N E P Asociace organizací neslyšících, nedoslýchavých a jejich přátel**, Hábova 1571, Praha 5, Česká republika
(210) O 124522

---

(111) **221561**
(220) 13.08.1997
(320) 17.04.1997
(442) 15.09.1999
(151) 27.12.1999
(180) 13.08.2007
(730) **American Electric Power Company, Inc.**, 1 Riverside Plaza, Columbus, Spojené státy americké, Ohio
(210) O 124637

---

(111) **221562**
(220) 13.08.1997
(320) 17.04.1997
(442) 15.09.1999
(151) 27.12.1999
(180) 13.08.2007
(730) **AMERICAN ELECTRIC POWER COMPANY, Inc.**, 1 Riverside Plaza, Columbus, Spojené státy americké, Ohio
(210) O 124638

---

(111) **221563**
(220) 13.08.1997
(320) 17.04.1997
(442) 15.09.1999
(151) 27.12.1999
(180) 13.08.2007
(730) **AMERICAN ELECTRIC POWER COMPANY, Inc.**, 1 Riverside Plaza, Columbus, Spojené státy americké, Ohio
(210) O 124639

---

(111) **221567**
(220) 17.09.1997
(320) 17.09.1997
(442) 15.09.1999
(151) 27.12.1999
(180) 17.09.2007
(730) **Rudický Miroslav**, č.p. 211, Jalubí, Česká republika
(210) O 125506

---

(111) **221568**
(220) 18.09.1997
(320) 18.09.1997
(442) 15.09.1999
(151) 27.12.1999
(180) 18.09.2007

(730) **The Peninsular and Oriental Steam Navigation Company**, 79 Pall Mall, London, Velká Británie
(210) O 125563

---

(111) **221569**
(220) 22.09.1997
(320) 22.09.1997
(442) 15.09.1999
(151) 27.12.1999
(180) 22.09.2007
(730) **Mayr-Melnhof Karton Gesellschaft mbH**, Brahmsplatz 6, Wien, Rakousko
(210) O 125641

---

(111) **221570**
(220) 06.10.1997
(320) 06.10.1997
(442) 15.09.1999
(151) 27.12.1999
(180) 06.10.2007
(730) **NUMATIC INTERNATIONAL LIMITED**, 2 Knoll Road, Camberley, Surrey, Velká Británie
(210) O 126000

---

(111) **221571**
(220) 07.10.1997
(320) 07.10.1997
(442) 15.09.1999
(151) 27.12.1999
(180) 07.10.2007
(730) **ACERALIA CORPORACION SIDERURGICA, S.A.**, Paseo de Castellana, 91, Madrid, Španělsko
(210) O 126011

---

(111) **221572**
(220) 07.10.1997
(320) 07.10.1997
(442) 15.09.1999
(151) 27.12.1999
(180) 07.10.2007
(730) **ACERALIA CORPORACION SIDERURGICA, S.A.**, Paseo de Castellana, 91, Madrid, Španělsko
(210) O 126012

---

(111) **221573**
(220) 10.10.1997
(320) 10.10.1997
(442) 15.09.1999
(151) 27.12.1999
(180) 10.10.2007
(730) **ASIM gastro s.r.o.**, Slovanského bratrství 1664, Pelhřimov, Česká republika
(210) O 126132

---

(111) **221574**
(220) 10.10.1997
(320) 10.10.1997
(442) 15.09.1999
(151) 27.12.1999
(180) 10.10.2007
(730) **ASIM gastro s.r.o.**, Slovanského bratrství 1664, Pelhřimov, Česká republika
(210) O 126133

---

(111) **221575**
(220) 10.10.1997
(320) 10.10.1997
(442) 15.09.1999
(151) 27.12.1999
(180) 10.10.2007
(730) **NEWPENNY PROPERTY Ltd.**, 284 Arch. Makarios III Avenue, Limassol, Kypr
(210) O 126148

---

(111) **221576**
(220) 15.10.1997
(320) 15.10.1997
(442) 12.08.1998
(151) 27.12.1999
(180) 15.10.2007
(730) **Krijcos TRADE, spol. s r.o.**, K. Mašity 1, Všenory, Česká republika
(210) O 126295

---

(111) **221577**
(220) 16.10.1997
(320) 16.10.1997
(442) 15.09.1999
(151) 27.12.1999
(180) 16.10.2007
(730) **Ing. Němec Marek**, Veletržní 45, Box 54, Praha 7, Česká republika
(210) O 126358

---

(111) **221578**
(220) 20.10.1997
(320) 20.10.1997
(442) 15.09.1999
(151) 27.12.1999
(180) 20.10.2007
(730) **EUROPRESS, k.s.**, Viktora Huga 6, Praha 5, Česká republika
(210) O 126448

---

(111) **221579**
(220) 21.10.1997
(320) 21.10.1997
(442) 15.09.1999
(151) 27.12.1999
(180) 21.10.2007
(730) **Masna Kroměříž, a.s.**, Hulínská 2286, Kroměříž, Česká republika
(210) O 126474

---

(111) **221580**
(220) 21.10.1997
(320) 21.10.1997
(442) 15.09.1999
(151) 27.12.1999
(180) 21.10.2007
(730) **Masna Kroměříž, a.s.**, Hulínská 2286, Kroměříž, Česká republika
(210) O 126475

---

(111) **221581**
(220) 22.10.1997
(320) 04.06.1997
(442) 15.09.1999

(151) 27.12.1999
(180) 22.10.2007
(730) **Ottilia Hertel KG**, Steinbachstrasse 8, Schwarzenbach/Saale, Německo
(210) O 126539

---

(111) **221582**
(220) 23.10.1997
(320) 23.10.1997
(442) 15.09.1999
(151) 27.12.1999
(180) 23.10.2007
(730) **MAPECO s.r.o.**, Lipová 819, Most, Česká republika
(210) O 126579

---

(111) **221583**
(220) 27.10.1997
(320) 27.10.1997
(442) 15.09.1999
(151) 27.12.1999
(180) 27.10.2007
(730) **SANNITREE PRAHA s.r.o.**, Rozšířená 2047, Praha 8, Česká republika
(210) O 126651

---

(111) **221584**
(220) 29.10.1997
(320) 29.10.1997
(442) 15.09.1999
(151) 27.12.1999
(180) 29.10.2007
(730) **FRIMARK GmbH**, Industriestrasse 13, Kerzers, Švýcarsko
(210) O 126704

---

(111) **221585**
(220) 30.10.1997
(320) 30.10.1997
(442) 15.09.1999
(151) 27.12.1999
(180) 30.10.2007
(730) **INCOMA PRAHA-CONSULTANCY AND DEVELOPMENT, s.r.o.**, Kounická 58, Praha 10, Česká republika
(210) O 126721

---

(111) **221586**
(220) 30.10.1997
(320) 30.10.1997
(442) 15.09.1999
(151) 27.12.1999
(180) 30.10.2007
(730) **INCOMA PRAHA - CONSULTANCY AND DEVELOPMENT, s.r.o.**, Kounická 58, Praha 10, Česká republika
(210) O 126722

---

(111) **221587**
(220) 30.10.1997
(320) 30.10.1997
(442) 15.09.1999
(151) 27.12.1999
(180) 30.10.2007
(730) **INCOMA PRAHA - CONSULTANCY AND DEVELOPMENT, s.r.o.**, Kounická 58, Praha 10, Česká republika
(210) O 126723

---

(111) **221588**
(220) 31.10.1997
(320) 31.10.1997
(442) 15.09.1999
(151) 27.12.1999
(180) 31.10.2007
(730) **AUDRINO RAPELLI LIMITED**, Bank Lane, Nassau, Bahamy
(210) O 126796

---

(111) **221589**
(220) 31.10.1997
(320) 31.10.1997
(442) 15.09.1999
(151) 27.12.1999
(180) 31.10.2007
(730) **Ing. Moll Jiří**, Smetanova 1407/7, Blansko, Česká republika
(210) O 126802

---

(111) **221590**
(220) 31.10.1997
(320) 31.10.1997
(442) 15.09.1999
(151) 27.12.1999
(180) 31.10.2007
(730) **Ing. Ivo Lachman**, Těchov 251, Blansko, Česká republika
(210) O 126803

---

(111) **221591**
(220) 03.11.1997
(320) 03.11.1997
(442) 15.09.1999
(151) 27.12.1999
(180) 03.11.2007
(730) **Vodohospodářský rozvoj a výstavba a.s.**, Nábřežní 4, Praha 5, Česká republika
(210) O 126806

---

(111) **221592**
(220) 03.11.1997
(320) 03.11.1997
(442) 15.09.1999
(151) 27.12.1999
(180) 03.11.2007
(730) **El Dante spol. s r.o.**, Tř. Spojenců 1000, P.O.Box 17/2, Otrokovice, Česká republika
(210) O 126813

---

(111) **221593**
(220) 04.11.1997
(320) 04.11.1997
(442) 15.09.1999
(151) 27.12.1999
(180) 04.11.2007
(730) **CREATIVE TECHNOLOGY LTD**, 31 International Business Park, Creative Resource, Singapur
(210) O 126843

---

(111) **221594**
(220) 05.11.1997
(320) 05.11.1997
(442) 15.09.1999
(151) 27.12.1999
(180) 05.11.2007
(730) **SOREX s.r.o.**, Osov 2, Osov, Česká republika
(210) O 126892

---

(111) **221595**
(220) 07.11.1997
(320) 07.11.1997
(442) 15.09.1999
(151) 27.12.1999
(180) 07.11.2007
(730) **OKRESNÍ HYGIENICKÁ STANICE KARVINÁ**, Těreškovové 2206, Karviná, Česká republika
(210) O 126998

---

(111) **221596**
(220) 07.11.1997
(320) 07.11.1997
(442) 15.09.1999
(151) 27.12.1999
(180) 07.11.2007
(730) **RAKWEISS paint, s.r.o.**, Havlíčkova 11, Praha 1, Česká republika
(210) O 126999

---

(111) **221597**
(220) 11.11.1997
(320) 11.11.1997
(442) 15.09.1999
(151) 27.12.1999
(180) 11.11.2007
(730) **TENNECO PACKAGING SPECIALTY AND CONSUMER PRODUCTS INC.**, 1603 Orrington Avenue, Evanston, Spojené státy americké, Illinois
(210) O 127067

---

(111) **221598**
(220) 11.11.1997
(320) 11.11.1997
(442) 15.09.1999
(151) 27.12.1999
(180) 11.11.2007
(730) **Tenneco Plastics Company**, 1603 Orrington Avenue, Evanston, Spojené státy americké, Illinois
(210) O 127068

---

(111) **221599**
(220) 12.11.1997
(320) 12.11.1997
(442) 15.09.1999
(151) 27.12.1999
(180) 12.11.2007
(730) **Pužík Martin**, U Libeňského pivovaru 1834/1, Praha 8, Česká republika
(210) O 127141

---

(111) **221600**
(220) 12.11.1997
(320) 12.11.1997
(442) 15.09.1999
(151) 27.12.1999
(180) 12.11.2007
(730) **Pužík Martin**, U Libeňského pivovaru 1834/21, Praha 8, Česká republika
(210) O 127142

---

(111) **221601**
(220) 12.11.1997
(320) 12.11.1997
(442) 15.09.1999
(151) 27.12.1999
(180) 12.11.2007
(730) **jbs undertojet a/s**, Bornholmsvej 1, Herning, Dánsko
(210) O 127151

---

(111) **221602**
(220) 14.11.1997
(320) 14.11.1997
(442) 15.09.1999
(151) 27.12.1999
(180) 14.11.2007
(730) **MARKAZÍN s.r.o.**, Valčíkova 1149/14, Praha 8, Česká republika
(210) O 127213

---

(111) **221603**
(220) 17.11.1997
(320) 17.11.1997
(442) 15.09.1999
(151) 27.12.1999
(180) 17.11.2007
(730) **INTERPAP Office, spol. s r.o.**, Děčínská 32/33, Benešov nad Ploučnicí, Česká republika
(210) O 127235

---

(111) **221604**
(220) 17.11.1997
(320) 17.11.1997
(442) 15.09.1999
(151) 27.12.1999
(180) 17.11.2007
(730) **INTERPAP Office, spol. s r.o**, Děčínská 32/33, Benešov nad Ploučnicí, Česká republika
(210) O 127236

---

(111) **221605**
(220) 18.11.1997
(320) 18.11.1997
(442) 15.09.1999
(151) 27.12.1999
(180) 18.11.2007
(730) **AVOKÁDO ORBIS, a.s.**, Starý Důl, Zbůch, Česká republika
(210) O 127335

---

(111) **221606**
(220) 19.11.1997
(320) 19.11.1997
(442) 15.09.1999
(151) 27.12.1999
(180) 19.11.2007
(730) **Mgr. Procházka Antonín**, Za parkem 1009, Lipník nad Bečvou, Česká republika

(210) O 127450

---

(111) **221607**
(220) 19.11.1997
(320) 19.11.1997
(442) 15.09.1999
(151) 27.12.1999
(180) 19.11.2007
(730) **Mgr. Procházka Antonín**, Za parkem 1009, Lipník nad Bečvou, Česká republika
(210) O 127451

---

(111) **221608**
(220) 19.11.1997
(320) 19.11.1997
(442) 15.09.1999
(151) 27.12.1999
(180) 19.11.2007
(730) **Mgr. Procházka Antonín**, Za parkem 1009, Lipník nad Bečvou, Česká republika
(210) O 127452

---

(111) **221609**
(220) 19.11.1997
(320) 19.11.1997
(442) 15.09.1999
(151) 27.12.1999
(180) 19.11.2007
(730) **SONCHEN CONSULTING LIMITED**, Julia House, 3 Themistocles Dervis str., Nicosia, Kypr
(210) O 127473

---

(111) **221610**
(220) 24.11.1997
(320) 24.11.1997
(442) 15.09.1999
(151) 27.12.1999
(180) 24.11.2007
(730) **RS Components Limited**, Birchington Road, Corby, Northamptonshire NN17 9RS, Velká Británie
(210) O 127607

---

(111) **221611**
(220) 25.11.1997
(320) 25.11.1997
(442) 17.06.1998
(151) 27.12.1999
(180) 25.11.2007
(730) **Mihle Petr**, Perlová 8, Praha 1, Česká republika
(210) O 127655

---

(111) **221612**
(220) 25.11.1997
(320) 25.11.1997
(442) 15.09.1999
(151) 27.12.1999
(180) 25.11.2007
(730) **MANN FILTR JIPAP s.r.o.**, Přibyslavice, Česká republika
(210) O 127657

---

(111) **221613**
(220) 27.11.1997
(320) 27.11.1997
(442) 15.09.1999
(151) 27.12.1999
(180) 27.11.2007
(730) **BRIDGESTONE/FIRESTONE, INC.**, 1200 Firestone Parkway, Akron, Spojené státy americké, Ohio
(210) O 127731

---

(111) **221614**
(220) 28.11.1997
(320) 28.11.1997
(442) 15.09.1999
(151) 27.12.1999
(180) 28.11.2007
(730) **INFOSCREEN Gesellschaft für Stadtinformationsanlangen GmbH**, Litfasstrasse 6, Wien, Rakousko
(210) O 127813

---

(111) **221615**
(220) 14.12.1993
(320) 14.12.1993
(442) 13.03.1996
(151) 27.12.1999
(180) 14.12.2003
(730) **CET 21, s.r.o.**, V jámě 12, Praha 1, Česká republika
(210) O 127837

---

(111) **221616**
(220) 01.12.1997
(320) 01.12.1997
(442) 15.09.1999
(151) 27.12.1999
(180) 01.12.2007
(730) **Media Pro International S.A.**, 25. Blvd Pache Protopopescu, Sector 2, Bukurešť, Rumunsko
(210) O 128029

---

(111) **221617**
(220) 03.12.1997
(320) 03.12.1997
(442) 15.09.1999
(151) 27.12.1999
(180) 03.12.2007
(730) **Best a.s.**, Rybnice 148, Kaznějov, Česká republika
(210) O 128070

---

(111) **221618**
(220) 05.12.1997
(320) 05.12.1997
(442) 15.09.1999
(151) 27.12.1999
(180) 05.12.2007
(730) **Mgr. Zdeněk Chupík**, Fischerova 16, Olomouc, Česká republika
(210) O 128171

---

(111) **221620**
(220) 12.12.1997
(320) 12.12.1997
(442) 15.09.1999
(151) 27.12.1999
(180) 12.12.2007

(730) **Mariz Gestao E Investimentos Limitada**, Rua Dos Murcas 68-3'rd, Funchal, Madeira, Portugalsko
(210) O 128394

---

(111) **221621**
(220) 12.12.1997
(320) 12.12.1997
(442) 15.09.1999
(151) 27.12.1999
(180) 12.12.2007
(730) **Mariz Gestao E Investimentos Limitada**, Rua Dos Murcas 68-3'rd, Funchal, Madeira, Portugalsko
(210) O 128398

---

(111) **221622**
(220) 12.12.1997
(320) 12.12.1997
(442) 15.09.1999
(151) 27.12.1999
(180) 12.12.2007
(730) **AGORA 21, s.r.o.**, Kutnohorská 39/42, Praha 10, Česká republika
(210) O 128406

---

(111) **221623**
(220) 17.12.1997
(320) 17.12.1997
(442) 15.09.1999
(151) 27.12.1999
(180) 17.12.2007
(730) **Britannia Pharmaceuticals Limited**, 41-51 Brighton Road, Redhill, Surrey RH1 6YS, Velká Británie
(210) O 128505

---

(111) **221624**
(220) 23.12.1997
(320) 23.12.1997
(442) 15.09.1999
(151) 27.12.1999
(180) 23.12.2007
(730) **Ing. Novotný Rudolf**, Soběslavská 15, Praha 3, Česká republika
(210) O 128754

---

(111) **221625**
(220) 23.12.1997
(320) 02.07.1997
(442) 15.09.1999
(151) 27.12.1999
(180) 23.12.2007
(730) **Starstone Packaging Company, LLC**, 800 Miramonte Drive, Santa Barbara, Spojené státy americké, California
(210) O 128756

---

(111) **221626**
(220) 23.12.1997
(320) 23.12.1997
(442) 15.09.1999
(151) 27.12.1999
(180) 23.12.2007
(730) **HOTEL JALTA PRAHA, a.s.**, Václavské nám. 45, Praha 1, Česká republika
(210) O 128771

---

(111) **221627**
(220) 23.12.1997
(320) 23.12.1997
(442) 15.09.1999
(151) 27.12.1999
(180) 23.12.2007
(730) **DYNTEC spol. s r.o.**, Klučovská 1280, Český Brod, Česká republika
(210) O 128773

---

(111) **221628**
(220) 29.12.1997
(320) 29.12.1997
(442) 15.09.1999
(151) 27.12.1999
(180) 29.12.2007
(730) **Intercon Pharma Limited, An Irish Company**, 66 Lower Leeson Street, DUBLIN 2, Irsko
(210) O 128835

---

(111) **221629**
(220) 30.12.1997
(320) 30.12.1997
(442) 15.09.1999
(151) 27.12.1999
(180) 30.12.2007
(730) **UT Holdings S.A.**, route de l'Aeroport 10, Meyrin, Švýcarsko
(210) O 128937

---

(111) **221630**
(220) 30.12.1997
(320) 30.12.1997
(442) 15.09.1999
(151) 27.12.1999
(180) 30.12.2007
(730) **UT Holdings S.A.**, route de l'Aeroport 10, Meyrin, Švýcarsko
(210) O 128938

---

(111) **221631**
(220) 30.12.1997
(320) 30.12.1997
(442) 14.10.1998
(151) 27.12.1999
(180) 30.12.2007
(730) **RAPID, a.s.**, 28.října 13, Praha 1, Česká republika
(210) O 128967

---

(111) **221632**
(220) 07.01.1998
(320) 07.01.1998
(442) 15.09.1999
(151) 27.12.1999
(180) 07.01.2008
(730) **OPEN SOCIETY FUND PRAHA**, Staroměstské nám. 22, Praha 1, Česká republika
(210) O 129045

---

(111) **221633**
(220) 09.01.1998
(320) 09.01.1998
(442) 15.09.1999

(151) 27.12.1999
(180) 09.01.2008
(730) **Consolidated Cigar Corporation**, 5900 North Andrews Avenue, Fort Lauderdale, Spojené státy americké, Florida
(210) O 129076

---

(111) **221634**
(220) 09.01.1998
(320) 09.01.1998
(442) 15.09.1999
(151) 27.12.1999
(180) 09.01.2008
(730) **Černý Martin**, Krhanická 716, Praha 4, Česká republika
(210) O 129097

---

(111) **221635**
(220) 14.01.1998
(320) 14.01.1998
(442) 12.08.1998
(151) 27.12.1999
(180) 14.01.2008
(730) **RACIO Export-Import Consulting, s.r.o.**, Dominikánské nám. 4/5, Brno, Česká republika
(210) O 129164

---

(111) **221636**
(220) 14.01.1998
(320) 14.01.1998
(442) 12.08.1998
(151) 27.12.1999
(180) 14.01.2008
(730) **RACIO Export-Import Consulting, s.r.o.**, Dominikánské nám. 4/5, Brno, Česká republika
(210) O 129165

---

(111) **221637**
(220) 14.01.1998
(320) 14.01.1998
(442) 15.09.1999
(151) 27.12.1999
(180) 14.01.2008
(730) **BOHEMIA PRINT a.s.**, Slavětínská 639, Praha 9 - Klánovice, Česká republika
(210) O 129199

---

(111) **221638**
(220) 16.01.1998
(320) 16.01.1998
(442) 15.09.1999
(151) 27.12.1999
(180) 16.01.2008
(730) **American-Cigarette Company (Overseas) Limited**, Grienbachstrasse 11, Zug, Švýcarsko
(210) O 129309

---

(111) **221639**
(220) 28.01.1998
(320) 28.01.1998
(442) 15.09.1999
(151) 27.12.1999
(180) 28.01.2008
(730) **Computer Data, a.s.**, Třebohostická 2283, Praha 10, Česká republika
(210) O 129551

---

(111) **221640**
(220) 28.01.1998
(320) 28.01.1998
(442) 15.09.1999
(151) 27.12.1999
(180) 28.01.2008
(730) **LILLEHAMMER, s.r.o.**, Čermákova 7, Praha 2, Česká republika
(210) O 129556

---

(111) **221641**
(220) 28.01.1998
(320) 28.01.1998
(442) 15.09.1999
(151) 27.12.1999
(180) 28.01.2008
(730) **Nutri Pharma AS**, Stranden 3A, Oslo, Norsko
(210) O 129565

---

(111) **221642**
(220) 29.01.1998
(320) 29.01.1998
(442) 15.09.1999
(151) 27.12.1999
(180) 29.01.2008
(730) **Ing. Brůžek Zdeněk**, Křižovnická 8, Praha 1, Česká republika
(210) O 129592

---

(111) **221643**
(220) 29.01.1998
(320) 29.01.1998
(442) 15.09.1999
(151) 27.12.1999
(180) 29.01.2008
(730) **Kvoriak Pavel**, Sazečská 8, Praha 10, Česká republika
(210) O 129603

---

(111) **221644**
(220) 09.02.1998
(320) 09.02.1998
(442) 15.09.1999
(151) 27.12.1999
(180) 09.02.2008
(730) **EDEN, s.r.o.**, Slepá 17, Brno, Česká republika
(210) O 129882

---

(111) **221645**
(220) 10.02.1998
(320) 10.02.1998
(442) 15.09.1999
(151) 27.12.1999
(180) 10.02.2008
(730) **MILKING, spol. s r.o.**, Růžová dolina 25, Bratislava, Slovenská republika
(210) O 129912

---

(111) **221646**
(220) 11.02.1998
(320) 11.02.1998
(442) 15.09.1999
(151) 27.12.1999

(180) 11.02.2008
(730) **Marie Unterluggaurevá - Jihočeská lidová pomoc**, Žižkova 12, České Budějovice, Česká republika
(210) O 129950

---

(111) **221647**
(220) 11.02.1998
(320) 11.02.1998
(442) 15.09.1999
(151) 27.12.1999
(180) 11.02.2008
(730) **Marie Unterluggauerová - Jihočeská lidová pomoc**, Žižkova 12, České Budějovice, Česká republika
(210) O 129951

---

(111) **221648**
(220) 12.02.1998
(320) 12.02.1998
(442) 15.09.1999
(151) 27.12.1999
(180) 12.02.2008
(730) **AGRIMEX, spol. s r.o.**, Husova 7, Třebíč, Česká republika
(210) O 130067

---

(111) **221649**
(220) 13.02.1998
(320) 13.02.1998
(442) 15.09.1999
(151) 27.12.1999
(180) 13.02.2008
(730) **Emerson Electric Co.**, 8000 West Florissant, St. Louis, Spojené státy americké, Missouri
(210) O 130192

---

(111) **221650**
(220) 16.02.1998
(320) 16.02.1998
(442) 15.09.1999
(151) 27.12.1999
(180) 16.02.2008
(730) **Střední odborné učiliště stravování a služeb**, T.G.Masaryka 3, Karlovy Vary, Česká republika
(210) O 130208

---

(111) **221651**
(220) 16.02.1998
(320) 16.02.1998
(442) 15.09.1999
(151) 27.12.1999
(180) 16.02.2008
(730) **Střední odborné učiliště stravování a služeb**, T.G.Masaryka 3, Karlovy Vary, Česká republika
(210) O 130209

---

(111) **221652**
(220) 16.02.1998
(320) 16.02.1998
(442) 15.09.1999
(151) 27.12.1999
(180) 16.02.2008
(730) **Střední odborné učiliště stravování a služeb**, T.G.Masaryka 3, Karlovy Vary, Česká republika
(210) O 130210

---

(111) **221653**
(220) 17.02.1998
(320) 17.02.1998
(442) 15.09.1999
(151) 27.12.1999
(180) 17.02.2008
(730) **Turek Jan**, Urbánkova 3354, Praha 4, Česká republika
(210) O 130268

---

(111) **221654**
(220) 26.02.1998
(320) 26.02.1998
(442) 15.09.1999
(151) 27.12.1999
(180) 26.02.2008
(730) **1-800-FLOWERS, INC.**, 1600 Stewart Avenue, Westbury, Spojené státy americké, New York
(210) O 130479

---

(111) **221655**
(220) 27.02.1998
(320) 27.02.1998
(442) 15.09.1999
(151) 27.12.1999
(180) 27.02.2008
(730) **DUNA CLASSIC, spol. s r.o.**, Teslova 2, Ostrava, Česká republika
(210) O 130507

---

(111) **221656**
(220) 27.02.1998
(320) 27.02.1998
(442) 15.09.1999
(151) 27.12.1999
(180) 27.02.2008
(730) **DUNA CLASSIC, spol. s r.o.**, Teslova 2, Ostrava, Česká republika
(210) O 130508

---

(111) **221657**
(220) 27.02.1998
(320) 27.02.1998
(442) 15.09.1999
(151) 27.12.1999
(180) 27.02.2008
(730) **DUNA CLASSIC, spol. s r.o.**, Teslova 2, Ostrava, Česká republika
(210) O 130509

---

(111) **221658**
(220) 04.03.1998
(320) 04.03.1998
(442) 15.09.1999
(151) 27.12.1999
(180) 04.03.2008
(730) **COPYER CO.,LTD.**, No.3-3, Shimorenjaku 6-chome, Mitaka-Shi, Tokyo, Japonsko
(210) O 130593

---

(111) **221659**
(220) 05.03.1998
(320) 05.03.1998

(442) 15.09.1999
(151) 27.12.1999
(180) 05.03.2008
(730) **Sedin Tibor**, Vršovická 37, Praha 10, Česká republika
(210) O 130610

---

(111) **221660**
(220) 06.03.1998
(320) 06.03.1998
(442) 15.09.1999
(151) 27.12.1999
(180) 06.03.2008
(730) **HOTELINVEST, a.s.**, Nekázanka 4, Praha 1, Česká republika
(210) O 130643

---

(111) **221661**
(220) 10.03.1998
(320) 10.03.1998
(442) 15.09.1999
(151) 27.12.1999
(180) 10.03.2008
(730) **Société des Produits Nestlé S.A.**, Vevey, Švýcarsko
(210) O 130715

---

(111) **221662**
(220) 12.03.1998
(320) 12.03.1998
(442) 15.09.1999
(151) 27.12.1999
(180) 12.03.2008
(730) **SEVI, spol. s r.o.**, Lipina 28, Valašské Klobouky, Česká republika
(210) O 130777

---

(111) **221663**
(220) 12.03.1998
(320) 12.03.1998
(442) 15.09.1999
(151) 27.12.1999
(180) 12.03.2008
(730) **STAVOKOMP s.r.o.**, Bělohorská 119, Havlíčkův Brod, Česká republika
(210) O 130778

---

(111) **221664**
(220) 12.03.1998
(320) 12.03.1998
(442) 15.09.1999
(151) 27.12.1999
(180) 12.03.2008
(730) **NÁRODNÍ BANKA VÍN, s.r.o.**, Platnéřská 4, Praha 1, Česká republika
(210) O 130785

---

(111) **221665**
(220) 13.03.1998
(320) 13.03.1998
(442) 15.09.1999
(151) 27.12.1999
(180) 13.03.2008
(730) **Ing. Vích Jaroslav**, Osvobození 272, Chuchelná, Česká republika
(210) O 130818

---

(111) **221666**
(220) 16.03.1998
(320) 16.03.1998
(442) 15.09.1999
(151) 27.12.1999
(180) 16.03.2008
(730) **MEDIA MARKETING SERVICES s.r.o.**, Nad Petruskou 2280/3, Praha 2, Česká republika
(210) O 130853

---

(111) **221667**
(220) 16.03.1998
(320) 16.03.1998
(442) 15.09.1999
(151) 27.12.1999
(180) 16.03.2008
(730) **EMCO spol. s r.o.**, Žirovnická 2389, Praha 10, Česká republika
(210) O 130854

---

(111) **221668**
(220) 16.03.1998
(320) 16.03.1998
(442) 15.09.1999
(151) 27.12.1999
(180) 16.03.2008
(730) **EMCO spol. s r.o.**, Žirovnická 2389, Praha 10, Česká republika
(210) O 130855

---

(111) **221669**
(220) 16.03.1998
(320) 16.03.1998
(442) 15.09.1999
(151) 27.12.1999
(180) 16.03.2008
(730) **Pinelli spol. s r.o.**, Svobodná Ves čp. 50, Žehušice, Česká republika
(210) O 130885

---

(111) **221670**
(220) 16.03.1998
(320) 16.03.1998
(442) 15.09.1999
(151) 27.12.1999
(180) 16.03.2008
(730) **Ing. Janiš Stanislav**, Fabiánka II/264, Zlín, Česká republika
(210) O 130897

---

(111) **221671**
(220) 17.03.1998
(320) 17.03.1998
(442) 15.09.1999
(151) 27.12.1999
(180) 17.03.2008
(730) **MIA Studio, spol. s r.o.**, Masarykovo nám. 15a, Vyškov, Česká republika
(210) O 130905

---

(111) **221672**
(220) 17.03.1998
(320) 17.03.1998

(442) 15.09.1999
(151) 27.12.1999
(180) 17.03.2008
(730) **Ústřední vojenská nemocnice Praha**, U vojenské nemocnice 1200, Praha 6, Česká republika
(210) O 130927

---

(111) **221673**
(220) 17.03.1998
(320) 17.03.1998
(442) 15.09.1999
(151) 27.12.1999
(180) 17.03.2008
(730) **Alpha Fry Limited**, Tandem House, Marlowe Way, Croydon, Velká Británie
(210) O 130931

---

(111) **221674**
(220) 17.03.1998
(320) 17.03.1998
(442) 15.09.1999
(151) 27.12.1999
(180) 17.03.2008
(730) **HOSPODÁŘSKÁ KOMORA ČESKÉ REPUBLIKY**, Argentinská 38, Praha 7, Česká republika
(210) O 130932

---

(111) **221675**
(220) 19.03.1998
(320) 19.03.1998
(442) 15.09.1999
(151) 27.12.1999
(180) 19.03.2008
(730) **Agribrands International, Inc.**, 9811 South Forty Drive, St. Louis, Spojené státy americké, Missouri
(210) O 131008

---

(111) **221676**
(220) 23.03.1998
(320) 23.03.1998
(442) 15.09.1999
(151) 27.12.1999
(180) 23.03.2008
(730) **FUTURE - TECH s.r.o.**, A. Staška 27, České Budějovice, Česká republika
(210) O 131050

---

(111) **221677**
(220) 23.03.1998
(320) 23.03.1998
(442) 15.09.1999
(151) 27.12.1999
(180) 23.03.2008
(730) **FUTURE - TECH s.r.o.**, A. Staška 27, České Budějovice, Česká republika
(210) O 131051

---

(111) **221678**
(220) 23.03.1998
(320) 23.03.1998
(442) 15.09.1999
(151) 27.12.1999
(180) 23.03.2008
(730) **Frama plus s.r.o.**, Rezlerova 290, Praha 10, Česká republika
(210) O 131055

---

(111) **221679**
(220) 26.03.1998
(320) 26.03.1998
(442) 15.09.1999
(151) 27.12.1999
(180) 26.03.2008
(730) **ATEMI s.r.o.**, Závěrka 4, Praha 6, Česká republika
(210) O 131167

---

(111) **221680**
(220) 26.03.1998
(320) 26.03.1998
(442) 15.09.1999
(151) 27.12.1999
(180) 26.03.2008
(730) **Philip Morris Products Inc. a Virginia corporation**, 3601 Commerce Road, Richmond, Spojené státy americké, Virgin Islands
(210) O 131197

---

(111) **221681**
(220) 27.03.1998
(320) 27.03.1998
(442) 15.09.1999
(151) 27.12.1999
(180) 27.03.2008
(730) **AGENTURA MOKAS, s.r.o.**, Radniční 1244, Frýdek-Místek, Česká republika
(210) O 131213

---

(111) **221682**
(220) 27.03.1998
(320) 27.03.1998
(442) 15.09.1999
(151) 27.12.1999
(180) 27.03.2008
(730) **Tomáš Řebíček**, Stará Riviéra 757, Frýdek-Místek, Česká republika
(210) O 131218

---

(111) **221683**
(220) 27.03.1998
(320) 27.03.1998
(442) 15.09.1999
(151) 27.12.1999
(180) 27.03.2008
(730) **GEODÉZIE KRKONOŠE s.r.o.**, Zákoutí 599, Harrrachov, Česká republika
(210) O 131221

---

(111) **221684**
(220) 27.03.1998
(320) 27.03.1998
(442) 15.09.1999
(151) 27.12.1999
(180) 27.03.2008
(730) **British Sisalkraft Limited**, Commissioners Road, Strood, Kent ME2 4ED, Velká Británie
(210) O 131231

---

(111) **221685**
(220) 30.03.1998
(320) 30.03.1998
(442) 15.09.1999
(151) 27.12.1999
(180) 30.03.2008
(730) **ISH - INTERNATIONALE SPEDITION HOLAN, PRAHA, spol. s.r.o.**, Armády 505, Praha 5, Česká republika
(210) O 131285

---

(111) **221686**
(220) 31.03.1998
(320) 31.03.1998
(442) 17.02.1999
(151) 27.12.1999
(180) 31.03.2008
(730) **TETRA LAVAL HOLDINGS & FINANCE S.A.**, Avenue Général-Guisan 70, Pully, Švýcarsko
(210) O 131320

---

(111) **221687**
(220) 31.03.1998
(320) 31.03.1998
(442) 15.09.1999
(151) 27.12.1999
(180) 31.03.2008
(730) **LEROY CZECH s.r.o.**, Komenského 5, Lanžhot, Česká republika
(210) O 131321

---

(111) **221688**
(220) 01.04.1998
(320) 01.04.1998
(442) 15.09.1999
(151) 27.12.1999
(180) 01.04.2008
(730) **MICROSOFT s.r.o.**, Novodvorská 1010/14B, Praha 4, Česká republika
(210) O 131334

---

(111) **221689**
(220) 01.04.1998
(320) 12.01.1998
(442) 15.09.1999
(151) 27.12.1999
(180) 01.04.2008
(730) **Wall Data Incorporated společnost organizovaná a existující podle zákonů státu Washington**, 11332 N.E. 122 nd Way, Kirkland 98034-6931, Spojené státy americké, Washington
(210) O 131377

---

(111) **221690**
(220) 02.04.1998
(320) 02.04.1998
(442) 17.02.1999
(151) 27.12.1999
(180) 02.04.2008
(730) **ZENIT spol. s r.o.**, Pražská 162, Čáslav, Česká republika
(210) O 131405

---

(111) **221691**
(220) 03.04.1998
(320) 03.04.1998
(442) 15.09.1999
(151) 27.12.1999
(180) 03.04.2008
(730) **Motorola, Inc.**, 1303 E.Algonquin Road, Schaumburg, Spojené státy americké, Illinois
(210) O 131446

---

(111) **221692**
(220) 06.04.1998
(320) 06.04.1998
(442) 15.09.1999
(151) 27.12.1999
(180) 06.04.2008
(730) **Pavel Ďurina**, Pod vinohrady 1424, Bzenec, Česká republika
(210) O 131465

---

(111) **221693**
(220) 06.04.1998
(320) 06.04.1998
(442) 15.09.1999
(151) 27.12.1999
(180) 06.04.2008
(730) **Pavel Ďurina**, Pod vinohrady 1424, Bzenec, Česká republika
(210) O 131466

---

(111) **221694**
(220) 06.04.1998
(320) 06.04.1998
(442) 15.09.1999
(151) 27.12.1999
(180) 06.04.2008
(730) **Pavel Ďurina**, Pod vinohrady 1424, Bzenec, Česká republika
(210) O 131467

---

(111) **221695**
(220) 06.04.1998
(320) 06.04.1998
(442) 15.09.1999
(151) 27.12.1999
(180) 06.04.2008
(730) **Pavel Ďurina**, Pod vinohrady 1424, Bzenec, Česká republika
(210) O 131468

---

(111) **221696**
(220) 06.04.1998
(320) 06.04.1998
(442) 15.09.1999
(151) 27.12.1999
(180) 06.04.2008
(730) **Pavel Ďurina**, Pod vinohrady 1424, Bzenec, Česká republika
(210) O 131469

---

(111) **221697**
(220) 06.04.1998
(320) 06.04.1998
(442) 15.09.1999
(151) 27.12.1999
(180) 06.04.2008

(730) **Pavel Ďurina**, Pod vinohrady 1424, Bzenec, Česká republika
(210) O 131470

---

(111) **221698**
(220) 07.04.1998
(320) 07.04.1998
(442) 15.09.1999
(151) 27.12.1999
(180) 07.04.2008
(730) **The Whitaker Corporation**, 4550 New Linden Hill Road, Suite 450, Wilmington, Spojené státy americké, Delaware
(210) O 131517

---

(111) **221699**
(220) 08.04.1998
(320) 08.04.1998
(442) 15.09.1999
(151) 27.12.1999
(180) 08.04.2008
(730) **LETOV LETECKÁ VÝROBA, a.s.**, Beranových 65, Praha 9, Česká republika
(210) O 131640

---

(111) **221700**
(220) 09.04.1998
(320) 09.04.1998
(442) 15.09.1999
(151) 27.12.1999
(180) 09.04.2008
(730) **Spraying Systems Company**, North Avenue at Schmale Road, Wheaton, Spojené státy americké, Illinois
(210) O 131696

---

(111) **221701**
(220) 10.04.1998
(320) 10.04.1998
(442) 15.09.1999
(151) 27.12.1999
(180) 10.04.2008
(730) **ATAX Tech, s.r.o.**, Přílucká 38, Zlín, Česká republika
(210) O 131712

---

(111) **221702**
(220) 14.04.1998
(320) 14.04.1998
(442) 15.09.1999
(151) 27.12.1999
(180) 14.04.2008
(730) **JAPAN TRAVEL BUREAU, INC.**, 1-6-4, Marunouchi, Chiyoda-ku, Tokyo, Japonsko
(210) O 131828

---

(111) **221703**
(220) 15.04.1998
(320) 15.04.1998
(442) 15.09.1999
(151) 27.12.1999
(180) 15.04.2008
(730) **ŠKODA Mnichovo Hradiště a.s.**, tř. Víta Nejedlého 101, Mnichovo Hradiště, Česká republika
(210) O 131859

---

(111) **221704**
(220) 16.04.1998
(320) 16.04.1998
(442) 15.09.1999
(151) 27.12.1999
(180) 16.04.2008
(730) **ROBERTS PUBLISHING, s.r.o.**, Husinecká 33/663, Praha 3, Česká republika
(210) O 131941

---

(111) **221705**
(220) 20.04.1998
(320) 21.10.1997
(442) 15.09.1999
(151) 27.12.1999
(180) 20.04.2008
(730) **Souza Crouz S.A.**, Rua Candelaria, 66, Rio de Janeiro, Brazílie
(210) O 132018

---

(111) **221706**
(220) 20.04.1998
(320) 21.10.1997
(442) 15.09.1999
(151) 27.12.1999
(180) 20.04.2008
(730) **Souza Crouz S.A.**, Rua Candelaria, 66, Rio de Janeiro, Brazílie
(210) O 132019

---

(111) **221707**
(220) 20.04.1998
(320) 21.10.1997
(442) 15.09.1999
(151) 27.12.1999
(180) 20.04.2008
(730) **Souza Crouz S.A.**, Rua Candelaria, 66, Rio de Janeiro, Brazílie
(210) O 132020

---

(111) **221708**
(220) 22.04.1998
(320) 22.04.1998
(442) 15.09.1999
(151) 27.12.1999
(180) 22.04.2008
(730) **Podrazil Vítězslav**, Prokopova 33, Plzeň, Česká republika
(210) O 132091

---

(111) **221709**
(220) 27.04.1998
(320) 27.04.1998
(442) 15.09.1999
(151) 27.12.1999
(180) 27.04.2008
(730) **KVADRANA s.r.o.**, Podnikatelská 539 - C/UGÚ areál výzk. ústavů, Praha 9 - Běchovice, Česká republika
(210) O 132174

---

(111) **221710**
(220) 27.04.1998

(320) 27.04.1998
(442) 16.06.1999
(151) 27.12.1999
(180) 27.04.2008
(730) **Pařízková Eva**, Bartoňova 843, Pardubice, Česká republika
(210) O 132196

---

(111) **221711**
(220) 29.04.1998
(320) 29.04.1998
(442) 15.09.1999
(151) 27.12.1999
(180) 29.04.2008
(730) **STR Praha s.r.o.**, Jemnická 13, Praha 4, Česká republika
(210) O 132257

---

(111) **221712**
(220) 29.04.1998
(320) 29.04.1998
(442) 15.09.1999
(151) 27.12.1999
(180) 29.04.2008
(730) **Mrazírny Oceán a.s.**, Palhanecká 15, Opava, Česká republika
(210) O 132324

---

(111) **221713**
(220) 30.04.1998
(320) 30.04.1998
(442) 15.09.1999
(151) 27.12.1999
(180) 30.04.2008
(730) **EUROMOBIL, s.r.o.**, Seifertova 93, Praha 3, Česká republika
(210) O 132361

---

(111) **221714**
(220) 30.04.1998
(320) 30.04.1998
(442) 15.09.1999
(151) 27.12.1999
(180) 30.04.2008
(730) **RNDr. Wroblowská Zuzana**, Na výspě 5, Ostrava-Výškovice, Česká republika
(210) O 132367

---

(111) **221715**
(220) 07.05.1998
(320) 07.05.1998
(442) 15.09.1999
(151) 27.12.1999
(180) 07.05.2008
(730) **KLÖCKNER-MOELLER GmbH**, Hein-Moeller-Str. 7-11, Bonn, Německo
(210) O 132529

---

(111) **221716**
(220) 11.05.1998
(320) 11.05.1998
(442) 15.09.1999
(151) 27.12.1999
(180) 11.05.2008
(730) **MGT Group, a.s.**, Proskovická 686, Ostrava-Výškovice, Česká republika
(210) O 132541

---

(111) **221717**
(220) 12.05.1998
(320) 12.05.1998
(442) 15.09.1999
(151) 27.12.1999
(180) 12.05.2008
(730) **SK GLOBAL EUROPE LIMITED**, Cedar House, Vine Lane, Hillingdon, Velká Británie
(210) O 132577

---

(111) **221718**
(220) 13.05.1998
(320) 13.05.1998
(442) 15.09.1999
(151) 27.12.1999
(180) 13.05.2008
(730) **EUROPRESS, k.s.**, Viktora Huga 6, Praha 5, Česká republika
(210) O 132602

---

(111) **221719**
(220) 13.05.1998
(320) 13.05.1998
(442) 15.09.1999
(151) 27.12.1999
(180) 13.05.2008
(730) **EUROPRESS, k.s.**, Viktora Huga 6, Praha 5, Česká republika
(210) O 132604

---

(111) **221720**
(220) 13.05.1998
(320) 13.05.1998
(442) 15.09.1999
(151) 27.12.1999
(180) 13.05.2008
(730) **EUROPRESS, k.s.**, Viktora Huga 6, Praha 5, Česká republika
(210) O 132605

---

(111) **221721**
(220) 14.05.1998
(320) 14.05.1998
(442) 16.06.1999
(151) 27.12.1999
(180) 14.05.2008
(730) **RAPID a.s.**, 28. října 13, Praha 1, Česká republika
(210) O 132632

---

(111) **221722**
(220) 18.05.1998
(320) 18.05.1998
(442) 15.09.1999
(151) 27.12.1999
(180) 18.05.2008
(730) **EUROPRESS, k.s.**, Viktora Huga 6, Praha 5, Česká republika
(210) O 132683

---

(111) **221723**
(220) 18.05.1998

(320) 18.05.1998
(442) 15.09.1999
(151) 27.12.1999
(180) 18.05.2008
(730) **EUROPRESS, k.s.**, Viktora Huga 6, Praha 5, Česká republika
(210) O 132685

---

(111) **221724**
(220) 18.05.1998
(320) 18.05.1998
(442) 15.09.1999
(151) 27.12.1999
(180) 18.05.2008
(730) **EUROPRESS, k.s.**, Viktora Huga 6, Praha 5, Česká republika
(210) O 132686

---

(111) **221725**
(220) 22.05.1998
(320) 22.05.1998
(442) 15.09.1999
(151) 27.12.1999
(180) 22.05.2008
(730) **Glaxo Group Limited**, Glaxo Wellcome House, Berkeley Avenue, Greenford, Middlesex UB6 0NN, Velká Británie
(210) O 132848

---

(111) **221726**
(220) 22.05.1998
(320) 22.05.1998
(442) 15.09.1999
(151) 27.12.1999
(180) 22.05.2008
(730) **Glaxo Group Limited**, Glaxo Wellcome House, Berkeley Avenue, Greenford, Middlesex UB6 0NN, Velká Británie
(210) O 132849

---

(111) **221727**
(220) 22.05.1998
(320) 26.12.1997
(442) 15.09.1999
(151) 27.12.1999
(180) 22.05.2008
(730) **MAZDA MOTOR CORPORATION**, 3-1, Shinchi, Fuchu-cho, Aki-gun, Hiroshima-ken, Japonsko
(210) O 132865

---

(111) **221728**
(220) 25.05.1998
(320) 25.05.1998
(442) 15.09.1999
(151) 27.12.1999
(180) 25.05.2008
(730) **Viacom International Inc.**, 1515 Broadway, New York, Spojené státy americké, New York
(210) O 132884

---

(111) **221729**
(220) 26.05.1998
(320) 05.12.1997
(442) 15.09.1999
(151) 27.12.1999
(180) 26.05.2008
(730) **Amway Corporation**, 7575 Fulton Street, East, Ada, Spojené státy americké, Michigan
(210) O 133017

---

(111) **221730**
(220) 27.05.1998
(320) 27.05.1998
(442) 15.09.1999
(151) 27.12.1999
(180) 27.05.2008
(730) **Barvy a laky Praha s.r.o.**, Štěrboholská 571, Praha 10, Česká republika
(210) O 133024

---

(111) **221731**
(220) 27.05.1998
(320) 27.05.1998
(442) 15.09.1999
(151) 27.12.1999
(180) 27.05.2008
(730) **František Černý**, Husova 316, Nové Město nad Metují, Česká republika
(210) O 133030

---

(111) **221732**
(220) 27.05.1998
(320) 27.05.1998
(442) 15.09.1999
(151) 27.12.1999
(180) 27.05.2008
(730) **KALMA, komanditní společnost**, Ostravská 256, Frýdek-Místek, Česká republika
(210) O 133031

---

(111) **221733**
(220) 27.05.1998
(320) 27.05.1998
(442) 15.09.1999
(151) 27.12.1999
(180) 27.05.2008
(730) **KALMA, komanditní společnost**, Ostravská 256, Frýdek-Místek, Česká republika
(210) O 133033

---

(111) **221734**
(220) 28.05.1998
(320) 28.05.1998
(442) 15.09.1999
(151) 27.12.1999
(180) 28.05.2008
(730) **ASTRA AKTIEBOLAG**, Västra Mälarehamnen 9, Södertälje, Švédsko
(210) O 133099

---

(111) **221735**
(220) 28.05.1998
(320) 28.05.1998
(442) 15.09.1999
(151) 27.12.1999
(180) 28.05.2008
(730) **ASTRA AKTIEBOLAG**, Västra Mälarehamnen 9, Södertälje, Švédsko
(210) O 133103

(111) **221736**
(220) 02.06.1998
(320) 02.06.1998
(442) 15.09.1999
(151) 27.12.1999
(180) 02.06.2008
(730) **ARTROCENTRUM ORTOPEDIE spol. s r.o.**, Spálená 12, Praha 1, Česká republika
(210) O 133196

(111) **221737**
(220) 02.06.1998
(320) 02.06.1998
(442) 15.09.1999
(151) 27.12.1999
(180) 02.06.2008
(730) **FUKUDA DENSHI CO,. LTD.**, 3-39-4, Hongo, Bunkyo-ku, Tokyo, Japonsko
(210) O 133217

(111) **221738**
(220) 03.06.1998
(320) 03.06.1998
(442) 15.09.1999
(151) 27.12.1999
(180) 03.06.2008
(730) **Dvornický Robert**, Žitná 6, Praha 2, Česká republika
(210) O 133249

(111) **221739**
(220) 04.06.1998
(320) 04.06.1998
(442) 15.09.1999
(151) 27.12.1999
(180) 04.06.2008
(730) **TIFFANY & BROADWAY, Inc. Div. of Texpol Corporation**, P.O.Box 37244, Houston, Spojené státy americké, Texas
(210) O 133271

(111) **221740**
(220) 08.06.1998
(320) 08.06.1998
(442) 15.09.1999
(151) 27.12.1999
(180) 08.06.2008
(730) **UNIMONTEX s.r.o.**, Areál Chemopetrol, a.s. Doručovací středisko 18, Litvínov 7, Česká republika
(210) O 133377

(111) **221741**
(220) 08.06.1998
(320) 08.06.1998
(442) 15.09.1999
(151) 27.12.1999
(180) 08.06.2008
(730) **UNIMONTEX, s.r.o.**, Areál Chemopetrol,a.s., Doručovací středisko 18, Litvínov 7, Česká republika
(210) O 133380

(111) **221742**
(220) 09.06.1998
(320) 09.06.1998
(442) 15.09.1999
(151) 27.12.1999
(180) 09.06.2008
(730) **Tesco Stores Limited**, Tesco House, Delamare Road,, Cheshunt, Waltham Cross, Velká Británie
(210) O 133396

(111) **221743**
(220) 12.06.1998
(320) 12.06.1998
(442) 15.09.1999
(151) 27.12.1999
(180) 12.06.2008
(730) **KARLOVARSKÁ KORUNNÍ KYSELKA s.r.o.**, Stráž nad Ohří, Česká republika
(210) O 133539

(111) **221744**
(220) 12.06.1998
(320) 12.06.1998
(442) 15.09.1999
(151) 27.12.1999
(180) 12.06.2008
(730) **KARLOVARSKÁ KORUNNÍ KYSELKA s.r.o.**, Stráž nad Ohří, Česká republika
(210) O 133540

(111) **221745**
(220) 15.06.1998
(320) 15.06.1998
(442) 15.09.1999
(151) 27.12.1999
(180) 15.06.2008
(730) **ZENA - zemědělský nákup a.s.**, Palackého 863, Mladá Boleslav, Česká republika
(210) O 133628

(111) **221746**
(220) 15.06.1998
(320) 15.06.1998
(442) 15.09.1999
(151) 27.12.1999
(180) 15.06.2008
(730) **ZENA - zemědělský nákup a.s.**, Palackého 863, Mladá Boleslav, Česká republika
(210) O 133629

(111) **221747**
(220) 18.06.1998
(320) 18.06.1998
(442) 15.09.1999
(151) 27.12.1999
(180) 18.06.2008
(730) **Jihočeské mlékárny, a.s.**, Rudolfovská 83, České Budějovice, Česká republika
(210) O 133716

(111) **221748**
(220) 18.06.1998
(320) 18.06.1998
(442) 15.09.1999
(151) 27.12.1999
(180) 18.06.2008

(730) **KARLOVARSKÁ KORUNNÍ KYSELKA, s.r.o.**, Stráž nad Ohří, Česká republika
(210) O 133719

---

(111) **221749**
(220) 19.06.1998
(320) 22.01.1998
(442) 15.09.1999
(151) 27.12.1999
(180) 19.06.2008
(730) **The Procter & Gamble Company**, One Procter & Gamble Plaza, Cincinnati, Spojené státy americké, Ohio
(210) O 133772

---

(111) **221750**
(220) 23.06.1998
(320) 23.06.1998
(442) 15.09.1999
(151) 27.12.1999
(180) 23.06.2008
(730) **American Home Products Corporation**, Five Giralda Farms, Madison, Spojené státy americké, New Jersey
(210) O 133818

---

(111) **221751**
(220) 23.06.1998
(320) 23.06.1998
(442) 15.09.1999
(151) 27.12.1999
(180) 23.06.2008
(730) **American Home Products Corporation**, Five Giralda Farms, Madison, Spojené státy americké, New Jersey
(210) O 133821

---

(111) **221752**
(220) 24.06.1998
(320) 24.06.1998
(442) 15.09.1999
(151) 27.12.1999
(180) 24.06.2008
(730) **INEX Lanškroun s.r.o.**, Purkyňova 227, Lanškroun, Česká republika
(210) O 133839

---

(111) **221753**
(220) 24.06.1998
(320) 24.06.1998
(442) 15.09.1999
(151) 27.12.1999
(180) 24.06.2008
(730) **KELLOGG COMPANY**, One Kellogg Square, Battle Creek, Spojené státy americké, Michigan
(210) O 133865

---

(111) **221754**
(220) 25.06.1998
(320) 25.06.1998
(442) 15.09.1999
(151) 27.12.1999
(180) 25.06.2008
(730) **StrateGIS, s.r.o.**, Částkova 74, Plzeň, Česká republika
(210) O 133887

---

(111) **221755**
(220) 26.06.1998
(320) 26.06.1998
(442) 15.09.1999
(151) 27.12.1999
(180) 26.06.2008
(730) **Newton Financial Management Group a.s.**, Politických vězňů 10, Praha 1, Česká republika
(210) O 133934

---

(111) **221756**
(220) 26.06.1998
(320) 26.06.1998
(442) 15.09.1999
(151) 27.12.1999
(180) 26.06.2008
(730) **Newton Financial Management Group a.s.**, Politických vězňů 10, Praha 1, Česká republika
(210) O 133935

---

(111) **221757**
(220) 26.06.1998
(320) 26.06.1998
(442) 15.09.1999
(151) 27.12.1999
(180) 26.06.2008
(730) **Newton Financial Management Group a.s.**, Politických vězňů 10, Praha 1, Česká republika
(210) O 133936

---

(111) **221758**
(220) 13.07.1998
(320) 29.06.1998
(442) 15.09.1999
(151) 27.12.1999
(180) 13.07.2008
(730) **OBUTEX ČR s.r.o.**, areál ZD Dolňácko, Hluk, Česká republika
(210) O 133945

---

(111) **221759**
(220) 29.06.1998
(320) 29.06.1998
(442) 15.09.1999
(151) 27.12.1999
(180) 29.06.2008
(730) **EC-Elektronik spol. s r.o.**, Čelakovského 1001, Starý Plzenec, Česká republika
(210) O 133946

---

(111) **221760**
(220) 29.06.1998
(320) 29.06.1998
(442) 15.09.1999
(151) 27.12.1999
(180) 29.06.2008
(730) **VIBROS s.r.o.**, Zdabořská 29, Příbram V, Česká republika
(210) O 133951

---

(111) **221761**
(220) 01.07.1998
(320) 01.07.1998

(442) 15.09.1999
(151) 27.12.1999
(180) 01.07.2008
(730) **Sorau Import-Export Ges.m.b.H**, Herrengasse 6/6/5, Wien, Rakousko
(210) O 134089

---

(111) **221762**
(220) 07.07.1998
(320) 07.07.1998
(442) 15.09.1999
(151) 27.12.1999
(180) 07.07.2008
(730) **Raška Miroslav**, Jiráskova 646, Kopřivnice, Česká republika
(210) O 134261

---

(111) **221763**
(220) 08.07.1998
(320) 08.07.1998
(442) 15.09.1999
(151) 27.12.1999
(180) 08.07.2008
(730) **KVARTA, spol. s r.o.**, Rostislavova 5, Prostějov, Česká republika
(210) O 134294

---

(111) **221764**
(220) 09.07.1998
(320) 09.07.1998
(442) 15.09.1999
(151) 27.12.1999
(180) 09.07.2008
(730) **Toma Trade, spol. s r.o.**, Zahradníčkova 1127, Praha 5, Česká republika
(210) O 134321

---

(111) **221765**
(220) 09.07.1998
(320) 09.07.1998
(442) 15.09.1999
(151) 27.12.1999
(180) 09.07.2008
(730) **Ing. Burda Jan**, Wolkerova alej 18, Svitavy, Česká republika
(210) O 134335

---

(111) **221766**
(220) 09.07.1998
(320) 09.07.1998
(442) 15.09.1999
(151) 27.12.1999
(180) 09.07.2008
(730) **Jurka Miloslav**, Kpt. Jaroše 14, Svitavy, Česká republika
(210) O 134338

---

(111) **221767**
(220) 10.07.1998
(320) 10.07.1998
(442) 14.04.1999
(151) 27.12.1999
(180) 10.07.2008
(730) **American Home Products Corporation**, Five Giralda Farms, Madison, Spojené státy americké, New Jersey
(210) O 134372

---

(111) **221768**
(220) 10.07.1998
(320) 10.07.1998
(442) 15.09.1999
(151) 27.12.1999
(180) 10.07.2008
(730) **T DOMINANT, s.r.o.**, Suchovršice 113, p. Úpice, Česká republika
(210) O 134382

---

(111) **221769**
(220) 10.07.1998
(320) 10.07.1998
(442) 15.09.1999
(151) 27.12.1999
(180) 10.07.2008
(730) **Sento Oy**, P.O. Box 13, Salo, Finsko
(210) O 134385

---

(111) **221770**
(220) 13.07.1998
(320) 13.07.1998
(442) 15.09.1999
(151) 27.12.1999
(180) 13.07.2008
(730) **Kožešiny Trutnov a.s.**, Bohuslavická 84, Trutnov 3, Česká republika
(210) O 134392

---

(111) **221771**
(220) 13.07.1998
(320) 13.07.1998
(442) 15.09.1999
(151) 27.12.1999
(180) 13.07.2008
(730) **Lindbergh Air Freight, spol. s r.o.**, Pestovatelská 4, Bratislava, Slovenská republika
(210) O 134393

---

(111) **221772**
(220) 14.07.1998
(320) 14.07.1998
(442) 15.09.1999
(151) 27.12.1999
(180) 14.07.2008
(730) **Kabushiki Kaisha Yaskawa Denki**, 2-1, Kurosaki - Shiroishi, Yahatanishi - Ku, Kitakyushu - Shi, Fukuoka, Japonsko
(210) O 134423

---

(111) **221773**
(220) 15.07.1998
(320) 15.07.1998
(442) 12.05.1999
(151) 27.12.1999
(180) 15.07.2008
(730) **CZECH TOBACCO CORPORATION a.s.**, Semtínská 226, Pardubice-Ohrazenice, Česká republika
(210) O 134441

(111) **221774**
(220) 15.07.1998
(320) 15.07.1998
(442) 15.09.1999
(151) 27.12.1999
(180) 15.07.2008
(730) **Milisdörfer Libor - MONET**, Jeremiášova 7, České Budějovice, Česká republika
(210) O 134445

(111) **221775**
(220) 15.07.1998
(320) 15.07.1998
(442) 15.09.1999
(151) 27.12.1999
(180) 15.07.2008
(730) **Českomoravská družstevní spořitelna - spořitelní a úvěrní družstvo**, Zeyerova 11, Ostrava, Česká republika
(210) O 134447

(111) **221776**
(220) 15.07.1998
(320) 15.07.1998
(442) 15.09.1999
(151) 27.12.1999
(180) 15.07.2008
(730) **OMNIRECORD spol. s r.o.**, Zamenhofova 1081, Hradec Králové, Česká republika
(210) O 134455

(111) **221777**
(220) 15.07.1998
(320) 15.07.1998
(442) 15.09.1999
(151) 27.12.1999
(180) 15.07.2008
(730) **FRANKSTAHL spol. s r.o.**, Černická 19, Praha 10, Česká republika
(210) O 134456

(111) **221778**
(220) 16.07.1998
(320) 16.07.1998
(442) 15.09.1999
(151) 27.12.1999
(180) 16.07.2008
(730) **Asociace pracovníků v regeneraci**, Pod štěpem 9a, Praha 10, Česká republika
(210) O 134475

(111) **221779**
(220) 16.07.1998
(320) 16.07.1998
(442) 15.09.1999
(151) 27.12.1999
(180) 16.07.2008
(730) **Société des Produits Nestlé S.A**, 1800 Vevey, Canton of Vaud, Švýcarsko
(210) O 134481

(111) **221780**
(220) 16.07.1998
(320) 16.07.1998
(442) 15.09.1999
(151) 27.12.1999
(180) 16.07.2008
(730) **Bayer Aktiengesellschaft**, Leverkusen, Německo
(210) O 134483

(111) **221781**
(220) 17.07.1998
(320) 05.03.1998
(442) 15.09.1999
(151) 27.12.1999
(180) 17.07.2008
(730) **Procter & Gamble Pharmaceuticals, Inc. společnost zřízená podle zákonů státu Ohio**, One Procter & Gamble PLaza, Cincinnati, Spojené státy americké, Ohio
(210) O 134521

(111) **221782**
(220) 17.07.1998
(320) 24.04.1998
(442) 15.09.1999
(151) 27.12.1999
(180) 17.07.2008
(730) **Procter & Gamble Pharmaceuticals, Inc. společnost zřízená podle zákonů státu Ohio**, One Procter & Gamble Plaza, Cincinnati, Spojené státy americké, Ohio
(210) O 134522

(111) **221783**
(220) 17.07.1998
(320) 17.07.1998
(442) 15.09.1999
(151) 27.12.1999
(180) 17.07.2008
(730) **SPRANDI (Overseas) LIMITED**, Bank Lane, Nassau, Bahamy
(210) O 134531

(111) **221784**
(220) 20.07.1998
(320) 20.07.1998
(442) 15.09.1999
(151) 27.12.1999
(180) 20.07.2008
(730) **The Wellcome Foundation Limited**, Glaxo Wellcome House, Berkeley Avenue, Greenford, Midlesex UB6 ONN, Velká Británie
(210) O 134564

(111) **221785**
(220) 20.07.1998
(320) 22.06.1998
(442) 15.09.1999
(151) 27.12.1999
(180) 20.07.2008
(730) **Microsoft Corporation**, One Microsoft Way, Redmond, Spojené státy americké, Washington
(210) O 134567

(111) **221786**
(220) 21.07.1998
(320) 21.07.1998

(442) 15.09.1999
(151) 27.12.1999
(180) 21.07.2008
(730) **GELMI, s.r.o.**, Korunní 30, Praha 2, Česká republika
(210) O 134603

---

(111) **221787**
(220) 22.07.1998
(320) 22.07.1998
(442) 15.09.1999
(151) 27.12.1999
(180) 22.07.2008
(730) **ÖZISIK ULUSLARARASI TEKSTIL / ERKAN ÖZ**, Tatlikuyu Haman Sokak NO: 28/3 Beyazit, Istanbul, Turecko
(210) O 134625

---

(111) **221788**
(220) 22.07.1998
(320) 22.07.1998
(442) 15.09.1999
(151) 27.12.1999
(180) 22.07.2008
(730) **PATRON R.M., s.r.o.**, Lnáře 223, Česká republika
(210) O 134626

---

(111) **221789**
(220) 23.07.1998
(320) 23.07.1998
(442) 15.09.1999
(151) 27.12.1999
(180) 23.07.2008
(730) **Kotrčová Jitka**, Šeříková 529/1120, Most, Česká republika
(210) O 134657

---

(111) **221790**
(220) 24.07.1998
(320) 24.07.1998
(442) 15.09.1999
(151) 27.12.1999
(180) 24.07.2008
(730) **MELBRO a.s.**, Žernosecká 17, Litoměřice, Česká republika
(210) O 134688

---

(111) **221791**
(220) 24.07.1998
(320) 24.07.1998
(442) 15.09.1999
(151) 27.12.1999
(180) 24.07.2008
(730) **ADVIS s.r.o.**, České družiny 18, Praha 6, Česká republika
(210) O 134689

---

(111) **221792**
(220) 27.07.1998
(320) 27.07.1998
(442) 15.09.1999
(151) 27.12.1999
(180) 27.07.2008
(730) **TONET INTERNATIONAL s.r.o.**, č.p. 587, Velký Šenov, Česká republika
(210) O 134719

---

(111) **221793**
(220) 28.07.1998
(320) 28.07.1998
(442) 15.09.1999
(151) 27.12.1999
(180) 28.07.2008
(730) **KOŽELUHA - ČESKÝ TRUHLÁŘ, s.r.o.**, Pallova 12, Plzeň, Česká republika
(210) O 134747

---

(111) **221794**
(220) 28.07.1998
(320) 28.07.1998
(442) 15.09.1999
(151) 27.12.1999
(180) 28.07.2008
(730) **Société des Produits Nestlé S.A.**, 1800 Vevey, Canton of Vaud, Švýcarsko
(210) O 134768

---

(111) **221795**
(220) 29.07.1998
(320) 29.07.1998
(442) 15.09.1999
(151) 27.12.1999
(180) 29.07.2008
(730) **Fill s.r.o. - Frýdek - Místek**, Pionýrů 1758, Frýdek - Místek, Česká republika
(210) O 134777

---

(111) **221796**
(220) 29.07.1998
(320) 29.07.1998
(442) 15.09.1999
(151) 27.12.1999
(180) 29.07.2008
(730) **CROSS SPEED, s.r.o.**, Komenského 721, Židlochovice, Česká republika
(210) O 134785

---

(111) **221797**
(220) 29.07.1998
(320) 29.07.1998
(442) 15.09.1999
(151) 27.12.1999
(180) 29.07.2008
(730) **LEAR CORPORATION a Delaware Corporation**, 21557 Telegraph Road, Southfield, Spojené státy americké, Michigan
(210) O 134793

---

(111) **221798**
(220) 29.07.1998
(320) 29.07.1998
(442) 15.09.1999
(151) 27.12.1999
(180) 29.07.2008
(730) **Multi-VAC spol. s r.o.**, Poděbradská 289, Pardubice, Česká republika
(210) O 134807

---

(111) **221799**
(220) 29.07.1998
(320) 29.07.1998
(442) 15.09.1999
(151) 27.12.1999
(180) 29.07.2008
(730) **2VV, s.r.o.**, Poděbradská 289, Pardubice-Trnová, Česká republika
(210) O 134808

---

(111) **221800**
(220) 30.07.1998
(320) 30.07.1998
(442) 15.09.1999
(151) 27.12.1999
(180) 30.07.2008
(730) **Atlasco CZ s.r.o.**, Palackého 953, Litovel, Česká republika
(210) O 134829

---

(111) **221801**
(220) 31.07.1998
(320) 31.07.1998
(442) 15.09.1999
(151) 27.12.1999
(180) 31.07.2008
(730) **LEGO System A/S**, Billund, Dánsko
(210) O 134860

---

(111) **221802**
(220) 31.07.1998
(320) 31.07.1998
(442) 15.09.1999
(151) 27.12.1999
(180) 31.07.2008
(730) **LEGO System A/S**, Billund, Dánsko
(210) O 134862

---

(111) **221803**
(220) 03.08.1998
(320) 03.08.1998
(442) 15.09.1999
(151) 27.12.1999
(180) 03.08.2008
(730) **Horáček Josef**, V sadech 53, Velké Pavlovice, Česká republika
(210) O 134988

---

(111) **221804**
(220) 03.08.1998
(320) 03.08.1998
(442) 15.09.1999
(151) 27.12.1999
(180) 03.08.2008
(730) **Horáček Josef**, V sadech 53, Velké Pavlovice, Česká republika
(210) O 134989

---

(111) **221805**
(220) 03.08.1998
(320) 03.08.1998
(442) 15.09.1999
(151) 27.12.1999
(180) 03.08.2008
(730) **Horáček Josef**, V sadech 53, Velké Pavlovice, Česká republika
(210) O 134990

---

(111) **221806**
(220) 03.08.1998
(320) 03.08.1998
(442) 15.09.1999
(151) 27.12.1999
(180) 03.08.2008
(730) **Haas s.r.o.**, čp. 30, Čejč, Česká republika
(210) O 135003

---

(111) **221807**
(220) 03.08.1998
(320) 03.08.1998
(442) 15.09.1999
(151) 27.12.1999
(180) 03.08.2008
(730) **Rudolf Hugo Maria Petrasch**, Am Vierstückenpfuhl 8, Berlin, Německo
(210) O 135004

---

(111) **221808**
(220) 03.08.1998
(320) 03.08.1998
(442) 15.09.1999
(151) 27.12.1999
(180) 03.08.2008
(730) **Aveda Corporation**, 4000 Phesant Ridge Drive, Minneapolis, Spojené státy americké, Minnesota
(210) O 135005

---

(111) **221809**
(220) 04.08.1998
(320) 04.08.1998
(442) 15.09.1999
(151) 27.12.1999
(180) 04.08.2008
(730) **BIOVETA, akciová společnost**, Komenského 212, Ivanovice na Hané, Česká republika
(210) O 135031

---

(111) **221810**
(220) 04.08.1998
(320) 04.08.1998
(442) 15.09.1999
(151) 27.12.1999
(180) 04.08.2008
(730) **FAEE, s.r.o.**, Aloisina výšina 630/104, Liberec 15, Česká republika
(210) O 135033

---

(111) **221811**
(220) 06.08.1998
(320) 25.02.1998
(442) 15.09.1999
(151) 27.12.1999
(180) 06.08.2008
(730) **Wang Laboratories, Inc.**, 600 Technology Park Drive, Billerica, Spojené státy americké, Massachusetts
(210) O 135097

---

(111) **221812**

(220) 06.08.1998
(320) 25.02.1998
(442) 15.09.1999
(151) 27.12.1999
(180) 06.08.2008
(730) **Wang Laboratories, Inc.**, 600 Technology Park Drive, Billerica, Spojené státy americké, Massachusetts
(210) O 135098

---

(111) **221813**
(220) 06.08.1998
(320) 25.02.1998
(442) 15.09.1999
(151) 27.12.1999
(180) 06.08.2008
(730) **Wang Laboratories, Inc.**, 600 Technology Park Drive, Billerica, Spojené státy americké, Massachusetts
(210) O 135100

---

(111) **221814**
(220) 06.08.1998
(320) 06.08.1998
(442) 15.09.1999
(151) 27.12.1999
(180) 06.08.2008
(730) **Česká Tábornická Unie**, Slovinská 1, Praha 10, Česká republika
(210) O 135101

---

(111) **221815**
(220) 07.08.1998
(320) 07.08.1998
(442) 15.09.1999
(151) 27.12.1999
(180) 07.08.2008
(730) **OPTA TRADE spol. s r.o.**, Tyršova 520, Kralovice, Česká republika
(210) O 135104

---

(111) **221816**
(220) 10.08.1998
(320) 10.08.1998
(442) 15.09.1999
(151) 27.12.1999
(180) 10.08.2008
(730) **KSV PIVOVAR KLATOVY s.r.o.**, Puškinova 135/IV, Klatovy, Česká republika
(210) O 135139

---

(111) **221817**
(220) 10.08.1998
(320) 10.08.1998
(442) 15.09.1999
(151) 27.12.1999
(180) 10.08.2008
(730) **EUROPE TECHNIC spol. s r.o.**, Patočkova 61, Praha 6, Česká republika
(210) O 135144

---

(111) **221818**
(220) 10.08.1998
(320) 10.08.1998
(442) 15.09.1999
(151) 27.12.1999
(180) 10.08.2008
(730) **PAGAT ULTIMO MUSICAL PRODUCTIONS, s.r.o.**, Na Neklance 1973/34, Praha 5, Česká republika
(210) O 135145

---

(111) **221819**
(220) 11.08.1998
(320) 11.08.1998
(442) 15.09.1999
(151) 27.12.1999
(180) 11.08.2008
(730) **Juna Martin**, Janovská 393, Praha 10, Česká republika
(210) O 135166

---

(111) **221820**
(220) 12.08.1998
(320) 12.08.1998
(442) 15.09.1999
(151) 27.12.1999
(180) 12.08.2008
(730) **RISTEM s.r.o.**, Zahradní 1, Karlovy Vary, Česká republika
(210) O 135185

---

(111) **221821**
(220) 12.08.1998
(320) 12.08.1998
(442) 15.09.1999
(151) 27.12.1999
(180) 12.08.2008
(730) **Mihola Karel**, Bílovická 64, Brno, Česká republika
(210) O 135186

---

(111) **221822**
(220) 19.08.1998
(320) 18.08.1998
(442) 15.09.1999
(151) 27.12.1999
(180) 19.08.2008
(730) **CPA Schaffer & Partner Audit spol. s r. o.**, Záhřebská 30, Praha 2, Česká republika
(210) O 135187

---

(111) **221823**
(220) 12.08.1998
(320) 12.08.1998
(442) 15.09.1999
(151) 27.12.1999
(180) 12.08.2008
(730) **ICOS Praha, spol. s r.o.**, Bínova 2, Praha 8, Česká republika
(210) O 135188

---

(111) **221824**
(220) 12.08.1998
(320) 12.08.1998
(442) 15.09.1999
(151) 27.12.1999
(180) 12.08.2008
(730) **Micron Technology, Inc.**, 800 S. Federal Way P.O.Box 6, Boise, Spojené státy americké, Idaho

(210) O 135189

---

(111) **221825**
(220) 13.08.1998
(320) 13.08.1998
(442) 15.09.1999
(151) 27.12.1999
(180) 13.08.2008
(730) **Q.gir s.r.o.**, Fügnerova 11, Ostrava, Česká republika
(210) O 135217

---

(111) **221826**
(220) 13.08.1998
(320) 13.08.1998
(442) 15.09.1999
(151) 27.12.1999
(180) 13.08.2008
(730) **IMPALA INTERTRADE spol. s r.o.**, Slunná 832, Luhačovice, Česká republika
(210) O 135218

---

(111) **221827**
(220) 13.08.1998
(320) 13.08.1998
(442) 15.09.1999
(151) 27.12.1999
(180) 13.08.2008
(730) **CHEMOPETROL BM, a.s.**, Záluží 1, D.S.18, Litvínov, Česká republika
(210) O 135233

---

(111) **221828**
(220) 13.08.1998
(320) 13.08.1998
(442) 15.09.1999
(151) 27.12.1999
(180) 13.08.2008
(730) **Curamed Dr. Meindl & Hlaváček a partneři, spol. s r.o.**, Denisovo nábř. 4, Plzeň, Česká republika
(210) O 135239

---

(111) **221829**
(220) 13.08.1998
(320) 13.08.1998
(442) 15.09.1999
(151) 27.12.1999
(180) 13.08.2008
(730) **InterCora, s.r.o.**, Denisovo nábř. 4, Plzeň, Česká republika
(210) O 135240

---

(111) **221830**
(220) 14.08.1998
(320) 14.08.1998
(442) 15.09.1999
(151) 27.12.1999
(180) 14.08.2008
(730) **Worldwide Clinical Trials, Inc.**, 8500 Wilshire Boulevard - 11th Floor, Beverly Hills, Spojené státy americké, California
(210) O 135278

---

(111) **221831**
(220) 14.08.1998
(320) 14.08.1998
(442) 15.09.1999
(151) 27.12.1999
(180) 14.08.2008
(730) **SYMAD GROUP s.r.o.**, Dlouhá 115, Havířov, Česká republika
(210) O 135284

---

(111) **221832**
(220) 17.08.1998
(320) 17.08.1998
(442) 15.09.1999
(151) 27.12.1999
(180) 17.08.2008
(730) **Ing. Hučík Antonín**, Škroupova 5, Brno, Česká republika
(210) O 135297

---

(111) **221833**
(220) 17.08.1998
(320) 17.08.1998
(442) 15.09.1999
(151) 27.12.1999
(180) 17.08.2008
(730) **Gds product AFROLUSO PRAHA, s.r.o.**, Na dílech 2, Praha 4, Česká republika
(210) O 135304

---

(111) **221834**
(220) 17.08.1998
(320) 17.08.1998
(442) 15.09.1999
(151) 27.12.1999
(180) 17.08.2008
(730) **ALORA, s.r.o.**, Mikuláše Střely 115, Krucemburk, Česká republika
(210) O 135305

---

(111) **221835**
(220) 17.08.1998
(320) 17.08.1998
(442) 15.09.1999
(151) 27.12.1999
(180) 17.08.2008
(730) **Vébr Jaroslav**, Západní 1781, Karlovy Vary, Česká republika
(210) O 135314

---

(111) **221836**
(220) 18.08.1998
(320) 18.08.1998
(442) 15.09.1999
(151) 27.12.1999
(180) 18.08.2008
(730) **Drobil Pavel**, Za vodárnou 2, Plzeň, Česká republika
(210) O 135328

---

(111) **221837**
(220) 18.08.1998
(320) 18.08.1998
(442) 15.09.1999
(151) 27.12.1999
(180) 18.08.2008

(730) **Dorman Smith Switchgear Limited**, Forge Road, Willenhall, Velká Británie
(210) O 135340

---

(111) **221838**
(220) 18.08.1998
(320) 18.08.1998
(442) 15.09.1999
(151) 27.12.1999
(180) 18.08.2008
(730) **MEDIPOS P+P, s.r.o.**, Ostašov 37, Lipník u Hrotovic, Česká republika
(210) O 135345

---

(111) **221839**
(220) 19.08.1998
(320) 19.08.1998
(442) 15.09.1999
(151) 27.12.1999
(180) 19.08.2008
(730) **M Studio, spol. s r.o.**, Na Morávce 605, Uherské Hradiště, Česká republika
(210) O 135353

---

(111) **221840**
(220) 19.08.1998
(320) 19.08.1998
(442) 15.09.1999
(151) 27.12.1999
(180) 19.08.2008
(730) **ECONOMIA a.s.**, Dobrovského 25, Praha 7, Česká republika
(210) O 135355

---

(111) **221841**
(220) 19.08.1998
(320) 19.08.1998
(442) 15.09.1999
(151) 27.12.1999
(180) 19.08.2008
(730) **ECONOMIA a.s.**, Dobrovského 25, Praha 7, Česká republika
(210) O 135356

---

(111) **221842**
(220) 19.08.1998
(320) 19.08.1998
(442) 15.09.1999
(151) 27.12.1999
(180) 19.08.2008
(730) **MOBIL DATA a.s.**, Úvalská 38, Praha 10, Česká republika
(210) O 135360

---

(111) **221843**
(220) 20.08.1998
(320) 20.08.1998
(442) 15.09.1999
(151) 27.12.1999
(180) 20.08.2008
(730) **ZEPTER INTERNATIONAL, spol. s r.o.**, Husova 11, České Budějovice, Česká republika
(210) O 135369

---

(111) **221844**
(220) 20.08.1998
(320) 20.08.1998
(442) 15.09.1999
(151) 27.12.1999
(180) 20.08.2008
(730) **ZEPTER INTERNATIONAL, spol. s r.o.**, Husova 11, České Budějovice, Česká republika
(210) O 135370

---

(111) **221845**
(220) 20.08.1998
(320) 20.08.1998
(442) 15.09.1999
(151) 27.12.1999
(180) 20.08.2008
(730) **ZEPTER INTERNATIONAL, spol. s r.o.**, Husova 11, České Budějovice, Česká republika
(210) O 135371

---

(111) **221846**
(220) 20.08.1998
(320) 20.08.1998
(442) 15.09.1999
(151) 27.12.1999
(180) 20.08.2008
(730) **ZEPTER INTERNATIONAL, spol. s r.o.**, Husova 11, České Budějovice, Česká republika
(210) O 135372

---

(111) **221847**
(220) 20.08.1998
(320) 20.08.1998
(442) 15.09.1999
(151) 27.12.1999
(180) 20.08.2008
(730) **ZEPTER INTERNATIONAL, spol. s r.o.**, Husova 11, České Budějovice, Česká republika
(210) O 135373

---

(111) **221848**
(220) 20.08.1998
(320) 20.08.1998
(442) 15.09.1999
(151) 27.12.1999
(180) 20.08.2008
(730) **ZEPTER INTERNATIONAL, spol. s r.o.**, Husova 11, České Budějovice, Česká republika
(210) O 135377

---

(111) **221849**
(220) 20.08.1998
(320) 23.02.1998
(442) 15.09.1999
(151) 27.12.1999
(180) 20.08.2008
(730) **Anacomp Inc.**, 12365 Crosthwaite Circle, Poway, Spojené státy americké, California
(210) O 135383

---

(111) **221850**
(220) 20.08.1998
(320) 20.08.1998
(442) 15.09.1999
(151) 27.12.1999
(180) 20.08.2008

(730) **President Enterprises Corp.**, 301Chung Cheng Road, Yan Harng, Yeong Kang Shih, Tainan Hsien, Taiwan
(210) O 135385

---

(111) **221851**
(220) 21.08.1998
(320) 21.08.1998
(442) 15.09.1999
(151) 27.12.1999
(180) 21.08.2008
(730) **HOLLISTER INCORPORATED**, 2000 Hollister Drive, Libertyville, Spojené státy americké, Illinois
(210) O 135414

---

(111) **221852**
(220) 24.08.1998
(320) 24.08.1998
(442) 15.09.1999
(151) 27.12.1999
(180) 24.08.2008
(730) **Pospíšilová Vlastimila**, Pujmanové 885, Praha 4, Česká republika
(210) O 135436

---

(111) **221853**
(220) 24.08.1998
(320) 24.08.1998
(442) 15.09.1999
(151) 27.12.1999
(180) 24.08.2008
(730) **Marriott Worldwide Corpration**, 10400 Fernwood Road, Bethesda, Spojené státy americké, Maryland
(210) O 135442

---

(111) **221854**
(220) 25.08.1998
(320) 25.08.1998
(442) 15.09.1999
(151) 27.12.1999
(180) 25.08.2008
(730) **Kanzelsberger Jan**, Šrobárova 5, Praha 3, Česká republika
(210) O 135465

---

(111) **221855**
(220) 25.08.1998
(320) 25.08.1998
(442) 15.09.1999
(151) 27.12.1999
(180) 25.08.2008
(730) **Svaz tělesně postižených v ČR, okresní výbor Olomouc**, 8. května 5, Olomouc, Česká republika
(210) O 135470

---

(111) **221856**
(220) 25.08.1998
(320) 25.08.1998
(442) 15.09.1999
(151) 27.12.1999
(180) 25.08.2008
(730) **Svaz tělesně postižených v ČR, okresní výbor Olomouc**, 8. května 5, Olomouc, Česká republika
(210) O 135471

---

(111) **221857**
(220) 26.08.1998
(320) 26.08.1998
(442) 15.09.1999
(151) 27.12.1999
(180) 26.08.2008
(730) **HELMA, v.o.s.**, Opletalova 40, Praha 1, Česká republika
(210) O 135503

---

(111) **221858**
(220) 26.08.1998
(320) 26.08.1998
(442) 15.09.1999
(151) 27.12.1999
(180) 26.08.2008
(730) **HELMA, v.o.s.**, Opletalova 40, Praha 1, Česká republika
(210) O 135504

---

(111) **221859**
(220) 26.08.1998
(320) 26.08.1998
(442) 15.09.1999
(151) 27.12.1999
(180) 26.08.2008
(730) **INTELEK, spol. s r.o.**, Dominikánské nám. 8, Brno, Česká republika
(210) O 135505

---

(111) **221860**
(220) 26.08.1998
(320) 26.08.1998
(442) 15.09.1999
(151) 27.12.1999
(180) 26.08.2008
(730) **INTELEK, spol. s r.o.**, Dominikánské nám. 8, Brno, Česká republika
(210) O 135509

---

(111) **221861**
(220) 27.08.1998
(320) 27.08.1998
(442) 15.09.1999
(151) 27.12.1999
(180) 27.08.2008
(730) **GUMOTEX, a.s., Břeclav**, Mládežnická 3, Břeclav, Česká republika
(210) O 135536

---

(111) **221862**
(220) 27.08.1998
(320) 27.08.1998
(442) 15.09.1999
(151) 27.12.1999
(180) 27.08.2008
(730) **GLADIUS - české značkové zboží s.r.o.**, Na Žertvách 40, Praha 8, Česká republika
(210) O 135558

---

(111) **221863**
(220) 28.08.1998
(320) 28.08.1998

(442) 15.09.1999
(151) 27.12.1999
(180) 28.08.2008
(730) **TAG AVIATION HOLDING S.A.**, 14, rue Charles Bonnet, CP 398, 1211 Geneva 12, Švýcarsko
(210) O 135567

---

(111) **221864**
(220) 31.08.1998
(320) 05.03.1998
(442) 15.09.1999
(151) 27.12.1999
(180) 31.08.2008
(730) **SafeGard Medical Limited**, Cedar House, 41 Cedar Avenue, Hamilton HM 12, Bermudy
(210) O 135603

---

(111) **221865**
(220) 01.09.1998
(320) 01.09.1998
(442) 15.09.1999
(151) 27.12.1999
(180) 01.09.2008
(730) **SPOLEČENSTVO ČESKÝCH OPTIKŮ A OPTOMETRISTŮ**, Přírodní 14, Praha 411, Česká republika
(210) O 135612

---

(111) **221866**
(220) 01.09.1998
(320) 01.09.1998
(442) 15.09.1999
(151) 27.12.1999
(180) 01.09.2008
(730) **MATSUSHITA ELECTRIC INDUSTRIAL CO., LTD.**, 1006, Oaza Kadoma, Kadoma-shi, Osaka Prefecture, Japonsko
(210) O 135632

---

(111) **221867**
(220) 01.09.1998
(320) 01.09.1998
(442) 15.09.1999
(151) 27.12.1999
(180) 01.09.2008
(730) **MATSUSHITA ELECTRIC INDUSTRIAL CO., LTD.**, 1006, Oaza Kadoma, Kadoma-shi, Osaka Prefecture, Japonsko
(210) O 135633

---

(111) **221868**
(220) 02.09.1998
(320) 02.09.1998
(442) 15.09.1999
(151) 27.12.1999
(180) 02.09.2008
(730) **Schering-Plough Ltd.**, Töpferstrasse 5, CH-6004 Lucerne, Švýcarsko
(210) O 135656

---

(111) **221869**
(220) 02.09.1998
(320) 02.09.1998
(442) 15.09.1999
(151) 27.12.1999
(180) 02.09.2008
(730) **MONSANTO COMPANY**, 800 North Lindbergh Boulevard, St. Louis, Spojené státy americké, Missouri
(210) O 135658

---

(111) **221871**
(220) 03.09.1998
(320) 03.09.1998
(442) 15.09.1999
(151) 27.12.1999
(180) 03.09.2008
(730) **WALMARK, spol. s r.o.**, Oldřichovice 44, Třinec 5, Česká republika
(210) O 135671

---

(111) **221872**
(220) 03.09.1998
(320) 03.09.1998
(442) 15.09.1999
(151) 27.12.1999
(180) 03.09.2008
(730) **WALMARK, spol. s r.o.**, Oldřichovice 44, Třinec 5, Česká republika
(210) O 135672

---

(111) **221873**
(220) 03.09.1998
(320) 03.09.1998
(442) 15.09.1999
(151) 27.12.1999
(180) 03.09.2008
(730) **InWay, a.s.**, Na Viničních horách 10/1382, Praha 6, Česká republika
(210) O 135682

---

(111) **221874**
(220) 03.09.1998
(320) 03.09.1998
(442) 15.09.1999
(151) 27.12.1999
(180) 03.09.2008
(730) **InWay, a.s.**, Na Viničních horách 10/1382, Praha 6, Česká republika
(210) O 135683

---

(111) **221875**
(220) 04.09.1998
(320) 04.09.1998
(442) 15.09.1999
(151) 27.12.1999
(180) 04.09.2008
(730) **R. & A. Bailey & Co.**, 8 Nangor House, Nangor Road, Western Estate, Dublin 12, Irsko
(210) O 135698

---

(111) **221876**
(220) 07.09.1998
(320) 07.09.1998
(442) 15.09.1999
(151) 27.12.1999
(180) 07.09.2008
(730) **Habelt Radek**, Kosmonautů 3015, Mělník, Česká republika
(210) O 135729

(111) **221877**
(220) 07.09.1998
(320) 07.09.1998
(442) 15.09.1999
(151) 27.12.1999
(180) 07.09.2008
(730) **TR - Beton, s.r.o.**, U hlavního nádraží 3, Jihlava, Česká republika
(210) O 135733

(111) **221878**
(220) 08.09.1998
(320) 08.09.1998
(442) 15.09.1999
(151) 27.12.1999
(180) 08.09.2008
(730) **TESLA TELEVISION, a.s.**, 1. máje 1000, Rožnov pod Radhoštěm, Česká republika
(210) O 135768

(111) **221879**
(220) 08.09.1998
(320) 08.09.1998
(442) 15.09.1999
(151) 27.12.1999
(180) 08.09.2008
(730) **TERANET, a.s.**, Litvínov - Záluží 1, Česká republika
(210) O 135774

(111) **221880**
(220) 08.09.1998
(320) 08.09.1998
(442) 15.09.1999
(151) 27.12.1999
(180) 08.09.2008
(730) **SOARE a.s.**, Podhorská 74a, Jablonec nad Nisou, Česká republika
(210) O 135784

(111) **221881**
(220) 08.09.1998
(320) 08.09.1998
(442) 15.09.1999
(151) 27.12.1999
(180) 08.09.2008
(730) **FRUKO - Schulz spol. s r.o.**, Jiráskovo předměstí 629, Jindřichův Hradec, Česká republika
(210) O 135791

(111) **221882**
(220) 08.09.1998
(320) 08.09.1998
(442) 15.09.1999
(151) 27.12.1999
(180) 08.09.2008
(730) **BOEHRINGER INGELHEIM PHARMA KG**, Binger Strasse 148, 55216 Ingelheim, Německo
(210) O 135792

(111) **221883**
(220) 08.09.1998
(320) 08.09.1998
(442) 15.09.1999
(151) 27.12.1999
(180) 08.09.2008
(730) **KNIHCENTRUM, s.r.o.**, Sokolovská 33, Praha 8, Česká republika
(210) O 135822

(111) **221884**
(220) 10.09.1998
(320) 10.09.1998
(442) 15.09.1999
(151) 27.12.1999
(180) 10.09.2008
(730) **GREEN - SWAN PHARMACEUTICALS CR, a.s.**, Na Perštýně 10, Praha 1, Česká republika
(210) O 135883

(111) **221885**
(220) 11.09.1998
(320) 11.09.1998
(442) 15.09.1999
(151) 27.12.1999
(180) 11.09.2008
(730) **SUPPER CLUB DE VINOS Y LICORES, S.A. DE C.V.**, Guillermo Gonzales Camarena No.800 40 pisco, Colonia Zedec Santa Fe Alvarao Obregon, Mexiko
(210) O 135906

(111) **221886**
(220) 14.09.1998
(320) 14.09.1998
(442) 15.09.1999
(151) 27.12.1999
(180) 14.09.2008
(730) **ARMING s.r.o.**, Ocelářská 6/338, Ostrava-Vítkovice, Česká republika
(210) O 135917

(111) **221887**
(220) 14.09.1998
(320) 14.09.1998
(442) 15.09.1999
(151) 27.12.1999
(180) 14.09.2008
(730) **ARMING s.r.o.**, Ocelářská 6/338, Ostrava-Vítkovice, Česká republika
(210) O 135918

(111) **221888**
(220) 14.09.1998
(320) 14.09.1998
(442) 15.09.1999
(151) 27.12.1999
(180) 14.09.2008
(730) **Brněnské veletrhy a výstavy, a.s.**, Výstaviště 1, Brno, Česká republika
(210) O 135927

(111) **221889**
(220) 14.09.1998
(320) 14.03.1998
(442) 15.09.1999
(151) 27.12.1999
(180) 14.09.2008

(730) **Adam Gumbmann**, Vacher Strasse 20, 91074 Herzogenaurach, Německo
(210) O 135938

---

(111) **221890**
(220) 16.09.1998
(320) 16.09.1998
(442) 15.09.1999
(151) 27.12.1999
(180) 16.09.2008
(730) **KLÁRA - Sklářská huť s.r.o.**, Argentinská 1097/15, Praha 7, Česká republika
(210) O 135977

---

(111) **221891**
(220) 16.09.1998
(320) 16.09.1998
(442) 15.09.1999
(151) 27.12.1999
(180) 16.09.2008
(730) **KLÁRA - Sklářská huť s.r.o.**, Argentinská 1097/15, Praha 7, Česká republika
(210) O 135978

---

(111) **221892**
(220) 16.09.1998
(320) 16.09.1998
(442) 15.09.1999
(151) 27.12.1999
(180) 16.09.2008
(730) **KLÁRA - Sklářská huť s.r.o.**, Argentinská 1097/15, Praha 7, Česká republika
(210) O 135979

---

(111) **221893**
(220) 16.09.1998
(320) 16.09.1998
(442) 15.09.1999
(151) 27.12.1999
(180) 16.09.2008
(730) **Černý František**, Husova 316, Nové Město nad Metují, Česká republika
(210) O 135981

---

(111) **221894**
(220) 16.09.1998
(320) 16.09.1998
(442) 15.09.1999
(151) 27.12.1999
(180) 16.09.2008
(730) **Akademie věd České republiky**, Národní tř.3, Praha 1, Česká republika
(210) O 135999

---

(111) **221895**
(220) 16.09.1998
(320) 16.09.1998
(442) 15.09.1999
(151) 27.12.1999
(180) 16.09.2008
(730) **J. & P. Coats, Limited**, 155 St. Vincent Street, Glasgow, Velká Británie
(210) O 136019

---

(111) **221896**
(220) 16.09.1998
(320) 16.09.1998
(442) 15.09.1999
(151) 27.12.1999
(180) 16.09.2008
(730) **Marker's Mark Distillery, Inc.**, 1000 Lincoln Income Center,6200 Dutchman's Lane, Louisville, Spojené státy americké, Kentucky
(210) O 136023

---

(111) **221897**
(220) 17.09.1998
(320) 17.09.1998
(442) 15.09.1999
(151) 27.12.1999
(180) 17.09.2008
(730) **JUDr. Faktor Ladislav**, U tří lvů 5, České Budějovice, Česká republika
(210) O 136033

---

(111) **221898**
(220) 18.09.1998
(320) 18.09.1998
(442) 15.09.1999
(151) 27.12.1999
(180) 18.09.2008
(730) **Holec Jan**, Krestova 1287/15, Ostrava-Hrabůvka, Česká republika
(210) O 136073

---

(111) **221899**
(220) 18.09.1998
(320) 18.09.1998
(442) 15.09.1999
(151) 27.12.1999
(180) 18.09.2008
(730) **Holec Jan**, Krestova 1287/15, Ostrava-Hrabůvka, Česká republika
(210) O 136074

---

(111) **221900**
(220) 21.09.1998
(320) 21.09.1998
(442) 15.09.1999
(151) 27.12.1999
(180) 21.09.2008
(730) **Canto, s.r.o.**, Bieblova 389, Hradec Králové, Česká republika
(210) O 136094

---

(111) **221901**
(220) 21.09.1998
(320) 21.09.1998
(442) 15.09.1999
(151) 27.12.1999
(180) 21.09.2008
(730) **ASPRO, s.r.o.**, Jiráskova 5, Hustopeče, Česká republika
(210) O 136142

---

(111) **221902**
(220) 22.09.1998
(320) 22.09.1998
(442) 15.09.1999
(151) 27.12.1999

(180) 22.09.2008
(730) **Evžen Kunst**, Táborská 66/25, Praha 4, Česká republika
(210) O 136191

---

(111) **221903**
(220) 23.09.1998
(320) 23.09.1998
(442) 15.09.1999
(151) 27.12.1999
(180) 23.09.2008
(730) **Nadace Hnutí Grálu**, Pekárenská 10, Brno, Česká republika
(210) O 136198

---

(111) **221904**
(220) 23.09.1998
(320) 23.09.1998
(442) 15.09.1999
(151) 27.12.1999
(180) 23.09.2008
(730) **Nadace Hnutí Grálu**, Pekárenská 10, Brno, Česká republika
(210) O 136199

---

(111) **221905**
(220) 23.09.1998
(320) 23.09.1998
(442) 15.09.1999
(151) 27.12.1999
(180) 23.09.2008
(730) **Nadace Hnutí Grálu**, Pekárenská 10, Brno, Česká republika
(210) O 136200

---

(111) **221906**
(220) 23.09.1998
(320) 23.09.1998
(442) 15.09.1999
(151) 27.12.1999
(180) 23.09.2008
(730) **Nadace Hnutí Grálu**, Pekárenská 10, Brno, Česká republika
(210) O 136201

---

(111) **221907**
(220) 23.09.1998
(320) 23.09.1998
(442) 15.09.1999
(151) 27.12.1999
(180) 23.09.2008
(730) **Nadace Hnutí Grálu**, Pekárenská 10, Brno, Česká republika
(210) O 136202

---

(111) **221908**
(220) 23.09.1998
(320) 23.09.1998
(442) 15.09.1999
(151) 27.12.1999
(180) 23.09.2008
(730) **Nadace Hnutí Grálu**, Pekárenská 10, Brno, Česká republika
(210) O 136203

---

(111) **221909**
(220) 23.09.1998
(320) 23.09.1998
(442) 15.09.1999
(151) 27.12.1999
(180) 23.09.2008
(730) **KWĚTY ČESKÉ, a.s.**, Malá Štěpánská 12, Praha 2, Česká republika
(210) O 136206

---

(111) **221910**
(220) 24.09.1998
(320) 24.09.1998
(442) 15.09.1999
(151) 27.12.1999
(180) 24.09.2008
(730) **IPOT, s.r.o.**, Dačického 4, Praha 4, Česká republika
(210) O 136227

---

(111) **221912**
(220) 24.09.1998
(320) 24.09.1998
(442) 15.09.1999
(151) 27.12.1999
(180) 24.09.2008
(730) **The Timken Company**, 1835 Dueber Avenue, S.W., Canton, Spojené státy americké, Ohio
(210) O 136254

---

(111) **221913**
(220) 24.09.1998
(320) 24.09.1998
(442) 15.09.1999
(151) 27.12.1999
(180) 24.09.2008
(730) **BTC Imex, s.r.o.**, Lorencova 3346, Zlín, Česká republika
(210) O 136276

---

(111) **221914**
(220) 25.09.1998
(320) 25.09.1998
(442) 15.09.1999
(151) 27.12.1999
(180) 25.09.2008
(730) **Strategie Praha, s.r.o.**, Elišky Peškové 13/749, Praha 5, Česká republika
(210) O 136279

---

(111) **221915**
(220) 25.09.1998
(320) 25.09.1998
(442) 15.09.1999
(151) 27.12.1999
(180) 25.09.2008
(730) **Jack Daniel's Properties, Inc.**, 4040 Civic Center Drive, Suite 528, San Rafael, Spojené státy americké, California
(210) O 136302

---

(111) **221916**
(220) 25.09.1998
(320) 07.04.1998
(442) 15.09.1999

(151) 27.12.1999
(180) 25.09.2008
(730) **Jack Daniel's Properties, Inc.**, 4040 Civic Center Drive, Suite 528, San Rafael, Spojené státy americké, California
(210) O 136303

---

(111) **221917**
(220) 25.09.1998
(320) 25.09.1998
(442) 15.09.1999
(151) 27.12.1999
(180) 25.09.2008
(730) **HERBACOS spol. s r.o.**, Štrossova 239, Pardubice, Česká republika
(210) O 136304

---

(111) **221918**
(220) 28.09.1998
(320) 28.09.1998
(442) 15.09.1999
(151) 27.12.1999
(180) 28.09.2008
(730) **Ing. Kovář Stanislav**, Dominikánské nám. 5, Brno, Česká republika
(210) O 136315

---

(111) **221919**
(220) 28.09.1998
(320) 28.09.1998
(442) 15.09.1999
(151) 27.12.1999
(180) 28.09.2008
(730) **ČESKOMORAVSKÉ SLADOVNY, a.s.**, Brněnská 65, Jihlava, Česká republika
(210) O 136316

---

(111) **221920**
(220) 28.09.1998
(320) 28.09.1998
(442) 15.09.1999
(151) 27.12.1999
(180) 28.09.2008
(730) **Tokheim Corporation**, 10501 Corporate Drive, Fort Wayne, Spojené státy americké, Indiana
(210) O 136331

---

(111) **221921**
(220) 29.09.1998
(320) 29.09.1998
(442) 15.09.1999
(151) 27.12.1999
(180) 29.09.2008
(730) **Václav Cvach**, Fr. Ondříčka 10, České Budějovice, Česká republika
(210) O 136347

---

(111) **221922**
(220) 29.09.1998
(320) 29.09.1998
(442) 15.09.1999
(151) 27.12.1999
(180) 29.09.2008
(730) **PAIN s.r.o.**, Dukelských hrdinů 13/348, Praha 7, Česká republika
(210) O 136355

---

(111) **221923**
(220) 30.09.1998
(320) 30.09.1998
(442) 15.09.1999
(151) 27.12.1999
(180) 30.09.2008
(730) **Nadace Hnutí Grálu**, Pekárenská 10, Brno, Česká republika
(210) O 136372

---

(111) **221924**
(220) 01.10.1998
(320) 01.10.1998
(442) 15.09.1999
(151) 27.12.1999
(180) 01.10.2008
(730) **Asociace výrobců elektro rozváděčů - AVER**, Štěpničná 13/2013, Praha 8, Česká republika
(210) O 136400

---

(111) **221925**
(220) 01.10.1998
(320) 01.10.1998
(442) 15.09.1999
(151) 27.12.1999
(180) 01.10.2008
(730) **Pospíšilová Vlastimila**, Pujmanové 885, Praha 4, Česká republika
(210) O 136410

---

(111) **221926**
(220) 01.10.1998
(320) 07.05.1998
(442) 15.09.1999
(151) 27.12.1999
(180) 01.10.2008
(730) **Expeditors International of Washington Inc.**, P.O.Box 69620, Seattle, Spojené státy americké, Washington
(210) O 136421

---

(111) **221927**
(220) 02.10.1998
(320) 02.10.1998
(442) 15.09.1999
(151) 27.12.1999
(180) 02.10.2008
(730) **Ing.arch. Vostál František**, Židovská 22, Jihlava, Česká republika
(210) O 136447

---

(111) **221928**
(220) 02.10.1998
(320) 02.10.1998
(442) 15.09.1999
(151) 27.12.1999
(180) 02.10.2008
(730) **Gravis Footwear, Inc., společnost zřízená podle zákonů státu Delaware**, Industrial Parkway, Burlington, Spojené státy americké, Vermont
(210) O 136461

---

(111) **221929**
(220) 02.10.1998
(320) 02.10.1998
(442) 15.09.1999
(151) 27.12.1999
(180) 02.10.2008
(730) **ZANZIBAR, s.r.o.**, Nám. Sítná 3106, Kladno, Česká republika
(210) O 136464

---

(111) **221930**
(220) 02.10.1998
(320) 02.10.1998
(442) 15.09.1999
(151) 27.12.1999
(180) 02.10.2008
(730) **KOMVET spol. s r.o.**, Sadová 576, Okříšky, Česká republika
(210) O 136465

---

(111) **221931**
(220) 02.10.1998
(320) 02.10.1998
(442) 15.09.1999
(151) 27.12.1999
(180) 02.10.2008
(730) **BIOSAN, spol. s r.o.**, Vídeňská 103, Brno, Česká republika
(210) O 136472

---

(111) **221932**
(220) 05.10.1998
(320) 05.10.1998
(442) 15.09.1999
(151) 27.12.1999
(180) 05.10.2008
(730) **JEMČA, a.s.**, Znojemská 687, Jemnice, Česká republika
(210) O 136480

---

(111) **221933**
(220) 05.10.1998
(320) 05.10.1998
(442) 15.09.1999
(151) 27.12.1999
(180) 05.10.2008
(730) **WWW International Incorporated (Thailand) Co., Ltd.**, 99 Moo 3, Phayasurent Rd., Bangchan,Krongsamwa, Bangkok, Thajsko
(210) O 136510

---

(111) **221934**
(220) 05.10.1998
(320) 05.10.1998
(442) 15.09.1999
(151) 27.12.1999
(180) 05.10.2008
(730) **WWW International Incorporated (Thailand) Co., Ltd.**, 99 Moo 3, Phayasurent Rd., Bangchan,Krongsamwa, Bangkok, Thajsko
(210) O 136511

---

(111) **221935**
(220) 07.10.1998
(320) 07.10.1998
(442) 15.09.1999
(151) 27.12.1999
(180) 07.10.2008
(730) **ODINEX, s.r.o.**, Hněvkovského 39a, Brno, Česká republika
(210) O 136626

---

(111) **221936**
(220) 08.10.1998
(320) 08.10.1998
(442) 15.09.1999
(151) 27.12.1999
(180) 08.10.2008
(730) **HM PRO, a.s.**, Petrská 12, Praha 1, Česká republika
(210) O 136680

---

(111) **221937**
(220) 09.10.1998
(320) 09.10.1998
(442) 15.09.1999
(151) 27.12.1999
(180) 09.10.2008
(730) **Global Telesystems Group, Inc.**, 1751 Prinnacle Drive, North Tower, 12th Floor, McLean, Spojené státy americké, Virginia
(210) O 136708

---

(111) **221938**
(220) 09.10.1998
(320) 09.10.1998
(442) 15.09.1999
(151) 27.12.1999
(180) 09.10.2008
(730) **Global Telesystems Group, Inc.**, 1751 Prinnacle Drive, North Tower, 12th Floor, McLean, Spojené státy americké, Virginia
(210) O 136709

---

(111) **221939**
(220) 09.10.1998
(320) 09.10.1998
(442) 15.09.1999
(151) 27.12.1999
(180) 09.10.2008
(730) **Global Telesystems Group, Inc.**, 1751 Prinnacle Drive, North Tower, 12th Floor, McLean, Spojené státy americké, Virginia
(210) O 136710

---

(111) **221940**
(220) 12.10.1998
(320) 12.10.1998
(442) 15.09.1999
(151) 27.12.1999
(180) 12.10.2008
(730) **S.B.C. Kladno, s.r.o.**, Milady Horákové 2733, Kladno, Česká republika
(210) O 136731

---

(111) **221941**
(220) 12.10.1998
(320) 12.10.1998
(442) 15.09.1999
(151) 27.12.1999

(180) 12.10.2008
(730) **S.B.C.Kladno, s.r.o.**, Milady Horákové 2733, Kladno, Česká republika
(210) O 136732

---

(111) **221942**
(220) 12.10.1998
(320) 12.10.1998
(442) 15.09.1999
(151) 27.12.1999
(180) 12.10.2008
(730) **BROTHER INDUSTRIES, LTD.**, 15-1, Naeshiro-cho, Mizuho-ku, Nagoya, Japonsko
(210) O 136737

---

(111) **221943**
(220) 15.10.1998
(320) 15.10.1998
(442) 15.09.1999
(151) 27.12.1999
(180) 15.10.2008
(730) **Danone Čokoládovny a.s.**, Mezi vodami 27, Praha 4 - Modřany, Česká republika
(210) O 136933

---

(111) **221944**
(220) 15.10.1998
(320) 15.10.1998
(442) 15.09.1999
(151) 27.12.1999
(180) 15.10.2008
(730) **Nestlé Čokoládovny a.s.**, Mezi vodami 27, Praha 4 - Modřany, Česká republika
(210) O 136934

---

(111) **221945**
(220) 16.10.1998
(320) 16.10.1998
(442) 15.09.1999
(151) 27.12.1999
(180) 16.10.2008
(730) **AG AUTO spol. s r.o.**, Staňkova 24, Ostrava, Česká republika
(210) O 136960

---

(111) **221946**
(220) 16.10.1998
(320) 16.10.1998
(442) 15.09.1999
(151) 27.12.1999
(180) 16.10.2008
(730) **Malokarpatský vinársky podnik, a.s.**, Za dráhou 21, Pezinok, Slovenská republika
(210) O 136976

---

(111) **221947**
(220) 19.10.1998
(320) 19.10.1998
(442) 15.09.1999
(151) 27.12.1999
(180) 19.10.2008
(730) **NITRAFROST a.s.**, Novozámecká 226, Nitra, Slovenská republika
(210) O 137029

---

(111) **221948**
(220) 19.10.1998
(320) 19.10.1998
(442) 15.09.1999
(151) 27.12.1999
(180) 19.10.2008
(730) **NITRAFROST a.s.**, Novozámecká 226, Nitra, Slovenská republika
(210) O 137030

---

(111) **221949**
(220) 19.10.1998
(320) 19.10.1998
(442) 15.09.1999
(151) 27.12.1999
(180) 19.10.2008
(730) **NITRAFROST a.s.**, Novozámecká 226, Nitra, Slovenská republika
(210) O 137031

---

(111) **221950**
(220) 20.10.1998
(320) 20.10.1998
(442) 15.09.1999
(151) 27.12.1999
(180) 20.10.2008
(730) **WALMARK, spol. s r.o.**, Oldřichovice 44, Třinec 1, Česká republika
(210) O 137036

---

(111) **221951**
(220) 20.10.1998
(320) 20.10.1998
(442) 15.09.1999
(151) 27.12.1999
(180) 20.10.2008
(730) **Ing. Sedlák Dušan**, Vítkova 350/34, Praha 8, Česká republika
(210) O 137050

---

(111) **221952**
(220) 22.10.1998
(320) 22.10.1998
(442) 15.09.1999
(151) 27.12.1999
(180) 22.10.2008
(730) **Global Telesystems Group, Inc.**, 1751 Pinnacle Drive, North Tower, 12th Floor, McLean, Spojené státy americké, Virginia
(210) O 137118

---

(111) **221953**
(220) 23.10.1998
(320) 23.10.1998
(442) 15.09.1999
(151) 27.12.1999
(180) 23.10.2008
(730) **LAMELA, a.s.**, Nádražní 289/II, Sušice, Česká republika
(210) O 137168

---

(111) **221954**
(220) 29.10.1998
(320) 29.10.1998
(442) 15.09.1999

(151) 27.12.1999
(180) 29.10.2008
(730) **BERGE s.r.o.**, Korunní 87, Praha 3, Česká republika
(210) O 137263

---

(111) **221955**
(220) 29.10.1998
(320) 29.10.1998
(442) 15.09.1999
(151) 27.12.1999
(180) 29.10.2008
(730) **ČESKÁ ASOCIACE ZÁLOŽEN**, Bubenská 55, Praha 7, Česká republika
(210) O 137271

---

(111) **221956**
(220) 30.10.1998
(320) 30.10.1998
(442) 15.09.1999
(151) 27.12.1999
(180) 30.10.2008
(730) **KRACH spol. s r.o.**, Jeseniova 123, Praha 3, Česká republika
(210) O 137283

---

(111) **221957**
(220) 03.11.1998
(320) 03.11.1998
(442) 15.09.1999
(151) 27.12.1999
(180) 03.11.2008
(730) **ESSELTE N.V.**, Industriepark Noord 30, Sint-Niklaas, Belgie
(210) O 137353

---

(111) **221958**
(220) 03.11.1998
(320) 03.11.1998
(442) 15.09.1999
(151) 27.12.1999
(180) 03.11.2008
(730) **Esselte N.V.**, Industriepark Noord 30, Sint-Niklaas, Belgie
(210) O 137354

---

(111) **221959**
(220) 03.11.1998
(320) 03.11.1998
(442) 15.09.1999
(151) 27.12.1999
(180) 03.11.2008
(730) **American Home Products Corporation**, Five Giralda Farms, Madison, Spojené státy americké, New Jersey
(210) O 137376

---

(111) **221960**
(220) 03.11.1998
(320) 03.11.1998
(442) 15.09.1999
(151) 27.12.1999
(180) 03.11.2008
(730) **American Home Products Corporation**, Five Giralda Farms, Madison, Spojené státy americké, New Jersey
(210) O 137377

---

(111) **221961**
(220) 04.11.1998
(320) 04.11.1998
(442) 15.09.1999
(151) 27.12.1999
(180) 04.11.2008
(730) **TRESO, velkoobchod obuví, a.s. Zlín**, areál Svit, 34.budova, Zlín, Česká republika
(210) O 137436

---

(111) **221962**
(220) 04.11.1998
(320) 04.11.1998
(442) 15.09.1999
(151) 27.12.1999
(180) 04.11.2008
(730) **TRESO, velkoobchod obuví, a.s. Zlín**, areál Svit, 34.budova, Zlín, Česká republika
(210) O 137437

---

(111) **221963**
(220) 04.11.1998
(320) 04.11.1998
(442) 15.09.1999
(151) 27.12.1999
(180) 04.11.2008
(730) **TRESO, velkoobchod obuví, a.s. Zlín**, areál Svit, 34.budova, Zlín, Česká republika
(210) O 137438

---

(111) **221964**
(220) 06.11.1998
(320) 06.11.1998
(442) 15.09.1999
(151) 27.12.1999
(180) 06.11.2008
(730) **MUSIDOR BV**, Herengracht 566, Amsterdam, Holandsko
(210) O 137527

---

(111) **221965**
(220) 09.11.1998
(320) 09.11.1998
(442) 15.09.1999
(151) 27.12.1999
(180) 09.11.2008
(730) **Urban Pavel**, Skalička 26, Zábřeh na Moravě, Česká republika
(210) O 137547

---

(111) **221966**
(220) 09.11.1998
(320) 09.11.1998
(442) 15.09.1999
(151) 27.12.1999
(180) 09.11.2008
(730) **Smallworldwide Plc**, Elizabeth House, 1 High Street, Chesterton, Cambridge, Velká Británie
(210) O 137556

---

(111) **221967**
(220) 09.11.1998
(320) 09.11.1998
(442) 15.09.1999
(151) 27.12.1999
(180) 09.11.2008
(730) **PRECOLOR, a.s.**, nábř. Dr. Ed. Beneše 24, Přerov, Česká republika
(210) O 137563

---

(111) **221968**
(220) 11.11.1998
(320) 11.11.1998
(442) 15.09.1999
(151) 27.12.1999
(180) 11.11.2008
(730) **CL - INVEST, spol. s r.o.**, Moskevská 675, Česká Lípa, Česká republika
(210) O 137617

---

(111) **221969**
(220) 12.11.1998
(320) 12.11.1998
(442) 15.09.1999
(151) 27.12.1999
(180) 12.11.2008
(730) **Neovision s.r.o.**, Čenětická 2/2218, Praha 4 - Chodov, Česká republika
(210) O 137638

---

(111) **221970**
(220) 12.11.1998
(320) 12.11.1998
(442) 15.09.1999
(151) 27.12.1999
(180) 12.11.2008
(730) **A + C spol. s r.o.**, Husova 182, Mladá Boleslav, Česká republika
(210) O 137653

---

(111) **221971**
(220) 12.11.1998
(320) 12.11.1998
(442) 15.09.1999
(151) 27.12.1999
(180) 12.11.2008
(730) **Kraft Jacobs Suchard (Schweiz) AG (Kraft Jacobs (Suisse) SA) (Kraft Jacobs Suchard (Switzerland) Ltd)**, Bellerivestrasse 203, Zürich, Švýcarsko
(210) O 137659

---

(111) **221972**
(220) 13.11.1998
(320) 13.11.1998
(442) 15.09.1999
(151) 27.12.1999
(180) 13.11.2008
(730) **EZOP Náchod, s.r.o.**, Kamenice čp. 107, Náchod, Česká republika
(210) O 137694

---

(111) **221973**
(220) 16.11.1998
(320) 16.11.1998
(442) 15.09.1999
(151) 27.12.1999
(180) 16.11.2008
(730) **Mgr. Hajsová Jana**, Janovská 393, Praha 10, Česká republika
(210) O 137709

---

(111) **221974**
(220) 17.11.1998
(320) 17.11.1998
(442) 15.09.1999
(151) 27.12.1999
(180) 17.11.2008
(730) **Ing. Kellner Václav**, č.p.149, Kolová, Česká republika
(210) O 137747

---

(111) **221975**
(220) 18.11.1998
(320) 22.06.1998
(442) 14.04.1999
(151) 27.12.1999
(180) 18.11.2008
(730) **SODEXHO ALLIANCE**, 3, Avenue Newton, Montigny-le-Bretonneux, Francie
(210) O 137785

---

(111) **221976**
(220) 18.11.1998
(320) 18.11.1998
(442) 15.09.1999
(151) 27.12.1999
(180) 18.11.2008
(730) **COMPUTER ASSOCIATES THINK, Inc.**, One Computer Associates Plaza, Islandia, Spojené státy americké, New York
(210) O 137792

---

(111) **221977**
(220) 18.11.1998
(320) 18.11.1998
(442) 15.09.1999
(151) 27.12.1999
(180) 18.11.2008
(730) **COMPUTER ASSOCIATES THINK, Inc.**, One Computer Associates Plaza, Islandia, Spojené státy americké, New York
(210) O 137793

---

(111) **221978**
(220) 18.11.1998
(320) 18.11.1998
(442) 15.09.1999
(151) 27.12.1999
(180) 18.11.2008
(730) **COMPUTER ASSOCIATES THINK, Inc.**, One Computer Associates Plaza, Islandia, Spojené státy americké, New York
(210) O 137794

---

(111) **221979**
(220) 18.11.1998
(320) 18.11.1998
(442) 15.09.1999
(151) 27.12.1999

(180) 18.11.2008
(730) **COMPUTER ASSOCIATES THINK, Inc. a Delaware corporation**, One Computer Associates Plaza, Islandia, Spojené státy americké, New York
(210) O 137795

---

(111) **221980**
(220) 19.11.1998
(320) 19.11.1998
(442) 15.09.1999
(151) 27.12.1999
(180) 19.11.2008
(730) **WALMARK, spol. s r.o.**, Oldřichovice 44, Třinec, Česká republika
(210) O 137805

---

(111) **221981**
(220) 19.11.1998
(320) 19.11.1998
(442) 15.09.1999
(151) 27.12.1999
(180) 19.11.2008
(730) **LG-DINEX spol. s r.o.**, Příbramské nám. 509/4, Liberec 4, Česká republika
(210) O 137823

---

(111) **221982**
(220) 19.11.1998
(320) 26.06.1998
(442) 15.09.1999
(151) 27.12.1999
(180) 19.11.2008
(730) **QUALCOMM INCORPORATED**, 6455 Lusk Boulevard, San Diego, Spojené státy americké, California
(210) O 137825

---

(111) **221983**
(220) 19.11.1998
(320) 26.06.1998
(442) 15.09.1999
(151) 27.12.1999
(180) 19.11.2008
(730) **QUALCOMM INCORPORATED**, 6455 Lusk Boulevard, San Diego, Spojené státy americké, California
(210) O 137827

---

(111) **221984**
(220) 20.11.1998
(320) 20.11.1998
(442) 15.09.1999
(151) 27.12.1999
(180) 20.11.2008
(730) **ZIMMER, INC.**, 727 North Detroit Street, Warsaw, Spojené státy americké, Indiana
(210) O 137852

---

(111) **221985**
(220) 20.11.1998
(320) 20.11.1998
(442) 15.09.1999
(151) 27.12.1999
(180) 20.11.2008
(730) **PCS, spol. s r.o.**, Slezská 4, Praha 2, Česká republika
(210) O 137863

---

(111) **221986**
(220) 23.11.1998
(320) 23.11.1998
(442) 15.09.1999
(151) 27.12.1999
(180) 23.11.2008
(730) **TERCO spol. s r.o.**, U krčského nádraží 228/15, Praha 4, Česká republika
(210) O 137896

---

(111) **221987**
(220) 23.11.1998
(320) 23.11.1998
(442) 15.09.1999
(151) 27.12.1999
(180) 23.11.2008
(730) **TERCO spol. s r.o.**, U krčského nádraží 228/15, Praha 4, Česká republika
(210) O 137897

---

(111) **221988**
(220) 23.11.1998
(320) 23.11.1998
(442) 15.09.1999
(151) 27.12.1999
(180) 23.11.2008
(730) **Statestrong Limited**, Boundary Road, Lytham, Lancashire, Velká Británie
(210) O 137900

---

(111) **221989**
(220) 25.11.1998
(320) 25.11.1998
(442) 15.09.1999
(151) 27.12.1999
(180) 25.11.2008
(730) **Autodílny Kočer, s.r.o.**, Bayerova 33, Brno, Česká republika
(210) O 138026

---

(111) **221990**
(220) 25.11.1998
(320) 25.11.1998
(442) 15.09.1999
(151) 27.12.1999
(180) 25.11.2008
(730) **Autodílny Kočer, s.r.o.**, Bayerova 33, Brno, Česká republika
(210) O 138027

---

(111) **221991**
(220) 25.11.1998
(320) 25.11.1998
(442) 15.09.1999
(151) 27.12.1999
(180) 25.11.2008
(730) **Alimentos Naturales - Natural Foods S.S.L.**, Lavalle 1168, Tandil, Province of Buenos Aires, Argentina
(210) O 138060

---

(111) **221992**
(220) 27.11.1998
(320) 27.11.1998
(442) 15.09.1999
(151) 27.12.1999
(180) 27.11.2008
(730) **Emado, s.r.o.**, Hlaváčova 392, Pardubice, Česká republika
(210) O 138101

---

(111) **221993**
(220) 27.11.1998
(320) 27.11.1998
(442) 15.09.1999
(151) 27.12.1999
(180) 27.11.2008
(730) **KREDOS, s.r.o.**, Kamenná čtvrt 91, Brno, Česká republika
(210) O 138102

---

(111) **221994**
(220) 27.11.1998
(320) 27.11.1998
(442) 12.05.1999
(151) 27.12.1999
(180) 27.11.2008
(730) **Kao Kabushiki Kaisha (also trading as Kao Corporation)**, 14-10 Nihonbashi Kaybaba-cho 1-chome, Chuo-ku, Tokyo, Japonsko
(210) O 138139

---

(111) **221995**
(220) 30.11.1998
(320) 09.10.1998
(442) 15.09.1999
(151) 27.12.1999
(180) 30.11.2008
(730) **Maple Lodge Farms Ltd.**, RR 2, Norval, Kanada
(210) O 138149

---

(111) **221996**
(220) 30.11.1998
(320) 30.11.1998
(442) 15.09.1999
(151) 27.12.1999
(180) 30.11.2008
(730) **Maple Lodge Farms Ltd.**, RR 2, Norval, Kanada
(210) O 138150

---

(111) **221997**
(220) 30.11.1998
(320) 30.11.1998
(442) 15.09.1999
(151) 27.12.1999
(180) 30.11.2008
(730) **Maple Lodge Farms Ltd.**, RR 2, Norval, Kanada
(210) O 138152

---

(111) **221998**
(220) 30.11.1998
(320) 30.11.1998
(442) 15.09.1999
(151) 27.12.1999
(180) 30.11.2008
(730) **RENESANCE BURZOVNÍ a.s.**, Opletalova 11, Praha 1, Česká republika
(210) O 138170

---

(111) **221999**
(220) 01.12.1998
(320) 01.12.1998
(442) 15.09.1999
(151) 27.12.1999
(180) 01.12.2008
(730) **Sdružení celiaků České republiky hájící zájmy lidí, kteří jsou ze zdravotních důvodů nuceni dodržovat bezlepkovou dietu**, Ke Karlovu 2, Praha 2, Česká republika
(210) O 138197

---

(111) **222000**
(220) 01.12.1998
(320) 01.12.1998
(442) 15.09.1999
(151) 27.12.1999
(180) 01.12.2008
(730) **Kao Kabushiki Kaisha (also trading as Kao Corporation)**, 14-10 Nihonbashi Kayaba-cho 1-chome, Tokyo, Japonsko
(210) O 138208

---

(111) **222001**
(220) 01.12.1998
(320) 01.12.1998
(442) 15.09.1999
(151) 27.12.1999
(180) 01.12.2008
(730) **TRILABIT s.r.o.**, Srázná 5/933, Praha 4, Česká republika
(210) O 138209

---

(111) **222002**
(220) 03.12.1998
(320) 03.12.1998
(442) 15.09.1999
(151) 27.12.1999
(180) 03.12.2008
(730) **Kraft Foods, Inc.**, Three Lakes Drive, Northfield, Spojené státy americké, Illinois
(210) O 138288

---

(111) **222003**
(220) 03.12.1998
(320) 03.12.1998
(442) 15.09.1999
(151) 27.12.1999
(180) 03.12.2008
(730) **ACT ADVANCED CLEANING TECHNICS AB**, Fabriksvägen 6, Viskafors, Švédsko
(210) O 138292

---

(111) **222004**
(220) 07.12.1998
(320) 07.12.1998
(442) 15.09.1999
(151) 27.12.1999
(180) 07.12.2008
(730) **Nakladatelství Olympia a.s.**, Klimentská 1, Praha 1, Česká republika
(210) O 138358

(111) **222005**
(220) 07.12.1998
(320) 17.07.1998
(442) 15.09.1999
(151) 27.12.1999
(180) 07.12.2008
(730) **AVIVA AIR, Flugzeugvermietung und Gastgewerbebetrieb GesmbH**, Innstrasse 16, Vienna, Rakousko
(210) O 138366

(111) **222006**
(220) 08.12.1998
(320) 08.12.1998
(442) 15.09.1999
(151) 27.12.1999
(180) 08.12.2008
(730) **MITA Press s.r.o.**, Šaldova 386/3, Praha 8, Česká republika
(210) O 138400

(111) **222007**
(220) 10.12.1998
(320) 10.12.1998
(442) 15.09.1999
(151) 27.12.1999
(180) 10.12.2008
(730) **Bochemie, s.r.o.**, Lidická 326, Bohumín, Česká republika
(210) O 138479

(111) **222008**
(220) 10.12.1998
(320) 10.12.1998
(442) 15.09.1999
(151) 27.12.1999
(180) 10.12.2008
(730) **Bochemie, s.r.o.**, Lidická 326, Bohumín, Česká republika
(210) O 138480

(111) **222009**
(220) 15.12.1998
(320) 15.12.1998
(442) 15.09.1999
(151) 27.12.1999
(180) 15.12.2008
(730) **FORD MOTOR COMPANY**, The American Road, Dearborn, Spojené státy americké, Michigan
(210) O 138566

(111) **222010**
(220) 15.12.1998
(320) 15.12.1998
(442) 15.09.1999
(151) 27.12.1999
(180) 15.12.2008
(730) **Bristol-Myers Squibb Company a Delaware Corporation**, 345 Park Avenue, New York, Spojené státy americké, New York
(210) O 138571

(111) **222011**
(220) 15.12.1998
(320) 15.12.1998
(442) 15.09.1999
(151) 27.12.1999
(180) 15.12.2008
(730) **Bristol-Myers Squibb Company a Delaware Corporation**, 345 Park Avenue, New York, Spojené státy americké, New York
(210) O 138572

(111) **222012**
(220) 15.12.1998
(320) 15.12.1998
(442) 15.09.1999
(151) 27.12.1999
(180) 15.12.2008
(730) **Bristol-Myers Squibb Company a Delaware Corporation**, 345 Park Avenue, New York, Spojené státy americké, New York
(210) O 138573

(111) **222013**
(220) 15.12.1998
(320) 15.12.1998
(442) 15.09.1999
(151) 27.12.1999
(180) 15.12.2008
(730) **Bristol-Myers Squibb Company a Delaware Corporation**, 345 Park Avenue, New York, Spojené státy americké, New York
(210) O 138574

(111) **222014**
(220) 15.12.1998
(320) 15.12.1998
(442) 15.09.1999
(151) 27.12.1999
(180) 15.12.2008
(730) **Bristol-Myers Squibb Company a Delaware Corporation**, 345 Park Avenue, New York, Spojené státy americké, New York
(210) O 138575

(111) **222015**
(220) 15.12.1998
(320) 15.12.1998
(442) 15.09.1999
(151) 27.12.1999
(180) 15.12.2008
(730) **Bristol-Myers Squibb Company a Delaware Corporation**, 345 Park Avenue, New York, Spojené státy americké, New York
(210) O 138576

(111) **222016**
(220) 15.12.1998
(320) 15.12.1998
(442) 15.09.1999
(151) 27.12.1999
(180) 15.12.2008
(730) **Bristol-Myers Squibb Company a Delaware Corporation**, 345 Park Avenue, New York, Spojené státy americké, New York
(210) O 138577

(111) **222017**
(220) 15.12.1998

(320) 15.12.1998
(442) 15.09.1999
(151) 27.12.1999
(180) 15.12.2008
(730) **Bristol-Myers Squibb Company a Delaware Corporation**, 345 Park Avenue, New York, Spojené státy americké, New York
(210) O 138578

---

(111) **222018**
(220) 15.12.1998
(320) 15.12.1998
(442) 15.09.1999
(151) 27.12.1999
(180) 15.12.2008
(730) **Bristol-Myers Squibb Company a Delaware Corporation**, 345 Park Avenue, New York, Spojené státy americké, New York
(210) O 138579

---

(111) **222019**
(220) 15.12.1998
(320) 15.12.1998
(442) 15.09.1999
(151) 27.12.1999
(180) 15.12.2008
(730) **Bristol-Myers Squibb Company a Delaware Corporation**, 345 Park Avenue, New York, Spojené státy americké, New York
(210) O 138580

---

(111) **222020**
(220) 15.12.1998
(320) 15.12.1998
(442) 15.09.1999
(151) 27.12.1999
(180) 15.12.2008
(730) **Bristol-Myers Squibb Company a Delaware Corporation**, 345 Park Avenue, New York, Spojené státy americké, New York
(210) O 138581

---

(111) **222021**
(220) 15.12.1998
(320) 15.12.1998
(442) 15.09.1999
(151) 27.12.1999
(180) 15.12.2008
(730) **Bristol-Myers Squibb Company a Delaware Corporation**, 345 Park Avenue, New York, Spojené státy americké, New York
(210) O 138582

---

(111) **222022**
(220) 16.12.1998
(320) 16.12.1998
(442) 15.09.1999
(151) 27.12.1999
(180) 16.12.2008
(730) **ISCAR LTD.**, P.O.Box 11, Migdal Tefen, Izrael
(210) O 138616

---

(111) **222023**
(220) 17.12.1998
(320) 17.12.1998
(442) 15.09.1999
(151) 27.12.1999
(180) 17.12.2008
(730) **IDEU REPRO, s.r.o.**, Svatopluka Čecha 800, Černošice, Česká republika
(210) O 138632

---

(111) **222024**
(220) 17.12.1998
(320) 17.12.1998
(442) 15.09.1999
(151) 27.12.1999
(180) 17.12.2008
(730) **IDEU REPRO, s.r.o.**, Svatopluka Čecha 800, Černošice, Česká republika
(210) O 138633

---

(111) **222025**
(220) 18.12.1998
(320) 18.12.1998
(442) 15.09.1999
(151) 27.12.1999
(180) 18.12.2008
(730) **Rieber & Son ASA**, Nostegaten 58, Bergen, Norsko
(210) O 138687

---

(111) **222026**
(220) 18.12.1998
(320) 18.12.1998
(442) 15.09.1999
(151) 27.12.1999
(180) 18.12.2008
(730) **COLGATE-PALMOLIVE COMPANY**, 300 Park Avenue, New York, Spojené státy americké, New York
(210) O 138694

---

(111) **222027**
(220) 23.12.1998
(320) 23.12.1998
(442) 15.09.1999
(151) 27.12.1999
(180) 23.12.2008
(730) **Productora de Jugos S.A.**, Tulua, Valle, Kolumbie
(210) O 138802

---

(111) **222028**
(220) 05.01.1999
(320) 05.01.1999
(442) 15.09.1999
(151) 27.12.1999
(180) 05.01.2009
(730) **Herzingová Hana**, Nerudova 15, Plzeň, Česká republika
(210) O 138916

---

(111) **222029**
(220) 11.01.1999
(320) 11.01.1999
(442) 15.09.1999
(151) 27.12.1999
(180) 11.01.2009

(730) **AUSTRALIAN GOLD, INC.**, 6270 Corporate Drive, Indianapolis, Spojené státy americké, Indiana
(210) O 139021

---

(111) **222030**
(220) 13.01.1999
(320) 13.01.1999
(442) 15.09.1999
(151) 27.12.1999
(180) 13.01.2009
(730) **tekro, spol. s.r.o.**, Višňová 2/484, Praha 4 - Krč, Česká republika
(210) O 139092

---

(111) **222031**
(220) 18.01.1999
(320) 22.07.1998
(442) 15.09.1999
(151) 27.12.1999
(180) 18.01.2009
(730) **SmithKline Beecham Biologicals Manufacturing S.A.**, Rue de L'Institut 89, B-1330 Rixensart, Belgie
(210) O 139236

---

(111) **222032**
(220) 20.01.1999
(320) 20.01.1999
(442) 15.09.1999
(151) 27.12.1999
(180) 20.01.2009
(730) **KASARD s.r.o.**, 8. května 1191, Rýmařov, Česká republika
(210) O 139283

---

(111) **222033**
(220) 20.01.1999
(320) 20.01.1999
(442) 15.09.1999
(151) 27.12.1999
(180) 20.01.2009
(730) **ZENIT spol. s.r.o.**, Pražská 162, Čáslav, Česká republika
(210) O 139300

---

(111) **222034**
(220) 21.01.1999
(320) 21.01.1999
(442) 15.09.1999
(151) 27.12.1999
(180) 21.01.2009
(730) **ZET servis spol. s.r.o.**, Ouholická 453, Praha 8, Česká republika
(210) O 139302

---

(111) **222035**
(220) 21.01.1999
(320) 21.01.1999
(442) 15.09.1999
(151) 27.12.1999
(180) 21.01.2009
(730) **VICKI, s.r.o.**, Velkopřevorské nám. 1/490, Praha 1 - Malá Strana, Česká republika
(210) O 139303

---

(111) **222036**
(220) 21.01.1999
(320) 21.01.1999
(442) 15.09.1999
(151) 27.12.1999
(180) 21.01.2009
(730) **NISSAN ČR, s.r.o.**, Kolbenova 859/15, Praha 9, Česká republika
(210) O 139304

---

(111) **222037**
(220) 21.01.1999
(320) 21.01.1999
(442) 15.09.1999
(151) 27.12.1999
(180) 21.01.2009
(730) **MUDr. Riedl Jiří**, Lázeňská 573, Bludov, Česká republika
(210) O 139305

---

(111) **222038**
(220) 21.01.1999
(320) 21.01.1999
(442) 15.09.1999
(151) 27.12.1999
(180) 21.01.2009
(730) **Palacký Dušan**, Plumlovská 27A, Prostějov, Česká republika
(210) O 139335

---

(111) **222039**
(220) 22.01.1999
(320) 22.01.1999
(442) 15.09.1999
(151) 27.12.1999
(180) 22.01.2009
(730) **DOMAIN AGENCY spol. s.r.o.**, Hálkova 2/1406, Praha 2, Česká republika
(210) O 139363

---

(111) **222040**
(220) 22.01.1999
(320) 22.01.1999
(442) 15.09.1999
(151) 27.12.1999
(180) 22.01.2009
(730) **Kao Kabushiki Kaisha (also trading as Kao Corporation)**, 14-10 Nihonbashi Kayaba-cho 1-chome, Chuo-ku, Tokyo, Japonsko
(210) O 139365

---

(111) **222041**
(220) 25.01.1999
(320) 25.01.1999
(442) 15.09.1999
(151) 27.12.1999
(180) 25.01.2009
(730) **Jesenické prameny, s.r.o.**, Bohumínská 63, Slezská Ostrava, Česká republika
(210) O 139378

---

(111) **222042**
(220) 25.01.1999
(320) 25.01.1999

(442) 15.09.1999
(151) 27.12.1999
(180) 25.01.2009
(730) **ZENIT spol. s.r.o.**, Pražská 162, Čáslav, Česká republika
(210) O 139380

---

(111) **222043**
(220) 25.01.1999
(320) 25.01.1999
(442) 15.09.1999
(151) 27.12.1999
(180) 25.01.2009
(730) **BERTELSMANN MEDIA s.r.o.**, Čermákova 6, Praha 2, Česká republika
(210) O 139384

---

(111) **222044**
(220) 27.01.1999
(320) 27.01.1999
(442) 15.09.1999
(151) 27.12.1999
(180) 27.01.2009
(730) **DKI Trading, s.r.o.**, Žerotínova 37, Praha 3, Česká republika
(210) O 139525

---

(111) **222045**
(220) 28.01.1999
(320) 28.01.1999
(442) 15.09.1999
(151) 27.12.1999
(180) 28.01.2009
(730) **SALTEK, s.r.o.**, Mezní 4, Ústí nad Labem, Česká republika
(210) O 139546

---

(111) **222046**
(220) 29.01.1999
(320) 29.01.1999
(442) 15.09.1999
(151) 27.12.1999
(180) 29.01.2009
(730) **R.S.V. Sport, Inc.**, 6565 East Washington Boulevard, Commerce, Spojené státy americké, California
(210) O 139563

---

(111) **222047**
(220) 29.01.1999
(320) 29.01.1999
(442) 15.09.1999
(151) 27.12.1999
(180) 29.01.2009
(730) **P.F. art, spol.s.r.o.**, Cejl 67/69, Brno, Česká republika
(210) O 139564

---

(111) **222048**
(220) 01.02.1999
(320) 01.02.1999
(442) 15.09.1999
(151) 27.12.1999
(180) 01.02.2009
(730) **Heinz Stanislav**, Zolova 36, Olomouc, Česká republika
(210) O 139599

---

(111) **222049**
(220) 05.02.1999
(320) 05.02.1999
(442) 15.09.1999
(151) 27.12.1999
(180) 05.02.2009
(730) **V.M.K., spol. s r.o.**, Na Proseku 9/45, Praha 9, Česká republika
(210) O 139853

---

(111) **222050**
(220) 05.02.1999
(320) 05.02.1999
(442) 15.09.1999
(151) 27.12.1999
(180) 05.02.2009
(730) **Marinov Ivan**, Dr.E.Beneše 1037/12, Neratovice, Česká republika
(210) O 139876

---

(111) **222051**
(220) 08.02.1999
(320) 08.02.1999
(442) 15.09.1999
(151) 27.12.1999
(180) 08.02.2009
(730) **SAZKA, a.s.**, K Žižkovu 4, Praha 9, Česká republika
(210) O 139884

---

(111) **222052**
(220) 16.02.1999
(320) 16.02.1999
(442) 15.09.1999
(151) 27.12.1999
(180) 16.02.2009
(730) **N.P.S. s.r.o.**, Československé armády 21, Praha 6, Česká republika
(210) O 140138

---

(111) **222053**
(220) 18.02.1999
(320) 27.10.1998
(442) 15.09.1999
(151) 27.12.1999
(180) 18.02.2009
(730) **WORLD INVESTMENT COMPANY LIMITED**, Globe House, 2, Milford Lane, London, Velká Británie
(210) O 140210

---

(111) **222054**
(220) 22.02.1999
(320) 22.02.1999
(442) 15.09.1999
(151) 27.12.1999
(180) 22.02.2009
(730) **CHALLENGE s.r.o.**, Sámova 24, Praha 10, Česká republika
(210) O 140278

---

(111) **222055**
(220) 22.03.1999
(320) 22.03.1999
(442) 15.09.1999
(151) 27.12.1999
(180) 22.03.2009
(730) **Žaneta Bartošová**, Libhošť 432, Česká republika
(210) O 140301

---

(111) **222056**
(220) 22.03.1999
(320) 22.03.1999
(442) 15.09.1999
(151) 27.12.1999
(180) 22.03.2009
(730) **Žaneta Bartošová**, Libhošť 432, Česká republika
(210) O 140302

---

(111) **222057**
(220) 24.02.1999
(320) 24.02.1999
(442) 15.09.1999
(151) 27.12.1999
(180) 24.02.2009
(730) **HELMA, v.o.s. - divize nakladatelství**, Opletalova 40, Praha 1, Česká republika
(210) O 140353

---

(111) **222058**
(220) 24.02.1999
(320) 24.02.1999
(442) 15.09.1999
(151) 27.12.1999
(180) 24.02.2009
(730) **AGA AKTIEBOLAG**, Lidingö, Švédsko
(210) O 140373

---

(111) **222059**
(220) 26.02.1999
(320) 26.02.1999
(442) 15.09.1999
(151) 27.12.1999
(180) 26.02.2009
(730) **Richard Horák**, Viktora Huga 15/1, Praha 5, Česká republika
(210) O 140440

---

(111) **222060**
(220) 26.02.1999
(320) 26.02.1999
(442) 15.09.1999
(151) 27.12.1999
(180) 26.02.2009
(730) **GUSEPPE, a.s.**, Rokytnice 41, Rokytnice v Orlických horách, Česká republika
(210) O 140462

---

(111) **222061**
(220) 02.03.1999
(320) 02.03.1999
(442) 15.09.1999
(151) 27.12.1999
(180) 02.03.2009
(730) **UNILEVER N.V.**, Weena 455, Rotterdam, Benelux (země Beneluxu)
(210) O 140517

---

(111) **222062**
(220) 03.03.1999
(320) 04.09.1998
(442) 15.09.1999
(151) 27.12.1999
(180) 03.03.2009
(730) **SmithKline Beecham Biologicals S.A.**, Rue de L'Institut 89, Rixensart, Belgie
(210) O 140581

---

(111) **222063**
(220) 05.03.1999
(320) 05.03.1999
(442) 15.09.1999
(151) 27.12.1999
(180) 05.03.2009
(730) **Dr. Müller PHARMA, s.r.o.**, Machkova 587, Hradec Králové, Česká republika
(210) O 140641

---

(111) **222064**
(220) 05.03.1999
(320) 05.03.1999
(442) 15.09.1999
(151) 27.12.1999
(180) 05.03.2009
(730) **Dr. Müller PHARMA, s.r.o.**, Machkova 587, Hradec Králové, Česká republika
(210) O 140642

---

(111) **222065**
(220) 05.03.1999
(320) 05.03.1999
(442) 15.09.1999
(151) 27.12.1999
(180) 05.03.2009
(730) **Dr. Müller PHARMA, s.r.o.**, Machkova 587, Hradec Králové, Česká republika
(210) O 140643

---

(111) **222067**
(220) 17.03.1999
(320) 17.03.1999
(442) 15.09.1999
(151) 27.12.1999
(180) 17.03.2009
(730) **Centroprojekt Zlín a.s.**, Štefánikova 167, Zlín, Česká republika
(210) O 140956

---

(111) **222068**
(220) 18.03.1999
(320) 18.03.1999
(442) 15.09.1999
(151) 27.12.1999
(180) 18.03.2009
(730) **DUNHILL TOBACCO OF LONDON LIMITED**, 1A St. James's Street, London, Velká Británie
(210) O 141017

---

(111) **222069**
(220) 18.03.1999

(320) 18.03.1999
(442) 15.09.1999
(151) 27.12.1999
(180) 18.03.2009
(730) **DUNHILL TOBACCO OF LONDON LIMITED**, 1A St. James's Street, London, Velká Británie
(210) O 141018

---

(111) **222070**
(220) 18.03.1999
(320) 18.03.1999
(442) 15.09.1999
(151) 27.12.1999
(180) 18.03.2009
(730) **DUNHILL TOBACCO OF LONDON LIMITED**, 1A St. James's Street, London, Velká Británie
(210) O 141019

---

(111) **222071**
(220) 18.03.1999
(320) 18.03.1999
(442) 15.09.1999
(151) 27.12.1999
(180) 18.03.2009
(730) **DUNHILL TOBACCO OF LONDON LIMITED**, 1A St. James's Street, London, Velká Británie
(210) O 141020

---

(111) **222072**
(220) 18.03.1999
(320) 18.03.1999
(442) 15.09.1999
(151) 27.12.1999
(180) 18.03.2009
(730) **DUNHILL TOBACCO OF LONDON LIMITED**, 1A St. James's Street, London, Velká Británie
(210) O 141021

---

(111) **222073**
(220) 18.03.1999
(320) 18.03.1999
(442) 15.09.1999
(151) 27.12.1999
(180) 18.03.2009
(730) **DUNHILL TOBACCO OF LONDON LIMITED**, 1A St. James's Street, London, Velká Británie
(210) O 141022

---

(111) **222074**
(220) 18.03.1999
(320) 18.03.1999
(442) 15.09.1999
(151) 27.12.1999
(180) 18.03.2009
(730) **DUNHILL TOBACCO OF LONDON LIMITED**, 1A St. James's Street, London, Velká Británie
(210) O 141023

---

(111) **222075**
(220) 19.03.1999
(320) 19.03.1999
(442) 15.09.1999
(151) 27.12.1999
(180) 19.03.2009
(730) **PHOBOS, spol. s r. o.**, Horní 199, Frenštát pod Radhoštěm, Česká republika
(210) O 141158

---

(111) **222076**
(220) 19.03.1999
(320) 19.03.1999
(442) 15.09.1999
(151) 27.12.1999
(180) 19.03.2009
(730) **TOFI + K, s.r.o.**, Vlachovice 277, Česká republika
(210) O 141162

---

(111) **222077**
(220) 22.03.1999
(320) 22.03.1999
(442) 15.09.1999
(151) 27.12.1999
(180) 22.03.2009
(730) **SDB, a.s.**, Zámoraví 820, Napajedla, Česká republika
(210) O 141172

---

(111) **222078**
(220) 25.03.1999
(320) 25.03.1999
(442) 15.09.1999
(151) 27.12.1999
(180) 25.03.2009
(730) **Milada Hábová**, Soukenická 14, Praha 1, Česká republika
(210) O 141287

---

(111) **222079**
(220) 29.03.1999
(320) 29.03.1999
(442) 15.09.1999
(151) 27.12.1999
(180) 29.03.2009
(730) **Charlie, s.r.o.**, Na Zlíchově 4, Praha 5, Česká republika
(210) O 141334

---

(111) **222080**
(220) 29.03.1999
(320) 29.03.1999
(442) 15.09.1999
(151) 27.12.1999
(180) 29.03.2009
(730) **Charlie, s.r.o.**, Na Zlíchově 4, Praha 5, Česká republika
(210) O 141335

---

(111) **222081**
(220) 30.03.1999
(320) 30.03.1999
(442) 15.09.1999
(151) 27.12.1999
(180) 30.03.2009
(730) **DELTA PEKÁRNY, a.s.**, Bohunická 24, Brno, Česká republika

(210) O 141372

---

(111) **222082**
(220) 31.03.1999
(320) 31.03.1999
(442) 15.09.1999
(151) 27.12.1999
(180) 31.03.2009
(730) **WETRA - XT, ČR s.r.o.**, Přádova 2098, Praha 8, Česká republika
(210) O 141397

---

(111) **222083**
(220) 31.03.1999
(320) 31.03.1999
(442) 15.09.1999
(151) 27.12.1999
(180) 31.03.2009
(730) **WETRA - XT, ČR s.r.o.**, Přádova 2098, Praha 8, Česká republika
(210) O 141398

---

(111) **222084**
(220) 08.04.1999
(320) 08.04.1999
(442) 15.09.1999
(151) 27.12.1999
(180) 08.04.2009
(730) **PREOS WEST a.s.**, Na Jíkalce 4, Plzeň, Česká republika
(210) O 141691

---

(111) **222085**
(220) 09.04.1999
(320) 09.04.1999
(442) 15.09.1999
(151) 27.12.1999
(180) 09.04.2009
(730) **ROTHMANS OF PALL MALL LIMITED**, Grienbachstrasse 11, Zug, Švýcarsko
(210) O 141761

---

(111) **222086**
(220) 09.04.1999
(320) 09.04.1999
(442) 15.09.1999
(151) 27.12.1999
(180) 09.04.2009
(730) **INFORMNET s.r.o.**, Freyova 25/31, Praha 9, Česká republika
(210) O 141776

---

(111) **222088**
(220) 14.04.1999
(320) 14.04.1999
(442) 15.09.1999
(151) 27.12.1999
(180) 14.04.2009
(730) **SENTIA spol. s r.o.**, Růženínská 4/317, Praha 4, Česká republika
(210) O 141861

---

(111) **222089**
(220) 15.04.1999
(320) 15.04.1999
(442) 15.09.1999
(151) 27.12.1999
(180) 15.04.2009
(730) **MESSENGER service v.o.s.**, Patočkova 3, Praha 6, Česká republika
(210) O 141875

---

(111) **222090**
(220) 23.04.1999
(320) 23.04.1999
(442) 15.09.1999
(151) 27.12.1999
(180) 23.04.2009
(730) **Výzkumný ústav pletařský, a.s.**, Šujanovo nám. 3, Brno, Česká republika
(210) O 142148

---

(111) **222091**
(220) 26.04.1999
(320) 26.04.1999
(442) 15.09.1999
(151) 27.12.1999
(180) 26.04.2009
(730) **Andrea Porzerová**, Sirkařská 971/II, Sušice, Česká republika
(210) O 142228

---

(111) **222092**
(220) 26.04.1999
(320) 26.04.1999
(442) 15.09.1999
(151) 27.12.1999
(180) 26.04.2009
(730) **Patěk Marcel**, Zelenohorská 501, Praha 8, Česká republika
(210) O 142283

---

(111) **222093**
(220) 27.04.1999
(320) 27.04.1999
(442) 15.09.1999
(151) 27.12.1999
(180) 27.04.2009
(730) **Šoula Zdeněk**, Filipova 12, Brno, Česká republika
(210) O 142407

---

(111) **222094**
(220) 13.05.1999
(320) 13.05.1999
(442) 15.09.1999
(151) 27.12.1999
(180) 13.05.2009
(730) **AREKO, spol. s r.o.**, Dobronická 635, Praha 4 - Libuš, Česká republika
(210) O 142841

---

(111) **222095**
(220) 19.05.1999
(320) 19.05.1999
(442) 15.09.1999
(151) 27.12.1999
(180) 19.05.2009
(730) **Živnostenská banka, a.s.**, Na Příkopě 20, Praha 1, Česká republika

(210) O 142969

---

(111) **222096**
(220) 21.05.1999
(320) 21.05.1999
(442) 15.09.1999
(151) 27.12.1999
(180) 21.05.2009
(730) **BOHEMIAPLAN, s.r.o.**, Částkova 73, Plzeň, Česká republika
(210) O 143075

---

(111) **222097**
(220) 21.05.1999
(320) 21.05.1999
(442) 15.09.1999
(151) 27.12.1999
(180) 21.05.2009
(730) **MVY TRADING, s.r.o.**, Za Mototechnou 971, Praha 5, Česká republika
(210) O 143078

---

(111) **222098**
(220) 04.06.1999
(320) 04.06.1999
(442) 15.09.1999
(151) 27.12.1999
(180) 04.06.2009
(730) **Mgr. Karla Bauerová**, Krajinská 39, České Budějovice, Česká republika
(210) O 143497

---

(111) **222099**
(220) 07.06.1999
(320) 07.06.1999
(442) 15.09.1999
(151) 27.12.1999
(180) 07.06.2009
(730) **Oděvní podnik, a.s.**, Za drahou 2, Prostějov, Česká republika
(210) O 143590

---

(111) **222100**
(220) 07.06.1999
(320) 07.06.1999
(442) 15.09.1999
(151) 27.12.1999
(180) 07.06.2009
(730) **ALMIKA s.r.o.**, Veverkova 14, Praha 7, Česká republika
(210) O 143599

---

(111) **222101**
(220) 09.06.1999
(320) 09.06.1999
(442) 15.09.1999
(151) 27.12.1999
(180) 09.06.2009
(730) **TREXX Company, s.r.o.**, Purkyňova 1460, Nymburk, Česká republika
(210) O 143660

---

(111) **222102**
(220) 09.06.1999
(320) 09.06.1999
(442) 15.09.1999
(151) 27.12.1999
(180) 09.06.2009
(730) **TREXX Company, s.r.o.**, Purkyňova 1460, Nymburk, Česká republika
(210) O 143661

---

(111) **222103**
(220) 09.06.1999
(320) 09.06.1999
(442) 15.09.1999
(151) 27.12.1999
(180) 09.06.2009
(730) **TREXX Company, s.r.o.**, Purkyňova 1460, Nymburk, Česká republika
(210) O 143663

---

(111) **222104**
(220) 11.06.1999
(320) 11.06.1999
(442) 15.09.1999
(151) 27.12.1999
(180) 11.06.2009
(730) **ProCa spol.s r.o.**, Průchova 54, Praha 5, Česká republika
(210) O 143704

---

(111) **222105**
(220) 02.07.1999
(320) 02.07.1999
(442) 15.09.1999
(151) 27.12.1999
(180) 02.07.2009
(730) **JIBA spol. s r.o.**, Na Ležánkách 1624, Pardubice, Česká republika
(210) O 143800

---

(111) **222106**
(220) 14.06.1999
(320) 14.06.1999
(442) 15.09.1999
(151) 27.12.1999
(180) 14.06.2009
(730) **Šoula Zdeněk**, Filipova 12, Brno, Česká republika
(210) O 143805

---

(111) **222107**
(220) 16.06.1999
(320) 16.06.1999
(442) 15.09.1999
(151) 27.12.1999
(180) 16.06.2009
(730) **SPEED PRESS, spol. s r. o.**, Pejšova 45, Zlonice, Česká republika
(210) O 143868

---

(111) **222108**
(220) 21.06.1999
(320) 21.06.1999
(442) 15.09.1999
(151) 27.12.1999
(180) 21.06.2009
(730) **Léčiva, a.s.**, Dolní Měcholupy 130, Praha 10, Česká republika

(210) O 144035

---

(111) **222109**
(220) 25.06.1999
(320) 25.06.1999
(442) 15.09.1999
(151) 27.12.1999
(180) 25.06.2009
(730) **ŠKODA AUTO a.s.**, Tř. Václava Klementa 869, Mladá Boleslav, Česká republika
(210) O 144258

---

(111) **222110**
(220) 28.06.1999
(320) 28.06.1999
(442) 15.09.1999
(151) 27.12.1999
(180) 28.06.2009
(730) **BIOCEL, a.s.**, Zahradní 762, Paskov, Česká republika
(210) O 144381

Zápis ochranných známek se změnou ve vztahu ke zveřejněným přihláškám.

Číselný přehled
221527, 221531, 221538, 221540, 221541, 221543, 221544, 221549, 221550, 221553, 221554, 221555, 221556, 221558, 221564, 221565, 221566, 221619, 221870, 221911, 222066, 222087

Zápis ochranných známek se změnou ve vztahu ke zveřejněným přihláškám

(111) **221527**
(220) 14.12.1993
(320) 14.12.1993
(442) 13.03.1996
(151) 27.12.1999
(180) 14.12.2003
(540) **OKO**
(730) **Česká nezávislá televizní společnost, s.r.o.**, Vladislavova 20, Praha 1, Česká republika
(510) (35) inzertní a reklamní činnost; (41) výchovná a zábavní činnost.
(511) 35, 41
(210) O 85089

---

(111) **221531**
(220) 25.04.1995
(320) 25.04.1995
(442) 15.05.1996
(151) 27.12.1999
(180) 25.04.2005
(540)

(730) **STROJÍRNA OSLAVANY, spol. s r.o.**, Padochovská 29, Oslavany, Česká republika
(740) Ing. Žák Vítězslav, B-PATENT, patentová a známková kancelář, Rašínova 2, Brno
(510) (8) nástroje a nářadí, zejména pro dřevoobráběcí a kovoobráběcí stroje.
(511) 8
(210) O 99602

---

(111) **221538**
(220) 05.09.1995
(320) 05.09.1995
(442) 12.05.1999
(151) 27.12.1999
(180) 05.09.2005
(540) **BINGO SAZKA**
(730) **Česká nezávislá televizní společnost, s.r.o.**, Vladislavova 20, Praha 1, Česká republika
(510) (9) aparáty a přístroje vědecké, geodetické, elektrické, elektronické, fotografické, filmové, optické, přístroje pro vážení, měření, signalizaci, kontrolu, záchranu a přístroje učební, aparáty pro záznam, převod, reprodukci zvuku nebo obrazu, magnetické suporty zvukových záznamů, gramofonové desky, automatické distributory a mechanismy na mince, zapisovací pokladny, kalkulační stroje, přístroje pro zpracování informací a počítače včetně jejich jednotlivých součástí a náhradních dílů ze tř. 9, nosiče magnetických záznamů nahrané i nenahrané, videokazety nahrané i nenahrané, audiokazety nahrané i nenahrané, CD disky, programové vybavení pro počítače, software, počítačové hry, pohledy ilustrované se zvukovou nahrávkou, hlavolamy, hrací skříně uváděné v činnost vhozením mince, reklamní přístroje na střídavé obrazy, reklama světelná, reklamní světelné přístroje; (16) papír, lepenka a výrobky z těchto materiálů zatříděné ve tř. 16, zejména výrobky z papíru, plakáty, fotografie, papír na balení doutníků a cigaret, pohlednice, gratulace, dopisní papíry, obálky, kalendáře zejména nástěnné a stolní, samolepky, obtisky, pexesa, hrací karty, puzzle, poznámkové bloky, desky na spisy, pořadače, omalovány, activity books, balicí papír, papírové hračky, školní sešity, skicáky, tužky, pastelky, tuhy, gumy, ořezávátka, ořezávátka strojky, penály, papírové tašky, školní tašky, umělohmotné tašky, papírové kapesníky, hlavolamy, obaly všeho druhu papírové, těžítka, tiskoviny, časopisy, periodika, knihy, tiskárenské výrobky, písmena pro tiskárny, stočky, potřeby pro knižní vazby, fotografie, lepidla pro papírenství nebo domácnost, materiál pro umělce, štětce, psací stroje a kancelářské potřeby, učební pomůcky, plastické nebo papírové obaly obecně, listy, pytlíky a sáčky pro obalovou techniku, obaly na mléčné výrobky, obaly na kosmetiku, obaly na hračky, přívěsky na klíče, umělecké nebo ozdobné předměty; (35) reklamní, inzertní a propagační činnost; (41) nakladatelství a vydavatelství, nahrávání nosičů zvukových nebo obrazově zvukových, agenturní činnost v oblasti kultury, výroba, prodej a šíření audiovizuálních děl, TV produkce, půjčování nahraných zvukových a zvukově obrazových záznamů, výchovná a zábavní činnost.
(511) 9, 16, 35, 41
(210) O 103488

---

(111) **221540**
(220) 11.01.1996
(320) 11.01.1996
(442) 16.07.1997
(151) 27.12.1999
(180) 11.01.2006
(540)

(730) **ALKON spol. s r.o.**, Klimenta Čermáka 132, Čáslav, Česká republika
(510) (37) revize elektrických zařízení; (42) zámečnictví.
(590) Barevná
(511) 37, 42
(210) O 107597

---

(111) **221541**
(220) 19.03.1996
(320) 19.03.1996
(442) 15.10.1997
(151) 27.12.1999
(180) 19.03.2006
(540) **PRINCIPÁL**
(730) **SATRAPA, a.s.**, Libušská 319, Praha 4, Česká republika
(510) (29) maso, masné výrobky všeho druhu, ryby vč. měkkýšů a korýšů, drůbež, zvěřina, masové výtažky, konzervovaná, sušená a vařená zelenina a ovoce, rosoly, zavařeniny, vejce, mléko aj. mlékárenské výrobky vč. mléčných nápojů, jedlé oleje a tuky, konzervované potraviny, zelenina naložená v octě.

(511) 29
(210) O 109597

---

(111) **221543**
(220) 19.04.1996
(320) 19.04.1996
(442) 17.12.1997
(151) 27.12.1999
(180) 19.04.2006
(540) **ALIATEL**
(730) **ALIATEL a.s.**, Karlovo nám. 24, Praha 1, Česká republika
(740) Ing. Kratochvíl Václav, Husníkova 2082, Praha 5
(510) (35) reklamní a propagační činnost, reprografické práce; (36) pronájem nebytových prostor; (39) skladovací služby; (41) vydavatelská činnost, organizační zajištění školení, kurzů a seminářů.

(511) 35, 36, 39, 41
(210) O 110518

---

(111) **221544**
(220) 10.05.1996
(320) 10.05.1996
(442) 12.03.1997
(151) 27.12.1999
(180) 10.05.2006
(540) SBT Praha akciová společnost
(730) **SBT Praha a.s.**, Skořepka 421/5, Praha 1 - Staré Město, Česká republika
(740) JUDr. Líbalová Dorota, Advokátní kancelář, Jindřišská 34, Praha 1
(510) (9) výpočetní technika, příslušenství, náhradní díly; (42) zprostředkovatelská činnost v oblasti výpočetní techniky.
(511) 9, 42
(210) O 111143

---

(111) **221549**
(220) 12.02.1997
(320) 12.02.1997
(442) 13.01.1999
(151) 27.12.1999
(180) 12.02.2007
(540) NOVÁ EDICE
(730) **Česká nezávislá televizní společnost, s.r.o.**, Vladislavova 20, Praha 1, Česká republika
(510) (3) přípravky pro bělení a jiné prostředky k praní, přípravky pro čištění, leštění, odmašťování a broušení, mýdla, parfumerie, vonné oleje, kosmetika, krémy, mléka a vody, deodoranty pro osobní potřebu, toaletní přípravky, vlasové vody, zubní pasty, prášky a vodičky; (5) výrobky hygienické, diabetické přípravky pro léčebné účely, dietetické přípravky a potraviny, potraviny pro batolata, vitamíny, vitamínové nápoje, povzbuzující přípravky, náplasti, materiál pro obvazy, dezinfekční přípravky, výrobky pro hubení škodlivých zvířat, hygienické potřeby pro lékařství a pro osobní hygienu, deodoranty, cigarety bez tabáku k lékařskému účelu; (6) obecné kovy a jejich slitiny a jednoduché výrobky z těchto kovů či slitin zařazené ve třídě 6, těžítka z obecných kovů nebo jejich slitin, nedobytné pokladny a schránky, přívěsky na klíče, klíče, zámečnické výrobky, řetězy, kotvy, kovadliny, zvony, zvonky, hřebíky, šrouby, umělecké nebo ozdobné předměty z obecných kovů a jejich slitin, výrobky z kovu nikoli z drahých kovů, zařazené v této třídě; (8) příbory stolní /nože, vidličky, lžíce/ i z drahých kovů i pochromované, příbory pro salát, sečné zbraně, břitvy, nářadí a přístroje s ručním pohonem; (9) aparáty a přístroje vědecké, geodetické, elektrické, elektronické, fotografické, filmové, optické, přístroje pro vážení, měření, signalizaci, kontrolu, záchranu a přístroje učební, aparáty pro záznam, převod, reprodukci zvuku nebo obrazu, magnetické suporty zvukových záznamů, gramofonové desky, automatické distributory a mechanismy na mince, zapisovací pokladny, kalkulační stroje, přístroje pro zpracování informací a počítače včetně jejich jednotlivých součástí a náhradních dílů ze třídy 9, nosiče záznamů nahrané i nenahrané, videokazety nahrané i nenahrané, audiokazety nahrané i nenahrané, CD disky, programové vybavení pro počítače, software, počítačové hry, pohledy ilustrované se zvukovou nahrávkou, hlavolamy, hrací skříně uváděné v činnost vhozením mince, reklamní přístroje na střídavé obrazy, reklama světelná, reklamní světelné přístroje; (10) prezervativy; (14) vzácné kovy a jejich slitiny a výrobky z těchto látek nebo postříbřeného nebo pozlaceného kovu, klenoty, bižuterie, drahokamy, umělecké nebo ozdobné předměty z drahých kovů nebo jejich slitin, hodinářské potřeby a chronometrické přístroje, budíky, nástěnné hodiny, knoflíky do manžet, jehlice do kravat, odznaky z drahých kovů, těžítka z drahých kovů nebo jejich slitin, skřínky na klenoty z drahých kovů nebo jejich slitin, příbory stolní, kávové, čajové, na vajíčka z drahých kovů, přívěsky na klíče; (15) hudební nástroje, mechanická piana a jejich doplňky, hrací skříně, elektrické a elektronické hudební nástroje; (16) papír, lepenka a výrobky z těchto materiálů zatříděné ve třídě 16 zejména výrobky z papíru, plakáty, fotografie, papír na balení doutníků a cigaret, pohlednice, gratulace, dopisní papíry, obálky, kalendáře zejména nástěnné a stolní, samolepky, obtisky, pexesa, hrací karty, puzzle, poznámkové bloky, desky na spisy, pořadače, omalovánky, activity books, papírové hračky, balicí papír, školní sešity, skicáky, tužky, pastelky, tuhy, gumy, ořezávátka, ořezávátka strojky, penály, papírové tašky, školní tašky, umělohmotné tašky, papírové kapesníky, hlavolamy, obaly všeho druhu papírové, těžítka, tiskoviny, časopisy, periodika, knihy, tiskárenské výrobky, písmena pro tiskárny, štočky, potřeby pro knižní vazby, fotografie, lepidla pro papírenství nebo domácnost, materiál pro umělce, štětce, psací stroje a kancelářské potřeby, učební pomůcky, plastické nebo papírové obaly obecně, listy, pytlíky a sáčky pro obalovou techniku, obaly na mléčné výrobky, obaly na kosmetiku, obaly na hračky, přívěsky na klíče, umělecké nebo ozdobné předměty z papíru nebo plastických hmot, obalové materiály z plastických hmot, umělohmotné tašky; (18) kůže, imitace kůže, výrobky z těchto materiálů zařazené ve třídě 18, tašky, tašky náprsní, tašky ruční, peněženky, kufry, deštníky, slunečníky a hole, biče a sedlářské výrobky, umělecké nebo ozdobné předměty z kůže nebo z imitace kůže, přívěsky na klíče; (20) nábytek, zrcadla, rámy, výrobky ze dřeva, korku, rákosu, vrbového proutí, z rohu, kosti, slonoviny, želvoviny, jantaru, perleti, mořské pěny, náhražky všech těchto materiálů nebo náhražky z plastických hmot zařazené ve třídě 20, nábytek kovový pro camping, matrace do postelí, polštáře, tabulky státní poznávací značky nekovové, dopisní schránky ani zděné ani kovové, dětský nábytek, skřínky na klenoty nekovové, umělecké nebo ozdobné předměty z výše uvedených materiálů ze třídy 20, peřiny, polštáře; (21) náčiní, výrobky a nádoby pro domácnost nebo kuchyň, hřebeny, mycí houby, kartáče, čistící prostředky, umělohmotné prostírání, sklo, porcelán, keramika, majolika a výrobky z

těchto materiálů, láhve, vázičky, sklenice, těžítka, nápojové láhve, obaly, nádobí, smaltované domácí a kuchyňské přístroje, náčiní, předměty a nádoby, podnosy a podložky pro karafy, nádoby a nádobí z plastických nebo jiných hmot pro domácnost, malé aparáty k sekání, mletí, lisování atd. s ručním pohonem, příbory nikoliv z drahých kovů zajména stolní, kávové, čajové, na koření a na vajíčka, elektrické zubní kartáčky; (24) tkaniny, pokrývky ložní i stolní, textilní výrobky, kapesníky textilní; (25) oděvy, obuv, kloboučnické zboží, trička, čepice, klobouky, nášivky na oděvy, zažehlovací obtisky, šátky, plavky, obuv, ponožky, opasky, pásky oděvní; (26) krajky, výšivky, stuhy, tkaničky, knoflíky, knoflíky košilové a k náprsenkám, knoflíky kovové, knoflíky nitěné, knoflíky patentní, odznaky, háčky a očka, poutka, špendlíky, jehly, galantérie, zipy, nášivky na oděvy, zažehlovací obtisky, umělé květiny, plastové prostírání, umělecké nebo ozdobné předměty z textilu; (28) hry a hračky zejména dřevěné, plyšové, látkové, umělohmotné, třaskavé, mechanické, hudební, fyzikální, hrací stroje, hlavolamy, tělocvičné a sportovní potřeby a nářadí, potřeby pro gymnastiku a sport, ozdoby na vánoční stromky, rybářské potřeby; (29) potraviny živočišného původu, maso, ryby, drůbež, zvěřina, masové výtažky, zahradní jedlé výrobky, ovoce a zelenina konzervované, sušené a zavařené, želé, džemy, kompoty, vejce, mléko a mléčné výrobky, oleje a tuky jedlé; (30) potraviny rostlinného původu připravené pro konzumaci nebo konzervování jakož i stimulanty pro zlepšení chutě potravin, káva, čaj, kakao, cukr, rýže, tapioka, kávové náhražky, med, cukrovinky, bonbóny, žvýkačky, sirup melasový, droždí pro kynutí, sůl, hořčice, ocet, omáčky k ochucení, koření, led pro osvěžení a ochlazování nápojů a potravin, zmrzlina; (32) nealkoholické nápoje, nápoje zbavené alkoholu, piva, minerální vody, šumivé nápoje, ovocné šťávy a nápoje, sirupy a jiné přípravky k zhotovování nápojů, instantní nápoje; (33) alkoholické nápoje s výjimkou piv; (35) reklamní, inzertní a propagační činnost, zprostředkování v obchodních vztazích; (38) šíření informací, komunikace s výjimkou televizního vysílání; (41) nakladatelství a vydavatelství, nahrávání nosičů zvukových nebo obrazově zvukových, agenturní činnost v oblasti kultury, zprostředkování v oblasti kultury, výroba, prodej a šíření audiovizuálních děl, TV produkce, občerstvení, pohostinství, půjčování nahraných zvukových a zvukově obrazových záznamů, výchovná a zábavní činnost, organizace a provádění her a soutěží i veřejných.

(590) Barevná
(511) 3, 5, 6, 8, 9, 10, 14, 15, 16, 18, 20, 21, 24, 25, 26, 28, 29, 30, 32, 33, 35, 38, 41
(210) O 119425

---

(111) **221550**
(220) 18.02.1997
(320) 18.02.1997
(442) 17.03.1999
(151) 27.12.1999
(180) 18.02.2007
(540) **SUPRAVIT**
(730) **VITAR, spol. s r.o.**, Třída T. Bati 385, Zlín, Česká republika
(740) Ing. Kučera Zdeněk, Padělky 548 (P.O.BOX 92), Slušovice
(510) (1) umělá sladidla; (30) tabletované a práškové potravinářské výrobky jako sladidla, cukrovinky; (31) nealkoholické nápoje a přípravky pro jejich přípravu.
(511) 1, 30, 32
(210) O 119552

---

(111) **221553**
(220) 07.04.1997
(320) 07.04.1997
(442) 14.01.1998
(151) 27.12.1999
(180) 07.04.2007
(540)

(730) **EUROSPORT s.r.o.**, Papírenská 2A, Praha 6, Česká republika
(510) (12) automobily a jejich části; (35) zprostředkovatelská činnost v oblasti auto-moto; (37) opravy motorových vozidel; (39) pronájem motorových vozidel, silniční motorová doprava - nákladní mezinárodní a vnitrostátní.
(590) Barevná
(511) 12, 35, 37, 39
(210) O 121024

---

(111) **221554**
(220) 07.04.1997
(320) 07.04.1997
(442) 14.01.1998
(151) 27.12.1999
(180) 07.04.2007
(540) **EUROSPORT**
(730) **EUROSPORT s.r.o.**, Papírenská 2A, Praha 6, Česká republika
(510) (12) automobily a jejich části; (35) zprostředkovatelská činnost v oblasti auto-moto; (37) opravy motorových vozidel; (39) pronájem motorových vozidel, silniční motorová doprava - nákladní mezinárodní a vnitrostátní.
(511) 12, 35, 37, 39
(210) O 121025

---

(111) **221555**
(220) 23.04.1997
(320) 23.04.1997
(442) 13.01.1999
(151) 27.12.1999
(180) 23.04.2007
(540)

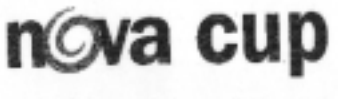

(730) **Česká nezávislá televizní společnost, spol. s r.o.**, Vladislavova 20, Praha 1, Česká republika
(510) (5) výrobky hygienické, diabetické přípravky pro léčebné účely, dietetické přípravky a potraviny, potraviny pro batolata, vitamíny, vitamínové nápoje, povzbuzující přípravky, náplasti, materiál pro obvazy, dezinfekční přípravky, výrobky pro hubení škodlivých zvířat, hygienické potřeby pro lékařství a pro osobní hygienu, deodoranty, cigarety bez tabáku k lékařskému účelu; (9) aparáty a přístroje vědecké, geodetické, elektrické, elektronické, fotografické, filmové, optické, přístroje pro vážení, měření, signalizaci, kontrolu, záchranu a přístroje učební, aparáty pro záznam, převod, reprodukci zvuku nebo obrazu, magnetické suporty zvukových záznamů, gramofonové desky, automatické distributory a mechanismy na mince, zapisovací pokladny, kalkulační stroje, přístroje pro zpracování informací a počítače včetně jejich jednotlivých součástí a náhradních dílů ze třídy 9, nosiče záznamů nahrané i nenahrané, videokazety

nahrané i nenahrané, audiokazety nahrané i nenahrané, audiovizuální díla, CD disky, programové vybavení pro počítače, software, databáze, databázové produkty, počítačové hry, pohledy ilustrované se zvukovou nahrávkou, hlavolamy, hrací skříně uváděné v činnost vhozením mince, reklamní přístroje na střídavé obrazy, reklama světelná, reklamní světelné přístroje; (16) papír, lepenka a výrobky z těchto materiálů zatříděné ve třídě 16 zejména výrobky z papíru, plakáty, fotografie, papír na balení doutníků a cigaret, pohlednice, gratulace, dopisní papíry, obálky, kalendáře zejména nástěnné a stolní, samolepky, obtisky, paxesa, hrací karty, puzzle, poznámkové bloky, desky na spisy, pořadače, omalovánky, activity books, balicí papír, papírové hračky, školní sešity, skicáky, tužky, pastelky, tuhy, gumy, ořezávátka, ořezávátka strojky, penály, papírové tašky, školní tašky, umělohmotné tašky, papírové kapesníky, hlavolamy, obaly všeho druhu papírové, těžítka, tiskoviny, časopisy, periodika, knihy, tiskárenské výrobky, písmena pro tiskárny, štočky, potřeby pro knižní vazby, fotografie, lepidla pro papírenství nebo domácnost, materiál pro umělce, štětce, psací stroje a kancelářské potřeby, učební pomůcky, plastické nebo papírové obaly obecně, listy, pytlíky a sáčky pro obalovou techniku, obaly na mléčné výrobky, obaly na kosmetiku, obaly na hračky, přívěsky na klíče, umělecké nebo ozdobné předměty z papíru nebo plastických hmot, obalové materiály z plastických hmot, umělohmotné tašky; (25) oděvy, obuv, kloboučnické zboží, trička, čepice, klobouky, nášivky na oděvy, zažehlovací obtisky, šátky, plavky, obuv, ponožky, opasky, pásky oděvní; (28) hry a hračky zejména dřevěné, plyšové, látkové, umělohmotné, třaskavé, mechanické, hudební, fyzikální, hrací stroje, hlavolamy, tělocvičné a sportovní potřeby a nářadí, potřeby pro gymnastiku a sport, ozdoby na vánoční stromky, rybářské potřeby; (35) reklamní, inzertní a propagační činnost, zprostředkování v obchodních vztazích, merchandising; (38) výměna zpráv, šíření a výměna informací, komunikace s výjimkou televizního vysílání; (41) nakladatelství a vydavatelství, nahrávání nosičů zvukových nebo obrazově zvukových, půjčování nahraných zvukových a zvukově obrazových záznamů, výroba, prodej a šíření audiovizuálních děl, TV produkce, filmová produkce, agenturní činnost v oblasti kultury, zprostředkování v oblasti kultury, výchovná a zábavní činnost, organizace a provádění her a soutěží i veřejných.

(511) 5, 9, 16, 25, 28, 35, 38, 41
(210) O 121517

---

(111) **221556**
(220) 23.04.1997
(320) 23.04.1997
(442) 13.01.1999
(151) 27.12.1999
(180) 23.04.2007
(540)

nova open

(730) **Česká nezávislá televizní společnost, spol. s r.o.**, Vladislavova 20, Praha 1, Česká republika
(510) (5) výrobky hygienické, diabetické přípravky pro léčebné účely, dietetické přípravky a potraviny, potraviny pro batolata, vitamíny, vitamínové nápoje, povzbuzující přípravky, náplasti, materiál pro obvazy, dezinfekční přípravky, výrobky pro hubení škodlivých zvířat, hygienické potřeby pro lékařství a pro osobní hygienu, deodoranty, cigarety bez tabáku k lékařskému účelu; (9) aparáty a přístroje vědecké, geodetické, elektrické, elektronické, fotografické, filmové, optické, přístroje pro vážení, měření, signalizaci, kontrolu, záchranu a přístroje učební, aparáty pro záznam, převod, reprodukci zvuku nebo obrazu, magnetické suporty zvukových záznamů, gramofonové desky, automatické distributory a mechanismy na mince, zapisovací pokladny, kalkulační stroje, přístroje pro zpracování informací a počítače včetně jejich jednotlivých součástí a náhradních dílů ze třídy 9, nosiče záznamů nahrané i nenahrané, videokazety nahrané i nenahrané, audiokazety nahrané i nenahrané, audiovizuální díla, CD disky, programové vybavení pro počítače, software, databáze, databázové produkty, počítačové hry, pohledy ilustrované se zvukovou nahrávkou, hlavolamy, hrací skříně uváděné v činnost vhozením mince, reklamní přístroje na střídavé obrazy, reklama světelná, reklamní světelné přístroje; (16) papír, lepenka a výrobky z těchto materiálů zatříděné ve třídě 16 zejména výrobky z papíru, plakáty, fotografie, papír na balení doutníků a cigaret, pohlednice, gratulace, dopisní papíry, obálky, kalendáře zejména nástěnné a stolní, samolepky, obtisky, paxesa, hrací karty, puzzle, poznámkové bloky, desky na spisy, pořadače, omalovánky, activity books, balicí papír, papírové hračky, školní sešity, skicáky, tužky, pastelky, tuhy, gumy, ořezávátka, ořezávátka strojky, penály, papírové tašky, školní tašky, umělohmotné tašky, papírové kapesníky, hlavolamy, obaly všeho druhu papírové, těžítka, tiskoviny, časopisy, periodika, knihy, tiskárenské výrobky, písmena pro tiskárny, štočky, potřeby pro knižní vazby, fotografie, lepidla pro papírenství nebo domácnost, materiál pro umělce, štětce, psací stroje a kancelářské potřeby, učební pomůcky, plastické nebo papírové obaly obecně, listy, pytlíky a sáčky pro obalovou techniku, obaly na mléčné výrobky, obaly na kosmetiku, obaly na hračky, přívěsky na klíče, umělecké nebo ozdobné předměty z papíru nebo plastických hmot, obalové materiály z plastických hmot, umělohmotné tašky; (25) oděvy, obuv, kloboučnické zboží, trička, čepice, klobouky, nášivky na oděvy, zažehlovací obtisky, šátky, plavky, obuv, ponožky, opasky, pásky oděvní; (28) hry a hračky zejména dřevěné, plyšové, látkové, umělohmotné, třaskavé, mechanické, hudební, fyzikální, hrací stroje, hlavolamy, tělocvičné a sportovní potřeby a nářadí, potřeby pro gymnastiku a sport, ozdoby na vánoční stromky, rybářské potřeby; (35) reklamní, inzertní a propagační činnost, zprostředkování v obchodních vztazích, merchandising; (38) výměna zpráv, šíření a výměna informací, komunikace s výjimkou televizního vysílání; (41) nakladatelství a vydavatelství, nahrávání nosičů zvukových nebo obrazově zvukových, půjčování nahraných zvukových a zvukově obrazových záznamů, výroba, prodej a šíření audiovizuálních děl, TV produkce, filmová produkce, agenturní činnost v oblasti kultury, zprostředkování v oblasti kultury, výchovná a zábavní činnost, organizace a provádění her a soutěží i veřejných.

(511) 5, 9, 16, 25, 28, 35, 38, 41
(210) O 121518

---

(111) **221558**
(220) 01.07.1997
(320) 01.07.1997
(442) 13.01.1999
(151) 27.12.1999
(180) 01.07.2007

(540)

BC LOGIA a.s.

(730) **BC LOGIA, a.s.**, Cihlářská 19, Brno, Česká republika
(740) Ing. Markes Libor, Grohova 54, Brno
(510) (9) magnetické a elektrooptické nosiče informací, software; (36) obchod s cennými papíry; (42) navrhování a tvorba softwarových produktů, softwarové poradenství a konzultace.
(511) 9, 36, 42
(210) O 123556

---

(111) **221564**
(220) 14.08.1997
(320) 14.08.1997
(442) 17.06.1998
(151) 27.12.1999
(180) 14.08.2007
(540)

(730) **WALMARK, spol. s r.o.**, Oldřichovice 44, Třinec, Česká republika
(740) Lukajová Dana, patentový zástupce, Advokátní a patentová kancelář Vyskočil, Krošlák a spol., Petrská 12, Praha 1
(510) (32) nealkoholické nápoje s vyjímkou nealkoholických nápojů na bázi mléka, kávy, kávových náhražek, čaje a kakaa.
(590) Barevná
(511) 32
(210) O 124654

---

(111) **221565**
(220) 20.08.1997
(320) 20.08.1997
(442) 15.09.1999
(151) 27.12.1999
(180) 20.08.2007
(540) **DIPRO**
(730) **DIPRO FABRIKS CZ a.s.**, Oldřicha Blažka 150, Rájec-Jestřebí, Česká republika
(740) A. Holas & D. Kendereški patentová a známková kancelář, Křížová 4, Brno
(510) (19) dřevěné stavební konstrukce, dřevěné prvky pro stavby, okna všeho druhu, rámy okenní ze dřeva, okenice, okenní sklo, bednění, dlažba, dlaždice, obkládačky, dřevěné obložení, dveře, dveřní rámy, dýhy, dřevo opracované, parkety, překližka, podlahové desky, stavební dřevo; (20) nábytek všeho druhu, nábytkové kostry, rámy, palety pro skladování, dřevěné obaly, výrobky ze dřeva uvedené ve tř. 20; (37) poskytování servisních služeb pro výrobky, uvedené ve tř. 19 a 20, zprostředkovatelská činnost v oblasti stavebnictví; (40) truhlářské práce, provoz pily - výroba řeziva; (42) poskytování inženýrských a poradenských služeb pro výrobky uvedené ve tř. 19 a 20.
(511) 19, 20, 37, 40, 42
(210) O 124788

---

(111) **221566**
(220) 02.09.1997
(320) 02.09.1997
(442) 17.03.1999
(151) 27.12.1999
(180) 02.09.2007
(540) **AMAP**
(730) **AMIT s.r.o.**, Vysočanská 240/107, Praha 9, Česká republika
(510) (9) software; (42) software - tvorba.
(511) 9, 42
(210) O 125076

---

(111) **221619**
(220) 12.12.1997
(320) 12.12.1997
(442) 16.06.1999
(151) 27.12.1999
(180) 12.12.2007
(540)

(730) **Pedál René**, Zábělská 7, Plzeň, Česká republika
(740) Langrová Irena, Riegrova 1, Plzeň
(510) (3) čisticí a mycí prostředky.
(511) 3
(210) O 128387

---

(111) **221870**
(220) 02.09.1998
(320) 30.06.1998
(442) 15.09.1999
(151) 27.12.1999
(180) 02.09.2008
(540) **HILL'S n/d**
(730) **HILL'S PET NUTRITION, INC.**, 400 SW Eighth Street, Topeka, Spojené státy americké, Kansas
(740) JUDr. Všetečka Miloš, Společná advokátní kancelář Všetečka a partneři, Hálkova 2, Praha 2
(510) (5) dietní potrava pro domácí zvířata připravovaná za veterinárního dozoru; (31) potrava pro psy, kočky a ostatní v domácnosti chovaná zvířata.
(511) 5, 31
(210) O 135659

---

(111) **221911**
(220) 24.09.1998
(320) 24.09.1998
(442) 14.07.1999
(151) 27.12.1999
(180) 24.09.2008

(540) **ZYBAN**
(730) **F.R.Trade, s.r.o.**, Příkop 8, Brno, Česká republika
(740) JUDr. Malina Pavel, advokát, Advokátní kancelář, Křenová 62a, Brno
(510) (5) výrobky hygienické; (32) piva, minerální vody, šumivé nápoje a jiné výrobky nealkoholické; (33) alkoholické nápoje.
(511) 5, 32, 33
(210) O 136251

---

(111) **222066**
(220) 16.03.1999
(320) 16.03.1999
(442) 15.09.1999
(151) 27.12.1999
(180) 16.03.2009
(540)

(730) **Greha s.r.o.**, Brabcova 686/1, Praha 4 - Podolí, Česká republika
(510) (32) minerální vody, nealkoholické nápoje, nektary a šťávy, sirupy a nápojové koncentráty.
(511) 32
(210) O 140930

---

(111) **222087**
(220) 12.04.1999
(320) 12.04.1999
(442) 15.09.1999
(151) 27.12.1999
(180) 12.04.2009
(540)

(730) **Pegasus Fashion, s.r.o.**, Cejl 72, Brno, Česká republika
(740) JUDr. Krásná Zita, Marešova 14, Brno
(510) (25) oděvy, oděvy z kůže, oděvy z napodobenin kůže; (40) úprava látek, úprava oděvů, údržba látek, předsrážení látek, úprava a zpracování textilií; (42) informace o módě, oděvní návrhářství, půjčovna oděvů, půjčovna šatů.
(511) 25, 40, 42
(210) O 141781

ÚŘEDNÍ ROZHODNUTÍ A OZNÁMENÍ

PŘEHLED
obnov ochranných známek

Číselný přehled

1863, 1856, 23070, 20007, 5836, 23974, 17427, 17428, 1897, 11825, 21177, 19194, 4534, 10292, 23523, 11756, 4059, 18868, 19400, 20049, 20978, 21206, 21290, 20573, 21254, 21775, 21774, 20045, 21623, 21773, 43031, 43163, 43284, 43350, 43522, 43154, 43679, 43358, 43625, 43888, 43687, 43925, 43344, 43799, 43524, 43891, 43904, 44175, 43185, 44530, 43959, 44205, 44204, 43949, 43964, 44144, 43869, 44269, 44270, 44279, 44285, 44261, 44262, 44263, 44264, 44284, 44259, 44260, 44277, 44278, 44283, 44282, 44266, 51329, 51168, 51330, 51205, 51238, 51208, 51334, 51377, 51525, 51920, 51643, 94048, 51362, 51897, 51171, 51895, 51405, 56233, 56259, 56340, 56344, 56317, 56257, 56705, 56776, 56463, 56464, 56465, 56309, 56301, 56385, 56258, 56314, 56830, 56260, 56462, 56998, 56829, 56909, 56925, 56456, 56764, 56547, 58082, 56961, 56617, 57156, 57031, 56884, 57034, 57173, 56762, 56765, 56370, 58060, 56880, 57337, 57154, 57375, 57259, 57241, 57517, 57392, 57323, 58150, 56572, 56360, 57599, 57824, 57019, 57586, 57937, 57925, 57825, 56130, 58430, 58459, 58895, 57794, 59566, 58920, 58694, 59367, 58888, 57707, 58567, 57868, 57871, 59171, 59169, 59412, 57324, 58561, 56565, 56844, 57388, 58900, 58901, 58411, 58926, 58924

Obnovy ochranných známek

(111) **91356**
(220) 22.10.1910
(151) 22.10.1910
(180) 22.10.2010
(540) **CARBORUNDIT**
(730) **CARBORUNDUM ELECTRITE a.s.**, Tovární ul., Benátky nad Jizerou, Česká republika
(740) JUDr. Rott Vladimír, Rott, Růžička a Guttmann, patentová, známková a právní kancelář, Nad Štolou 12, Praha 7
(510) (3) prostředky k leštění a broušení, silicium karbid a všechny druhy výrobků z něho aneb ze směsi jeho s jinými hmotami.
(511) 3
(210) O 1863

---

(111) **91588**
(220) 15.02.1930
(151) 15.02.1930
(180) 15.02.2010
(540)

(730) **CARBORUNDUM ELECTRITE a.s.**, Tovární ul., Benátky nad Jizerou, Česká republika
(740) JUDr. Rott Vladimír, Rott, Růžička a Guttmann, patentová, známková a právní kancelář, Nad Štolou 12, Praha 7
(510) Předměty a výrobky všeho druhu k broušení, leštění, krájení a řezání a mletí, pro ohnivzdorné a kyselinové účely, elektrické odpory, tavící kelímky a nástroje pro laboratoře a továrny, mufle a pece keramických a jiných průmyslů.
(511) 3, 8, 10, 11
(210) O 1856

---

(111) **93413**
(220) 30.10.1900
(151) 30.10.1900
(180) 30.10.2010
(540) **LEVER**
(730) **Unilever N.V.**, Weena 455, Rotterdam, Holandsko
(740) Mgr. Petra de Brantes, KOREJZOVÁ & SPOL. Advokátní a patentová kancelář, Spálená 29, Praha 1
(510) (3) parfumované mýdlo a obyčejné mýdlo.
(511) 3
(210) O 23070

---

(111) **107805**
(220) 10.08.1949
(151) 10.08.1949
(180) 10.08.2009
(540) **MODO**
(730) **Mo och Domsjö Aktiebolag**, Härnösand, Švédsko
(740) JUDr. Rott Vladimír, Rott, Růžička a Guttmann, patentová, známková a právní kancelář, Nad Štolou 12, Praha 7
(510) Lékařské a lékárnické drogy a přípravky, chemické výrobky pro účely vědeckých laboratoří a pro účely fotografické a další výrobky vyráběné po továrnicku pro jiné účely, totiž kovy, nekovy, kysličníky, kyseliny, zásady, soli a jiné anorganické sloučeniny kovů a nekovů, alifatické sloučeniny jako uhlovodíky např. mazadla, alkoholy, halogenní sloučeniny, aldehydy, ketony, karbonové kyseliny, estery, etery, sloučeniny síry, sloučeniny dusíku, uhlohydráty jako buničina např. na výrobu hedvábí, karbocyklické sloučeniny jako uhlovodíky, karbonové kyselinyy, sulfonové kyseliny, sloučeniny dusíku, aminové sloučeniny, fenoly jako kreosot, aldehydy, heterocyklické sloučeniny jako nitrogenní zásady, alkaloidy, jiné nitrogenní sloučeniny, sloučeniny kyslíku, sloučeniny síry, proteinové sloučeniny, bílkoviny, peptony a peptidy, glykosidy, lignin, mořidla, pryskyřice a balsamy, např. kalafuna, talová kyselina, její produkty a terpentin, polymerisační a kondensační zplodiny, konservační prostředky do potravin, mýdlo, prostředky na praní a bílení, prostředky k odstraňování skvrn, prostředky proti rezavění, leštidla, barvy a barviva, fermeže a laky, lepicí látky, papír, lepenka a kartony, vláknité desky.
(511) 1, 2, 3, 4, 5, 6, 16
(210) O 20007

---

(111) **110263**
(220) 17.07.1930
(151) 17.07.1930
(180) 17.07.2010
(540) **RAPIDON**
(730) **SETUZA a.s.**, Žukovova 100, Ústí nad Labem, Česká republika
(510) Umělé jedlé tuky, dietní prostředky, tuky a tukové výrobky všeho druhu (margarin a margarinové výrobky, rostlinné tuky, tukové náhražky), krmiva, s přísadou zeleniny vyráběné poživatiny, potraviny, oleje všeho druhu, omastek všeho druhu, poživatiny, chemické výrobky, chemické výrobky pro textilní průmysl, kosmetické krémy, desinfekční prostředky, tuky medicinální, jedlé a jiné tuky všech druhů, tuková kyselina, voda na vlasy, zubní a ústní voda, oleje jedlé, medicinální, éterické a svítící oleje všech druhů, voňavky, přípravky kosmetické, louhové, prací a toaletní, mazadla, mýdlo toaletní, medicinální, na drhnutí, cídicí, na zuby a jiná mýdla v pevné, měkké, tekuté, práškovité formě, mydlářské zboží, stearin a stearinové výrobky, prací prášek, vodní sklo, zubní prášek, zubní pasta.
(511) 1, 2, 3, 4, 5, 29, 30, 31
(210) O 5836

(111) **110284**
(220) 24.11.1920
(151) 24.11.1920
(180) 24.11.2010
(540) **VLASTA**
(730) **SETUZA a.s.**, Žukovova 100, Ústí nad Labem, Česká republika
(510) Margarin, jedlý tuk všeho druhu, umělý jedlý tuk, oleje, tuky, mýdlo.
(511) 3, 4, 29
(210) O 23974

---

(111) **110990**
(220) 17.10.1929
(151) 17.10.1929
(180) 17.10.2009
(540)

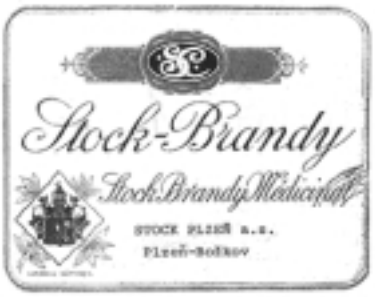

(730) **STOCK Plzeň a.s.**, Palírenská 2, Plzeň - Božkov, Česká republika
(740) JUDr. Ing. Hořejš Milan, Čermák, Hořejš, Vrba - advokátní a patentová kancelář, Národní 32, Praha 1
(510) (33) brandy.
(511) 33
(210) O 17427

---

(111) **110991**
(220) 17.10.1929
(151) 17.10.1929
(180) 17.10.2009
(540)

(730) **STOCK Plzeň a.s.**, Palírenská 2, Plzeň - Božkov, Česká republika
(740) JUDr. Ing. Hořejš Milan, Čermák, Hořejš, Vrba - advokátní a patentová kancelář, Národní 32, Praha 1
(510) (33) brandy.
(511) 33
(210) O 17428

---

(111) **113063**
(220) 28.04.1930
(151) 28.04.1930
(180) 28.04.2010
(540) **BUDVAR**
(730) **Budějovický Budvar, národní podnik**, Karoliny Světlé 4, České Budějovice, Česká republika
(740) JUDr. Traplová Jarmila, Advokátní a patentová kancelář Traplová, Hakr, Kubát, Přístavní 24, Praha 7
(510) (32) veškeré druhy piva.
(511) 32
(210) O 1897

---

(111) **120766**
(220) 28.12.1908
(151) 28.12.1908
(180) 28.12.2008
(540) **Rex**
(730) **J. Weck GmbH & Co.**, Wehr - Öflingen, Baden, Německo
(740) JUDr. Všetečka Miloš, Společná advokátní kancelář Všetečka a partneři, Hálkova 2, Praha 2
(510) (10) kovové sterilizační přístroje.
(511) 10
(210) O 11825

---

(111) **150048**
(220) 14.02.1950
(151) 14.02.1950
(180) 14.02.2010
(540) **ABDULLA**
(730) **Abdulla of Bond Street Limited, společnost řízená podle zákonů státu Delaware**, New York, Spojené státy americké, New York
(740) JUDr. Ing. Hořejš Milan, Čermák, Hořejš, Vrba - advokátní a patentová kancelář, Národní 32, Praha 1
(510) (34) tabák zpracovaný i nezpracovaný.
(511) 34
(210) O 21177

---

(111) **150086**
(220) 17.11.1951
(151) 29.06.1949
(180) 29.06.2009
(540) **Burroughs**
(730) **Unisys Corporation**, Township Line & Union Meeting Roads, Blue Bell, Spojené státy americké, Pennsylvania
(740) JUDr. Ing. Hořejš Milan, Čermák, Hořejš, Vrba - advokátní a patentová kancelář, Národní 32, Praha 1
(510) Papírnické zboží a příslušenství, jmenovitě válečky a listový papír, formuláře pro deníky, formuláře pro popisy, formuláře pro konta a obchodní formuláře pro použití u obchodních strojů, barevné pásky používané při účtovacích strojích, jmenovitě počítacích strojích, registračních pokladnách a u

psacích strojů, uhlový papír, elektrická zařízení, jmenovitě elektromotory, eliminátory, radiové filtry, kondensátory, chrániče okruhů a jejich součástky. Přípravky pro čištění, drhnutí a obrušování, mýdla , přípravky na čištění rukou, přípravky na čištění typů, přípravky na čištění válců psacích strojů a přípravky pro obnovení původního stavu. S troje pro děrování děrných papírových pásek, stroje pro děrování děrných štítků, řádkové tiskárny, kódovací stroje s ústrojím pro tisk magnetickou barvou. Přístroje a zařízení pro zpracování informací včetně elektronických počítačů a součástí počítacích ústrojí, ústředních jednotek, snímačů štítků, snímačů děrných papírových pásek, přístrojů pro magnetický záznam na pásce a snímačů magnetické pásky, zobrazovací jednotky pro zobrazení vstupu nebo výstupu, paměťových modulů na tenkých filmech, koncových jednotek pro přenos a převod informací, obvodových modulů, magnetických jader, odčítacích ústrojí, indikačních elektronek a spínacích elektronek. Přístroje a zařízení pro přenos informací, pro převod informací a zobrazení informací včetně koncových jednotek pro propojení klávesnicových strojů a počítačů, multiplexů, zobrazovacích abecedně-číslicových jednotek. Kancelářské stroje, přístroje a zařízení a stroje, přístroje a zařízení pro peněžní ústavy včetně sčítaček, kalkulaček, účtovacích strojů s počítacím ústrojím a výplatních strojů. S nímače účtovacích děrných štítků. S troje pro zpracování dokumentů včetně strojů pro zakódování dokumentů, stroje pro vyhodnocování kódovaných znaků a pro třídění dokumentů, nesoucích takové znaky. S troje pro vystavování šeků, stroje pro podpisování šeků a stroje pro potvrzování šeků. Knihy, prospekty, časopisy, instrukční a technické příručky, tištěné pomocné tabulky, diagramy, šablony, karty a desky na spisy, psací potřeby, kancelářské potřeby, svitkový a plochý archový papír, obsahující barvicích materiálů, barvicí pásky používané pro kancelářské stroje a účtovací stroje a přístroje, kancelářské formuláře včetně částečně předtištěných a předpracovaných formulářů. Šeky na nefalšovatelném papíře, účtovací desky a vazače, děrovače pro papírové pásky a štítky, řádkové tiskárny, skříně pro psací potřeby a formuláře. Poskytování programovací služby zákazníkům pro zpracování informací, pronajímání počítačového času elektronkových počítačů zákazníkům, poskytování technických služeb zákazníkům při zařizování, vybavování a ovládání zařízení pro zpracování a vyhodnocování informací. Údržba, opravy a servis pro kancelářské stroje a účtárenské stroje, přístroje a zařízení, služby při zacvičování v obsluze včetně škol a zacvičovacích kursů a dodávání instruktážního materiálu zákazníkům.

(511) 3, 7, 9, 16, 17, 20, 35, 37, 41

(210) O 19194

---

(111) **150131**

(220) 02.05.1950

(151) 02.05.1950

(180) 02.05.2010

(540) **PORKERT**

(730) **J.Porkert, a.s. slévárna a strojírna Skuhrov nad Bělou**, Skuhrov nad Bělou, Česká republika

(740) Patentservis Praha a.s., Jívenská 1273/1, Praha 4

(510) řezačky na maso, struhadla, váhy, stroje na zmrzlinu, máselničky, žehličky, lisy na ovoce a kuchyňské strojky.

(511) 7, 8, 9, 11, 21

(210) O 4534

---

(111) **150370**

(220) 23.10.1950

(151) 23.10.1950

(180) 23.10.2010

(540) **RONHYDRID C**

(730) **HCHZ - Chemie Hrušov, spol. s r.o.**, Čujkovova 30, Ostrava, Česká republika

(740) Ing. Rylková Iva, Polská 1525, Ostrava-Poruba

(510) (1) veškeré chemické výrobky pro průmysl textilní, kožedělný a gumárenský.

(511) 1

(210) O 10292

---

(111) **150392**

(220) 25.09.1950

(151) 25.09.1950

(180) 25.09.2010

(540) **NADJA**

(730) **SETUZA, a.s.**, Žukovova 100, Ústí n.L., Česká republika

(510) (3) výrobky voňavkářské, kosmetické a mýdla všeho druhu.

(511) 3

(210) O 23523

---

(111) **150455**

(220) 20.04.1950

(151) 20.04.1950

(180) 20.04.2010

(540) KOVO

(730) **KOVO a.s.**, Jankovcova 2, Praha 7- Holešovice, Česká republika

(740) Patentservis Praha a.s., Jívenská 1273/1, Praha 4

(510) Kovové slitiny, odlitky, výkovky, výlisky, poloopracovaný a opracovaný kovový materiál, ocel a ocelový materiál, strojní ocel, litina všeho druhu, kování všeho druhu, válcovaný a lisovaný materiál, formované železo, a kovový materiál, tvarové kovové výrobky, kolejnice, stavební součásti, kolejniční materiál a kovový materiál pro stavbu železnic, mostů a komunikačních zařízení, pražce, tyče, zboží hutnické, hornické, slévárenské, ocelárenské, kovářské a strojírenské výrobky všeho druhu, strojírenské a kvodělné suroviny všeho druhu a kovoděkné výrobky všeho druhu, plech všeho druhu, listové kovy, železářské a plechové zboží, zámečnické zboží, kovové zboží všeho druhu, emailové a plechové zboží všeho druhu, stroje, přístroje, nářadí, náčiní, nástroje, aparáty, strojní zařízení, součástky strojů a přístrojů, strojní příslušenství, letadla, vozidla, lodě, motocykly, motorová kola, jízdní kola, automobily, nákladní automobily, železniční vozidla, autobusy, trolejbusy, nádražní vozidla, průmyslová vozidla, tramwaye, výtahy, bagry, traktory a hospodářská vozidla, hospodářské stroje všeho druhu a jejich příslušenství

a hospodářská náčiní a nářadí, nábytek všeho druhu, nádobí všeho druhu, nádrže, tanky, kuchyňská domácí, lázeňská, klosetová, koupelnová a prádelnická zařízení a příslušenství, průmyslová zařízení a kancelářský nábytek a zařízení, kovové kancelářské potřeby, psací potřeby, kreslící přístroje a potřeby, psací stroje, šicí stroje, šicí náčiní a příslušenství šicích strojů, šicí potřeby, hygienické, chirurgické a lékařské přístroje, nádoby a zařízení, nemocniční zařízení, nábytek a desinfekční zařízení a přístroje, skříně, pancéřové skříně, kamna, plotny, vařiče, sporáky, svítilny, elektrotechnické zboží, káble, dráty, lana a jejich armatury, kotouče a dílenská zařízení, kotle, potrubí a vodovodní armatury, plynojemy a plynovody, ohřívače a tělesa pro ústřední topení, měřidla všeho druhu a měřící přístroje, radiotechnické výrobky a radiaparáta a jejich součástky, řezačky, sportovní potřeby, tělocvičná nářadí a zařízení, strojní pily, pily, střelná zbraň, lovecké potřeby, stříkačky, světlomety, hasičské stroje, přístroje a potřeby, teploměry, lovecké potřeby, umývadla, vany, váhy všeho druhu, fysikální, matematické a vědecké pomůcky a přístroje, letecké přístroje a zařízení letišť, vojenská, lovecká a hasičská výzbroj, vysavače prachu, domácí a kuchyňské nádobí, kuchyňské strojky, prádelnické stroje a náčiní, drobné kovové zboží, galanterní zboží a oděvní potřeby, zdrhovadla, knoflíky, špendlíky, kování pro oděvní předměty, kuřácké potřeby, zapalovače, toiletní potřeby, dárkové předměty, optické zboží, stolní příbory, kinematografické přístroje a potřeby, fotografické přístroje a potřeby, radiotechnické zboží, signalisační, telegrafní a telefonní přístroje a potřeby, sítě, počítací, registrační, kontrolní a účetnické přístroje a potřeby, žehličky, roentgenová zařízení a přístroje, zvonítka, osvětlovací zařízení, ruční svítilny, výrobky z náhradních kovů a lisovaných hmot, balící materiál, bedny, dětské potřeby, hračky, dirkovače, drátěný materiál a drát, drátěné zboží, stavební potřeby, emaily, filtry, formy a formičky, gramofony, gramofonové jehly, gramofonové desky, hudební přístroje, náčiní a potřeby, háčky a háky, háčkovače, hořáky, hrací předměty, hrací automaty, hrnce, hřebíky, hřebeny, hygienické předměty, chirurgické náčiní a instrumenty, zubolékařské náčiní, instrumenty a nábytek, chladiče, injektory, inhalátory, jehly a jehlářské zboží, jehly do šicích strojů, jehlice, kadeřnické aparáty a náčiní, kanalizační tělesa a zařízení, kancelářské strojky, konve, kapesní svítilny, kapesní nože, kartáče, kávovary, kávoměry, kávové a čajové příbory, kbelíky, kelímky, kladiva, kleště, klepací náčiní, klíče, knihovny, knoflíkářské zboží, kohouty, kolečka, kompasy, konvice, kosy, kotvy, koše, kormidla, kroužky, péra, plnicí péra, psací péra, kreslicí péra, láhve, lampy, ledničky, lékařské instrumenty, lehátka, lisy, ložiska, kuličky a kuličková ložiska, lopatky, lopaty, loupačky, louskáčky, lustry, lžice, lyže, brusle, mandly, máselnice, matrace, misky, mlýny, mlýnky, mluvící přístroje, motyky, mříže, mycí stolky a přístroje, mycí náčiní, mycí nádoby, naběradla, napajedla, napínáčky, návěstí, náprstky, nůžky, nože, ořezávátka, odměrky, odstředivky, orthopedické zboží, ostruhy, osvětlovací tělesa, ostnatý drát a pletiva, orné náčiní, ouška, ozubená kola, pájkovací náčiní, palubní aparáty a instrumenty pro lodě a letadla, pánve, petlice, peněžní pokladny, pianina, piana, pilníky, podstavce, pluhy, podložky, podnosy, podkovy, podkováky, popelníky, postele, pouzdra, pravítka, prstence, prodávací automaty, přepážky, přezky, příbory, prýmkařské zboží, pružiny, psací pomůcky, psací stoly, pulty, rámy, razidla, razítka, reflektory, sečná a bodná zbraň, sekery, skoby, spalovací kamna, sponky, srpy, stáčecí stoly a zařízení, stavební kování a materiál, špendlíky, šroubováky, šrouby.

(511) 6, 7, 8, 9, 10, 11, 12, 13, 15, 16, 20, 21, 24, 25, 26, 28, 34

(210) O 11756

---

(111) **150533**

(220) 30.01.1930

(151) 30.01.1930

(180) 30.01.2010

(540) =HELLADA=

(730) **SETUZA, a.s.**, Žukovova 100, Ústí n.L., Česká republika

(510) (3) všechny druhy mýdla a mýdlové výrobky.

(511) 3

(210) O 4059

---

(111) **150865**

(220) 20.11.1909

(151) 20.11.1909

(180) 20.11.2009

(540)

(730) **J. & L. Lobmeyr Gesellschaft m.b.H.**, Kärntnerstrasse 26, Vídeň, Rakousko

(740) JUDr. Korejzová Zdeňka, KOREJZOVÁ & SPOL. Advokátní a patentová kancelář, Spálená 29, Praha 1

(510) (21) skleněné zboží jako nápojové soupravy, vázy, šálky, talířky, dosy: broušené, ryté, malované nebo leptané, skleněné lustry.

(511) 21

(210) O 18868

---

(111) **153867**

(220) 23.06.1959

(151) 19.05.1959

(180) 19.05.2009

(540) **PEPTON SPOFA**

(730) **SPOFA, a.s.**, Husinecká 11a, Praha 3, Česká republika

(740) Ing. Kleintová Eva, Červenka, Kleintová, Turková, patentová a známková kancelář, Husinecká 11a, Praha 3

(510) Léčiva, drogy, farmaceutické přípravky humánní a veterinární, organopreparáty, očkovací látky, sera a výrobky z krve, chemické výrobky pro lékařství, hygienu, farmacii a vědu, přípravky baktericidní, fungicidní, insekticidní, desinfekční přípravky, přípravky proti nákaze, přípravky pro

konservování, prostředky k hubení škůdců a ničení rostlin, čisticí prostředky, léčebná mýdla, přípravky sílící a dietetické, přípravky pro ošetřování zubů a dutiny ústní, zubní výplně a prothesy, náplasti.
(511) 1, 2, 3, 5
(210) O 19400

---

(111) **154012**
(220) 30.09.1959
(151) 13.08.1959
(180) 13.08.2009
(540) **CHEMKO**
(730) **Chemko, štátny podnik**, Priemyselná 720, Strážske, Slovenská republika
(740) Patentservis Praha a.s., Jívenská 1273/1, Praha 4
(510) (1) výrobky lučební určené pro průmysl, průmyslová hnojiva.
(511) 1
(210) O 20049

---

(111) **154117**
(220) 29.12.1959
(151) 12.12.1959
(180) 12.12.2009
(540) **LOVOSA**
(730) **Lovochemie, a.s.**, Terezínská 147, Lovosice, Česká republika
(510) (1) karboxylmethylcelulosa.
(511) 1
(210) O 20978

---

(111) **154133**
(220) 28.01.1960
(151) 05.01.1960
(180) 05.01.2010
(540)
(730) **Karlovarské minerální vody a.s.**, Horova 3, Karlovy Vary, Česká republika
(740) Patentservis Praha a.s., Jívenská 1273/1, Praha 4
(510) (5) vřídelní výrobky.
(511) 5
(210) O 21206

---

(111) **154145**
(220) 17.02.1960
(151) 02.02.1960
(180) 02.02.2010
(540) **ELIDA**
(730) **SETUZA, a.s.**, Žukovova 100, Ústí n.L., Česká republika
(510) Vosk na vousy, bělidla, brilantina, chemické výrobky, desinfekční prostředky, hnojiva, ferměž, krmivo, glycerin, voda na vlasy, mýdla pro domácnost, toaletní, medicinální, na drhnutí, cídící a na zuby v tekuté, měkké, pevné a práškovité formě, svíčky, voda na hlavu, kosmetické krémy, kosmetické esence a výtažky, kosmetické přípravky, louhové přípravky, parafín, voňavky, pomáda na vousy a na vlasy, pudr, pasta na cídění kovů, kůže, dřeva, skla a kamene, soda, jedlé, technické, medicinální a eterické oleje, stearin, soda, technické, medicinální a jedlé tuky, toaletní přípravky, prací přípravky, prací prášek, zubní a ústní voda, zubní pasta, zubní prášek, barvy, barviva, škrob, škrobové přípravky, mazadla, krém na boty, koupelové a minerální soli.
(511) 1, 2, 3, 4, 5
(210) O 21290

---

(111) **154209**
(220) 31.03.1960
(151) 18.11.1959
(180) 18.11.2009
(540) **OLOA**
(730) **Chevron Chemical Company LLC, společnost podle zákonů státu Delaware**, 6001 Bollinger Canyon Road, San Ramon, Spojené státy americké, California
(740) Dr.Petr Kalenský, Společná advokátní kancelář Všetečka Zelený Švorčík Kalenský, Hálkova 2, Praha 2
(510) Chemické přípravky sloužící k výrobě přísad mazacích olejů a chemické přípravky sloužící jako přísady spalovacích látek, benzin, oleje, tuky a mazadla.
(511) 1, 4
(210) O 20573

---

(111) **154210**
(220) 31.03.1960
(151) 22.01.1960
(180) 22.01.2010
(540) **BALLOGRAF**
(730) **BIC Ballograf Aktiebolag**, Box 12103, Göteborg, Švédsko
(740) JUDr. Všetečka Miloš, Společná advokátní kancelář Všetečka a partneři, Hálkova 2, Praha 2
(510) (16) papír a papírnické zboží jako obálky, sací papíry, psací a kreslířské bloky, karbonový papír a rozmnožovací papír, guma na mazání, tekutina na mazání, nože na mazání, šablony na mazání, psací a kreslířské nářadí jako tužky, plnicí pera, kuličková pera, pera na kreslení, stojánky na psací nářadí, inkoust, šablony, účtárenské nářadí, kartotékové krabice a volné listy pro kancelářskou potřebu, kolíbky na sací papír, polštářky na razítka, razítka, svorky, připínáčky, ořezávátka, pravítka, pásky pro psací stroje, tiskací potřeby, tekutá guma a výrobky z měkké gumy, nátěry, laky a barvy, lepidla a jiné spojovací materiály, čistící prostředky, kancelářské židle, bezpečnostní schránky, nitě a motouzy na vázání a kožené mapy.
(511) 16
(210) O 21254

---

(111) **154251**

(220) 11.05.1960
(151) 31.03.1960
(180) 31.03.2010
(540) **BUDWEISER**
(730) **Budějovický Budvar n.p.**, Karoliny Světlé 4, České Budějovice, Česká republika
(740) JUDr. Traplová Jarmila, Advokátní a patentová kancelář Traplová, Hakr, Kubát, Přístavní 24, Praha 7
(510) (32) pivo všeho druhu.
(511) 32
(210) O 21775

---

(111) **154307**
(220) 23.07.1960
(151) 31.03.1960
(180) 31.03.2010
(540) PEARL BEER
(730) **Budějovický Budvar n.p.**, Karoliny Světlé 4, České Budějovice, Česká republika
(740) JUDr. Traplová Jarmila, Advokátní a patentová kancelář Traplová, Hakr, Kubát, Přístavní 24, Praha 7
(510) (32) pivo všeho druhu.
(511) 32
(210) O 21774

---

(111) **154377**
(220) 21.09.1960
(151) 10.08.1959
(180) 10.08.2009
(540) Toshiba
(730) **Kabushiki Kaisha Toshiba, also trading as Toshiba Corporation**, Kawasaki-shi, Japonsko
(740) JUDr. Ing. Hořejš Milan, Čermák, Hořejš, Vrba - advokátní a patentová kancelář, Národní 32, Praha 1
(510) (9) elektrické stroje, nástroje a přístroje a jejich součásti, materiály pro elektrickou izolaci.
(511) 9
(210) O 20045

---

(111) **154425**
(220) 31.10.1960
(151) 18.03.1960
(180) 18.03.2010
(540) **PHAN**
(730) **LACHEMA, akciová společnost**, Karásek 1, Brno, Česká republika
(740) Patentservis Praha a.s., Jívenská 1273/1, Praha 4
(510) Chemické výrobky všeho druhu pro průmysl, vědu, fotografii, zemědělství, zahradnictví, lesnictví, činidla všeho druhu, obzvláště reagenční indikátorové papírky, výrobky lékárenské, veterinářské a zdravotnické.
(511) 1, 5
(210) O 21623

---

(111) **154446**
(220) 18.11.1960
(151) 31.03.1960
(180) 31.03.2010
(540)

(730) **Budějovický Budvar, národní podnik**, České Budějovice, Česká republika
(740) JUDr. Traplová Jarmila, Advokátní a patentová kancelář Traplová, Hakr, Kubát, Přístavní 24, Praha 7
(510) Pivo všeho druhu.
(511) 32
(210) O 21773

---

(111) **159082**
(220) 04.07.1969
(151) 03.04.1969
(180) 03.04.2009
(540) **ANDREA**
(730) **ASTRID, společnost s ručením omezeným**, U Průhonu 10, Praha 7, Česká republika
(510) Mýdlo, výrobky kosmetické, voňavkářské včetně eterických olejů, vodičky na vlasy, zubní pasty a prášky, svíčky a svíce.
(511) 3, 4
(210) O 43031

---

(111) **159091**
(220) 08.07.1969
(151) 16.05.1969
(180) 16.05.2009
(540) **TANALITH**
(730) **Hickson Timber Products Ltd.**, Castleford, Yorkshire, Velká Británie
(740) JUDr. Korejzová Zdeňka, KOREJZOVÁ & SPOL. Advokátní a patentová kancelář, Spálená 29, Praha 1
(510) (2) prostředky ke konzervování dřeva.
(511) 2
(210) O 43163

---

(111) **159129**
(220) 18.07.1969
(151) 19.06.1969
(180) 19.06.2009
(540) **KAOWOOL**
(730) **Thermal Ceramics Inc., společnost podle zákonů státu Delaware**, Augusta, Spojené státy americké, Georgia
(740) Dr. Všetečka Miloš, advokát, Hálkova 2, Praha 2
(510) (19) ohnivzdorná hlína.

(511) 19
(210) O 43284

---

(111) **159172**
(220) 04.08.1969
(151) 09.07.1969
(180) 09.07.2009
(540) **METALIFE**
(730) **Belzona Molecular Limited**, Harrogate, Yorkshire, Velká Británie
(740) Dr.Petr Kalenský, Společná advokátní kancelář Všetečka Zelený Švorčík Kalenský, Hálkova 2, Praha 2
(510) (2) nátěry a ochranné prostředky proti rzi.
(511) 2
(210) O 43350

---

(111) **159282**
(220) 11.09.1969
(151) 26.08.1969
(180) 26.08.2009
(540) sprite
(730) **The Coca-Cola Company**, 310 North Avenue, N.W., Atlanta, Spojené státy americké, Georgia
(740) JUDr. Frischmann Petr, Zeiner Golan Nir & Partners, Maiselova 15, Praha 1
(510) (30) zmrazené cukrovinky, sorbety a přípravky k jejich výrobě.
(511) 30
(210) O 43522

---

(111) **159296**
(220) 15.09.1969
(151) 12.05.1969
(180) 12.05.2009
(540) **TRIJODAMIN**
(730) **SPOFA a.s.**, Husinecká 11a, Praha 3, Česká republika
(740) Ing. Kleintová Eva, Červenka, Kleintová, Turková, patentová a známková kancelář, Husinecká 11a, Praha 3
(510) (1) výrobky lučební pro zdravotnický průmysl, umělé a syntetické pryskyřice, lučebniny na konzervování potravin; (5) výrobky lékárnické, veterinářské a zdravotnické, léčiva pro lidi a zvířata, výrobky dietetické pro děti a nemocné, náplasti, materiál na obvazy, hmoty na plombování zubů a na otisky zubů, léčiva pro dentisty, desinfekční prostředky s výjimkou desinfekčních prostředků na vázání prachu, prostředky na ničení plevele a škodlivých zvířat, medicinální vína; (32) strojené vody minerální, medicinální nápoje, nápoje šumivé, nealkoholické osvěžující z ovoce, sirupy k farmaceutickým účelům a k přípravě lihuprostých nápojů.
(511) 1, 5, 32
(210) O 43154

---

(111) **159389**
(220) 13.11.1969
(151) 25.10.1969
(180) 25.10.2009
(540) **BELLASPON RETARD**
(730) **Léčiva a.s.**, Dolní Měcholupy 130, Praha 10, Česká republika
(740) Ing. Kleintová Eva, Červenka, Kleintová, Turková, patentová a známková kancelář, Husinecká 11a, Praha 3
(510) Výrobky lučební pro zdravotnický prúmysl, umělé a syntetické pryskyřice; lučebniny na konzervování potravin. Výrobky lékárnické, veterinářské a zdravotnické; léčiva pro lidi a zvířata; výrobky dietické pro děti a nemocné; náplasti, materiál na obvazy; desinfekční prostředky s vyjímkou desinfekčních prostředků na vázání prachu; prostředky na ničení plevele a škodlivých zvířat; medicinální vína. S trojené vody minerální, medicinální nápoje, nápoje šumivé, nealkoholické osvěžující z ovoce sirupy k farmaceutickým účelům a k přípravě lihuprostých nápojů.
(511) 1, 5, 32
(210) O 43679

---

(111) **159396**
(220) 17.11.1969
(151) 11.07.1969
(180) 11.07.2009
(540) Ashland
(730) **Ashland Inc., společnost zřízená podle zákonů státu Kentucky**, 1000 Ashland Drive, Russell, Spojené státy americké, Kentucky
(740) JUDr. Rott Vladimír, Rott, Růžička a Guttmann, patentová, známková a právní kancelář, Nad Štolou 12, Praha 7
(510) (1) uhelná čerň pro všeobecné použití v uměleckém průmyslu.
(511) 1
(210) O 43358

---

(111) **159431**
(220) 08.12.1969
(151) 15.10.1969
(180) 15.10.2009
(540) **GEOINDUSTRIA**
(730) **GEOINDUSTRIA a.s.**, U Průhonu 32, Praha 7, Česká republika
(740) JUDr. Vítek Miroslav, Patentová a známková kancelář, Neumannova 54, Brno
(510) Provádění geologického průzkumu ložisek nerostných surovin, základových půd a režimu podzemních vod, zakládání staveb, provádění stavebně-montážních prací.
(511) 37, 42
(210) O 43625

---

(111) **159506**
(220) 15.01.1970
(151) 07.01.1970
(180) 07.01.2010
(540)

(730) **Budějovický Budvar, národní podnik**, Karoliny Světlé 4, České Budějovice, Česká republika
(740) JUDr. Traplová Jarmila, Advokátní a patentová kancelář Traplová, Hakr, Kubát, Přístavní 24, Praha 7
(510) Pivo a slad.
(511) 31, 32
(210) O 43888

---

(111) **159513**
(220) 22.01.1970
(151) 31.10.1969
(180) 31.10.2009
(540)

(730) **ROSTEX VYŠKOV, s.r.o.**, Dědická 17, Vyškov, Česká republika
(740) Patentservis Praha a.s., Jívenská 1273/1, Praha 4
(510) Výroba kování a zámků, komerčního nářadí, nožířského zboží, lisovaného zboží a nástrojů, zápustkových výkovků; drobné kovové zboží všeho druhu, jako stavební kování a zámky, nožířské zboží, stolní náčiní, řemeslnické nářadí.
(511) 6, 8
(210) O 43687

---

(111) **159517**
(220) 28.01.1970
(151) 13.01.1970
(180) 13.01.2010
(540)

(730) **Palaba a.s.**, Netovická 875, Slaný, Česká republika
(740) JUDr. Traplová Jarmila, Advokátní a patentová kancelář Traplová, Hakr, Kubát, Přístavní 24, Praha 7
(510) (9) elektrické baterie a jejich součástky.
(511) 9
(210) O 43925

---

(111) **159531**
(220) 04.02.1970
(151) 08.07.1969
(180) 08.07.2009
(540) **APIKO**
(730) **ALPA, s.r.o.**, Hornoměstská 378, Velké Meziříčí, Česká republika
(510) Mýdlo, výrobky kosmetické, voňavkářské včetně éterických olejů, vodičky na vlasy, zubní pasty a prášky, svíčky a svíce.
(511) 3, 4
(210) O 43344

---

(111) **159544**
(220) 10.02.1970
(151) 05.12.1969
(180) 05.12.2009
(540)

(730) **ŠUMAVAN TEXTIL s.r.o.**, Rückerova 340, Vimperk, Česká republika
(740) Ing. Vlasta Sedláčková, Patentová, známková, grafická kancelář, Ke Kateřinkám 1393, Praha 4
(510) (25) prádlo - košile, pyžama, trenky.
(511) 25
(210) O 43799

---

(111) **159577**
(220) 20.02.1970
(151) 26.08.1969
(180) 26.08.2009
(540) **FANTA**
(730) **The Coca-Cola Company**, 310 North Avenue, N.W., Atlanta, Spojené státy americké, Georgia
(740) JUDr. Frischmann Petr, Zeiner Golan Nir & Partners, Maiselova 15, Praha 1
(510) (30) zmrazené cukrovinky, sorbety a přípravky k jejich výrobě.
(511) 30
(210) O 43524

---

(111) **159640**
(220) 04.04.1970
(151) 08.01.1970
(180) 08.01.2010
(540) **PĚNKA**
(730) **SETUZA a.s.**, Žukovova 100, Ústí n.L., Česká republika
(510) (3) přípravky na praní a bělení, prostředky prací, mýdlové a saponátové, mýdla, výrobky voňavkářské, výrobky kosmetické, přípravky na mytí vlasů, prostředky na čištění zubů.
(511) 3

(210) O 43891

---

(111) **159656**
(220) 08.04.1970
(151) 13.01.1970
(180) 13.01.2010
(540) **KAMILA**
(730) **PALMA - TUMYS a.s.**, Račianska 76, Bratislava, Slovenská republika
(740) JUDr. Rott Vladimír, Rott, Růžička a Guttmann, patentová, známková a právní kancelář, Nad Štolou 12, Praha 7
(510) (3) mýdla, prací a čisticí prostředky.
(511) 3
(210) O 43904

---

(111) **159732**
(220) 18.05.1970
(151) 04.04.1970
(180) 04.04.2010
(540) **FORSAN**
(730) **KAUČUK a.s.**, O. Wichterleho 810, Kralupy nad Vltavou, Česká republika
(740) Patentservis Praha a.s., Jívenská 1273/1, Praha 4
(510) (1) polyesterové hmoty.
(511) 1
(210) O 44175

---

(111) **159765**
(220) 05.06.1970
(151) 23.05.1969
(180) 23.05.2009
(540) **MINAQUA**
(730) **The Coca-Cola Company**, 310 North Avenue, N.W., Atlanta, Spojené státy americké, Georgia
(740) JUDr. Frischmann Petr, Zeiner Golan Nir & Partners, Maiselova 15, Praha 1
(510) (32) nealkoholické nápoje s výjimkou minerálních vod a přípravky k jejich výrobě.
(511) 32
(210) O 43185

---

(111) **159982**
(220) 21.10.1970
(151) 16.07.1970
(180) 16.07.2010
(540) **STEDIRIL**
(730) **American Home Products Corporation**, Five Giralda Farms, Madison, Spojené státy americké, New Jersey
(740) Mgr. Petra de Brantes, KOREJZOVÁ & SPOL. Advokátní a patentová kancelář, Spálená 29, Praha 1
(510) (5) progestační prostředek.
(511) 5
(210) O 44530

---

(111) **160021**
(220) 06.11.1970
(151) 04.02.1970
(180) 04.02.2010
(540)

(730) **MORAVAN akciová společnost**, Otrokovice, Česká republika
(740) Patentservis Praha a.s., Jívenská 1273/1, Praha 4
(510) (12) letadla a letecká technika.
(511) 12
(210) O 43959

---

(111) **160077**
(220) 18.12.1970
(151) 17.04.1970
(180) 17.04.2010
(540)

(730) **KOVEX W.K., spol.s r.o.**, Škrbeňská 988, Šenov u Ostravy, Česká republika
(740) Ing. Rylková Iva, Polská 1525, Ostrava-Poruba
(510) Řemeslnické ruční nářadí, ruční nástroje, ruční hospodářské nástroje, dřevěné metry a vodováhy, kovové svinovací metry a měř.pásma, pily ruční a okružní na dřevo, ruční dřevo - nástroje, svítidla bateriová, svítidla petrolejová, kukly ochranné a přilby ochranné.
(511) 7, 8, 9, 11
(210) O 44205

---

(111) **160078**
(220) 18.12.1970
(151) 17.04.1970
(180) 17.04.2010
(540)

(730) **KOVEX W.K., spol. s r.o.**, Škrbeňská 988, Šenov u Ostravy, Česká republika
(740) Ing. Rylková Iva, Polská 1525, Ostrava-Poruba
(510) Řemeslnické ruční nářadí, ruční nástroje, ruční hospodářské nástroje, dřevěné metry a vodováhy, kovové svinovací metry a měř.pásma, pily ruční a okružní na dřevo, ruční dřevo - nástroje, svítidla bateriová, svítidla petrolejová, kukly ochranné a přilby ochranné.
(511) 7, 8, 9, 11

(210) O 44204

---

(111) **160098**
(220) 08.01.1971
(151) 28.01.1970
(180) 28.01.2010
(540)

(730) **CATERPILLAR INC., společnost zřízena podle zákonů státu Delaware**, 100 N.E. Adams Street, Peoria, Spojené státy americké, Illinois
(740) JUDr. Zelený Pavel, Společná advokátní kancelář Všetečka a partneři, Hálkova 2, Praha 2
(510) (37) služby, údržba a oprava nákladních vozů, traktorů, strojů a jejich příslušenství pro přemisťování a upravování země, strojů a jejich příslušenství pro manipulaci materiálem, motorů, elektrických generátorů, svařovacích strojů a námořního vybavení.
(511) 37
(210) O 43949

---

(111) **160099**
(220) 08.01.1971
(151) 03.02.1970
(180) 03.02.2010
(540)

(730) **CATERPILLAR INC., společnost zřízena podle zákonů státu Delaware**, 100 N.E. Adams Street, Peoria, Spojené státy americké, Illinois
(740) JUDr. Zelený Pavel, Společná advokátní kancelář Všetečka a partneři, Hálkova 2, Praha 2
(510) Tekuté cementy pro spojování různých druhů materiálů (tř.1); chemické přípravky pro průmysl - zejména antikorozivní přípravky pro chladicí zařízení, kovové povrchy a elektrická spojení (tř.2); vozidla pro přepravu a překládání země a materiálu - zejména motory, nakládací vozy, kombinace kolových traktorů s nákladními vozy (tř.12); akumulátorové baterie, elektrické generátory, elektrická zařízení pro dodávku elektrické energie pro domácnosti, průmysl, nemocnice apod., včetně Dieselových elektrických zařízení pro přírodní plyn (tř.7 a 9); stroje pro přemisťování a upravování země a pro manipulaci s materiálem, zejména pásové traktory, kolové traktory, nakládače, kladeče potrubí, vozíky se zdvižnou plošinou, motorové srovnávače, škrabače, buldozéry, zpevňovače, trhače, nosiče nářadí, kontrolní kabely a hydraulická vedení pro předchozí zboží, náhradní díly, ruční nástroje a součásti a příslušenství pro všechno předchozí zboží, motory pro pohon předchozích strojů a pro použití v průmyslu a námořnictví a jako prvotní motory v elektrických zařízeních - zejména spalovací motory, Dieselovy motory, motory na přírodní plyn a lodní motory, náhradní díly, ruční nástroje, součásti a příslušenství pro veškeré předchozí zboží, lodní pohony, pásové skupinové soupravy pro traktory, včetně článků pásů, botek, čepů pásů, nástroje, pomocná vybavení a přístroje pro použití u svařovacích strojů a automatické nakládací a vykládací zařízení svářecích strojů, zapalovací zařízení, válcovací a razicí zařízení pro tvarování konců tyčí, soustruhy zachycující a odstraňující jiskření (tř.7, 8, 12); svařovací stroje, jejich součásti a pomocná vybavení - zejména indukční a odporová topná zařízení pro zahřívání pracovních kusů (tř.7); hydraulické hadice, hydraulické hadice se spojovacími články a těsnění pro vozidla a stroje (tř.17); podnikové magazíny, časopisy a věstníky (tř.16).
(511) 1, 2, 7, 8, 9, 12, 16, 17
(210) O 43964

---

(111) **160104**
(220) 08.01.1971
(151) 24.03.1970
(180) 24.03.2010
(540) **PENTA**
(730) **Aktiebolaget Volvo**, S-405 08, Göteborg, Švédsko
(740) Dr. Trojan Oldřich, Kancelář Lovell White Durrant, U Prašné brány 3, Praha 1
(510) stroje a obráběcí stroje (s vyjímkou těch, které jsou zahrnuty v tř.9-12 a 16), motory, soukolí a hnací řemeny, zemědělské stroje a líhně, maznice; pozemní vozidla, motory pro pozemní vozidla, zařízení pro leteckou, lodní a pozemní dopravu.
(511) 7, 12
(210) O 44144

---

(111) **161420**
(220) 22.05.1973
(151) 02.07.1969
(180) 23.12.2009
(540) **SIEVERT**
(730) **Primus AB**, P.O.Box 1366, Solna, Švédsko
(740) JUDr. Korejzová Zdeňka, KOREJZOVÁ & SPOL. Advokátní a patentová kancelář, Spálená 29, Praha 1
(510) Pájecí přístroje, pájecí hořáky a pájedla, včetně jejich součástí, ohřívací přístroje, včetně sklofoukačských kahanů a ohřívacích přístrojů na tekutý plyn.
(511) 8, 11
(210) O 43869

---

(111) **161539**
(220) 20.08.1973
(151) 17.02.1970
(180) 12.05.2010
(540) LA ESCEPCION
(730) **Empresa Cubana del Tabaco, trading as Cubatabaco**, 104, O'Reilly St., Havana City, Kuba
(740) JUDr. Ing. Hořejš Milan, Čermák, Hořejš, Vrba - advokátní a patentová kancelář, Národní 32, Praha 1
(510) (34) listový tabák, zpracovaný tabák na kouření, žvýkací nebo kýchací (šňupací) a cigarety.
(511) 34
(210) O 44269

---

(111) **161540**
(220) 20.08.1973
(151) 17.02.1970
(180) 12.05.2010
(540) PUNCH
(730) **Empresa Cubana del Tabaco, trading as Cubatabaco**, 104, O'Reilly St., Havana City, Kuba
(740) JUDr. Ing. Hořejš Milan, Čermák, Hořejš, Vrba - advokátní a patentová kancelář, Národní 32, Praha 1
(510) (34) doutníky a cigarety.
(511) 34
(210) O 44270

---

(111) **161543**
(220) 20.08.1973
(151) 17.02.1970
(180) 12.05.2010
(540) LIGEROS
(730) **Empresa Cubana del Tabaco, trading as Cubatabaco**, 104, O'Reilly St., Havana City, Kuba
(740) JUDr. Ing. Hořejš Milan, Čermák, Hořejš, Vrba - advokátní a patentová kancelář, Národní 32, Praha 1
(510) (34) listový tabák, zpracovaný tabák na kouření, žvýkání nebo kýchání (šňupání) a cigarety.
(511) 34
(210) O 44279

---

(111) **161545**
(220) 20.08.1973
(151) 17.02.1970
(180) 12.05.2010
(540) BOLIVAR
(730) **Empresa Cubana del Tabaco, trading as Cubatabaco**, 104, O'Reilly St., Havana City, Kuba
(740) JUDr. Ing. Hořejš Milan, Čermák, Hořejš, Vrba - advokátní a patentová kancelář, Národní 32, Praha 1
(510) (34) listový tabák, zpracovaný tabák na kouření, žvýkací nebo kýchací (šňupací) a cigarety.
(511) 34
(210) O 44285

---

(111) **161546**
(220) 20.08.1973
(151) 17.02.1970
(180) 12.05.2010
(540) ROMEO Y JULIETA
(730) **Empresa Cubana del Tabaco, trading as Cubatabaco**, 104, O'Reilly St., Havana City, Kuba
(740) JUDr. Ing. Hořejš Milan, Čermák, Hořejš, Vrba - advokátní a patentová kancelář, Národní 32, Praha 1
(510) (34) listový tabák, zpracovaný tabák na kouření, žvýkací nebo kýchací (šňupací) a cigarety.
(511) 34
(210) O 44261

---

(111) **161547**
(220) 20.08.1973
(151) 17.02.1970
(180) 12.05.2010
(540) REY DEL MUNDO
(730) **Empresa Cubana del Tabaco, trading as Cubatabaco**, 104, O'Reilly St., Havana City, Kuba
(740) JUDr. Ing. Hořejš Milan, Čermák, Hořejš, Vrba - advokátní a patentová kancelář, Národní 32, Praha 1
(510) (34) listový tabák, zpracovaný tabák na kouření, žvýkací nebo kýchací (šňupací) a cigarety.
(511) 34
(210) O 44262

---

(111) **161548**
(220) 20.08.1973
(151) 17.02.1970
(180) 12.05.2010
(540) PARTAGAS
(730) **Empresa Cubana del Tabaco, trading as Cubatabaco**, 104, O'Reilly, Havana City, Kuba
(740) JUDr. Ing. Hořejš Milan, Čermák, Hořejš, Vrba - advokátní a patentová kancelář, Národní 32, Praha 1
(510) (34) listový tabák, zpracovaný tabák ke kouření, žvýkací nebo kýchací (šňupací) a cigarety.
(511) 34
(210) O 44263

---

(111) **161549**
(220) 20.08.1973
(151) 17.02.1970
(180) 12.05.2010
(540) MONTECRISTO
(730) **Empresa Cubana del Tabaco, trading as Cubatabaco**, 104, O'Reilly St., Havana City, Kuba
(740) JUDr. Ing. Hořejš Milan, Čermák, Hořejš, Vrba - advokátní a patentová kancelář, Národní 32, Praha 1
(510) (34) listový tabák, zpracovaný tabák na kouření, žvýkací nebo kýchací (šňupací) a cigarety.
(511) 34
(210) O 44264

---

(111) **161551**
(220) 20.08.1973
(151) 17.02.1970
(180) 12.05.2010

(540) POR LARRAÑAGA
(730) **Empresa Cubana del Tabaco, trading as Cubatabaco**, 104, O'Reilly St., Havana City, Kuba
(740) JUDr. Ing. Hořejš Milan, Čermák, Hořejš, Vrba - advokátní a patentová kancelář, Národní 32, Praha 1
(510) (34) listový tabák, zpracovaný tabák na kouření, žvýkací nebo kýchací (šňupací) a cigarety.
(511) 34
(210) O 44284

---

(111) **161654**
(220) 12.10.1973
(151) 17.02.1970
(180) 12.05.2010
(540) RAMON ALLONES
(730) **Empresa Cubana del Tabaco, trading as Cubatabaco**, 104, O'Reilly St., Havana City, Kuba
(740) JUDr. Ing. Hořejš Milan, Čermák, Hořejš, Vrba - advokátní a patentová kancelář, Národní 32, Praha 1
(510) (34) listový tabák, zpracovaný tabák na kouření, žvýkání nebo kýchání (šňupání) a cigarety.
(511) 34
(210) O 44259

---

(111) **161655**
(220) 12.10.1973
(151) 17.02.1970
(180) 12.05.2010
(540) JOSE L. PIEDRA
(730) **Empresa Cubana del Tabaco, trading as Cubatabaco**, 104, O'Reilly St., Havana City, Kuba
(740) JUDr. Ing. Hořejš Milan, Čermák, Hořejš, Vrba - advokátní a patentová kancelář, Národní 32, Praha 1
(510) (34) listový tabák, zpracovaný tabák na kouření, žvýkání nebo kýchání (šňupání) a cigarety.
(511) 34
(210) O 44260

---

(111) **161675**
(220) 29.10.1973
(151) 17.02.1970
(180) 12.05.2010
(540) VISANT
(730) **Empresa Cubana del Tabaco, trading as Cubatabaco**, 104, O'Reilly St., Havana City, Kuba
(740) JUDr. Ing. Hořejš Milan, Čermák, Hořejš, Vrba - advokátní a patentová kancelář, Národní 32, Praha 1
(510) (34) listový tabák, zpracovaný tabák na kouření, žvýkání nebo kýchání (šňupání) a cigarety.
(511) 34
(210) O 44277

---

(111) **161676**
(220) 29.10.1973
(151) 17.02.1970
(180) 12.05.2010
(540) MARIA GUERRERO
(730) **Empreso Cubana del Tabaco, trading as Cubatabaco**, 104, O'Reilly St., Havana City, Kuba
(740) JUDr. Ing. Hořejš Milan, Čermák, Hořejš, Vrba - advokátní a patentová kancelář, Národní 32, Praha 1
(510) (34) listový tabák, zpracovaný tabák na kouření, žvýkání nebo kýchání (šňupání) a cigarety.
(511) 34
(210) O 44278

---

(111) **161677**
(220) 29.10.1973
(151) 17.02.1970
(180) 12.05.2010
(540) CIFUENTES
(730) **Empresa Cubana del Tabaco, trading as Cubatabaco**, 104, O'Reilly St., Havana City, Kuba
(740) JUDr. Ing. Hořejš Milan, Čermák, Hořejš, Vrba - advokátní a patentová kancelář, Národní 32, Praha 1
(510) (34) listový tabák, zpracovaný tabák na kouření, žvýkání nebo kýchání (šňupání) a cigarety.
(511) 34
(210) O 44283

---

(111) **161782**
(220) 24.01.1974
(151) 17.02.1970
(180) 12.05.2010
(540) RAFAEL GONZALEZ
(730) **Empresa Cubana del Tabaco**, 104, O'Reilly St., Havana City, Kuba
(740) JUDr. Ing. Hořejš Milan, Čermák, Hořejš, Vrba - advokátní a patentová kancelář, Národní 32, Praha 1
(510) (34) listový tabák, zpracovaný tabák na kouření, žvýkání nebo kýchání (šňupání) a cigarety.
(511) 34
(210) O 44282

---

(111) **161800**
(220) 08.02.1974
(151) 17.02.1970
(180) 12.05.2010
(540) H. UPMANN
(730) **Empresa Cubana del Tabaco, trading as Cubatabaco**, 104, O'Reilly St., Havana City, Kuba
(740) JUDr. Ing. Hořejš Milan, Čermák, Hořejš, Vrba - advokátní a patentová kancelář, Národní 32, Praha 1
(510) (34) listový tabák, zpracovaný tabák na kouření, žvýkání nebo kýchání (šňupání) a cigarety.
(511) 34
(210) O 44266

---

(111) **164217**
(220) 13.11.1979
(151) 08.10.1979
(180) 08.10.2009
(540)

(730) **Mars Svratka, a.s.**, Libušina 194, Svratka, Česká republika
(740) Patentservis Praha a.s., Jívenská 1273/1, Praha 4
(510) Lampy petrolejové, nádoby na přenášení jídel, ukládací bedny kovové, ukládací skříňky kovové, přenosné registratury kovové, bedny na vejce kovové, nábytkové kování, kovové kuchyňské přístroje a náčiní mechanické.
(511) 6, 11, 20, 21
(210) O 51329

---

(111) **164255**
(220) 03.01.1980
(151) 30.05.1979
(180) 30.05.2009
(540)

(730) **AGROS HOLDING SA**, Varšava, Polsko
(740) JUDr. Traplová Jarmila, Advokátní a patentová kancelář Traplová, Hakr, Kubát, Přístavní 24, Praha 7
(510) (33) alkoholické nápoje, zejména vodka.
(511) 33
(210) O 51168

---

(111) **164263**
(220) 03.01.1980
(151) 08.10.1979
(180) 08.10.2009
(540)

(730) **Karlovarské minerální vody, a.s.**, Horova 3, Karlovy Vary, Česká republika
(740) Patentservis Praha a.s., Jívenská 1273/1, Praha 4
(510) (32) karlovarská minerální voda.
(511) 32
(210) O 51330

---

(111) **164297**
(220) 13.02.1980
(151) 10.07.1979
(180) 10.07.2009
(540)

(730) **MANUEL SAEZ MERINO**, Angel Guiméra 70, Valencia, Španělsko
(740) JUDr. Korejzová Zdeňka, KOREJZOVÁ & SPOL. Advokátní a patentová kancelář, Spálená 29, Praha 1
(510) (25) dlouhé kalhoty, krátké kabáty, dámské oblečení, sportovní oděvy, "jeans" (džínové oděvy).
(511) 25
(210) O 51205

---

(111) **164307**
(220) 18.02.1980
(151) 31.07.1979
(180) 31.07.2009
(540) **TIA MARIA**
(730) **Tia Maria Limited**, Londýn, Velká Británie
(740) JUDr. Traplová Jarmila, Advokátní a patentová kancelář Traplová, Hakr, Kubát, Přístavní 24, Praha 7
(510) (33) likéry (alkoholické).
(511) 33
(210) O 51238

---

(111) **164373**
(220) 09.04.1980
(151) 11.07.1979
(180) 11.07.2009
(540) **ALBA**
(730) **SEIKO KABUSHIKI KAISHA**, 5-11, Ginza 4-chome, Chuo-ku, Tokyo, Japonsko
(740) Ing. Chlustina Jiří, UNIPATENT, J.Masaryka 43-47, Praha 2-Vinohrady
(510) (14) drahé kovy a jejich slitiny a zboží z drahých kovů nebo jimi pokovované (s vyjímkou zboží nožířského, vidliček a lžící), šperky, drahé kameny, hodinářské a jiné chronometrické přístroje.
(511) 14
(210) O 51208

---

(111) **164433**
(220) 11.06.1980
(151) 11.10.1979
(180) 11.10.2009
(540) **CORIAN**
(730) **E.I.du Pont de Nemours and Company, společnost zřízená podle zákonů státu Delaware**, Market Street 1007, Wilmington, Spojené státy americké, Delaware
(740) JUDr. Čermák Karel, Čermák, Hořejš, Vrba - advokátní a patentová kancelář, Národní 32, Praha 1
(510) (19) nekonstrukční stavební materiál zejména vrchní desky pultů a ozdobné obklady, parapety, prahy a deštění, metakrylátové stavební materiály

ve tvaru nezpracovaných desek nebo folií a obložení sprch a van.
(511) 19
(210) O 51334

---

(111) **164480**
(220) 04.08.1980
(151) 25.10.1979
(180) 25.10.2009
(540) **MYSALFON**
(730) **Léčiva a.s.**, Dolní Měcholupy 130, Praha 10, Česká republika
(740) Ing. Kleintová Eva, Červenka, Kleintová, Turková, patentová a známková kancelář, Husinecká 11a, Praha 3
(510) výrobky lučební pro zdravotnický průmysl, umělé a syntetické pryskyřice, lučebniny na konsevování potravin; výrobky farmaceutické, veterinářské a zdravotnické, léčiva pro lidi a zvířata, medikované krmné přípravky, vitaminové a léčebné přísady do krmiv, výrobky dietetické pro děti a nemocné, náplasti, materiál na obvazy, desinfekční prostředky, prostředky na ničení plevele a škodlivých zvířat, medicinální nápoje, sirupy k farmaceutickým účelům; chemické přísady do krmiv, krmné směsi.
(511) 1, 3, 5, 31
(210) O 51377

---

(111) **164548**
(220) 11.10.1980
(151) 08.02.1980
(180) 08.02.2010
(540)

(730) **HILTI Aktiengesellschaft**, Schaan, Lichtenštejnsko
(740) Patentservis Praha a.s., Jívenská 1273/1, Praha 4
(510) Vrtací a sekací přístroje, vrtačky, bourací a sekací kladiva.
(511) 7, 8
(210) O 51525

---

(111) **164579**
(220) 10.11.1980
(151) 09.10.1980
(180) 09.10.2010
(540) **O.K.**
(730) **UNILEVER N.V.**, Weena 455, Rotterdam, Holandsko
(740) Mgr. Petra de Brantes, KOREJZOVÁ & SPOL. Advokátní a patentová kancelář, Spálená 29, Praha 1
(510) (30) káva, čaj, kakao, cukr, rýže, tapioka, ságo, kávové náhražky, mouka a výrobky z obilovin, chléb, bisquity, sušenky, koláče, cukrářské výrobky, zmrzliny, med, sirupy, prášky do pečiva, sůl, hořčice, pepř, ocet, omáčky, koření, led.
(511) 30
(210) O 51920

---

(111) **164615**
(220) 05.12.1980
(151) 23.04.1980
(180) 23.04.2010
(540) **OTHELLO**
(730) **Unilever N.V.**, Rotterdam, Holandsko
(740) Mgr. Petra de Brantes, KOREJZOVÁ & SPOL. Advokátní a patentová kancelář, Spálená 29, Praha 1
(510) (3) voňavkářské a toaletní přípravky, zejména pánské kolínské vody.
(511) 3
(210) O 51643

---

(111) **164651B**
(220) 01.07.1990
(151) 29.01.1980
(180) 29.01.2010
(540)

(730) **ZTS TEES, štátny podnik**, ul. ČA 3, Martin, Slovenská republika
(740) Patentservis Praha a.s., Jívenská 1273/1, Praha 4
(510) Univerzální nakladače, univerzální dokončovací stroje, univerzální zemní stroje, lesní kolové traktory, vyvážecí kolové soupravy, lesní odvětvovací stroje, lesní seřezávací přibližovací stroje, lesní štípací stroje, zemědělské traktory, excentrické výstředníkové lisy, zakružovačky plechu, vysekávací automaty, cisternové přepravníky a návěsy, sací a komunální vozy, naftové motory pro kolové a pásové traktory, hydropneumatické akumulátory, motorové lokomotivy, jeřáby na automobilním podvozku, důlní lokomotivy, naftové motory, říční, jezerní a mořské osobní lodě, remorkéry, motorové nákladní lodě, tlačné čluny, korečkové bagry, sací bagry, čerpací stanice, příslušenství k plavidlům, brzdové soupravy kolejových vozidel, jejich součásti a příslušenství, mechanické převodovky, odlitky, výkovky a výrobky strojírenské metalurgie, fitinky.
(511) 6, 7, 12
(210) O 94048

---

(111) **164704**
(220) 03.03.1981
(151) 19.10.1979
(180) 19.10.2009

(540)

(730) **DC COMICS, partnerství podle zákonů státu New York**, 1700 Brodway, New York, Spojené státy americké, New York
(740) JUDr. Švorčík Otakar, Společná advokátní kancelář Všetečka a partneři, Hálkova 2, Praha 2
(510) (16) papír a výrobky z papíru, lepenka a kartonážní výrobky, tiskoviny, časopisy, periodika, knihy, výrobky knihařské, fotografie, psací potřeby, kancelářská lepidla, potřeby pro umělce, štětce, psací stroje a kancelářské potřeby s výjimkou nábytku, učební a školní potřeby a pomůcky, hrací karty, tiskací písmena, štočky.
(511) 16
(210) O 51362

---

(111) **164798**
(220) 13.05.1981
(151) 09.09.1980
(180) 09.09.2010
(540) **CLYO**
(730) **Unilever N.V.**, Weena 455, Rotterdam, Holandsko
(740) Mgr. Petra de Brantes, KOREJZOVÁ & SPOL. Advokátní a patentová kancelář, Spálená 29, Praha 1
(510) (3) voňavky, kolínksé vody, toaletní přípravky, mýdla, éterické oleje, výrobky kosmetické, přípravky na vlasy a zubní pasty.
(511) 3
(210) O 51897

---

(111) **164811**
(220) 09.06.1981
(151) 31.05.1979
(180) 31.05.2009
(540) **INSITUFORM**
(730) **INA ACQUISITION CORPORATION**, Memphis, Spojené státy americké, Tennessee
(740) JUDr. Ing. Hořejš Milan, Čermák, Hořejš, Vrba - advokátní a patentová kancelář, Národní 32, Praha 1
(510) Trubicovité kapsy nebo vložky pro povrchy propouštěcích kanálů a pro vnitřní plochy potrubí, pro jejich obkládání, vytvořené z absorbujících materiálů jako je plst nebo pružná pěna a z materiálu propouštějících vzduch jako je polythen nebo polyuretan, stroje a zařízení pro použití těchto kapes a vložek, instalační práce resp. montáž zmíněných vložek a kapes.
(511) 1, 7, 20, 24, 37
(210) O 51171

---

(111) **164850**
(220) 09.07.1981
(151) 09.09.1980
(180) 09.09.2010
(540)

(730) **Unilever N.V.**, Weena 455, Rotterdam, Holandsko
(740) Mgr. Petra de Brantes, KOREJZOVÁ & SPOL. Advokátní a patentová kancelář, Spálená 29, Praha 1
(510) (3) voňavky, kolínské vody, toaletní přípravky, mýdla, éterické oleje, výrobky kosmetické, přípravky na vlasy a zubní pasty.
(511) 3
(210) O 51895

---

(111) **164999**
(220) 27.11.1981
(151) 13.08.1979
(180) 16.11.2009
(540)

(730) **The Armor All Products Corporation, společnost zřízená podle zákonů státu Delaware**, 1221 Broadway, Oakland, Spojené státy americké, California
(740) JUDr. Rott Vladimír, Rott, Růžička a Guttmann, patentová, známková a právní kancelář, Nad Štolou 12, Praha 7
(510) (2) nátěrové hmoty na dekorativní a ochranné povlaky.
(511) 2
(210) O 51405

---

(111) **167275**
(220) 16.05.1989
(151) 13.04.1989
(180) 13.04.2009
(540) **CHEKA**
(730) **EXICO, akciová společnost pro zahraniční obchod**, Praha 1, Česká republika
(740) Patentservis Praha a.s., Jívenská 1273/1, Praha 4
(510) (25) obuv všeho druhu.
(511) 25
(210) O 56233

---

(111) **167406**

(220) 04.10.1989
(151) 12.05.1989
(180) 12.05.2009
(540) **LYNX**
(730) **ENGELHARD CORPORATION, společnost podle zákonů státu Delaware**, 101 Wood Avenue, Iselin, Spojené státy americké, New Jersey
(740) JUDr. Otakar Švorčík, Společná advokátní kancelář Všetečka Zelený Švorčík Kalenský, Hálkova 2, Praha 2
(510) (1) chemické látky pro použití v průmyslu.
(511) 1
(210) O 56259

---

(111) **167444**
(220) 17.11.1989
(151) 09.06.1989
(180) 09.06.2009
(540) **BRISOVENT**
(730) **GLAXO GROUP Limited**, Glaxo Wellcome House, Berkeley Avenue, Greenford, Middlesex, Velká Británie
(740) JUDr. Rott Vladimír, Rott, Růžička a Guttmann, patentová, známková a právní kancelář, Nad Štolou 12, Praha 7
(510) (5) farmaceutické přípravky a látky.
(511) 5
(210) O 56340

---

(111) **167448**
(220) 17.11.1989
(151) 09.06.1989
(180) 09.06.2009
(540) **SERETIDE**
(730) **GLAXO GROUP Limited**, Glaxo Wellcome House, Berkeley Avenue, Greenford, Middlesex, Velká Británie
(740) JUDr. Rott Vladimír, Rott, Růžička a Guttmann, patentová, známková a právní kancelář, Nad Štolou 12, Praha 7
(510) (5) farmaceutické přípravky pro lidskou potřebu, určené k léčbě anebo ke zmírnění chorob a potíží, dýchacích cest, a dostupné pouze na lékařský předpis.
(511) 5
(210) O 56344

---

(111) **167466**
(220) 27.11.1989
(151) 29.05.1989
(180) 29.05.2009
(540)

(730) **MVZ VIRENA, s.r.o.**, Hukvaldy č. 29, Česká republika
(740) Ing. Rylková Iva, Polská 1525, Ostrava-Poruba
(510) (32) nealkoholické nápoje; (33) vína, destiláty.
(511) 32, 33
(210) O 56317

---

(111) **167472**
(220) 27.11.1989
(151) 10.05.1989
(180) 10.05.2009
(540) **ALDECIN**
(730) **Schering Corporation, spol. zřízená podle zákonů státu New Jersey**, 2000 Galloping Hill Road, Kenilworth, Spojené státy americké, New Jersey
(740) JUDr. Korejzová Zdeňka, KOREJZOVÁ & SPOL. Advokátní a patentová kancelář, Spálená 29, Praha 1
(510) (5) farmaceutické přípravky.
(511) 5
(210) O 56257

---

(111) **167527**
(220) 02.02.1990
(151) 30.11.1989
(180) 30.11.2009
(540) **DECUS**
(730) **Digital Equipment Corporation, spol. zřízená podle zákonů státu Massachusetts**, Maynard, Spojené státy americké, Massachusetts
(740) JUDr. Rott Vladimír, Rott, Růžička a Guttmann, patentová, známková a právní kancelář, Nad Štolou 12, Praha 7
(510) Prostředky pro záznam computerových programů, dat a databází, tištěné materiály týkající se computerových programů a dat a systému automatizovaného zpracování textů a universálních computerů a jejich používání a přilehlých oblastí; příručky pro uživatele, výkresy, tiskoviny, pracovní knížky a instruktážní materiály a datové doklady pro použití u předznamenaných programů a dat a databázových systémů a universální computery a tisky computerových programů. S družené služby, totiž prosazování zájmů uživatelů computerů, výměna informací, vzájemná výměna ve vývoji a používání computerů a computerové software a služby software knihoven.
(511) 16, 41
(210) O 56705

---

(111) **167554**
(220) 07.02.1990
(151) 20.12.1989
(180) 20.12.2009
(540) **TRICODUR**
(730) **Beiersdorf Aktiengesellschaft**, Hamburg, Německo
(740) JUDr. Traplová Jarmila, Advokátní a patentová kancelář Traplová, Hakr, Kubát, Přístavní 24, Praha 7
(510) (5) obvazový materiál včetně obinadel.
(511) 5
(210) O 56776

---

(111) **167607**
(220) 05.03.1990
(151) 09.08.1989
(180) 09.08.2009
(540) **DEC**
(730) **Digital Equipment Corporation, spol. zřízená podle zákonů státu Massachusetts**, Maynard, Spojené státy americké, Massachusetts
(740) JUDr. Rott Vladimír, Rott, Růžička a Guttmann, patentová, známková a právní kancelář, Nad Štolou 12, Praha 7
(510) S ystémy pro zpracování dat a slov, počítače k všeobecným účelům, zařízení pro spoje a komunikace a jejich součásti a příslušenství; nosiče informací čitelné pro stroje, počítačové programy na mediích čitelných pro stroje, pásky, karty, čipy, disky včetně kompaktních desek, jiná media čitelná pro stroje určená pro záznam počítačových programů a dokumentace určená pro uživatele těchto výrobků, pokud jsou prodávány jako jednotka; media pro zaznamenávání počítačových programů, data a databáze ve tř. 16, tiskoviny v souvislosti s počítačovými programy a systémy pro zpracování dat a slov, jakož i v souvislosti s počítači ke všeobecným účelům a pro jejich použití; uvedené výrobky pro souvislé oblasti techniky; návody, výkresy, formuláře, dílenské knížky a učební materiály a dataarchy pro použití v souvislosti se zaznamenanými programy a se systémy pro zpracování dat a slov, jakož i s počítači ke všeobecným účelům; výtisky počítačových programů a na základě počítačových programů; konstrukce, vývoj, instalace, údržba a opravy počítačů, počítačových sítí a komunikačních zařízení; návrhy, vývoj, zapisování, instalace a údržba počítačových programů.
(511) 9, 16, 37
(210) O 56463

---

(111) **167608**
(220) 05.03.1990
(151) 09.08.1989
(180) 09.08.2009
(540) digital
(730) **Digital Equipment Corporation, spol. zřízená podle zákonů státu Massachusetts**, Maynard, Spojené státy americké, Massachusetts
(740) JUDr. Rott Vladimír, Rott, Růžička a Guttmann, patentová, známková a právní kancelář, Nad Štolou 12, Praha 7
(510) S ystémy pro zpracování dat a slov, počítače k všeobecným účelům, zařízení pro spoje a komunikace a jejich součásti a příslušenství; nosiče informací čitelné pro stroje, počítačové programy na mediích čitelných pro stroje, pásky, karty, čipy, disky včetně kompaktních desek, jiná media čitelná pro stroje určená pro záznam počítačových programů a dokumentace určená pro uživatele těchto výrobků, pokud jsou prodávány jako jednotka; media pro zaznamenávání počítačových programů, data a databáze ve tř. 16, tiskoviny v souvislosti s počítačovými programy a systémy pro zpracování dat a slov, jakož i v souvislosti s počítači ke všeobecným účelům a pro jejich použití; uvedené výrobky pro souvislé oblasti techniky; návody, výkresy, formuláře, dílenské knížky a učební materiály a dataarchy pro použití v souvislosti se zaznamenanými programy a se systémy pro zpracování dat a slov, jakož i s počítači ke všeobecným účelům; výtisky počítačových programů a na základě počítačových programů; konstrukce, vývoj, instalace, údržba a opravy počítačů, počítačových sítí a komunikačních zařízení; návrhy, vývoj, zapisování, instalace a údržba počítačových programů.
(511) 9, 16, 37
(210) O 56464

---

(111) **167609**
(220) 05.03.1990
(151) 09.08.1989
(180) 09.08.2009
(540) **VAX**
(730) **Digital Equipment Corporation, spol. zřízená podle zákonů státu Massachusetts**, Maynard, Spojené státy americké, Massachusetts
(740) JUDr. Rott Vladimír, Rott, Růžička a Guttmann, patentová, známková a právní kancelář, Nad Štolou 12, Praha 7
(510) S ystémy pro zpracování dat a slov, počítače k všeobecným účelům, zařízení pro spoje a komunikace a jejich součásti a příslušenství; nosiče informací čitelné pro stroje, počítačové programy na mediích čitelných pro stroje, pásky, karty, čipy, disky včetně kompaktních desek, jiná media čitelná pro stroje určená pro záznam počítačových programů a dokumentace určená pro uživatele těchto výrobků, pokud jsou prodávány jako jednotka; media pro zaznamenávání počítačových programů, data a databáze ve tř. 16, tiskoviny v souvislosti s počítačovými programy a systémy pro zpracování dat a slov, jakož i v souvislosti s počítači ke všeobecným účelům a pro jejich použití; uvedené výrobky pro souvislé oblasti techniky; návody, výkresy, formuláře, dílenské knížky a učební materiály a dataarchy pro použití v souvislosti se zaznamenanými programy a se systémy pro zpracování dat a slov, jakož i s počítači ke všeobecným účelům; výtisky počítačových programů a na základě počítačových programů; konstrukce, vývoj, instalace, údržba a opravy počítačů, počítačových sítí a komunikačních zařízení; návrhy, vývoj, zapisování, instalace a údržba počítačových programů.
(511) 9, 16, 37

(210) O 56465

---

(111) **167617**
(220) 19.03.1990
(151) 25.05.1989
(180) 25.05.2009
(540)

(730) **TEPLOTECHNA PRAHA, a.s.**, Ječná 39, Praha 2, Česká republika
(510) S tavební práce, dodávky stavebních částí objektů a stavby v oborech průmyslového stavitelství, zvláště: žáruvzdorných vyzdívek průmyslových pecí, průmyslových kotlů, spalovacích a technologických zařízení, vysokých komínů, železobetonových dříků a stožárů, žáruvzdorných vyzdívek kouřových kanálů určených k odvádění spalin do vysokých komínů v továrních halách a teplárnách, finální provádění dodávky průmyslových pecí, kotlů a tepelnětechnologických zařízení včetně souvisejících provozních objektů; montáže mobilních komínů, izolační práce všeho druhu, asfaltové úpravy vozovek, prostranství a průmyslových interiérů, antikorozní ochrany, stavba občanské výstavby, provádění živičných krytin, speciálních průmyslových dlažeb a podlah, kyselinovzdorných izolací a litých asfaltových dlažeb, opravárenská činnost, servisní činnost pro zahraniční firmy a konsignační sklady, přeprava materiálů a výrobků; stavební hmoty, prefabrikované konstrukce a dílce, asfaltové izolační pásy, dielektrické krytiny, tepelnětechnická zařízení, hořáky, řídicí pecní a hořákové systémy, rekuperátory a rekuperační systémy, atypická zařízení pro izolační práce, izolační a žáruvzdorné materiály, ocelové konstrukce a výrobky, vyhrazená technická zařízení, mobilní komíny; projektová činnost, obchodní a zahraničně-obchodní činnost.
(511) 6, 11, 17, 19, 37
(210) O 56309

---

(111) **167650**
(220) 27.04.1990
(151) 24.05.1989
(180) 24.05.2009
(540) **RENORMAX**
(730) **Schering Corporation, spol. zřízená podle zákonů státu New Jersey**, 2000 Galloping Hill Road, Kenilworth, Spojené státy americké, New Jersey
(740) JUDr. Korejzová Zdeňka, KOREJZOVÁ & SPOL. Advokátní a patentová kancelář, Spálená 29, Praha 1
(510) (5) farmaceutické přípravky.
(511) 5
(210) O 56301

---

(111) **167686**
(220) 27.04.1990
(151) 26.06.1989
(180) 26.06.2009
(540) **BUGLES**
(730) **General Mills, Inc., spol. zřízená podle zákonů státu Delaware**, Minneapolis, Spojené státy americké, Minnesota
(740) JUDr. Pavel Zelený, advokát, Společná advokátní kancelář Všetečka, Zelený, Švorčík, Kalenský a partneři, Hálkova 2, Praha 2
(510) (30) hotové zákusky na bázi obilovin.
(511) 30
(210) O 56385

---

(111) **167700**
(220) 15.05.1990
(151) 11.05.1989
(180) 11.05.2009
(540)

(730) **Shangai Medicines and Health Products Import and Export Corporation**, Shanghai, Čína
(740) Patentservis Praha a.s., Jívenská 1273/1, Praha 4
(510) (5) éterický balzám.
(511) 5
(210) O 56258

---

(111) **167744**
(220) 12.06.1990
(151) 26.05.1989
(180) 26.05.2009
(540) **CELSIUS**
(730) **Edinbourgh Holdings Limited of Memorial Square**, Charlestown, Nevis, Velká Británie
(740) JUDr. Čermák Karel, Čermák, Hořejš, Vrba - advokátní a patentová kancelář, Národní 32, Praha 1
(510) (3) mýdla, kosmetika, voňavky, šampony, neléčivé toaletní přípravky, neléčivé toaletní přípravky ve formě prášků pro péči o pleť.
(511) 3
(210) O 56314

---

(111) **167817**
(220) 24.07.1990

(151) 11.01.1990
(180) 11.01.2010
(540) **PERKINS**
(730) **Perkins Holdings Limited**, Eastfield, Peterborough, Velká Británie
(740) Patentservis Praha a.s., Jívenská 1273/1, Praha 4
(510) (7) stroje a motory, startovací zařízení pro stroje a motory, výfukové fitinky, převodové systémy - ne pro pozemní vozidla, kompresory a motory s kompresorem, zapalovací zařízení, zařízení na rozvod paliva a regulační zařízení, vše pro spalovací mototry, mazací a chladicí zařízení, elektrické generátory, součásti a fitinky; (12) stroje a motory, startovací zařízení pro stroje a motory, výfukové fitinky, převodové systémy, vše pro pozemní vozidla, chladící zařízení.
(511) 7, 12
(210) O 56830

---

(111) **167826**
(220) 25.07.1990
(151) 12.05.1989
(180) 12.05.2009
(540) Roland DIGITAL GROUP
(730) **Roland Corporation**, Osaka, Japonsko
(740) Patentservis Praha a.s., Jívenská 1273/1, Praha 4
(510) (9) číslicově řízené modelovací stroje s počítačovou řídící jednotkou, jejichž součástí jsou hlavice prosekávací, hlavy vrtací, brousící a rycí.
(511) 9
(210) O 56260

---

(111) **167830**
(220) 25.07.1990
(151) 09.08.1989
(180) 09.08.2009
(540) **VMS**
(730) **Digital Equipment Corporation, spol. zřízená podle zákonů státu Massachusetts**, Maynard, Spojené státy americké, Massachusetts
(740) JUDr. Rott Vladimír, Rott, Růžička a Guttmann, patentová, známková a právní kancelář, Nad Štolou 12, Praha 7
(510) S ystémy pro zpracování dat a slov, počítače k všeobecným účelům, zařízení pro spoje a komunikace a jejich součásti a příslušenství; nosiče informací čitelné pro stroje, počítačové programy na mediích čitelných pro stroje, pásky, karty, čipy, disky včetně kompaktních desek, jiná media čitelná pro stroje určená pro záznam počítačových programů a dokumentace určená pro uživatele těchto výrobků, pokud jsou prodávány jako jednotka; media pro zaznamenávání počítačových programů, data a databáze ve tř. 16, tiskoviny v souvislosti s počítačovými programy a systémy pro zpracování dat a slov, jakož i v souvislosti s počítači ke všeobecným účelům a pro jejich použití; uvedené výrobky pro souvislé oblasti techniky; návody, výkresy, formuláře, dílenské knížky a učební materiály a dataarchy pro použití v souvislosti se zaznamenanými programy a se systémy pro zpracování dat a slov, jakož i s počítači ke všeobecným účelům; výtisky počítačových programů a na základě počítačových programů; konstrukce, vývoj, instalace, údržba a opravy počítačů, počítačových sítí a komunikačních zařízení; návrhy, vývoj, zapisování, instalace a údržba počítačových programů.
(511) 9, 16, 37
(210) O 56462

---

(111) **167847**
(220) 03.08.1990
(151) 19.02.1990
(180) 19.02.2010
(540) Walter
(730) **WALTER, a.s.**, Jinonická 329, Praha 5 - Jinonice, Česká republika
(740) Patentservis Praha a.s., Jívenská 1273/1, Praha 4
(510) Motory, zvláště letecké, náhrady lidských kloubů, dentální implantáty včetně lékařských instrumentů, součásti a příslušenství jízdních kol, horolezecké karabiny.
(511) 7, 10, 12, 28
(210) O 56998

---

(111) **167861**
(220) 13.08.1990
(151) 11.01.1990
(180) 11.01.2010
(540)
(730) **Perkins Holdings Limited**, Eastfield, Peterborough, Velká Británie
(740) Patentservis Praha a.s., Jívenská 1273/1, Praha 4
(510) (7) stroje a motory, startovací zařízení pro stroje a motory, výfukové fitinky, převodové systémy - ne pro pozemní vozidla, kompresory a motory s kompresorem, zapalovací zařízení, zařízení na rozvod paliva a regulační zařízení, vše pro spalovací motory, mazací a chladicí zařízení, elektrické generátory, součásti a fitinky; (12) stroje a motory, startovací zařízení pro stroje a motory, výfukové fitinky, převodové systémy, vše pro pozemní vozidla, chladící zařízení.
(511) 7, 12
(210) O 56829

---

(111) **167887**
(220) 31.08.1990
(151) 30.01.1990
(180) 30.01.2010

(540)

(730) **Kochloeffel GmbH.**, Schepsdorf bei Lingen (Ems), Německo
(740) JUDr. Švorčík Otakar, Společná advokátní kancelář Všetečka a partneři, Hálkova 2, Praha 2
(510) (42) obsluha hostů v hotelích, restauracích a ubytovnách, služby při pořádání večírků, ubytování hostů, prodej jídel přes ulici.
(511) 42
(210) O 56909

---

(111) **167896**
(220) 27.08.1990
(151) 01.02.1990
(180) 01.02.2010
(540) **FORM**
(730) **Amer-Tupakka Oy**, Amerintie 1, Tuusula, Finsko
(740) JUDr. Rott Vladimír, Rott, Růžička a Guttmann, patentová, známková a právní kancelář, Nad Štolou 12, Praha 7
(510) (34) tabák, cigarety, doutníky, krátké doutníky, kuřácké potřeby.
(511) 34
(210) O 56925

---

(111) **167916**
(220) 18.09.1990
(151) 04.08.1989
(180) 04.08.2009
(540)

(730) **STOCK Plzeň a.s.**, Palírenská 2, Plzeň - Božkov, Česká republika
(740) JUDr. Ing. Hořejš Milan, Čermák, Hořejš, Vrba - advokátní a patentová kancelář, Národní 32, Praha 1
(510) (33) lihoviny.
(511) 33
(210) O 56456

---

(111) **167933**
(220) 20.09.1990
(151) 20.12.1989
(180) 20.12.2009
(540) **FEDEX**
(730) **Federal Express Corporation, spol. zřízená podle zákonů státu Delaware**, 2005 Corporate Avenue, Memphis, Spojené státy americké, Tennessee
(740) JUDr. Čermák Karel, Čermák, Hořejš, Vrba - advokátní a patentová kancelář, Národní 32, Praha 1
(510) (39) služby v oblasti dopravy a skladování, zejména odebírání, doprava a doručování obálek, balíčků, krabic a nákladů za pomoci pozemních vozidel a letadel.
(511) 39
(210) O 56764

---

(111) **167948**
(220) 27.09.1990
(151) 20.09.1989
(180) 20.09.2009
(540)

(730) **Schering Corporation, spol. zřízená podle zákonů státu New Jersey**, 2000 Galloping Hill Road, Kenilworth, Spojené státy americké, New Jersey
(740) JUDr. Korejzová Zdeňka, KOREJZOVÁ & SPOL. Advokátní a patentová kancelář, Spálená 29, Praha 1
(510) Prací a bělicí přípravky, čisticí přípravky, mýdlo, lešticí přípravky, odmašťovací přípravky, výrobky kosmetické, voňavkářské včetně éterických olejů, vodičky na vlasy, zubní pasty a prášky; výrobky farmaceutické, zvěrolékařské a zdravotnické; výrobky dietetické pro děti a nemocné; náplasti, obvazový materiál; hmoty určené k plombování zubů a na otisky zubů; desinfekční prostředky; prostředky k hubení rostlinných a živočišných škůdců, antiparasitní látky.
(511) 3, 5
(210) O 56547

---

(111) **167955**
(220) 08.10.1990
(151) 23.07.1990
(180) 23.07.2010
(540) **PLATAN**
(730) **Jihočeské pivovary, a.s.**, Karoliny Světlé 4, České Budějovice, Česká republika
(740) JUDr. Švorčík Otakar, Společná advokátní kancelář Všetečka a partneři, Hálkova 2, Praha 2
(510) (32) pivo.
(511) 32
(210) O 58082

---

(111) **168021**
(220) 19.11.1990
(151) 07.02.1990
(180) 07.02.2010

(540)

(730) **Toyota Jidosha Kabushiki Kaisha**, Toyota-cho, Toyota-shi, Aichi-ken, Japonsko
(740) JUDr. Ing. Hořejš Milan, Čermák, Hořejš, Vrba - advokátní a patentová kancelář, Národní 32, Praha 1
(510) (12) automobily a jejich součásti.
(511) 12
(210) O 56961

---

(111) **168039**
(220) 13.11.1990
(151) 17.10.1989
(180) 17.10.2009
(540)

(730) **Scholl Consumer Products Limited**, Londýn, Velká Británie
(740) JUDr. Korejzová Zdeňka, KOREJZOVÁ & SPOL. Advokátní a patentová kancelář, Spálená 29, Praha 1
(510) Nelékařské toaletní přípravky pro ošetřování nohou, přípravky proti pocení, deodoranty, farmaceutické přípravky a látky pro léčbu lidí, léčivé přípravky, náplasti, obvazy, léčivé náčinky a léčivé stélky obuvi, přístroje a nástroje určené pro pedikuru, ortopedické pomůcky, boty, střevíce, trepky a sandály, pletené zboží, ponožky a punčochy, stélky pro obuv, podpěry klenby, podložky pat a upínadla pat.
(511) 3, 5, 10, 25
(210) O 56617

---

(111) **168046**
(220) 14.11.1990
(151) 19.03.1990
(180) 19.03.2010
(540) **SULLAIR**

(730) **Sullair Corporation, společnost zřízená podle zákonů státu Indiana**, 3700 E. Michigan Blvd., Michigan City, Spojené státy americké, Indiana
(740) JUDr. Rott Vladimír, Rott, Růžička a Guttmann, patentová, známková a právní kancelář, Nad Štolou 12, Praha 7
(510) (7) kompresory na vzduch, chladicí kompresory, generátory na stlačený vzduch, pěchy na stlačený vzduch, rozbiječe dláždění, příkopová rypadla, vrtací kladiva, všechna uvedená zařízení namontovaná na přívěsu.
(511) 7
(210) O 57156

---

(111) **168063**
(220) 29.11.1990
(151) 26.02.1990
(180) 26.02.2010
(540)

(730) **AKTIEBOLAGET VOLVO**, S-405 08, Göteborg, Švédsko
(740) Dr. Trojan Oldřich, Kancelář Lovell White Durrant, U Prašné brány 3, Praha 1
(510) motory (nikoli pro pozemní vozidla) a převodovky, jakož i díly pro tyto výrobky, vozidla, motory a převodovky, jakož i díly pro tyto výrobky.
(511) 7, 12
(210) O 57031

---

(111) **168069**
(220) 14.12.1990
(151) 25.01.1990
(180) 25.01.2010
(540) **PROTEKOR**

(730) **SLOVLAK a.s.**, Košeca, Slovenská republika
(740) A.Holas & D.Kendereški patentová a známková kancelář, Křížová 4, Brno
(510) (2) nátěrové hmoty.
(511) 2
(210) O 56884

---

(111) **168090**
(220) 20.12.1990
(151) 27.02.1990
(180) 27.02.2010
(540)

(730) **American Dairy Queen Corporation, společnost zřízená podle zákonů státu Delaware**, 7505 Metro Boulevard, Edina, Spojené státy americké, Minnesota
(740) JUDr. Frischmann Petr, Zeiner Golan Nir & Partners, Maiselova 15, Praha 1
(510) (42) restaurační služby.
(511) 42
(210) O 57034

---

(111) **168128**
(220) 29.12.1990
(151) 22.03.1990
(180) 22.03.2010
(540) **CORPAXIN**

(730) **American Home Products Corporation**, Five Giralda Farms, Madison, Spojené státy americké, New Jersey
(740) Mgr. Petra de Brantes, KOREJZOVÁ & SPOL. Advokátní a patentová kancelář, Spálená 29, Praha 1
(510) (5) lékařské a farmaceutické přípravky.
(511) 5
(210) O 57173

---

(111) **168133**
(220) 18.01.1991
(151) 20.12.1989
(180) 20.12.2009
(540)

(730) **Fortum Oil and Gas Oy**, Keilaniemi, Espoo, Finsko
(740) JUDr. Čermák Karel, Čermák, Hořejš, Vrba - advokátní a patentová kancelář, Národní 32, Praha 1
(510) (1) petrochemické výrobky (etylén, propylén, butadién), plastické hmoty jako suroviny (LD - polyetylén, plastický PVC, polystyrén), průmyslové chemikálie (anhydrid kyseliny ftalové).
(511) 1
(210) O 56762

---

(111) **168134**
(220) 18.01.1991
(151) 20.12.1989
(180) 20.12.2009
(540)

(730) **FEDERAL EXPRES CORPORATION, spol.zřízená podle zákonů státu Delaware**, 2005 Corporate Avenue, Memphis, Spojené státy americké, Tennessee
(740) JUDr. Čermák Karel, Čermák, Hořejš, Vrba - advokátní a patentová kancelář, Národní 32, Praha 1
(510) S lužby v oblasti dopravy a skladování, zejména odebírání, doprava a doručování obálek, balíčků, krabic a nákladů za pomoci pozemních vozidel a letadel.
(511) 39
(210) O 56765

---

(111) **168140**
(220) 18.01.1991
(151) 20.06.1989
(180) 20.06.2009
(540)

(730) **Aktiebolaget Ludvig Svensson**, Mark, Švédsko
(740) Dr. Všetečka Miloš, advokát, Hálkova 2, Praha 2
(510) Textilní zboží kusové, záclony, závěsy a ostatní textilní výrobky, textilní rolety a zástěny, folie z textilních materiálů, dále ze směsí hliníku a plastů v obou případech s převahou textilu pro použití ve sklenících; izolační materiály pro skleníky.
(511) 17, 24
(210) O 56370

---

(111) **168204**
(220) 28.02.1991
(151) 20.07.1990
(180) 20.07.2010
(540)

(730) **ČKD-DAKO, a.s.**, Třemošnice, Česká republika
(740) Ing. Reichel Pavel, Lopatecká 14, Praha 4
(510) Hydraulické rozvaděče, ventily, olejové čističe, rychlospojky, přípojky, hydraulické agregáty, soustrojí hydraulická, příslušenství hydraulických obvodů, brzdy převodových zařízení, přístroje pro měření průtoku a množství, součásti k dopravním vozíkům motorovým - zejména hrdla, šrouby, zátky, převodová zařízení pro stroje i vozidla, modelová zařízení kovová i ze dřeva, formy a šablony pro gravitační lití, podsestavy kolejových vozidel - zejména rozvaděče, brzdiče, ventily, brzdové válce, kotoučové brzdy, kohouty, spojky, odlitky.
(511) 6, 7, 8, 9, 11, 12
(210) O 58060

---

(111) **168241**
(220) 04.04.1991
(151) 25.01.1990
(180) 25.01.2010
(540) **SPEEDORAL**
(730) **ROUSSEL - UCLAF**, Paříž, Francie
(740) JUDr. Čermák Karel, Čermák, Hořejš, Vrba - advokátní a patentová kancelář, Národní 32, Praha 1
(510) (5) farmaceutické výrobky, dietetické přípravky pro použití v lékařství.
(511) 5
(210) O 56880

---

(111) **168243**
(220) 04.04.1991
(151) 17.04.1990
(180) 17.04.2010
(540) **AMIGA**
(730) **Amiga Development LLC, společnost zřízená podle zákonů státu Delaware**, 600 North Derby Lane, North Sioux City, Spojené státy americké, South Dakota
(740) JUDr. Švorčík Otakar, Společná advokátní kancelář Všetečka a partneři, Hálkova 2, Praha 2
(510) (9) počítače, mechanismy pro pohon počítačových disků, expandéry, paměti ram, počítačové monitory a počítačové modemy.
(511) 9
(210) O 57337

---

(111) **168306**
(220) 14.05.1991

(151) 19.03.1990
(180) 19.03.2010
(540)

(730) **Sullair Corporation, společnost zřízená podle zákonů státu Indiana**, 3700 E. Michigan Blvd., Michigan City, Spojené státy americké, Indiana
(740) JUDr. Rott Vladimír, Rott, Růžička a Guttmann, patentová, známková a právní kancelář, Nad Štolou 12, Praha 7
(510) (7) kompresory na vzduch, chladící kompresory, generátory na stlačený vzduch, pěchy na stlačený vzduch, rozbíječe dláždění, příkopová rypadla, vrtací kladiva, všechna uvedená zařízení namontovaná na přívěsu, elektrické generátory.
(511) 7
(210) O 57154

---

(111) **168310**
(220) 15.05.1991
(151) 24.04.1990
(180) 24.04.2010
(540) **LENCO**
(730) **SEC Selectronic Import-und Vertriebs-GmbH**, Messerschmittstrasse, Neu-Ulm, Německo
(740) JUDr. Ing. Hořejš Milan, Čermák, Hořejš, Vrba - advokátní a patentová kancelář, Národní 32, Praha 1
(510) (9) elektrické a elektronické přístroje pro zábavní elektroniku, zejména HIFI-přístroje, televizory, videopřístroje, radiorecordery, kazetové recordery, přehrávače desek, přehrávače kazet, auto-stereo přístroje, příslušenství pro elektrické a elektronické přístroje pro zábavní elektroniku, zejména čističky magnetických pásek, magnetických hlav, gramofonových desek, CD-desek a CD-přehrávačů.
(511) 9
(210) O 57375

---

(111) **168320**
(220) 27.05.1991
(151) 03.04.1990
(180) 03.04.2010
(540) **WESTAR**
(730) **Sandgate Ltd**, Cedar House, 41 Cedar Avenue, Hamilton, Bermudy
(740) JUDr. Korejzová Zdeňka, KOREJZOVÁ & SPOL. Advokátní a patentová kancelář, Spálená 29, Praha 1
(510) (14) hodiny, hodinky a jiné horologické a chronometrické přístroje, pásky k náramkovým hodinkám, náramky k hodinkám a řetízky k hodinkám, části a fitinky pro tyto výrobky, stojany pod hodiny.
(511) 14
(210) O 57259

---

(111) **168345**
(220) 28.05.1991
(151) 30.03.1990
(180) 30.03.2010
(540) **PRIMALEX**
(730) **KERAMIKA Horní Bříza, a.s.**, Horní Bříza, Česká republika
(740) Patentservis Praha a.s., Jívenská 1273/1, Praha 4
(510) (2) malířský bytový nátěr.
(511) 2
(210) O 57241

---

(111) **168348**
(220) 28.05.1991
(151) 17.05.1990
(180) 17.05.2010
(540) **ZOLOFT**
(730) **PFIZER INC., spol. zřízená podle zákonů státu Delaware**, New York, Spojené státy americké, New York
(740) JUDr. Ing. Hořejš Milan, Čermák, Hořejš, Vrba - advokátní a patentová kancelář, Národní 32, Praha 1
(510) (5) výrobky farmaceutické, zvěrolékařské a zdravotnické, výrobky dietetické pro děti a nemocné, náplasti, obvazový materiál, hmoty určené k plombování zubů a na otisky zubů, dezinfekční prostředky, prostředky k hubení rostlinných a živočišných škůdců, fungicidy, herbicidy.
(511) 5
(210) O 57517

---

(111) **168382**
(220) 13.06.1991
(151) 26.04.1990
(180) 26.04.2010
(540)

(730) **KAWASHO CORPORATION**, Osaka Fukoku Seimei Bldg., 2-4, Osaka, Japonsko
(740) JUDr. Korejzová Zdeňka, KOREJZOVÁ & SPOL. Advokátní a patentová kancelář, Spálená 29, Praha 1
(510) Jedlé mořské výrobky, zpracované mořské výrobky včetně konzervovaných mořských produktů, zpracované zeleniny a zpracované ovoce, maso, drůbež, zvěřina, masové výtažky, rosoly, zavařeniny, vejce, mléko a jiné mlékárenské výrobky, včetně mléčných nápojů, jedlé oleje a tuky, konzervované potraviny, mořské řasy, čerstvé ovoce a zelenina, výrobky zemědělské, zahradnické a lesnické, pokud nejsou zahrnuty v jiných třídách, semena, živá zvířata, sazenice, živé rostliny a přírodní květiny, zvířecí krmiva, slad.
(511) 29, 31
(210) O 57392

---

(111) **168464**

(220) 27.08.1991
(151) 13.04.1990
(180) 13.04.2010
(540)

(730) **MANPOWER INC.,spol.podle zákonů státu Wisconsin**, 5301 North Ironwood Road, Milwaukee, Spojené státy americké, Wisconsin
(740) JUDr. Švorčík Otakar, Společná advokátní kancelář Všetečka a partneři, Hálkova 2, Praha 2
(510) Výpomocné osobní služby a zprostředkování zaměstnání, služby předváděcí a pro podporu obchodu, dočasné a stálé služby odborného personálu.
(511) 35, 42
(210) O 57323

---

(111) **168477**
(220) 27.08.1991
(151) 27.07.1990
(180) 27.07.2010
(540)

(730) **MONROS, v.o.s.**, Krátká 710, Valašské Meziříčí, Česká republika
(510) Výroba, prodej, montáž a servis protislunečních clon, servis a opravy paletizačních vozíků.
(511) 20, 24, 37
(210) O 58150

---

(111) **168484**
(220) 26.08.1991
(151) 28.09.1989
(180) 28.09.2009
(540)

ATONIK

(730) **ASAHI CHEMICAL MFG. CO., LTD.**, Osaka, Japonsko
(740) JUDr. Korejzová Zdeňka, KOREJZOVÁ & SPOL. Advokátní a patentová kancelář, Spálená 29, Praha 1
(510) (1) zrychlovače růstu rostlin, stimulátory rostlin a hnojiva.
(511) 1
(210) O 56572

---

(111) **168491**
(220) 30.08.1991
(151) 15.06.1989
(180) 15.06.2009
(540)

(730) **Schering Corporation, spol. zřízená podle zákonů státu New Jersey**, 2000 Galloping Hill Road, Kenilworth, Spojené státy americké, New Jersey
(740) JUDr. Korejzová Zdeňka, KOREJZOVÁ & SPOL. Advokátní a patentová kancelář, Spálená 29, Praha 1
(510) Prací a bělicí přípravky, čisticí přípravky, mýdlo, lešticí přípravky, odmašťovací přípravky, výrobky kosmetické, voňavkářské včetně éterických olejů, vodičky na vlasy, zubní pasty a prášky, výrobky farmaceutické, zvěrolékařské a zdravotnické, výrobky dietetické pro děti a nemocné, náplasti, obvazový materiál, hmoty určené k plombování zubů a na otisky zubů, desinfekční prostředky, prostředky k hubení rostlinných a živočišných škůdců, antiparasitní látky.
(511) 3, 5
(210) O 56360

---

(111) **168562**
(220) 29.08.1991
(151) 28.05.1990
(180) 28.05.2010
(540)

Condé Nast Traveler

(730) **ADVANCE MAGAZINE PUBLISHERS INC., spol. zřízená podle zákonů státu New York**, 350 Madison Avenue, New York, Spojené státy americké, New York
(740) Patentservis Praha a.s., Jívenská 1273/1, Praha 4
(510) (16) časopisy zabývající se životním stylem a cestováním.
(511) 16
(210) O 57599

---

(111) **168612**
(220) 17.09.1991
(151) 22.06.1990
(180) 22.06.2010
(540)

TATLER

(730) **Tatler Publishing Company, Ltd.**, Vogue House, Hanover Square, Londýn, Velká Británie
(740) Patentservis Praha a.s., Jívenská 1273/1, Praha 4
(510) (16) papír, lepenka a předměty vyráběné z těchto materiálů nespadající do jiných tříd, tiskoviny, knihařské materiály, fotografie, papírnické zboží, nálepky pro kancelář a domácnost, potřeby pro umělce, štětce, psací stroje a kancelářské potřeby /mimo nábytek/, učební a názorné pomůcky /kromě přístrojů/, plastické obalové hmoty /nespadající do jiných tříd/, hrací karty, tiskařské litery, štočky.
(511) 16
(210) O 57824

---

(111) **168685**

(220) 07.01.1991
(151) 22.02.1990
(180) 22.02.2010
(540) inlingua
(730) **Internationale Inlingua Sprachschulen**, Waisenhausplatz 28, Bern, Švýcarsko
(740) JUDr. Ing. Hořejš Milan, Čermák, Hořejš, Vrba - advokátní a patentová kancelář, Národní 32, Praha 1
(510) Audio a video kazety, diskety, optické desky; učební a školní pomůcky a potřeby (kromě přístrojů).
(511) 9, 16
(210) O 57019

---

(111) **168697**
(220) 07.10.1991
(151) 28.05.1990
(180) 28.05.2010
(540) UNIKO
(730) **UNIKO s.r.o.**, Vlašská 15, Praha 1, Česká republika
(510) (18) kožená galanterie, zejména peněženky, dětské peněženky, korunovky, vizitky, číšnické tašky, psací mapy, pouzdra, klíčenky.
(511) 18
(210) O 57586

---

(111) **168799**
(220) 06.11.1991
(151) 09.07.1990
(180) 09.07.2010
(540) CANVAC
(730) **DYNTEC, spol. s r.o.**, Klučovská 1280, Český Brod, Česká republika
(740) Ing. Chlustina Jiří, UNIPATENT, J.Masaryka 43-47, Praha 2-Vinohrady
(510) (5) přípravky pro veterinární medicínu, zejména kombinovaná vakcina proti infekčnímu onemocnění psů a kožešinových zvířat.
(511) 5
(210) O 57937

---

(111) **168802**
(220) 11.11.1991
(151) 04.07.1990
(180) 04.07.2010
(540) Exmarket
(730) **Ing. František Floder**, Černého 32, Brno, Česká republika
(740) Ing. Chlustina Jiří, UNIPATENT, J.Masaryka 43-47, Praha 2-Vinohrady
(510) Marketing - průzkum trhu v oblasti chemie, léčiv, zemědělství, potravinářství, včetně podpory prodeje, telemarketingu, přímého marketingu, direct mail, průzkumového smluvního prodeje, iniciace, inovace a reaktivace výrobních programů, vypracování tržně strategických studií na zakázku, konzultační činnost v oblasti psychologie a sociologie trhu, organizování kurzů, konferencí, seminářů a výstav, zakázkové zpracování propagačních tiskových a audiovizuálních materiálů, zajišťování akvizicí, konzultační a poradenská činnost v oblasti péče o jakost, zastupování obchodních zájmů smluvních partnerů, komerčně zprostředkovatelská činnost.
(511) 35, 41, 42
(210) O 57925

---

(111) **168822**
(220) 11.11.1991
(151) 22.06.1990
(180) 22.06.2010
(540)
(730) **Tatler Publishing Company Ltd.**, Vogue House, Hanover Square, Londýn, Velká Británie
(740) Patentservis Praha a.s., Jívenská 1273/1, Praha 4
(510) (16) všeobecné zájmové časopisy.
(511) 16
(210) O 57825

---

(111) **168849**
(220) 18.11.1991
(151) 20.02.1989
(180) 20.02.2009
(540) ZENIT
(730) **ZENIT, spol. s r.o.**, Radlická 138, Praha 5, Česká republika
(740) JUDr. Hejl Ivan, advokát, Rašínovo nábřeží 10, Praha 2
(510) Poskytování služeb v oblasti obchodního zastoupení, zprostředkovatelské služby v oblasti obchodu. Propagační služby. Poradenská činnost zahrnující - odborné technické informace a instruktáže o vblastnostech a účelném používání smluvních výrobků - konzultace a návody pro obsluhu, údržbu a opravy smluvních výrobků - semináře, konference a předvádění smluvních výrobků - servis na základě souhlasu organizace. Zřizování konsignačních skladů zahraniční osoby a zajišťovat jejich provoz.
(511) 35, 36, 39, 41, 42
(210) O 56130

---

(111) **168879**
(220) 14.11.1991
(151) 29.08.1990
(180) 29.08.2010
(540) NOVANTRONE

(730) **American Cyanamid Company**, Five Giralda Farms, Madison, Spojené státy americké, New Jersey
(740) Mgr. Petra de Brantes, KOREJZOVÁ & SPOL. Advokátní a patentová kancelář, Spálená 29, Praha 1
(510) (5) farmaceutický přípravek pro léčení rakoviny.
(511) 5
(210) O 58430

---

(111) **169005**
(220) 10.12.1991
(151) 31.08.1990
(180) 31.08.2010
(540) **CYDECTIN**
(730) **American Cyanamid Company**, Five Giralda Farms, Madison, Spojené státy americké, New Jersey
(740) Mgr. Petra de Brantes, KOREJZOVÁ & SPOL. Advokátní a patentová kancelář, Spálená 29, Praha 1
(510) Výrobky farmaceutické, zvěrolékařské a zdravotnické, výrobky dietetické pro děti a nemocné, náplasti, obvazový materiál, hmoty určené k plombování zubů a na otisky zubů, desinfekční prostředky, prostředky k hubení rostlinných a živočišných škůdců, antiparazitní látky, výrobky zemědělské a zahradnické, produkty lesnické, semena, živá zvířata, čerstvé ovoce a zelenina, sazenice, živé rostliny a přírodní květiny, zvířecí krmiva, slad.
(511) 5, 31
(210) O 58459

---

(111) **169117**
(220) 16.01.1992
(151) 11.10.1990
(180) 11.10.2010
(540) **RODEWAY INN**
(730) **RODEWAY INNS INTERNATIONAL INC., společnost zřízená podle zákonů státu Texas**, 10750 Columbia Pike, Silver Spring, Spojené státy americké, Maryland
(740) Patentservis Praha a.s., Jívenská 1273/1, Praha 4
(510) (42) hotelové a motelové služby.
(511) 42
(210) O 58895

---

(111) **169163**
(220) 29.01.1992
(151) 20.06.1990
(180) 20.06.2010
(540) **MENTOR GRAPHICS**
(730) **MENTOR GRAPHICS CORPORATION, společnost zřízená podle zákonů státu Oregon**, Wilsonville, Spojené státy americké, Oregon
(740) JUDr. Rott Vladimír, Rott, Růžička a Guttmann, patentová, známková a právní kancelář, Nad Štolou 12, Praha 7
(510) Počítačové programy a hardware včetně pracovních stanic zahrnujících zařízení pro vstup dat, obrazovkový terminál a jednotku na zpracování dat a manuály a tištěné publikace týkající se tohoto zboží.
(511) 9, 16
(210) O 57794

---

(111) **169245**
(220) 10.02.1992
(151) 05.12.1990
(180) 05.12.2010
(540)

(730) **JIZERSKÉ SKLO, a.s.**, Lučany nad Nisou, Česká republika
(740) Ing. Smrčková Marie, Ctiradova 1, Praha 4
(510) (21) rokajlové trubičky, tyčové sklo, krystalerie, zejména vázy, popelníky, svícny, dózy, mísy, flakóny, technické sklo.
(511) 21
(210) O 59566

---

(111) **169274**
(220) 17.02.1992
(151) 15.10.1990
(180) 15.10.2010
(540) **PERLA**
(730) **Unilever N.V.**, Weena 455, Rotterdam, Holandsko
(740) Mgr. Petra de Brantes, KOREJZOVÁ & SPOL. Advokátní a patentová kancelář, Spálená 29, Praha 1
(510) (29) margarin, rostlinné jedlé tuky.
(511) 29
(210) O 58920

---

(111) **169351**
(220) 26.02.1992
(151) 24.09.1990
(180) 24.09.2010
(540) **OMNIPRESS**
(730) **PhDr.Ing. Matoděj Chytil, CSc.**, Na Sypčině 9, Praha 4, Česká republika
(740) Ing. Chlustina Jiří, UNIPATENT, J.Masaryka 43-47, Praha 2-Vinohrady
(510) Vydávání a distribuce knih, brožur, časopisů a novin včetně inzertních a jiných tiskovin a tiskařských výrobků včetně obálek a psacích potřeb pro korespondenci, knihařské a propagační výrobky včetně krabic, pytlů, sáčků a jiných obalů z papíru a kartonu, tiskařské stroje, jejich příslušenství a tiskařský materiál, elektronická média včetně počítačů, jejich vstupních a výstupních jednotek a software a telekomunikační zařízení, služby propagační a pomocné, služby při provozu a obchodu včetně pořádání konferencí, seminářů, školení a výstav.

(511) 7, 9, 16, 35, 41, 42
(210) O 58694

---

(111) **169358**
(220) 26.02.1992
(151) 16.11.1990
(180) 16.11.2010
(540) **MARVO**
(730) **Marta Vostrčilová**, Kubišova 16, Praha 8, Česká republika
(740) JUDr. Rott Vladimír, Rott, Růžička a Guttmann, patentová, známková a právní kancelář, Nad Štolou 12, Praha 7
(510) S uvenýry z mědi, zejména štítky, plakety, raznice, formy, drobné dřevěné doplňky do domácnosti, zejména skříňky na toaletní potřeby se zrcadlem a bez zrcadla, skříňky na potraviny, šperkovnice, kořenky, police a poličky, věšáky včetně věšáků stojacích, likérky, lžičníky, jídelní soupravy na koření, stojánky včetně stojánků na vajíčka, na květiny, na ubrousky, na kávové šálky, stojánky s variabilním použitím zahrnuté ve třídě 20, zrcadla, dřevěné rámy na zrcadla, svícny, drobné výrobky z keramiky, zejména vázičky, likérky, kávové a čajové hrnky, nádoby na olej, ocet a kečup, drobné kuchyňské potřeby z keramiky, pletené pokrývky a deky, vyšívané látkové kalendáře, vyšívané látkové zásobníky na toaletní potřeby, vyšívané doplňky k drobným dřevěným výrobkům, zprostředkovatelské služby v obchodě.
(511) 14, 20, 21, 24, 26, 42
(210) O 59367

---

(111) **169406**
(220) 10.03.1992
(151) 11.10.1990
(180) 11.10.2010
(540) **ECONO LODGE**
(730) **Choice Hotels International, Inc.**, 10750 Columbia Pike, Silver Spring, Spojené státy americké, Maryland
(740) Patentservis Praha a.s., Jívenská 1273/1, Praha 4
(510) (42) hotelové a motelové služby.
(511) 42
(210) O 58888

---

(111) **169894**
(220) 30.04.1992
(151) 06.06.1990
(180) 06.06.2010
(540) OLYMPUS
(730) **OLYMPUS OPTICAL COMPANY LIMITED**, 43-2, 2-chome Hatagaya, Shibuya-ku, Tokyo, Japonsko
(740) JUDr. Ing. Hořejš Milan, Čermák, Hořejš, Vrba - advokátní a patentová kancelář, Národní 32, Praha 1
(510) Přípravky pro diagnostické a vědecké účely, neexponované filmy; diagnostické přípravky pro lékařské účely; stroje pro chemický průmysl, přesné strojírenství a optický průmysl, stroje na mytí a čištění, přístroje na mytí a sterilizaci lékařských přístrojů a nástrojů, obráběcí stroje, motory (s vyjímkou motorů pro pozemní vozidla); vědecké, mavigační, měřící, elektrické, fotografické, kinematografické, optické, vážící, měřící, signalizační, kontrolní (řídící) a záchranné přístroje a nástroje, lasery, endoskopy, vodiče světla, světelné a akustické mikroskopy pro biologii, průmysl a vědu, jakož i pro zkoušení materiálu, chemické analyzéry pro nelékařské použití, přístroje pro záznam, přenos nebo reprodukci dat, zvuku nebo obrazu pro technické (s vyjímkou kancelářské techniky) a lékařské účely, magnetické, optické a elektronické záznamové nosiče a záznamové disky pro technické (s vyjímkou kancelářské techniky) a lékařské účely, kalkulační stroje, stroje na zpracování informací, počítače, počítačové periferní přístroje, zejména monitory, tiskárny, snímače, kreslicí zařízení a programy na zpracování dat (pokud jsou obsaženy ve tř. 9) pro technické (s vyjímkou kancelářské techniky) a lékařské účely, součásti shora uvedených výrobků a obaly pro specielní přepravu shora uvedených výrobků; chirurgické, lékařské, zubolékařské a veterinární přístroje a nástroje, endoskopy a zdroje studeného světla pro lékařské účely, analytické přístroje pro použití v lékařství, analyzátory krevních skupin, elektroforézní přístroje, imunologické analyzátory, nábytek pro použití v lékařství a lůžka pro endoskopická vyšetření, katétry, protézy, lékařské, pumpy, mikroskopy pro použití v lékařství, koagulační nástroje, lasery pro použití v lékařství, bio-stimulátory, kamery přizpůsobené pro použití s lékařskými přístroji a nástroji, umělé údy, oči a zuby, ortopedické předměty, stehové materiály, součásti shorauvedených výrobků; oravy a udržování elektrických, elektronických, fotografických, optických, měřících a lékařských přístrojů a nástrojů a přístrojů a nástrojů přesného strojírenství.
(511) 1, 5, 7, 9, 10, 37
(210) O 57707

---

(111) **169896**
(220) 30.04.1992
(151) 10.09.1990
(180) 10.09.2010
(540) **ZOOM**
(730) **Tombow Pencil Co., Ltd.**, Toshima, Kita-ku, Tokyo, Japonsko
(740) JUDr. Ing. Hořejš Milan, Čermák, Hořejš, Vrba - advokátní a patentová kancelář, Národní 32, Praha 1
(510) (16) psací potřeby, zejména tužky na psaní a kreslení, péra na psaní a kreslení, kuličkové tužky, držadla na plnicí péra, plstěné a vláknové psací prostředky, štětce na psaní, značkovací tužky, pravítka, kružítka, šablony na psaní a na kreslení včetně případných pouzder a odkládacích prostředků, prkna na kreslení, inkousty, tuše, náhradní náplně, lepidla a lepicí pásky na papírové a psací potřeby, opravovací prostředky, svorky, prostředky na mazání, prostředky na strouhání, potřeby pro umělce totiž potřeby pro malování, kreslení a modelování.
(511) 16
(210) O 58567

(111) **169969**
(220) 13.05.1992
(151) 28.06.1990
(180) 28.06.2010
(540) **COLDREX**
(730) **SmithKline Beecham p.l.c.**, New Horizons Court, Brentford, Middlesex TW8 9EP, Velká Británie
(740) JUDr. Korejzová Zdeňka, KOREJZOVÁ & SPOL. Advokátní a patentová kancelář, Spálená 29, Praha 1
(510) (5) farmaceutické přípravky a substance.
(511) 5
(210) O 57868

---

(111) **170059**
(220) 18.05.1992
(151) 28.06.1990
(180) 28.06.2010
(540) **PANADOL**
(730) **SMITHKLINE BEECHAM P.L.C.**, New Horizons Court, Brentford, Middlesex TW8 9EP, Velká Británie
(740) JUDr. Korejzová Zdeňka, KOREJZOVÁ & SPOL. Advokátní a patentová kancelář, Spálená 29, Praha 1
(510) (5) farmaceutické přípravky a substance.
(511) 5
(210) O 57871

---

(111) **170210**
(220) 31.05.1992
(151) 30.10.1990
(180) 30.10.2010
(540) **LUCOZADE**
(730) **Beecham Group p.l.c.**, Four New Horizons Court, Harlequin Avenue, Brentford, Middlesex, Velká Británie
(740) JUDr. Korejzová Zdeňka, KOREJZOVÁ & SPOL. Advokátní a patentová kancelář, Spálená 29, Praha 1
(510) Výrobky farmaceutické, zvěrolékařské a zdravotnické, výrobky dietetické pro děti a nemocné, náplasti, obvazový materiál, hmoty určené k plombování zubů a na otisky zubů, desinfekční prostředky, prostředky k hubení rostlinných a živočišných škůdců, antiparasitní látky, pivo, i lehká piva i ležáky, minerální vody, šumivé a jiné nealkoholické nápoje, sirupy a jiné přípravky k přípravě nápojů, ovocné šťávy a nápoje z ovocných šťáv.
(511) 5, 32
(210) O 59171

---

(111) **170213**
(220) 31.05.1992
(151) 30.10.1990
(180) 30.10.2010
(540) **RIBENA**
(730) **Beecham Group p.l.c.**, Four New Horizons Court, Harlequin Avenue, Brentford, Middlesex, Velká Británie
(740) JUDr. Korejzová Zdeňka, KOREJZOVÁ & SPOL. Advokátní a patentová kancelář, Spálená 29, Praha 1
(510) Výrobky farmaceutické, zvěrolékařské a zdravotnické, výrobky dietetické pro děti a nemocné, náplasti, obvazový materiál, hmoty určené k plombování zubů a na otisky zubů, desinfekční prostředky, prostředky k hubení rostlinných a živočišných škůdců, antiparasitní látky, pivo, i lehká piva i ležáky, minerální vody, šumivé a jiné nealkoholické nápoje, sirupy a jiné přípravky k přípravě nápojů, ovocné šťávy a nápoje z ovocných šťáv.
(511) 5, 32
(210) O 59169

---

(111) **170222**
(220) 31.05.1992
(151) 22.11.1990
(180) 22.11.2010
(540) **PROMEXAL**
(730) **Zeneca Limited**, 9 Millbank, London, Velká Británie
(740) JUDr. Traplová Jarmila, Advokátní a patentová kancelář Traplová, Hakr, Kubát, Přístavní 24, Praha 7
(510) (5) baktericidy k průmyslovému využití.
(511) 5
(210) O 59412

---

(111) **170412**
(220) 30.06.1992
(151) 13.04.1990
(180) 13.04.2010
(540) MANPOWER
(730) **MANPOWER INC.,spol.podle zákonů státu Wisconsin**, 5301 North Ironwood Road, Milwaukee, Spojené státy americké, Wisconsin
(740) JUDr. Švorčík Otakar, Společná advokátní kancelář Všetečka a partneři, Hálkova 2, Praha 2
(510) Výpomocné osobní služby a zprostředkování zaměstnání, služby předváděcí a pro podporu obchodu, dočasné a stálé služby odborného personálu.
(511) 35, 42
(210) O 57324

---

(111) **170429**
(220) 23.06.1992
(151) 11.09.1990
(180) 11.09.2010
(540) **RAMA**
(730) **Radek Márovec**, Jordana Jovkova 3251/1, Praha 4 - Modřany, Česká republika
(740) Ing. Chlustina Jiří, UNIPATENT, J.Masaryka 43-47, Praha 2-Vinohrady
(510) Obchodní činnost v oblasti kancelářských potřeb, zejména telefony, faxy, kopírovací zařízení, výpočetní technika, psací stroje a jiné potřeby.
(511) 9, 16, 20, 35
(210) O 58561

---

(111) **170694**
(220) 21.07.1992
(151) 02.08.1989
(180) 02.08.2009
(540) **CONCORD**
(730) **Concord Camera Corporation, společnost zřízená podle zákonů státu New Jersey**, Avenel, Spojené státy americké, New Jersey
(740) JUDr. Traplová Jarmila, Advokátní a patentová kancelář Traplová, Hakr, Kubát, Přístavní 24, Praha 7
(510) Fotografické zařízení a příslušenství, včetně fotografických přístrojů a kamer, zábleskových zařízení, stativů, brašen na fotografické přístroje a jiného fotografického zařízení a příslušenství ve tř.9.
(511) 9
(210) O 56565

---

(111) **171484**
(220) 08.07.1992
(151) 15.01.1990
(180) 15.01.2010
(540) **BIOSTIM**
(730) **ROUSSEL-UCLAF**, Paříž, Francie
(740) JUDr. Čermák Karel, Čermák, Hořejš, Vrba - advokátní a patentová kancelář, Národní 32, Praha 1
(510) (5) farmaceutické speciality.
(511) 5
(210) O 56844

---

(111) **171559**
(220) 03.12.1992
(151) 25.04.1990
(180) 25.04.2010
(540)

(730) **MARS Incorporated, společnost zřízená podle zákonů státu Delaware**, 6885 Elm Street, McLean, Spojené státy americké, Virginia
(740) Mgr. Petra de Brantes, KOREJZOVÁ & SPOL. Advokátní a patentová kancelář, Spálená 29, Praha 1
(510) (30) káva, čaj, kakao, cukr, rýže a výrobky z rýže, kávové náhražky, obiloviny a výrobky z obilovin, chléb, suchary, sušenky, cukrářské zboží, sladké pečivo, cukrovinky, cukrovinkové tyčinky, musli tyčinky, čokoláda a čokoládové výrobky, čokoláda na pití, nemedicinální cukrářské zboží, poživatelné zmrzliny, zmrzlinové krémy a zmražené cukrářské zboží; esence pro nápoje, malá občerstvení a jídla a složky pro přípravu jídel a omáček, pokud jsou obsaženy v této třídě.
(511) 30
(210) O 57388

---

(111) **172459**
(220) 26.04.1993
(151) 11.10.1990
(180) 11.10.2010
(540)

(730) **CHOICE HOTELS INTERNATIONAL, INC., společnost zřízená podle zákonů státu Delaware**, 10750 Columbia Pike, Silver Spring, Spojené státy americké, Maryland
(740) Patentservis Praha a.s., Jívenská 1273/1, Praha 4
(510) (42) hotelové a motelové služby.
(511) 42
(210) O 58900

---

(111) **172460**
(220) 26.04.1993
(151) 11.10.1990
(180) 11.10.2010
(540)

(730) **CHOICE HOTELS INTERNATIONAL, INC., společnost zřízená podle zákonů státu Delaware**, 10750 Columbia Pike, Silver Spring, Spojené státy americké, Maryland
(740) Patentservis Praha a.s., Jívenská 1273/1, Praha 4
(510) (42) hotelové a motelové služby.
(511) 42
(210) O 58901

---

(111) **174708**
(220) 28.01.1994
(151) 28.08.1990
(180) 28.08.2010
(540) **BRILANT**
(730) **Carborundum-Electrite a.s.**, Tovární ul., Benátky nad Jizerou, Česká republika
(740) JUDr. Rott Vladimír, Rott, Růžička a Guttmann, patentová, známková a právní kancelář, Nad Štolou 12, Praha 7
(510) Nástroje z kubického nitridu bóru.
(511) 7, 8
(210) O 58411

---

(111) **174906**
(220) 17.02.1994
(151) 15.10.1990
(180) 15.10.2010

(540)

IDEAL STANDARD

(730) **IDEAL-STANDARD GmbH**, Euskirchener Str. 80, Bonn, Německo
(740) Patentservis Praha a.s., Jívenská 1273/1, Praha 4
(510) (11) vodovodní příslušenství - toaletní mísy a nádržky, umyvadla, podstavce pro umyvadla, pisoáry, bidety, kuchyňské dřezy, vodovodní instalace - kohoutky, drenáže, sprchové trysky a splachovací ventily.
(511) 11
(210) O 58926

---

(111) **174910**
(220) 17.02.1994
(151) 15.10.1990
(180) 15.10.2010
(540)

Ideal Standard

(730) **IDEAL-STANDARD GmbH**, Euskirchener Str. 80, Bonn, Německo
(740) Patentservis Praha a.s., Jívenská 1273/1, Praha 4
(510) (11) vodovodní příslušenství - toaletní mísy a nádržky, umyvadla, podstavce pro umyvadla, pisoáry, bidety, kuchyňské dřezy, vodovodní instalace - kohoutky, drenáže, sprchové trysky a splachovací ventily.
(511) 11
(210) O 58924

PŘEVODY OCHRANNÝCH ZNÁMEK

Číslo zápisu	Dřívější majitel	Nynější majitel	S účinností od:
109205	Bílinská kyselka, spol. s r.o., Bílina, CZ	BOHEMIA HEALING MINERAL WATERS COMPANY LIMITED, London, GB	16.12.1999
150865	J. & L. Lobmeyr, Vídeň I., AU	J. & L. Lobmeyr Gesellschaft m.b.H., Vídeň, AT	09.12.1999
152856	KORD Ptáčník k.s., Hradec Králové, CZ	JiNo s.r.o., Pardubice, CZ	04.01.2000
152861	KORD Ptáčník k.s., Hradec Králové, CZ	JiNo s.r.o., Pardubice, CZ	04.01.2000
152862	KORD Ptáčník k.s., Hradec Králové, CZ	JiNo s.r.o., Pardubice, CZ	04.01.2000
152863	KORD Ptáčník k.s., Hradec Králové, CZ	JiNo s.r.o., Pardubice, CZ	04.01.2000
152865	KORD Ptáčník k.s., Hradec Králové, CZ	JiNo s.r.o., Pardubice, CZ	04.01.2000
152867	KORD Ptáčník k.s., Hradec Králové, CZ	JiNo s.r.o., Pardubice, CZ	04.01.2000
152868	KORD Ptáčník k.s., Hradec Králové, CZ	JiNo s.r.o., Pardubice, CZ	04.01.2000
154133	Západočeská zřídla, státní podnik, Karlovy Vary, CS	Karlovarské minerální vody a.s., Karlovy Vary, CZ	21.12.1999
155130	AROVANILON, s.r.o., Zásmuky, CZ	RHODIA CR, s.r.o., Praha 10, CZ	15.12.1999
156309	MATADOR, štátny podnik, Bratislava, SK	Matadorex, a.s., Bratislava, SK	01.12.1999
156309	Matadorex, a.s., Bratislava, SK	Matador, a.s., Púchov, SK	01.12.1999
157713	The Procter & Gamble Company, Cincinnati, US, OH	Benckiser Italia S.p.A., Milano, IT	13.12.1999
157714	The Procter & Gamble Company, Cincinnati, US, OH	Benckiser Italia S.p.A., Milano, IT	13.12.1999
159544	ŠUMAVAN - UNIBRAS, a.s., Praha 1, CZ	ŠUMAVAN TEXTIL s.r.o., Vimperk, CZ	02.12.1999
160079	KOHO, společnost s ručením omezeným, Hradec Králové, CZ	DETOA Albrechtice s.r.o., Albrechtice v Jizerských horách, CZ	07.12.1999
160298	MONSANTO COMPANY, společnost zřízená podle zákonů státu Delaware, St. Louis, US, MO	OMS Investments, Inc., Wilmington, US, DE	13.12.1999
160827	Tiszamenti Vegyimüvek, Szolnok, HU	HENKEL MAGYARORSZÁG Termelési és Kereskedelmi Kft, Budapest, HU	13.12.1999
161110	Bílinská kyselka, spol. s r.o., Bílina, CZ	BOHEMIA HEALING MINERAL WATERS COMPANY LIMITED, London, GB	17.12.1999
161289	The House of Borkum Riff Aktiebolag, Stockholm, SE	Svenska Tobaks Aktiebolaget, Stockholm, SE	13.12.1999
161289	Swedish Match Sverige AB, Stockholm, SE	Swedish Match North Europe AB, Stockholm, SE	13.12.1999
165483	Ideal-Standard GmbH, Bonn, DE	IDEAL-STANDARD GMBH & Co. OHG, Bonn, DE	13.12.1999
166922	Salomon Smith Barney Inc., společnost zřízená podle zákonů státu Delaware, New York, US, NY	Salomon Smith Barney Inc., společnost zřízená podle zákonů státu New York, New York 10013, US, NY	09.12.1999
166923	Salomon Smith Barney Inc., společnost zřízená podle zákonů státu Delaware, New York, US, NY	Salomon Smith Barney Inc., společnost zřízená podle zákonů státu New York, New York 10013, US, NY	09.12.1999

Číslo zápisu	Dřívější majitel	Nynější majitel	S účinností od:
167406	Catalyst Resources, Inc., spol. zřízená podle zákonů státu Delaware, Pasadena, US, TX	MALLINCKRODT SPECIALTY CHEMICALS COMPANY, společnost podle zákonů státu Delaware, St. Louis, US, MO	10.12.1999
167406	MALLINCKRODT INC., společnost podle zákonů státu Delaware, St. Louis, US, MO	ENGELHARD CORPORATION, společnost podle zákonů státu Delaware, Iselin, US, NJ	10.12.1999
167744	Jatania Parfums De Paris Limited, Londýn, GB	Edinbourgh Holdings Limited of Memorial Square, Charlestown, Nevis, GB	16.12.1999
167896	Amer-yhtymä Oy, Helsinky, FI	Amer-Tupakka Oy, Tuusula, FI	20.12.1999
168477	Miroslav Kořínek, Valašské Meziříčí, CZ	MONROS, v.o.s., Valašské Meziříčí, CZ	13.12.1999
168644	BROWN-FORMAN CORPORATION, spol. podle zákonů státu Delaware, Louisville, US, KY	Southern Comfort Properties, Inc., San Rafael, US, CA	06.12.1999
168688	Rhythm Band Instruments Incorporated, Fort Worth, US, TX	INTERNATIONAL MUSIC CORPORATION, Fort Worth, US, TX	14.12.1999
168688	INTERGLOBAL ELECTRONICS HOLDING CORPORATION, Fort Worth, US, TX	AKAI MUSICAL INSTRUMENT CORPORATION, Fort Worth, US, TX	14.12.1999
169112	Union Carbide Canada Limited, Toronto, Ontario, CA	Linde Canada Inc., Mississauga, Ontario, CA	27.12.1999
169112	Linde Canada Inc., Mississauga, Ontario, CA	Union Carbide Chemicals and Plastics Company Inc., Danbury, US, CT	27.12.1999
169112	Union Carbide Corporation, Danbury, US, CT	Cansolv Technologies Inc., Montreal, Quebec, CA	27.12.1999
169185	Union Carbide Canada Limited, Toronto, Ontario, CA	Linde Canada Inc., Mississauga, Ontario, CA	27.12.1999
169185	Linde Canada Inc., Mississauga, Ontario, CA	Union Carbide Chemicals and Plastics Company Inc., Danbury, US, CT	27.12.1999
169185	Union Carbide Corporation, Danbury, US, CT	Cansolv Technologies Inc., Montreal, CA	27.12.1999
169581	KORD Ptáčník k.s., Hradec Králové, CZ	JiNo s.r.o., Pardubice, CZ	04.01.2000
170307	Aqualon Company, společnost zřízená podle zákonů státu Delaware, Wilmington, US, DE	Hercules Incorporated, Wilmington, US, DE	29.12.1999
170512	Hotel Inter.Continental Praha a.s., Praha 1, CZ	MALWO, s.r.o., Praha 1, CZ	29.12.1999
171195	INTRUM JUSTITIA N.V., Willemstad, Curacao, AN	Collector N.V., Kaya Richard J. Beaujon z/n, Curacao, AN	13.12.1999
171196	INTRUM JUSTITIA N.V., Willemstad, Curacao, AN	Collector N.V., Kaya Richard J. Beaujon z/n, Curacao, AN	13.12.1999
171663	INTRUM JUSTITIA N.V., Willemstad, Curacao, AN	Collector N.V., Kaya Richard J. Beaujon z/n, Curacao, NA	13.12.1999
174034	THE HOUSE OF BLEND AB, Stockholm, SE	Svenska Tobaks Aktiebolaget, Stockholm, SE	06.12.1999
174034	Swedish Match Sverige AB, Stockholm, SE	Swedish Match North Europe AB, Stockholm, SE	06.12.1999
175737	NATIM a.s., Praha 6, CZ	SVUS a.s., Hradec Králové, CZ	30.12.1999
178081	Ferona a.s., Praha 1, CZ	Ferona a.s. (IČO: 25792075), Praha 1, CZ	14.12.1999
178082	Ferona a.s., Praha 1, CZ	Ferona a.s. (IČO: 25792075), Praha 1, CZ	14.12.1999
179473	EIGHT a.s., Brno, CZ	OCEAN export - import, a.s., Brno, CZ	02.12.1999

Číslo zápisu	Dřívější majitel	Nynější majitel	S účinností od:
181881	BAUMIT, spol. s r.o., Brandýs nad Labem, CZ	Austrotherm Gesellschaft m.b.H., Pinkafeld, AT	27.12.1999
182026	Ferona, a.s., Praha 1, CZ	Ferona a.s. (IČO: 25792075), Praha 1, CZ	14.12.1999
182372	KORD Ptáčník k.s., Hradec Králové, CZ	JiNo s.r.o., Pardubice, CZ	04.01.2000
182373	KORD Ptáčník k.s., Hradec Králové, CZ	JiNo s.r.o., Pardubice, CZ	04.01.2000
182374	KORD Ptáčník k.s., Hradec Králové, CZ	JiNo s.r.o., Pardubice, CZ	04.01.2000
182375	KORD Ptáčník k.s., Hradec Králové, CZ	JiNo s.r.o., Pardubice, CZ	04.01.2000
182377	KORD Ptáčník k.s., Hradec Králové, CZ	JiNo s.r.o., Pardubice, CZ	04.01.2000
182634	KORD Ptáčník k.s., Hradec Králové, CZ	JiNo s.r.o., Pardubice, CZ	04.01.2000
182636	KORD Ptáčník k.s., Hradec Králové, CZ	JiNo s.r.o., Pardubice, CZ	04.01.2000
182637	KORD Ptáčník k.s., Hradec Králové, CZ	JiNo s.r.o., Pardubice, CZ	04.01.2000
182638	KORD Ptáčník k.s., Hradec Králové, CZ	JiNo s.r.o., Pardubice, CZ	04.01.2000
182639	KORD Ptáčník k.s., Hradec Králové, CZ	JiNo s.r.o., Pardubice, CZ	04.01.2000
182718	Ferona, a.s., Praha 1, CZ	Ferona a.s. (IČO: 25792075), Praha 1, CZ	14.12.1999
182719	Ferona, a.s., Praha 1, CZ	Ferona a.s. (IČO: 25792075), Praha 1, CZ	14.12.1999
183910	The House of Blend Aktiebolag, Stockholm, SE	Svenska Tobaks Aktiebolaget, Stockholm, SE	06.12.1999
183910	Swedish Match Sverige AB, Stockholm, SE	Swedish Match Cigarettes AB, Stockholm, SE	06.12.1999
185733	VMV Holding a.s., Opava, CZ	BIVOJ, a.s., Opava, CZ	13.12.1999
187232	ZENAIR Ltd., Midland, Ontario, CA	CZECH AIRCRAFT WORKS spol. s r.o., Boršice, CZ	13.12.1999
190927	EIGHT, a.s., Brno, CZ	OCEAN export - import, a.s., Brno, CZ	02.12.1999
193511	Agentura MAMA management-marketing s r.o., Brno, CZ	MAMA trading s.r.o., Brno, CZ	02.12.1999
193511	MAMA trading s.r.o., Brno, CZ	I.D.C. Holding a.s., Bratislava, SK	30.12.1999
194068	KORD Ptáčník k.s., Hradec Králové, CZ	JiNo s.r.o., Pardubice, CZ	04.01.2000
194530	CHEMCOMEX, spol. s r.o. v likvidaci, Praha 10, CZ	CHEMCOMEX Praha, a.s., Praha 10, CZ	13.12.1999
194531	CHEMCOMEX, spol. s r.o. v likvidaci, Praha 10, CZ	CHEMCOMEX Praha, a.s., Praha 10, CZ	13.12.1999
194607	Hotel Inter.Continental Praha, a.s., Praha 1, CZ	MALWO, s.r.o., Praha 1, CZ	29.12.1999
194608	Hotel Inter.Continental Praha, a.s., Praha 1, CZ	MALWO, s.r.o., Praha 1, CZ	03.01.2000
194609	Hotel Inter.Continental Praha, a.s., Praha 1, CZ	MALWO, s.r.o., Praha 1, CZ	29.12.1999
194610	Hotel Inter.Continental Praha, a.s., Praha 1, CZ	MALWO, s.r.o., Praha 1, CZ	29.12.1999
194731	PRO-ČEK s.r.o., Praha 4, CZ	G.B.A. - Global Business Advantage s.r.o., Praha 4, CZ	15.12.1999
194732	PRO-ČEK s.r.o., Praha 4, CZ	G.B.A. - Global Business Advantage s.r.o., Praha 4, CZ	15.12.1999
194859	EIGHT a.s., Brno, CZ	OCEAN export - import, a.s., Brno, CZ	02.12.1999

Číslo zápisu	Dřívější majitel	Nynější majitel	S účinností od:
195338	BROWN-FORMAN CORPORATION, Louisville, US, KY	Southern Comfort Properties, Inc., San Rafael, US, CA	06.12.1999
198584	General Media International, Inc., New York, US, NY	General Media Communications, Inc., New York, US, NY	28.12.1999
199191	Hotel Inter.Continental Praha, a.s., Praha 1, CZ	MALWO, s.r.o., Praha 1, CZ	29.12.1999
200483	Bílinská kyselka, spol. s r.o., Bílina, CZ	BOHEMIA HEALING MINERAL WATERS COMPANY LIMITED, London, GB	16.12.1999
201276	Bílinská kyselka, spol. s r.o., Bílina, CZ	BOHEMIA HEALING MINERAL WATERS COMPANY LIMITED, London, GB	16.12.1999
201590	Ferona, a.s., Praha 1, CZ	Ferona a.s. (IČO: 25792075), Praha 1, CZ	14.12.1999
202324	GRIFFIN spol. s r.o., Praha 10, CZ	GRIFFIN a.s., Praha 10, CZ	13.12.1999
202362	GRIFFIN spol. s r.o., Praha 10, CZ	GRIFFIN a.s., Praha 10, CZ	13.12.1999
202492	SETA HOLDING a.s., Litvínov, CZ	TOROL Trading, a.s., Litvínov, CZ	13.12.1999
203055	COLGATE - PALMOLIVE COMPANY, New York, US, NY	HILL'S PET NUTRITION, INC., společnost zřízená podle zákonů státu Delaware, Topeka, US, KS	04.01.2000
203069	COLGATE - PALMOLIVE COMPANY, New York, US, NY	HILL'S PET NUTRITION, INC., společnost zřízená podle zákonů státu Delaware, Topeka, US, KS	04.01.2000
203070	COLGATE - PALMOLIVE COMPANY, New York, US, NY	HILL'S PET NUTRITION, INC., společnost zřízená podle zákonů státu Delaware, Topeka, US, KS	04.01.2000
203071	COLGATE - PALMOLIVE COMPANY, New York, US, NY	HILL'S PET NUTRITION, INC., společnost zřízená podle zákonů státu Delaware, Topeka, US, KS	04.01.2000
203882	Marián Rusnák, Vyškov, CZ	KIRM a.s., Drysice 141, CZ	06.12.1999
206371	Intrum Justitia N.V., Willemstad, Curacao, AN	Collector N.V., Kaya Richard J. Beaujon z/n, Curacao, AN	06.12.1999
207856	Ing. Jiří Roušal, Teplice, CZ	ENVEN, a.s., Praha 10, CZ	03.01.2000
208461	ABBAS, spol. s r.o., Brno, CZ	Trade FIDES, a.s., Brno, CZ	06.12.1999
209043	Manitoba s.r.o., Praha 2, CZ	MACSOURCE s.r.o., Praha 1, CZ	07.12.1999
209225	PRO-ČEK, s.r.o., Praha 4, CZ	G.B.A. - Global Business Advantage s.r.o., Praha 4, CZ	15.12.1999
210598	PRO-ČEK, s.r.o., Praha 4, CZ	G.B.A. - Global Business Advantage s.r.o., Praha 4, CZ	15.12.1999
211436	PUNQUA, spol. s r.o. v likvidaci, Praha 3, CZ	Vilém Heinz - Heinz, Praha 10, CZ	27.12.1999
211437	PUNQUA, spol. s r.o. v likvidaci, Praha 3, CZ	Vilém Heinz - Heinz, Praha 10, CZ	27.12.1999
214177	COMFOR HOLDING a.s., Brno, CZ	Donnington Enterprises Ltd., Nicosia, CY	23.12.1999
216236	AUDIO V, s.r.o., Praha 2, CZ	OMEGA PUBLISHING GROUP s.r.o., Praha 7, CZ	13.12.1999
216777	BOHEMIA AMARANTH, s.r.o., Olomouc, CZ	AMR AMARANTH, a.s., Hradec Králové, CZ	13.12.1999
217130	COMFOR HOLDING a.s., Brno, CZ	Donnington Enterprises Ltd., Nicosia, CY	23.12.1999
217544	Hotel Inter.Continental Praha, a.s., Praha 1, CZ	MALWO, s.r.o., Praha 1, CZ	29.12.1999

Číslo zápisu	Dřívější majitel	Nynější majitel	S účinností od:
217545	Hotel Inter.Continental Praha, a.s., Praha 1, CZ	MALWO, s.r.o., Praha 1, CZ	29.12.1999
218338	Salomon Smith Barney Inc., společnost zřízená podle zákonů státu Delaware, New York 10013, US, NY	Salomon Smith Barney Inc., společnost zřízená podle zákonů státu New York, New York 10013, US, NY	09.12.1999
218532	Brown-Forman Corporation, Louisville, US, KY	Southern Comfort Properties, Inc., San Rafael, US, CA	06.12.1999
218533	Brown-Forman Corporation, Louisville, UY	Southern Comfort Properties, Inc., San Rafael, US, CA	06.12.1999

ČÁSTEČNÉ PŘEVODY OCHRANNÝCH ZNÁMEK

(111) **206437**
(730) GOLDIM spol. s r.o., Praha 4, CZ
(510) (5) nutriceutika, mikrobiotika, probiotika a další výživové doplňky pro humánní a veterinární výživu, dieteticko-léčebné přípravky ve formě práškové, pastovité, tablet, kapslí a čípků; (29) mléčné nápoje s převládajícími mléčnými složkami v suchém i tekutém stavu, dietetické potraviny a potravní doplňky s převažující zeleninovou složkou; (31) kompletní a doplňková krmiva a nápoje pro hospodářská, užitková a domácí zvířata; (32) přípravky ke zhotovování nealkoholických nápojů.

byla ke dni 01.12.1999 převedena na:

(111) **206437**
(730) GOLDIM spol. s r.o., Praha 4, CZ
(510) (29) mléčné nápoje s převládajícími mléčnými složkami v suchém i tekutém stavu, dietetické potraviny a potravní doplňky s převažující zeleninovou složkou; (31) kompletní a doplňková krmiva a nápoje pro hospodářská, užitková a domácí zvířata; (32) přípravky ke zhotovování nealkoholických nápojů.

a

(111) **206437A**
(730) Léčiva, a.s., Praha 10, CZ
(510) (5) nutriceutika, mikrobiotika, probiotika a další výživové doplňky pro humánní a veterinární výživu, dieteticko-léčebné přípravky ve formě práškové, pastovité, tablet, kapslí a čípků.

ZMĚNY V ÚDAJÍCH O MAJITELÍCH OCHRANNÝCH ZNÁMEK

Číslo zápisu	Majitel	S účinností od:
109205	Bílinská kyselka, spol. s r.o., Bílina, CZ	16.12.1999
150086	Unisys Corporation, Blue Bell, US, PA	04.01.2000
152856	KORD Ptáčník k.s., Hradec Králové, CZ	04.01.2000
152861	KORD Ptáčník k.s., Hradec Králové, CZ	04.01.2000
152862	KORD Ptáčník k.s., Hradec Králové, CZ	04.01.2000
152863	KORD Ptáčník k.s., Hradec Králové, CZ	04.01.2000
152865	KORD Ptáčník k.s., Hradec Králové, CZ	04.01.2000
152867	KORD Ptáčník k.s., Hradec Králové, CZ	04.01.2000
152868	KORD Ptáčník k.s., Hradec Králové, CZ	04.01.2000
154209	Chevron Chemical Company LLC, společnost podle zákonů státu Delaware, San Ramon, US, CA	13.12.1999
154210	BIC Ballograf Aktiebolag, Göteborg, SE	07.12.1999
154334	Cembrit Moravia, a.s., Šumperk, CZ	07.12.1999
159282	The Coca-Cola Company, Atlanta, US, GA	21.12.1999
159396	Ashland Inc., společnost zřízená podle zákonů státu Kentucky, Russell, US, KY	21.12.1999
159577	The Coca-Cola Company, Atlanta, US, GA	21.12.1999
159765	The Coca-Cola Company, Atlanta, US, GA	14.12.1999
159982	American Home Products Corporation, Madison, US, NJ	01.12.1999
160079	KOHO, společnost s ručením omezeným, Hradec Králové, CZ	07.12.1999
161110	Bílinská kyselka, spol. s r.o., Bílina, CZ	17.12.1999
161289	Swedish Match Sverige AB, Stockholm, SE	13.12.1999
161420	Primus AB, Solna, SE	17.12.1999
164297	MANUEL SAEZ MERINO, Valencia, ES	14.12.1999
164373	SEIKO KABUSHIKI KAISHA, Tokyo, JP	20.12.1999
164704	DC COMICS, partnerství podle zákonů státu New York, New York, US, NY	21.12.1999
165264	MOLSON CANADA, Toronto, Ontario, CA	01.12.1999
165398	Koninklijke Philips Electronics N.V., Eindhoven, NL	07.12.1999
167406	MALLINCKRODT CHEMICAL, INC., společnost podle zákonů státu Delaware, St. Louis, US, MO	10.12.1999
167406	MALLINCKRODT INC., společnost podle zákonů státu Delaware, St. Louis, US, MO	10.12.1999
167444	GLAXO GROUP Limited, Greenford, Middlesex, GB	08.12.1999
167448	GLAXO GROUP Limited, Greenford, Middlesex, GB	21.12.1999
167466	MVZ VIRENA, s.r.o., Hukvaldy č. 29, CZ	01.12.1999
168069	SLOVLAK a.s., Košeca, SK	27.12.1999

Číslo zápisu	Majitel	S účinností od:
168090	American Dairy Queen Corporation, společnost zřízená podle zákonů státu Delaware, Edina, US, MN	15.12.1999
168128	American Home Products Corporation, Madison, US, NJ	01.12.1999
168133	Fortum Oil and Gas Oy, Espoo, FI	29.12.1999
168320	Sandgate Ltd, Hamilton, BM	07.12.1999
168688	INTERNATIONAL MUSIC CORPORATION, Fort Worth, US, TX	13.12.1999
168688	Rhythm Band Instruments Incorporated, Fort Worth, US, TX	13.12.1999
168688	INTERGLOBAL ELECTRONICS HOLDING CORPORATION, Fort Worth, US, TX	14.12.1999
168849	ZENIT, spol. s r.o., Praha 5, CZ	14.12.1999
168879	American Cyanamid Company, Madison, US, NJ	01.12.1999
169005	American Cyanamid Company, Madison, US, NJ	01.12.1999
169112	Union Carbide Corporation, Danbury, US, CT	27.12.1999
169185	Union Carbide Corporation, Danbury, US, CT	27.12.1999
169244	VARI, a.s., Libice nad Cidlinou, CZ	13.12.1999
169581	KORD Ptáčník k.s., Hradec Králové, CZ	04.01.2000
169623	MUZO, akciová společnost, Praha 1, CZ	28.12.1999
170210	Beecham Group p.l.c., Brentford, Middlesex, GB	10.12.1999
170213	Beecham Group p.l.c., Brentford, Middlesex, GB	10.12.1999
172357	Garador Limited, Somerset, GB	27.12.1999
174034	Swedish Match Sverige AB, Stockholm, SE	06.12.1999
177829	BAUER NIKE HOCKEY INC., Montreal, Quebec, CA	29.12.1999
178039	ISC Consulting, společnost s ručením omezeným, Praha 8, CZ	16.12.1999
179473	EIGHT a.s., Brno, CZ	02.12.1999
182372	KORD Ptáčník k.s., Hradec Králové, CZ	04.01.2000
182373	KORD Ptáčník k.s., Hradec Králové, CZ	04.01.2000
182374	KORD Ptáčník k.s., Hradec Králové, CZ	04.01.2000
182375	KORD Ptáčník k.s., Hradec Králové, CZ	04.01.2000
182377	KORD Ptáčník k.s., Hradec Králové, CZ	04.01.2000
182634	KORD Ptáčník k.s., Hradec Králové, CZ	04.01.2000
182636	KORD Ptáčník k.s., Hradec Králové, CZ	04.01.2000
182637	KORD Ptáčník k.s., Hradec Králové, CZ	04.01.2000
182638	KORD Ptáčník k.s., Hradec Králové, CZ	04.01.2000
182639	KORD Ptáčník k.s., Hradec Králové, CZ	04.01.2000
183190	VARI, a.s., Libice nad Cidlinou, CZ	13.12.1999
183191	VARI, a.s., Libice nad Cidlinou, CZ	13.12.1999
183698	ISC Consulting, společnost s ručením omezeným, Praha 8, CZ	16.12.1999
183910	Swedish Match Sverige AB, Stockholm, SE	06.12.1999
184792	ISC Communication, s.r.o., Praha 8 - Čimice, CZ	13.12.1999

Číslo zápisu	Majitel	S účinností od:
184793	ISC Communication, s.r.o., Praha 8 - Čimice, CZ	13.12.1999
184880	ISC Communication, s.r.o., Praha 8 - Čimice, CZ	16.12.1999
184881	ISC Communication, s.r.o., Praha 8 - Čimice, CZ	16.12.1999
185134	HEITLAND A PETRE, spol. s r.o., Praha 4, CZ	08.12.1999
185567	MUZO, akciová společnost, Praha 1, CZ	28.12.1999
185568	MUZO, akciová společnost, Praha 1, CZ	28.12.1999
185575	MUZO, akciová společnost, Praha 1, CZ	28.12.1999
186269	MOLSON CANADA, Toronto, Ontario, CA	01.12.1999
188094	LOGIS International, a.s., Pohořelice, CZ	07.12.1999
188314	ISC Communication, s.r.o., Praha 8 - Čimice, CZ	16.12.1999
189259	Veřejná informační služba, spol. s r.o., Plzeň, CZ	27.12.1999
190927	EIGHT, a.s., Brno, CZ	02.12.1999
191327	NUTREND s.r.o., Olomouc, CZ	27.12.1999
192622	Quiksilver International Pty Ltd, Torquay, Victoria, AU	08.12.1999
193809	South Cone, Inc., San Diego, US, CA	17.12.1999
194068	KORD Ptáčník k.s., Hradec Králové, CZ	04.01.2000
194530	CHEMCOMEX, spol. s r.o. v likvidaci, Praha 10, CZ	13.12.1999
194531	CHEMCOMEX, spol. s r.o. v likvidaci, Praha 10, CZ	13.12.1999
194859	EIGHT a.s., Brno, CZ	02.12.1999
195939	Kinetic, spol. s r.o., Prostějov, CZ	01.12.1999
198778	Geberit Terrain Limited, Maidstone, Kent, GB	07.12.1999
199348	South Cone, Inc., San Diego, US, CA	17.12.1999
200483	Bílinská kyselka, spol. s r.o., Bílina, CZ	16.12.1999
201276	Bílinská kyselka, spol. s r.o., Bílina, CZ	16.12.1999
202213	NUTREND s.r.o., Olomouc, CZ	27.12.1999
202214	NUTREND s.r.o., Olomouc, CZ	27.12.1999
202215	NUTREND s.r.o., Olomouc, CZ	27.12.1999
205133	NUTREND s.r.o., Olomouc, CZ	27.12.1999
205134	NUTREND s.r.o., Olomouc, CZ	27.12.1999
205503	ESSA, spol. s r.o., České Budějovice, CZ	02.12.1999
205803	NUTREND s.r.o., Olomouc, CZ	27.12.1999
205804	NUTREND s.r.o., Olomouc, CZ	27.12.1999
205872	NUTREND s.r.o., Olomouc, CZ	27.12.1999
206497	NUTREND s.r.o., Olomouc, CZ	27.12.1999
208951	UDV AMSTERDAM BV, Amsterdam, NL	16.12.1999
208962	PBS Unternehmensholding GmbH, Rösrath, DE	07.12.1999
208965	PBS Unternehmensholding GmbH, Rösrath, DE	07.12.1999

Číslo zápisu	Majitel	S účinností od:
210578	Bank of America Corporation, Charlotte, US, NC	07.12.1999
211436	PUNQUA, spol. s r.o. v likvidaci, Praha 3, CZ	27.12.1999
211437	PUNQUA, spol. s r.o. v likvidaci, Praha 3, CZ	27.12.1999
211578	NUTREND s.r.o., Olomouc, CZ	27.12.1999
211941	MUZO, akciová společnost, Praha 1, CZ	28.12.1999
211962	NUTREND s.r.o., Olomouc, CZ	27.12.1999
213403	GUO SHI GROUP CORP. s.r.o., Praha 8, CZ	15.12.1999
213789	NUTREND s.r.o., Olomouc, CZ	27.12.1999
213790	NUTREND s.r.o., Olomouc, CZ	27.12.1999
216452	BRITISH STEEL LIMITED, London, GB	02.12.1999
216453	BRITISH STEEL LIMITED, London, GB	02.12.1999
216454	BRITISH STEEL LIMITED, London, GB	02.12.1999
216455	BRITISH STEEL LIMITED, London, GB	02.12.1999
216456	BRITISH STEEL LIMITED, London, GB	02.12.1999
217302	NUTREND s.r.o., Olomouc, CZ	27.12.1999
217391	VARI, a.s., Libice nad Cidlinou, CZ	13.12.1999
217392	VARI, a.s., Libice nad Cidlinou, CZ	13.12.1999
217393	VARI, a.s., Libice nad Cidlinou, CZ	13.12.1999
217394	VARI, a.s., Libice nad Cidlinou, CZ	13.12.1999
217395	VARI, a.s., Libice nad Cidlinou, CZ	13.12.1999
217396	VARI, a.s., Libice nad Cidlinou, CZ	13.12.1999
217397	VARI, a.s., Libice nad Cidlinou, CZ	13.12.1999
217488	Tredegar Corporation, Richmond, US, VA	27.12.1999
218336	BRITISH STEEL LIMITED, London, GB	02.12.1999
218730	BP Amoco p.l.c., London, GB	02.12.1999
219050	EXCELSIOR, a.s., Mariánské Lázně, CZ	01.12.1999
219096	ABK Reality s.r.o., Hradec Králové, CZ	01.12.1999
219789	EXCELSIOR, a.s., Mariánské Lázně, CZ	01.12.1999
219915	JASPIS DISTRIBUCE s.r.o., Přerov, CZ	27.12.1999
219916	JASPIS DISTRIBUCE s.r.o., Přerov, CZ	27.12.1999
219921	Medtronic Physio-Control Corp., Redmond, US, WA	07.12.1999
219922	Medtronic Physio-Control Corp., Redmond, US, WA	07.12.1999
220113	Zlínstav, a.s. Zlín, Zlín, Louky, CZ	16.12.1999
220114	Zlínstav, a.s. Zlín, Zlín, Louky, CZ	16.12.1999
220641	NUTREND s.r.o., Olomouc, CZ	27.12.1999
220642	NUTREND s.r.o., Olomouc, CZ	27.12.1999
220879	CROSS Zlín, s.r.o., Zlín, CZ	27.12.1999

Číslo zápisu	Majitel	S účinností od:
220880	CROSS Zlín, s.r.o., Zlín, CZ	27.12.1999
220914	JSTOR, New York, US, NY	10.12.1999
221494	DTC Praha a.s., Praha 4, CZ	23.12.1999

OMEZENÍ SEZNAMU VÝROBKŮ A SLUŽEB OCHRANNÝCH ZNÁMEK

(111) **174704**

(510) S lužby malířské, natěračské; úklidové práce, čištění koberců a čalouněného nábytku, tapetování; zahradnické práce, zejména zahradní architektura, údržba travnatých ploch, sadové úpravy, květinové služby; realitní činnost, zejména zprostředkování koupě, prodeje a pronájmu nemovitostí a pozemků, obchodní činnost, zejména v oblasti nemovitostí.

s účinností ode dne 08.12.1999

(111) **176187**

(510) (35) marketing; průzkum trhu a poskytování informací, odborné poradenství v oblasti podnikání (řízení obchodů, daňových záležitostí); (36) bankovní obchody a finanční služby všech druhů, především přijímání peněz do správy (vkladový obchod), vykonávání tuzemského bezhotovostního platebního styku (giroobchod) i hotovostního platebního styku; finanční leasing; leasing s movitostmi a nemovitostmi; poskytování úvěrů (kreditní obchod); factoringový obchod; nákup šeků a směnek (eskontní obchod); nákup a prodej, jakož i úschova a správa cenných papírů; vedení účtů ve volně směnitelných měnách, otvírání účtů na vykonávání platebního styku v bankách ve S R v domácí a volně směnitelné cizí měně; přepážkový nákup a prodej zahraničních platebních prostředků; přebírání ručení, záruk jakož i jiných ručení pro třetí osoby, pokud se převzaté výkony vykonávají v penězích; vydávání záložních listů, komunálních dlužebních úpisů a zdaňování jejich výnosů; vydávání jiných pevně zúročitelných cenných papírů k uložení výnosu jiných bankovních obchodů; spravování fondů kapitálových vkladů; obchodování ve finančnictví získáváním práv na podílech a jejich další prodeji; zřizování a správa účastnických fondů; obchodování s mincemi a medailemi i s pruty z drahých kovů; zprostředkování vkladového, kreditního, eskontního a směnárenského obchodu i dalších obchodů se zbožím a službami; zřizování poboček, výplatních a příjmových i jiných předmětu podnikání sloužících zařízení; (42) pronájem bezpečnostních schránek se spoluzavíráním nájemcem; stavebně-spořitelní poradenství; obchod a zprostředkování stavebně-spořitelních smluv; poradenství podnikatelským subjektům; odborné konzultace.

s účinností ode dne 06.12.1999

(111) **176874**

(510) (35) marketing; průzkum trhu a poskytování informací, odborné poradenství v oblasti podnikání (řízení obchodů, daňových záležitostí); (36) bankovní obchody a finanční služby všech druhů, především přijímání peněz do správy (vkladový obchod), vykonávání tuzemského bezhotovostního platebního styku (giroobchod) i hotovostního platebního styku; finanční leasing; leasing s movitostmi a nemovitostmi; poskytování úvěrů (kreditní obchod); factoringový obchod; nákup šeků a směnek (eskontní obchod); nákup a prodej, jakož i úschova a správa cenných papírů; vedení účtů ve volně směnitelných měnách, otvírání účtů na vykonávání platebního styku v bankách ve S R v domácí a volně směnitelné cizí měně; přepážkový nákup a prodej zahraničních platebních prostředků; přebírání ručení, záruk jakož i jiných ručení pro třetí osoby, pokud se převzaté výkony vykonávají v penězích; vydávání záložních listů, komunálních dlužebních úpisů a zdaňování jejich výnosů; vydávání jiných pevně zúročitelných cenných papírů k uložení výnosu jiných bankovních obchodů; spravování fondů kapitálových vkladů; obchodování ve finančnictví získáváním práv na podílech a jejich další prodeji; zřizování a správa účastnických fondů; obchodování s mincemi a medailemi i s pruty z drahých kovů; zprostředkování vkladového, kreditního, eskontního a směnárenského obchodu i dalších obchodů se zbožím a službami; zřizování poboček, výplatních a příjmových i jiných předmětu podnikání sloužících zařízení; (42) pronájem bezpečnostních schránek se spoluzavíráním nájemcem; stavebně-spořitelní poradenství; obchod a zprostředkování stavebně-spořitelních smluv; poradenství podnikatelským subjektům; odborné konzultace.

s účinností ode dne 06.12.1999

(111) **176875**

(510) (35) marketing; průzkum trhu a poskytování informací, odborné poradenství v oblasti podnikání (řízení obchodů, daňových záležitostí); (36) bankovní obchody a finanční služby všech druhů, především přijímání peněz do správy (vkladový obchod), vykonávání tuzemského bezhotovostního platebního styku (giroobchod) i hotovostního platebního styku; finanční leasing; leasing s movitostmi a nemovitostmi; poskytování úvěrů (kreditní obchod); factoringový obchod; nákup šeků a směnek (eskontní obchod); nákup a prodej, jakož i úschova a správa cenných papírů; vedení účtů ve volně směnitelných měnách, otvírání účtů na vykonávání platebního styku v bankách ve S R v domácí a volně směnitelné cizí měně; přepážkový nákup a prodej zahraničních platebních prostředků; přebírání ručení, záruk jakož i jiných ručení pro třetí osoby, pokud se převzaté výkony vykonávají v penězích; vydávání záložních listů, komunálních dlužebních úpisů a zdaňování jejich výnosů; vydávání jiných pevně zúročitelných cenných papírů k uložení výnosu jiných bankovních obchodů; spravování fondů kapitálových vkladů; obchodování ve finančnictví získáváním práv na podílech a jejich další prodeji; zřizování a správa účastnických fondů; obchodování s mincemi a medailemi i s pruty z drahých kovů; zprostředkování vkladového, kreditního, eskontního a směnárenského obchodu i dalších obchodů se zbožím a službami; zřizování poboček, výplatních a příjmových i jiných předmětu podnikání sloužících zařízení; (42) pronájem bezpečnostních schránek se spoluzavíráním nájemcem; stavebně-spořitelní poradenství; obchod a zprostředkování stavebně-spořitelních smluv; poradenství podnikatelským subjektům; odborné konzultace.

s účinností ode dne 06.12.1999

(111) **209169**

(510) (1) lepidla zejména adhezivní lepidla pro střešní, těsnící a tepelně izolační pásy a desky; (2) prostředky ke konzervaci a skladování dřeva, živicové nátěrové prostředky na bázi rozpouštění nebo emulzí, střešní nátěry a laky; (7) přístroje pro vaření asfaltu, rozlévání a roztírání asfaltu, živic, asfaltových a živicových produktů na k tomu určené pásy materiálu a jiné materiály; (17) spárovací a těsnící hmoty, tepelně izolační pásy nebo desky bez nánosu živic nebo asfaltu, kyty, zalévací hmoty, zejména pro spáry; (19) střešní a těsnící pásy, živice, asfalt, tepelně izolační pásy nebo desky s nánosem živic nebo asfaltu, ochranné prostředky pro stavby snadno roztiratelné a tvárné za použití rozpouštědla nebo emulgátoru a následně tvrdnoucí vyráběné na živicové bázi.

s účinností ode dne 29.12.1999

(111) **219863**

(510) (30) žvýkačky a větrové pastilky.

s účinností ode dne 15.12.1999

ZMĚNY VE ZNĚNÍ NEBO VYOBRAZENÍ OCHRANNÝCH ZNÁMEK

(111) **110990**
(540)

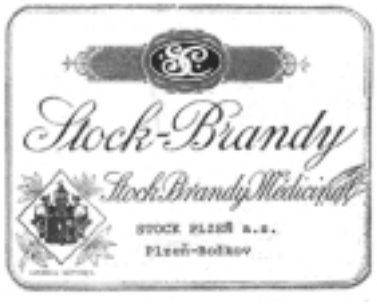

s účinností ode dne 20.12.1999

---

(111) **110991**
(540)

s účinností ode dne 20.12.1999

---

(111) **167916**
(540)

s účinností ode dne 27.12.1999

ZÁNIKY OCHRANNÝCH ZNÁMEK

Číslo zápisu	Datum zániku:				
91342	04.03.1999	117186	21.03.1999	159102	21.03.1999
93661	17.04.1999	151312	25.05.1999	159106	14.03.1999
94099	22.03.1999	151313	25.05.1999	159132	29.05.1999
94222	22.04.1999	153762	02.03.1999	159193	03.04.1999
94857	01.03.1999	153819	23.04.1999	159205	03.04.1999
97302	23.03.1999	153821	23.04.1999	159221	31.03.1999
99519	17.04.1999	153835	16.04.1999	159257	20.03.1999
99523	08.05.1999	153847	11.05.1999	159271	12.05.1999
101901	24.04.1999	153854	22.04.1999	159278	04.05.1999
101905	28.04.1999	153858	11.05.1999	159281	16.04.1999
102662	13.05.1999	153859	11.05.1999	159284	25.03.1999
102663	23.05.1999	153889	21.05.1999	159285	03.04.1999
103194	22.05.1999	153961	30.05.1999	159287	13.05.1999
103196	13.04.1999	154281	03.05.1999	159423	05.05.1999
104111	06.03.1999	154282	03.05.1999	159451	27.05.1999
105809	20.04.1999	157988	29.12.1999	159556	23.05.1999
105931	30.04.1999	158800	21.03.1999	159668	22.04.1999
106928	16.03.1999	158827	14.03.1999	159678	11.04.1999
106932	18.03.1999	158861	03.03.1999	159703	20.03.1999
107035	01.04.1999	158933	11.03.1999	159766	19.03.1999
107100	02.05.1999	158936	12.03.1999	159833	27.03.1999
107101	02.05.1999	158947	20.05.1999	160015	12.03.1999
107131	20.04.1999	158949	21.03.1999	160336	20.03.1999
107148	26.05.1999	158960	24.04.1999	164076	02.05.1999
107768	19.05.1999	159047	14.05.1999	164092	12.03.1999
108867	19.05.1999	159080	14.03.1999	164122	11.05.1999
111569	21.03.1999	159081	15.04.1999	164175	11.04.1999
111819	18.03.1999	159084	27.03.1999	164182	23.03.1999
113389	29.05.1999	159092	21.05.1999	164192	02.03.1999
113425	26.04.1999	159093	22.05.1999	164205	16.03.1999
116516	23.03.1999	159096	28.05.1999	164260	25.04.1999

Číslo zápisu	Datum zániku:
164278	12.04.1999
164280	11.05.1999
164315	16.03.1999
164316	09.04.1999
164321	03.05.1999
164352	20.04.1999
164415	15.05.1999
167240	07.03.1999
167314	06.04.1999
167315	06.04.1999
167347	06.03.1999
167349	21.03.1999
167359	07.03.1999
167360	11.04.1999
167374	22.03.1999
167378	05.05.1999
167387	25.05.1999
167416	24.03.1999
167417	24.03.1999
167430	02.03.1999
167492	13.05.1999
167523	01.03.1999
167526	26.05.1999
167561	10.12.1999
167624	20.03.1999
167625	20.03.1999
167654	10.05.1999
167669	23.03.1999
167670	23.03.1999
167676	15.05.1999
167677	15.05.1999
167689	02.03.1999
167732	04.05.1999
167733	04.05.1999
167762	23.05.1999
167763	23.05.1999
167777	08.04.1999
167796	20.03.1999
167841	06.03.1999
167842	06.03.1999
167867	10.04.1999
167904	18.04.1999
167906	03.04.1999
167913	16.05.1999
167914	16.05.1999
167915	16.05.1999
167918	16.05.1999
167980	04.04.1999
168007	06.12.1998
168052	17.03.1999
168184	09.03.1999
168394	28.03.1999
168925	21.04.1999
171968	21.03.1999
185826	28.12.1999
189168	26.11.1999
189169	26.11.1999
217451	08.12.1999

ZÁPISY LICENČNÍCH SMLUV K OCHRANNÝM ZNÁMKÁM

Číslo zápisu	Majitel	Nabyvatel licence	Druh licence	Datum uzavření ličenční smlouvy	S účinností od data
153324	EUTECH akciová společnost, Šternberk, CZ;	Hanharttrade s.r.o., Šternberk;	Nevýlučná	21.12.1999	01.01.1999
157844	JZA, a.s., Praha 10 - Hostivař, CZ;	ČZ Strakonice, a.s., Strakonice;	Nevýlučná	13.12.1999	01.10.1999
157844	JZA, a.s., Praha 10 - Hostivař, CZ;	DESTA-CZ, a.s., Děčín V;	Nevýlučná	13.12.1999	01.10.1999
158607	JZA, a.s., Praha 10 - Hostivař, CZ;	DESTA-CZ, a.s., Děčín V;	Nevýlučná	13.12.1999	01.10.1999
163480	JZA, a.s., Praha 10 - Hostivař, CZ;	ČZ Strakonice, a.s., Strakonice;	Nevýlučná	13.12.1999	01.10.1999
163480	JZA, a.s., Praha 10 - Hostivař, CZ;	DESTA-CZ, a.s., Děčín V;	Nevýlučná	13.12.1999	01.10.1999
166020	Léčiva, a.s., Praha 10, CZ;	Galena, a.s., Opava-Komárov;	Nevýlučná	10.12.1999	01.09.1999
167933	Federal Express Corporation, spol. zřízená podle zákonů státu Delaware, Memphis, US, TN;	CZECH Courier, spol. s r.o., Praha 10;	Nevýlučná	10.12.1999	14.10.1999
168134	FEDERAL EXPRES CORPORATION, spol.zřízená podle zákonů státu Delaware, Memphis, US, TN;	CZECH Courier, spol. s r.o., Praha 10;	Nevýlučná	10.12.1999	14.10.1999
170539	Hobzová Alena, Praha 4, CZ;	TOHOS-Hokejové hole, s.r.o., Svratka;	Nevýlučná	04.01.2000	29.11.1999
173581	Jindra Kropáčková,, Praha 6-Bubeneč, CZ;	MEDITOVKA Vysoké Mýto, s.r.o., Vysoké Mýto;	Nevýlučná	02.12.1999	12.08.1999
178257	České dráhy, Praha 1, CZ;	Europal international pallet service, spol. s r.o., Kralupy nad Vltavou;	Nevýlučná	02.12.1999	04.10.1999
178257	České dráhy, Praha 1, CZ;	Tomáš Wagner, Hořesedly 78;	Nevýlučná	02.12.1999	04.10.1999
178257	České dráhy, Praha 1, CZ;	ZEPRO s.r.o., Praha 6 - Suchdol;	Nevýlučná	02.12.1999	04.10.1999
178257	České dráhy, Praha 1, CZ;	Martin Plechatý, Mladá Boleslav 1;	Nevýlučná	02.12.1999	20.09.1999
178257	České dráhy, Praha 1, CZ;	MONTÁŽNĚ OBCHODNÍ FIRMA s.r.o., Teplice;	Nevýlučná	02.12.1999	20.09.1999
178257	České dráhy, Praha 1, CZ;	CHEDOS, s.r.o., Zlín;	Nevýlučná	02.12.1999	04.10.1999
182907	Alena Hobzová, Praha 4, CZ;	TOHOS-Hokejové hole, s.r.o., Svratka;	Nevýlučná	04.01.2000	29.11.1999
185030	RAMILL a.s., Praha 9, CZ;	ODKOLEK, a.s., Praha 9;	Nevýlučná	13.12.1999	20.10.1999
185030	RAMILL a.s., Praha 9, CZ;	Pekárna Liberec, a.s., Liberec;	Nevýlučná	13.12.1999	29.09.1999
185030	RAMILL a.s., Praha 9, CZ;	Pekárna UNIMON, spol. s r.o., Rumburk;	Nevýlučná	13.12.1999	06.10.1999
185030	RAMILL a.s., Praha 9, CZ;	EMKA, spol. s r.o., Praha 9;	Nevýlučná	13.12.1999	23.09.1999
185030	RAMILL a.s., Praha 9, CZ;	Boleslavské mlýny, spol. s r.o., Mladá Boleslav;	Nevýlučná	13.12.1999	01.10.1999

Číslo zápisu	Majitel	Nabyvatel licence	Druh licence	Datum uzavření ličenční smlouvy	S účinností od data
185030	RAMILL a.s., Praha 9, CZ;	Kralupské mlýny, spol. s r.o., Kralupy nad Vltavou;	Nevýlučná	13.12.1999	27.09.1999
185030	RAMILL a.s., Praha 9, CZ;	Pekárna Žatec, a.s., Žatec;	Nevýlučná	13.12.1999	30.09.1999
185030	RAMILL a.s., Praha 9, CZ;	UNIMON, spol. s r.o., Litoměřice;	Nevýlučná	13.12.1999	30.09.1999
185030	RAMILL a.s., Praha 9, CZ;	Pekárna Comutov, a.s., Chomutov;	Nevýlučná	13.12.1999	08.10.1999
185031	RAMILL a.s., Praha 9, CZ;	ODKOLEK, a.s., Praha 9;	Nevýlučná	13.12.1999	20.10.1999
185031	RAMILL a.s., Praha 9, CZ;	Pekárna Liberec, a.s., Liberec;	Nevýlučná	13.12.1999	29.09.1999
185031	RAMILL a.s., Praha 9, CZ;	Pekárna UNIMON, spol. s r.o., Rumburk;	Nevýlučná	13.12.1999	06.10.1999
185031	RAMILL a.s., Praha 9, CZ;	EMKA, spol. s r.o., Praha 9;	Nevýlučná	13.12.1999	23.09.1999
185031	RAMILL a.s., Praha 9, CZ;	Boleslavské mlýny, spol. s r.o., Mladá Boleslav;	Nevýlučná	13.12.1999	01.10.1999
185031	RAMILL a.s., Praha 9, CZ;	Kralupské mlýny, spol. s r.o., Kralupy nad Vltavou;	Nevýlučná	13.12.1999	27.09.1999
185031	RAMILL a.s., Praha 9, CZ;	Pekárna Žatec, a.s., Žatec;	Nevýlučná	13.12.1999	30.09.1999
185031	RAMILL a.s., Praha 9, CZ;	Pekárna Chomutov, a.s., Chomutov;	Nevýlučná	13.12.1999	08.10.1999
185031	RAMILL a.s., Praha 9, CZ;	UNIMON, spol. s r.o., Litoměřice;	Nevýlučná	13.12.1999	30.09.1999
188360	Federal Express Corporation, Wilmington, US, DE;	CZECH Courier, spol. s r.o., Praha 10;	Nevýlučná	10.12.1999	14.10.1999
190289	K. C. B. spol. s r. o., Praha 10, CZ;	AutoInterLeasing CR, s.r.o., Praha 6;	Výlučná	21.12.1999	27.11.1999
190290	K. C. B. spol. s r. o., Praha 10, CZ;	AutoInterLeasing CR, s.r.o., Praha 6;	Výlučná	21.12.1999	27.11.1999
190664	FEDERAL EXPRESS CORPORATION, Wilmington, US, DE;	CZECH Courier, spol. s r.o., Praha 10;	Nevýlučná	10.12.1999	14.10.1999
191273	Helena Štáchová, Praha 6, CZ;	Divadlo Spejbla a Hurvínka, Praha 6;	Výlučná	21.12.1999	01.11.1999
192942	České dráhy, státní organizace, Praha 1, CZ;	Europal international pallet service, spol. s r.o., Kralupy nad Vltavou;	Nevýlučná	02.12.1999	04.10.1999
192942	České dráhy, státní organizace, Praha 1, CZ;	Tomáš Wagner, Hořesedly 78;	Nevýlučná	02.12.1999	04.10.1999
192942	České dráhy, státní organizace, Praha 1, CZ;	ZEPRO, s.r.o., Praha 6 - Suchdol;	Nevýlučná	02.12.1999	04.10.1999
192942	České dráhy, státní organizace, Praha 1, CZ;	Martin Plechatý, Mladá Boleslav 1;	Nevýlučná	02.12.1999	20.09.1999
192942	České dráhy, státní organizace, Praha 1, CZ;	MONTÁŽNĚ OBCHODNÍ FIRMA s.r.o., Teplice;	Nevýlučná	02.12.1999	20.09.1999

Číslo zápisu	Majitel	Nabyvatel licence	Druh licence	Datum uzavření ličenční smlouvy	S účinností od data
192942	České dráhy, státní organizace, Praha 1, CZ;	CHEDOS, s.r.o., Zlín;	Nevýlučná	02.12.1999	04.10.1999
192942	České dráhy, státní organizace, Praha 1, CZ;	Tomáš Drastík, Opava 6;	Nevýlučná	21.12.1999	08.11.1999
192942	České dráhy, státní organizace, Praha 1, CZ;	STASEK, a.s., Suchdol nad Lužnicí;	Nevýlučná	21.12.1999	27.10.1999
193008	Federal Express Corporation, Wilmington, US, DE;	CZECH Courier, spol. s r.o., Praha 10;	Nevýlučná	10.12.1999	14.10.1999
196433	PETRA, akciová společnost, Praha 10, CZ;	TRAFIN, a.s., Třinec;	Nevýlučná	21.12.1999	15.09.1999
197478	Motorpress Praha spol. s r.o., Praha 4, CZ;	MOTOR-PRESSE BOHEMIA s.r.o., Praha 4;	Nevýlučná	21.12.1999	30.10.1999
197715	Frekvence 1, a.s., Praha 5, CZ;	František Rychtařík, Praha 4;	Výlučná	21.12.1999	13.05.1999
197992	Spolek pro chemickou a hutní výrobu, a.s., Ústí nad Labem, CZ;	COLORLAK, a.s., Staré Město;	Nevýlučná	16.12.1999	10.11.1999
199043	ZEKAR s.r.o., Albrechtice, CZ;	DETOA Albrechtice s.r.o., Albrechtice;	Nevýlučná	02.12.1999	24.11.1999
200885	Motorpress Praha spol. s r.o., Praha 4, CZ;	MOTOR-PRESSE BOHEMIA s.r.o., Praha 4;	Nevýlučná	21.12.1999	30.10.1999
202519	ZEKAR s.r.o., Albrechtice, CZ;	DETOA Albrechtice s.r.o., Albrechtice;	Nevýlučná	02.12.1999	24.11.1999
207049	Jindra Kropáčková, Praha 6, CZ;	MEDITOVKA Vysoké Mýto, s.r.o., Vysoké Mýto;	Nevýlučná	02.12.1999	12.08.1999
207392	Ing. René Retek, Bílovice nad Svitavou, CZ;	REJNOK BRNO, s.r.o., Brno;	Nevýlučná	10.12.1999	18.11.1999
208343	Jindra Kropáčková, Praha 6, CZ;	MEDITOVKA Vysoké Mýto, s.r.o., Vysoké Mýto;	Nevýlučná	02.12.1999	12.08.1999
208817	EUTECH a.s., Šternberk, CZ;	Hanharttrade s.r.o., Šternberk;	Nevýlučná	21.12.1999	01.01.1999
209648	Spolek pro chemickou a hutní výrobu, akciová společnost, Ústí nad Labem, CZ;	COLORLAK, a.s., Staré Město;	Nevýlučná	16.12.1999	25.11.1999
211880	SUBEKO akciová společnost, Klášterec nad Ohří, CZ;	Kvintet CZ, a.s., Praha 1;	Nevýlučná	10.12.1999	01.01.1999
212434	Jindra Kropáčková, Praha 6, CZ;	MEDITOVKA Vysoké Mýto, s.r.o., Vysoké Mýto;	Nevýlučná	02.12.1999	12.08.1999
214976	ST - MARK a.s., Praha 1, CZ;	SG - Industry, a.s., Praha 1;	Nevýlučná	01.12.1999	03.11.1999
214976	ST - MARK a.s., Praha 1, CZ;	Stella management, a.s., Praha 1;	Nevýlučná	01.12.1999	03.11.1999
214976	ST - MARK a.s., Praha 1, CZ;	Česká správcovská, a.s., Praha 1;	Nevýlučná	01.12.1999	05.11.1999
215078	ST - MARK a.s., Praha 1, CZ;	VVUÚ, a.s., Ostrava-Radvanice;	Nevýlučná	01.12.1999	03.11.1999

Číslo zápisu	Majitel	Nabyvatel licence	Druh licence	Datum uzavření ličenční smlouvy	S účinností od data
215078	ST - MARK a.s., Praha 1, CZ;	Tylex Letovice, akciová společnost, Letovice;	Nevýlučná	01.12.1999	03.11.1999
215078	ST - MARK a.s., Praha 1, CZ;	České dřevařské závody Praha, a.s., Praha 7;	Nevýlučná	01.12.1999	26.10.1999
215078	ST - MARK a.s., Praha 1, CZ;	Centex, a.s., Brno;	Nevýlučná	01.12.1999	20.10.1999
215078	ST - MARK a.s., Praha 1, CZ;	Centrum, a.s., Uherské Hradiště;	Nevýlučná	01.12.1999	03.11.1999
215078	ST - MARK a.s., Praha 1, CZ;	Geofyzika, a.s., Brno;	Nevýlučná	01.12.1999	03.11.1999
215078	ST - MARK a.s., Praha 1, CZ;	Československá plavba labská, a.s., Děčín I;	Nevýlučná	01.12.1999	03.11.1999
215078	ST - MARK a.s., Praha 1, CZ;	FORTUNA HOTELS, a.s., Praha 10;	Nevýlučná	01.12.1999	04.11.1999
215078	ST - MARK a.s., Praha 1, CZ;	INTEA a.s., Třešť;	Nevýlučná	01.12.1999	22.10.1999
215078	ST - MARK a.s., Praha 1, CZ;	KRAJKA, akciová společnost, Kraslice;	Nevýlučná	01.12.1999	03.11.1999
215078	ST - MARK a.s., Praha 1, CZ;	Lesní společnost Buchlovice, a.s., Buchlovice;	Nevýlučná	01.12.1999	26.10.1999
215078	ST - MARK a.s., Praha 1, CZ;	Lesy Pelhřimov, a.s., Pelhřimov;	Nevýlučná	01.12.1999	26.10.1999
215078	ST - MARK a.s., Praha 1, CZ;	LINETA Severočeská dřevařská společnost a.s., Česká Lípa;	Nevýlučná	01.12.1999	26.10.1999
215078	ST - MARK a.s., Praha 1, CZ;	Pozemní stavby Zlín, akciová společnost, Zlín;	Nevýlučná	01.12.1999	27.10.1999
217613	Komerční banka, a.s., Praha 1, CZ;	Investiční kapitálová společnost KB, a.s., Praha 1;	Výlučná	01.12.1999	07.07.1999
220517	Metro SB-Handels AG, Baar, CH;	P-Kvartet, s.r.o., Nová Paka;	Nevýlučná	10.12.1999	29.10.1999

MEZINÁRODNÍ ZÁPISY OCHRANNÝCH ZNÁMEK

(111) **99485**
(811) 711926
(220) 09.04.1999
(151) 09.04.1999
(511) 5
(890) AM, AZ, BG, BY, EE, GE, LT, LV, MD, PL, RU, UA

(111) **171800**
(811) 712350
(220) 02.12.1998
(151) 02.12.1998
(511) 1, 9, 16, 35, 36, 41, 42
(890) HR, PL, SI

(111) **172135**
(811) 715641
(220) 26.05.1999
(151) 26.05.1999
(511) 3, 5
(890) EE, MD

(111) **175576**
(811) 716980
(220) 18.01.1999
(151) 08.06.1999
(511) 29, 30, 39, 40, 42
(890) FI, KZ, RU

(111) **175928**
(811) 721894
(220) 15.03.1999
(151) 13.07.1999
(511) 18, 24, 25
(890) AT, BG, BX, CH, DE, DK, EE, ES, FI, FR, GB, HR, HU, IS, LT, MC, MD, NO, PL, PT, RO, RU, SE, SI, SK, TR, YU

(111) **180272**
(811) 719222
(220) 11.08.1999
(151) 11.08.1999
(511) 32, 33
(890) AT, BX, CH, DE, ES, FR, HU, IT, PL, PT, RU, SI, SK

(111) **183141**
(811) 721696
(220) 16.06.1999
(151) 16.09.1999
(511) 9, 37, 42
(890) AT, BG, BX, DE, HU, PL, RO, SK

(111) **186861**
(811) 720989
(220) 07.05.1999
(151) 20.09.1999
(511) 1, 3, 5
(890) AM, AZ, BG, BY, EE, GE, LT, LV, MD, PL, RO, RU, UA

(111) **188151**
(811) 713072
(220) 03.02.1999
(151) 03.02.1999
(511) 6, 7, 11, 12, 19, 20, 28, 35, 37, 40
(890) AT, CH, DE, FR, SK

(111) **190551**
(811) 712809
(220) 11.03.1999
(151) 11.03.1999
(511) 5
(890) BX

(111) **190797**
(811) 721559
(220) 08.10.1999
(151) 08.10.1999
(511) 42
(890) HU, PL, SK

(111) **197630**
(811) 719181
(220) 16.07.1999
(151) 16.07.1999
(511) 29, 30, 31, 32
(890) BX, FR, HU, PL, SI

(111) **199361**
(811) 721624
(220) 11.05.1999
(151) 13.07.1999
(511) 9
(890) DE, FR, HU, PL

(111) **206006**
(811) 720727
(220) 21.07.1999
(151) 21.07.1999
(511) 6, 12, 20
(890) HU, PL, RO

(111) **207155**
(811) 719180
(220) 01.04.1999
(151) 16.09.1999
(511) 39, 40, 42
(890) DE, FR, RU, SK

(111) **209052**
(811) 720931
(220) 02.12.1998
(151) 03.09.1999
(511) 5, 16, 30
(890) AL, AM, AT, AZ, BA, BG, BX, BY, CH, CN, CU, DE, DK, DZ, EE, EG, ES, FI, FR, GB, GE, HR, IS, IT, KE, KG, KP, KZ, LI, LR, LT, LV, MA, MC, MD, MK, MN, MZ, NO, PL, PT, RO, RU, SD, SE, SI, SK, SL, SM, SZ, TJ, TR, UA, UZ, VN, YU

(111) **209293**
(811) 721387
(220) 15.03.1999
(151) 20.09.1999
(511) 7, 8
(890) AT, BX, DE, FI, FR, HU, IT, SK

(111) **210363**
(811) 719746
(220) 07.07.1999
(151) 22.09.1999

(511) 5
(890) BG, HR, LT, PL, RO, RU, SK

(111) **210374**
(811) 720932
(220) 02.12.1998
(151) 03.09.1999
(511) 5
(890) AL, AM, AT, AZ, BA, BG, BX, BY, CH, CN, CU, DE, DK, DZ, EE, EG, ES, FI, FR, GB, GE, HR, IS, IT, KE, KG, KP, KZ, LI, LR, LT, LV, MA, MC, MD, MK, MN, MZ, NO, PL, PT, RO, RU, SD, SE, SI, SL, SM, SZ, TJ, TR, UA, UZ, VN, YU

(111) **211582**
(811) 719324
(220) 23.01.1998
(151) 04.05.1999
(511) 1, 2, 3, 4, 5, 6, 7, 9, 10, 11, 13, 15, 17, 18, 19, 20, 22, 23, 24, 25, 26, 27, 29, 42
(890) AT, BA, BX, BY, CH, CN, DE, ES, FR, HR, HU, IT, LI, PL, PT, RU, SK, YU

(111) **211630**
(811) 721053
(220) 05.08.1999
(151) 05.08.1999
(511) 11, 20, 24
(890) AT, CH, DE, SK

(111) **212763**
(811) 713887
(220) 18.02.1999
(151) 17.05.1999
(511) 9, 11, 30, 32, 42
(890) BG, HU, IT, PL, RO, RU, SK, UA

(111) **214068**
(811) 711917
(220) 22.02.1999
(151) 22.02.1999
(511) 1, 2, 3, 7, 8, 11, 18, 19, 20, 21, 25, 28, 29, 30
(890) CN

(111) **214483**
(811) 713988
(220) 05.02.1999
(151) 05.02.1999
(511) 5
(890) AT, BA, BG, BX, BY, DE, GB, HR, HU, IT, KZ, LV, MD, MK, PL, RO, RU, SI, SK, UA, YU

(111) **214564**
(811) 718571
(220) 20.04.1999
(151) 20.04.1999
(511) 32
(890) DE, PL

(111) **215205**
(811) 713093
(220) 10.06.1997
(151) 25.01.1999
(511) 1, 9
(890) HU, PL, RU, SK, UA, YU

(111) **215317**
(811) 712126
(220) 30.03.1998
(151) 25.01.1999
(511) 9, 16, 42
(890) CH, DE

(111) **215892**
(811) 712812
(220) 24.06.1998
(151) 22.02.1999
(511) 3, 5, 6, 8, 9, 14, 18, 21, 24, 25, 35, 41
(890) CH

(111) **216874**
(811) 712948
(220) 16.10.1998
(151) 29.03.1999
(511) 1, 3, 5
(890) AM, AZ, BG, BY, EE, GE, LT, LV, MD, PL, RO, RU, SK, UA

(111) **217591**
(811) 712277
(220) 17.08.1998
(151) 23.04.1999
(511) 5
(890) AT, BX, CH, DE, ES, FR, HU, IT, LI, PL, PT, SK

(111) **217857**
(811) 721548
(220) 28.07.1999
(151) 28.07.1999
(511) 30
(890) AT, BX, CH, CN, DE, ES, FR, HR, HU, IT, PL, RU, SI, SK

(111) **218090**
(811) 721083
(220) 23.10.1998
(151) 30.08.1999
(511) 35, 36
(890) HU, PL, SK

(111) **218158**
(811) 717923
(220) 03.11.1998
(151) 27.05.1999
(511) 3, 24, 27
(890) PL, SK

(111) **218162**
(811) 716054
(220) 10.12.1998
(151) 27.05.1999
(511) 16, 17, 19, 20, 21, 40
(890) BX, CH, DE, FR, GB, HU, LT, PL, SE, SK

(111) **218163**
(811) 714032
(220) 27.11.1998
(151) 27.05.1999
(511) 9, 42
(890) DE, ES, HU, IT, PL, SK, YU

(111) **218165**
(811) 715615
(220) 07.12.1998
(151) 27.05.1999
(511) 1, 3, 5
(890) AM, AZ, BG, BY, EE, GE, LT, LV, MD, PL, RO, RU, SK, UA

(111) **218168**

(811) 714815
(220) 08.12.1998
(151) 27.05.1999
(511) 29, 30, 31, 32, 39
(890) AT, BX, CH, DE, ES, FR, HR, HU, IT, MK, PL, PT, RU, SI, SK, YU

(111) **218169**
(811) 714879
(220) 08.12.1998
(151) 27.05.1999
(511) 29, 30, 31, 32, 39
(890) AT, BX, CH, DE, ES, FR, HR, HU, IT, MK, PL, PT, RU, SI, SK, YU

(111) **218170**
(811) 714813
(220) 08.12.1998
(151) 27.05.1999
(511) 29, 30, 31, 32, 39
(890) AT, BX, CH, DE, ES, FR, HR, HU, IT, MK, PL, PT, RU, SI, SK, YU

(111) **218171**
(811) 713513
(220) 18.12.1998
(151) 27.05.1999
(511) 12
(890) AM, AT, AZ, BA, BG, BX, BY, CH, CN, DE, DK, EE, EG, ES, FI, FR, GB, HR, HU, IS, IT, KG, KP, KZ, LI, LT, LV, MC, MD, MK, NO, PL, PT, RO, RU, SE, SI, SK, SM, TJ, UA, UZ, YU

(111) **218588**
(811) 722263
(220) 18.01.1999
(151) 23.06.1999
(511) 7, 11, 37, 42
(890) AT, BA, BY, CN, DE, EG, HR, HU, KG, KP, KZ, LT, LV, MD, MK, MN, PL, RO, RU, SI, SK, TJ, UA, UZ, VN, YU

(111) **218601**
(811) 719858
(220) 20.01.1999
(151) 05.07.1999
(511) 15
(890) GB

(111) **218638**
(811) 718821
(220) 17.12.1998
(151) 23.06.1999
(511) 14, 20, 21
(890) HU, PL, RU, SK

(111) **218640**
(811) 720071
(220) 06.01.1999
(151) 23.06.1999
(511) 1, 3, 5
(890) AM, AZ, BG, BY, EE, GE, LT, LV, MD, PL, RO, RU, SK, UA

(111) **218641**
(811) 720069
(220) 06.01.1999
(151) 23.06.1999
(511) 1, 3, 5
(890) AM, AZ, BG, BY, EE, GE, LT, LV, MD, PL, RO, RU, SK, UA

(111) **219111**
(811) 718995
(220) 04.02.1999
(151) 26.07.1999
(511) 31
(890) AT, BX, CH, DE, FR, HU, PL

(111) **219402**
(811) 721130
(220) 01.12.1998
(151) 26.07.1999
(511) 14, 16, 17, 18, 20, 21, 28, 35
(890) DE, ES, SK

(111) **219404**
(811) 722456
(220) 04.12.1998
(151) 26.07.1999
(511) 6, 7, 8
(890) AT, BX, DE, IT, SE, SK

(111) **219416**
(811) 720918
(220) 29.01.1999
(151) 23.07.1999
(511) 9, 11
(890) AM, AZ, BG, BY, HR, HU, KG, KZ, LV, MD, PL, RO, RU, SI, TJ, UA, UZ, YU

(111) **219418**
(811) 721367
(220) 15.02.1999
(151) 26.07.1999
(511) 3, 8, 9, 12, 14, 16, 17, 18, 21, 24, 25, 28, 34, 35, 41
(890) AT, DE, HU, PL, SK

(111) **219419**
(811) 720275
(220) 15.02.1999
(151) 26.07.1999
(511) 9, 16, 35, 41
(890) AT, DE, HU, PL, SK

(111) **220008**
(811) 718324
(220) 30.04.1999
(151) 23.08.1999
(511) 5
(890) BG, DE, HU, PL, RU, SK

(111) **220009**
(811) 718325
(220) 30.04.1999
(151) 23.08.1999
(511) 5
(890) BG, DE, HU, PL, RU, SK

(111) **220634**
(811) 721958
(220) 08.04.1999
(151) 27.09.1999
(511) 5, 29, 30, 32, 33
(890) AT, BX, DE, PL, SK

(111) **220650**
(811) 721957

(220) 08.04.1999
(151) 27.09.1999
(511) 5, 29, 30, 32, 33
(890) AT, BX, DE, PL, SK

(111) **220696**
(811) 720811
(220) 12.04.1999
(151) 27.09.1999
(511) 18, 21, 25, 32, 34
(890) ES, IT, PT, SK

(111) **220697**
(811) 720810
(220) 12.04.1999
(151) 27.09.1999
(511) 21, 25, 32
(890) ES, IT, PT, SK

(111) **220698**
(811) 720809
(220) 12.04.1999
(151) 27.09.1999
(511) 21, 25, 32
(890) ES, IT, PT, SK

(111) **221115**
(811) 722056
(220) 11.03.1999
(151) 27.10.1999
(511) 17
(890) BX, CH, DE, EG, ES, FR, HU, IT, PL, PT, RO, RU, YU

ÚŘEDNÍ OZNÁMENÍ

(111) **190797**
(210) 96623
Datum provedení změny: 28.12.1999
Přetřídění seznamu v návaznosti na mezinárodní zápis ochranné známky:
(42) zprostředkovatelské služby pro farmaceutický průmysl, poradenské služby pro farmaceutický průmysl.

(111) **213642**
(210) 127637
Datum provedení změny: 10.12.1999
Obchodní jméno majitele zní:
HOSTALEK - WERBUNG spol. s r.o.

(111) **217790**
(210) 126136
Datum provedení změny: 17.12.1999
S právný název majitele ochranné známky zní : Agentura Chléb a hry -JUDr. Ivo Kasal, Slezská 99, Praha 3.

(111) **218158**
(210) 136336
Datum provedení změny: 29.12.1999
Upřesnění seznamu výrobků a služeb v návaznosti na mezinárodní zápis:
(3) kosmetické přípravky obsahující produkty z Mrtvého moře, zejména krémy, mýdla, pleťové masky, koupelová sůl; (21) mikroaktivní utěrky - utěrky univerzální, na optiku a utěrky k mopům vyrobené z mikrovlákna; (27) rohožky /vyrobené z materiálů guma a textil/.

(111) **219418**
(210) 140037
Datum provedení změny: 14.12.1999
V návaznosti na mezinárodní zápis byl seznam výrobků a služeb přetříděn:
(3) kosmetické a voňavkářské přípravky všeho druhu, mýdla; (8) ruční nářadí a nástroje; (9) přístroje a nástroje fotografické a kinematografické, přístroje a nástroje pro záznam, přenos a reprodukci zvuku a obrazu, software, nosiče zvuku a obrazu všeho druhu, diskety; (12) vozidla a dopravní prostředky pozemní; (14) šperky, drahokamy, drahé kameny, bižuterie, hodinářské výrobky a jiná chronometrická zařízení; (16) papír a výrobky z papíru, tiskoviny, časopisy, periodika, knihy, výrobky knihařské, fotografie, papírnické zboží kancelářské, hrací karty, obalové materiály i z plastických hmot, kancelářské výrobky z papíru, spadající do tř. 16; (17) folie a desky z plastických hmot; (18) kůže a její náhražky, kabely, brašny, kufry; (21) zboží skleněné, výrobky z porcelánu a kameniny zařazené do tř. 21; (24) tkaniny stolní jako ubrusy a prostírání; (25) oděvy, obuv, kloboučnické zboží, pásky; (28) hry, hračky, sportovní výrobky obsažené ve tř. 28, ozdoby na vánoční stromky; (34) tabákové výrobky, kuřácké potřeby, zapalovače, zápalky; (35) reklamní činnost, poradenská činnost v oblasti obchodu, poskytování inzertních služeb, pořádání výstav a veletrhů; (41) činnost vydavatelská a nakladatelská.

ZVEŘEJNĚNÉ PŘIHLÁŠKY OCHRANNÝCH ZNÁMEK

BAREVNÉ REPRODUKCE

PŘEHLED BAREVNÝCH REPRODUKCÍ

Číselný přehled
116575, 134257, 136518, 136529, 137355, 138221, 138441, 138491, 138819, 139226, 140171, 140218, 140219, 140295, 140304, 140328, 140329, 140330, 140345, 140346, 140624, 140628, 140704, 140732, 140887, 140923, 141042, 141189, 141221, 141222, 141223, 141249, 141251, 141267, 141320, 141435, 141436, 141637, 141653, 141831, 141956, 142106, 142108, 142117, 142241, 142438, 142557, 142652, 142685, 142864, 150065

Použitý postup neumožňuje ve všech případech věrnou reprodukci všech jednotlivých odstínů barev.

116575

136529

134257

137355

136518

138221

138441

139226

138491

140171

138819

140218

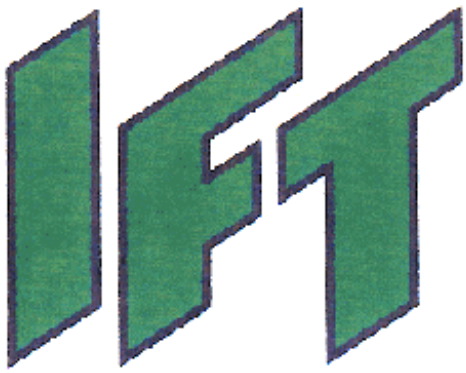

140219

140328

Arcstar

140295

PRO MIX

140329

Arcstar

140304

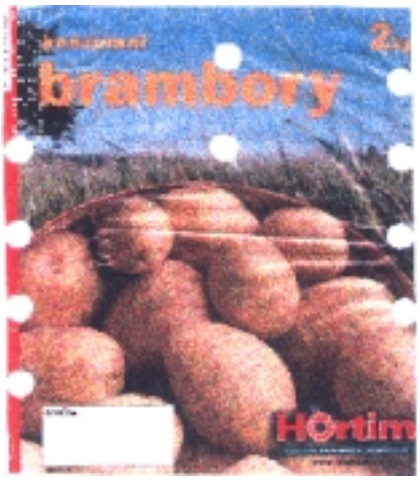

140330

Arcstar

140345

140628

140346

140704

140624

140732

140887

141189

140923

141221

141042

141222

141223

141267

141249

141320

141251

141435

141436

141831

141637

141956

141653

142106

142108

142438

142117

142557

142241

142652

142685

142864

150065

OBSAH

Číselné kódy pro označování bibliografických dat **227**
Přehled zveřejněných přihlášek ochranných známek **228**
Zveřejnění přihlášek ochranných známek **229**
Přehled zápisů ochranných známek **320**
Zápisy ochranných známek **321**
Úřední rozhodnutí a oznámení
Obnovy ochranných známek 373
Převody ochranných známek 404
Částečné převody ochranných známek 409
Změny v údajích o majitelích chranných známek 410
Omezení seznamu výrobků a služeb ochranných známek 415
Změna v úpravě ochranné známky 417
Zániky ochranných známek 418
Zápisy licenčních smluv k ochranným známkám 420
Mezinárodní zápisy ochranných známek 424
Výmazy ochranných známek
Úřední oznámení 428
Zveřejněné přihlášky ochranných známek - barevná vyobrazení **429**

SOMMAIRE

Codes numériques à identifier des données bibliographiques **227**
Aperçu des demandes d'enregistrement des marques publiées **228**
Publications des demandes d'enregistrement des marques **229**
Aperçu des enregistrements des marques **320**
Enregistrements des margues **321**
Décisions et avis de l'Office
Renouvellements des marques 373
Cessions des marques 404
Cessions partielles des marques 409
Changements des données relatives aux titulaires des marques 410
Limitation de la liste des produits et des services 415
Changements de la configuration de la marque 417
Annulations des marques 418
Enregistrements des contracts de licence 420
Enregistrements internationaux des marques 424
Radiations des marques
Avis de l'Office 428
Demandes d'enregistrement des marques - reproductions en couleur **429**

TABLE OF CONTENTS

Numerical Codes for Identification of Bibliographic Data **227**
Survey of Published Trademark Applications **228**
Publications of Trademark Applications **229**
Survey of Trademark Registrations **320**
Trademark Registrations **321**
Official Decisions and Announcements
Trademark Renewals 373
Trademark Assignments 404
Partial Trademark Assignments 409
Changes of Data Relating to Trademark Holders 410
Limitation of the List of Goods and Services 415
Change in the reproduction of the Trademark 417
Trademark Lapse 418
Registrations of Licence Contracts Concerning Trademarks 420
International Registrations of Trademarks 424
Trademark Cancellations
Official Announcements 428
Published Trademark Applications - Colour Reproductions **429**

СОДЕРЖАНИЕ

Нумерационные коды для идентификации библиографических данных **227**
Обзор опубликованных заявок на товарные знаки **228**
Публикации заявок на товарные знаки **229**
Обзор регистраций товарных знаков **320**
Регистрации товарных знаков **321**
Официальные решения и сообщения
Продления регистрации товарных знаков 373
Переуступки товарных знаков 404
Частичные переуступки товарных знаков 409
Изменения данных касающихся владельцев товарных знаков 410
Ограничение перечня товаров и услуг 415
Изменение в оформлении товарново знака 417
Аннулации товарных знаков 418
Регистрации лицензионных логоворов о товарных знаках 420
Международные регистрации товарных знаков 424
Аннулирования регистрации товарных знаков
Официальные сообщения 428
Опубликованные заявки товарных знаков - цветные изображения **429**

INHALT

Numerische Koden für Bezeichnung der bibliographischen Daten **227**
Übersicht der veröffentlichten Markenanmeldungen **228**
Veröffentlichungen der Markenanmeldungen **229**
Übersicht der eingetragenen Marken **320**
Eingetragene Marken **321**
Amtliche Entscheidungen und Bekanntmachungen
Erneuerungen der Marken 373
Markenübertragungen 404
Teilweise Markenübertragungen 409
Änderungen in den Angaben betreffend Markeninhaber 410
Einschränkung des Verzeichnisses der Waren und Dienstleistungen 415
Änderung in der Gestaltung der Marke 417
Erlöschen der Marken 418
Eintragungen der Markenlizenzverträge 420
Internationale Registrierungen der Marken 424
Markenlöschungen
Amtliche Bekanntmachungen 428
Veröfentlichte Markenanmeldungen - Farbdarstellungen **429**

VĚSTNÍK
ÚŘADU PRŮMYSLOVÉHO VLASTNICTVÍ

Ochranné známky

Číslo 2 *Praha - 16. února 2000*

Číselné INID kódy pro označování bibliografických dat ochranných známek

Číselné INID kódy pro označování bibliografických dat ochranných známek

111 Číslo zápisu OZ (registrace)
811 Mezinárodní číslo zápisu OZ
151 Datum zápisu
180 Předpokládané datum uplynutí platnosti zápisu/obnovy
210 Číslo přihlášky OZ (spisu)
220 Datum podání přihlášky
442 Datum zveřejnění přihlášky po průzkumu
450 Datum zveřejnění registrace OZ
320 Datum vzniku práva přednosti a služeb
511 Kód třídy výrobků a služeb
540 Reprodukce OZ
554 Prostorová OZ
510 Seznam chráněných výrobků a služeb
590 Údaje o barevnosti OZ
551 Kolektivní OZ
730 Identifikace majitele OZ - jméno a název firmy, ulice, PSČ a místo sídla majitele, stát, přip. stát USA
740 Identifikace zástupce - jméno a název firmy, ulice, PSČ a místo sídla zástupce
890 Název státu ochrany MOZ

INID codes and minimum required for the identification of bibliographics data relating to marks

111 Number of the registration of the mark
811 Number of the international registration of the mark
151 Date of the registration
180 Expected expiration date of the registration/renewal
210 Number of the application
220 Date of filing of the application
442 Date of the publication of the examined application
450 Date of the publication of the registration
320 Date of filing of the first application
511 Class of goods and services
540 Reproduction of the mark
554 Three-dimensional mark
510 List of protected goods and services
590 Information concerning colours of the mark
551 The collective mark
730 Identification of the trademark holder - name and firm name, street, postcode and place of the headquarter of the trademark holder, country, possibly State of the USA
740 Identification of the representative - name and firm name, street, postcode and place of the headquarter of the representative
890 Country of protection of the international mark

INID - Kennzahlen und erforderliches Minimum für die Kennzeichnung bibliographischer Daten zu Marken

111 Nummer der Registrierung des Warenzeichens
811 Nummer der internationalen Registrierung des Warenzeichens
151 Datum der Registrierung
180 Voraussichtliches Datum des Fristablaufs der Registrierung/der Erneuerung
210 Nummer der Anmeldung des Warenzeiches (der Schrift)
220 Datum der Einreichung der Anmeldung
442 Datum der Veröffentlichung der Anmeldung nach der Prüfung
450 Datum der Veröffentlichung der Registrierung des Warenzeichens
320 Datum der Entstehung des Prioritätsrechts
511 Kod der Klasse der Waren und Dienstleistungen
540 Wiedergabe des Warenzeichens
554 Räumliches Warenzeichen
510 Verzeichnis der geschützen Waren und Dienstleistungen
590 Angabe betreffend die Farbigkeit des Warenzeichens
551 Kollektives Warenzeichen
730 Identifizierung des Warenzeichen innhabers - Name und Handelsfirma, Straße, PLZ und Sitz des Inhabers, Staat, ev. Stat der Vereinigten Staaten von Amerika
740 Identifizierung des Vertreters - Name und Handelsfirma, Straße, PLZ und Sitz des Firma des Vertreters
890 Staat des Schutzes des internationalen Warenzeichens

Codes INID et minimum requis pour l'identification des données bibliographiques concernat les marques

111 Numéro de l'enregistrement de la marque
811 Numéro de l'enregistrement international de la marque
151 Date de l'enregistrement
180 Date prévue de l'expiration de l' enregistrement (du renouvellement)
210 Numéro de la demande
220 Date de dépôt de la demade
442 Date de la publication de la demade examinée
450 Date de la publication de l'enregistrement de la marque
320 Date de dépôt de la première demande
511 Code de classe des produits et services
540 Reproduction de la marque
554 Marque tridimensionnelle
510 Liste des produits ou services protégés
590 Informations concernat les couleurs de la marque
551 Marque collective
730 Identification du titulaire de la marque - nom et nom commercial, rue, code postal et siège du titulaire, pays, éventuellement Etat des Etats Units d'Amérique
740 Identification du mandataire - nom et nom commercial, rue, code postal et siège du mandataire
890 Etat de la protection de la marque internationale

Коды для идентификации библиографических данных, относящихся к товарных знакам

111 Номер регистрации товарного знака
811 Номер международной регистрации товарного знака
151 Дата регистрации
180 Дата прекращения действия регистрации/возобновления
210 Номер заявки товарного знака
220 Дата подачи заявки
442 Дата публикации заявки после экспертизы
450 Дата публикации регистрации товарного знака
320 Дата возникновения прав приоритета
511 Код класа товаров и услуг
540 Изовражение товарово знака
554 Объёмный знак
510 Перечень охраняемых товаров и услуг
590 Указание цветов товарово знака
551 Коллективный знак
730 Идентификация владельца товарово знака - фамилия и название фирмы, улица, почтовый код и место пребывания владельца, государство или штат США
740 Идентификация поверенного - фамилия и название фирмы, улица, почтовый код и место поверенного
890 Название государства охраны международного товарного знака